Form No. 3456-777 Rev B

Achterrolborstel van 69 en 81 cm

Reelmaster® 3100-D en 7000-D Edge-serie maai-eenheid

Modelnr.: 03243

Modelnr.: 03246

Installatie-instructies

Dit product voldoet aan alle relevante Europese richtlijnen. Raadpleeg de inbouwverklaring achterin deze uitgave voor meer informatie.

Installatie

Losse onderdelen

Gebruik onderstaande lijst om te controleren of alle onderdelen zijn geleverd.

Procedure	Omschrijving	Hoeveelheid	Gebruik
1	Geen onderdelen vereist	–	De plaatsing van de rolborstels en de messenkooimotoren bepalen.
2	Rolborstelbehuizing	1	De rolborstel monteren.
	Inbusbout (⅜" x 1")	2	
	Rolborstel	1	
	Borstbout	1	
	Riemkap/plaat (links)	1	
	Bout (5/16" x ½")	2	
	Afstandsstuk	1	
	Aandrijfpoelie	1	
	Flenskopbout (⅜ x 2")	1	
	Riem	1	
	Opvulstukreiniger (zoals vereist voor riemafstelling)	1	
	Aandrijfas (rechts)	1	
	Aandrijfas (links)	1	
	Smeernippel (90°)	1	
3	Borstel voor hoge maaihoogte (optioneel)	—	De borstel voor hoge maaihoogte monteren – voor maaihoogtes groter dan 2,5 cm.

Instructiemateriaal en aanvullende onderdelen

Omschrijving	Hoeveelheid	Gebruik
Gebruikershandleiding	1	Lezen voordat u de machine gaat instellen en gebruiken.

Opmerking: Bepaal de linker- en rechterzijde van het maaidek van achter het maaidek.

© 2026—The Toro® Company
8111 Lyndale Avenue South
Bloomington, MN 55420

Registreer uw product op www.Toro.com.

CE UK CA

Vertaling van de oorspronkelijke tekst (NL)
Gedrukt in de VS
Alle rechten voorbehouden

3456-777

Belangrijk: **De borstelset voor de achterrol mag uitsluitend worden gebruikt in het maaihoogtebereik van 6 tot 25 mm. Gebruik de borstel voor hoge maaihoogte, onderdeelnr. 115-0838 (voor maaidekken van 69 cm) en onderdeelnr. 115-0849 (voor maaidekken van 81 cm) voor het maaien boven 2,5 tot 5,1 cm. Raadpleeg Borstel voor hoge maaihoogte monteren.**

Opmerking: Als u zowel een universele groomerset en een achterrol-borstelset op de maai-eenheid wilt monteren, bestel dan de geschikte achterrol-borstelset (model 03242) voor gebruik met de universele groomerset.

De borstelset voor de achterrol (model 03243) kan op de volgende machines worden gebruikt:

- Reelmaster 3100 maai-eenheid, modellen 03188, 03189, 03190 en 03192
- Reelmaster 7000 maaidek, modellen 03721 en 03722

De borstelset voor de achterrol (model 03246) kan op de volgende machines worden gebruikt:

- Reelmaster 3100 maaidek, model 03191
- Reelmaster 7000 maaidek, model 03727

1

De plaatsing van de rolborstels bepalen

Geen onderdelen vereist

Procedure

Gebruik Figuur 1 om de stand van de rolborstels en de messenkooimotoren voor een Reelmaster 3100-D of Figuur 2 Reelmaster 7000-D machine te bepalen.

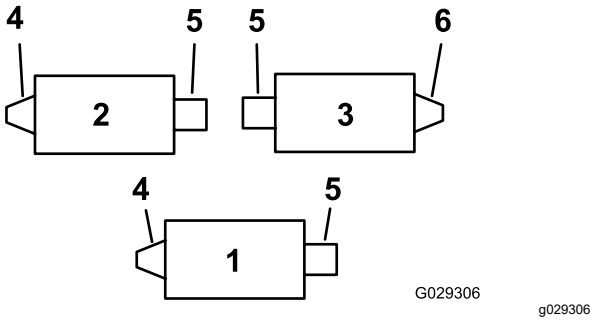

Figuur 1

Reelmaster 3100-D

1. Maaidek nr. 1
2. Maai-eenheid nr. 2
3. Maai-eenheid nr. 3
4. Aandrijving van de linkerrolborstel
5. Messenkooimotor
6. Aandrijving van de rechterrolborstel

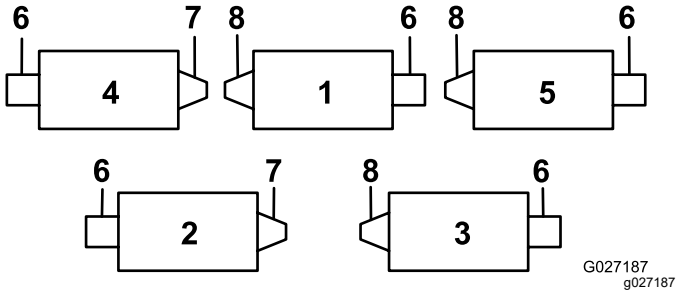

Figuur 2

Reelmaster 7000-D

1. Maaidek nr. 1
2. Maai-eenheid nr. 2
3. Maaidek nr. 3
4. Maaidek nr. 4
5. Maaidek nr. 5
6. Messenkooimotor
7. Aandrijving van de rechterrolborstel
8. Aandrijving van de linkerrolborstel

2

De rolborstel monteren

Benodigde onderdelen voor deze stap:

1	Rolborstelbehuizing
2	Inbusbout (⅜" x 1")
1	Rolborstel
1	Borstbout
1	Riemkap/plaat (links)
2	Bout (5/16" x ½")
1	Afstandsstuk
1	Aandrijfpoelie
1	Flenskopbout (⅜ x 2")
1	Riem
1	Opvulstukreiniger (zoals vereist voor riemafstelling)
1	Aandrijfas (rechts)
1	Aandrijfas (links)
1	Smeernippel (90°)

De machine gebruiksklaar maken

1. Parkeer de machine op een horizontaal vlak en stel de parkeerrem in werking.
2. Controleer of de maaidekken zijn uitgeschakeld.
3. Zet de motor af en haal het sleuteltje uit het contact.
4. Neem al de maaidekken van de machine.

   Belangrijk: **Controleer de gewenste maaihoogte en stand van het maaidek. Stel indien nodig af volgens de *Gebruikershandleiding* voordat u de set monteert.**

De aandrijfas monteren

1. Zet de messenkooi vast; zie De messenkooi tegenhouden (bladz. 12).
2. Verwijder het inzetstuk met schroefdraad van het maaidek voor de aandrijving van de achterrolborstel (Figuur 1 en Figuur 2) en gooi het weg (Figuur 3).

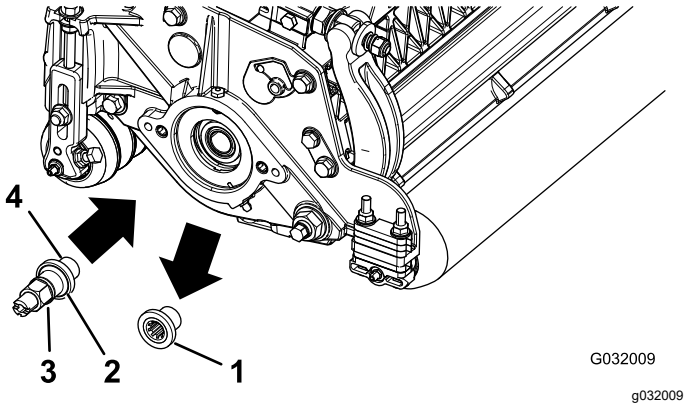

Figuur 3

1. Inzetstuk met schroefdraad (linker inzetstuk afgebeeld)
2. Er bevindt zich op deze plaats een groef op het oppervlak van het linker inzetstuk.
3. Aandrijfas
4. Breng hier schroefdraadborgmiddel aan.

Opmerking: Reelmaster 3100 maai-eenheden 1 en 2 hebben een inzetstuk links (Figuur 1) en Reelmaster 7000 maai-eenheden 1, 3 en 5 eveneens (Figuur 2).

3. Zet de messenkooi vast; zie De messenkooi tegenhouden (bladz. 12).
4. Breng schroefdraadborgmiddel aan op de schroefdraden van de aandrijfas (Figuur 3) en monteer de aandrijfas. Draai aan met een torsie van 115 tot 128 N·m.

   Opmerking: Alleen een slagmoeraanzetter gebruiken is geen garantie voor een goede montage. Als de aandrijfas niet naar behoren wordt vastgedraaid, kan het geheel loskomen tijdens het werk.

De rolborstelbehuizing monteren

1. Zog ervoor dat de O-ring gemonteerd is op de rolborstelbehuizing (Figuur 4).

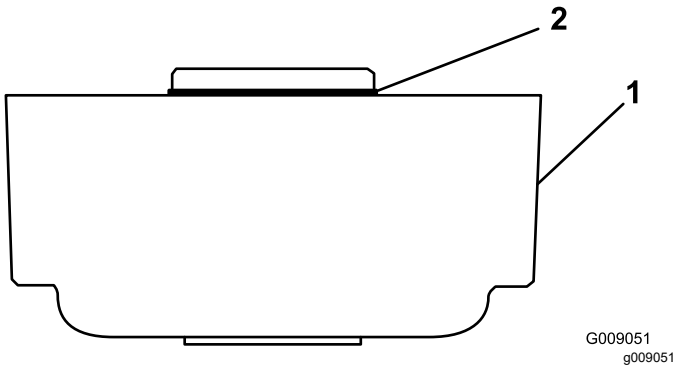

Figuur 4

1. Rolborstelbehuizing
2. O-ring

2. Breng smeervet aan op de schroefdraden van de 2 inbusbouten (⅜" x 1").
3. Monteer de rolborstelbehuizing op de behuizing van de lagers van de messenkooi met 2 inbusbouten; zie Figuur 5.

   Opmerking: Plaats de rolborstelbehuizing zo, dat de opening met schroefdraad in de richting van de voorzijde van het maaidek wijst.

   Opmerking: Zorg ervoor dat de O-ring zich op de juiste plaats in de rolborstelbehuizing bevindt.

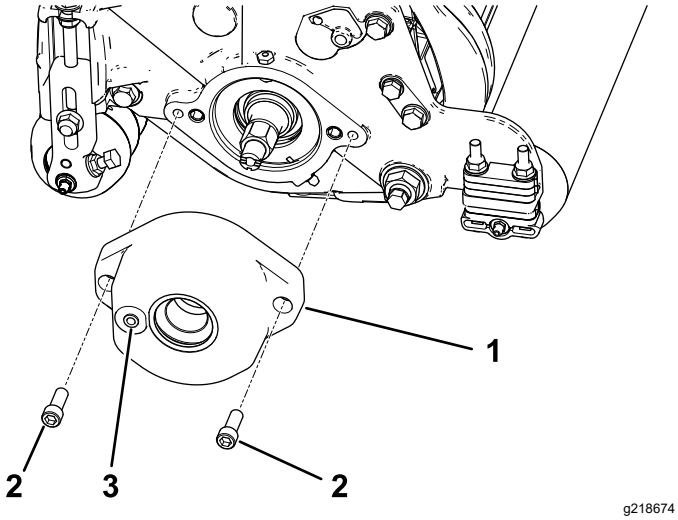

Figuur 5

1. Rolborstelbehuizing
2. Inbusbout (breng smeervet aan op de schroefdraden)
3. Opening met schroefdraad

De spanpoelie verplaatsen (alleen voor aandrijvingen rechts).

Opmerking: Reelmaster 3100 maai-eenheid 3 heeft een aandrijving rechts (Figuur 1), en Reelmaster 7000 maai-eenheden 2 en 4 eveneens (Figuur 2).

Voor aandrijvingen van de achterrolborstel die rechts zitten (Figuur 1 en Figuur 2) dient u de spanpoelie om te keren en deze aan de **rechterkant** van de maai-eenheid te monteren (Figuur 6). Ga als volgt te werk:

1. Verwijder de spanpoelie van het linkeruiteinde van het maaidek en monteer deze in de onderste opening in de borstelplaat op het rechteruiteinde van het maaidek (Figuur 6).

   Opmerking: De spanpoelie moet vrij kunnen draaien, draai daarom de borgmoer op de spanpoeliebout niet te vast.
2. Verwijder de slotbout en -moer en plaats deze in de bovenste opening, waar eerst de spanpoelie was bevestigd (Figuur 6).

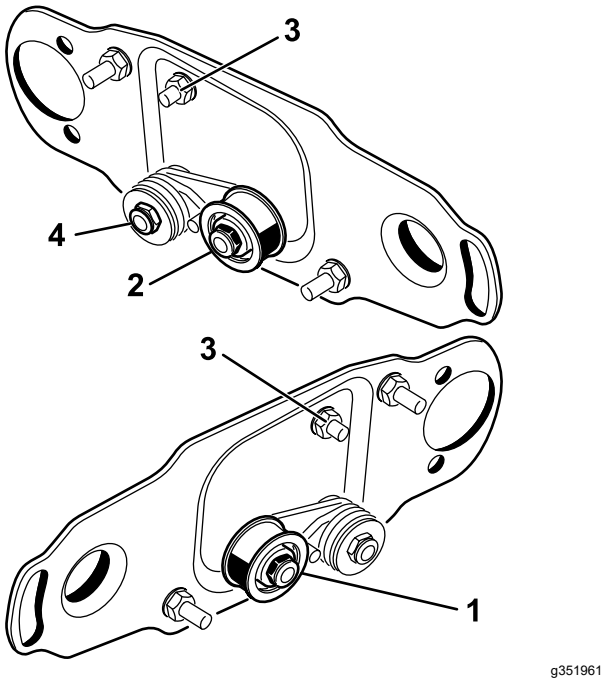

Figuur 6

1. Locatie spanpoelie voor linker uiteinde messenkooi (bij set geleverd)
2. Locatie spanpoelie voor rechter uiteinde messenkooi
3. Slotbout en -moer
4. Draai deze borgmoer niet te vast.

Aftapplug van de afdekking van de borstel verwijderen

Verwijder alleen de aftapplug (Figuur 7) aan de onderzijde van de afdekkingen van de borstel. Hierdoor kan vocht uit het riemgebied weglopen.

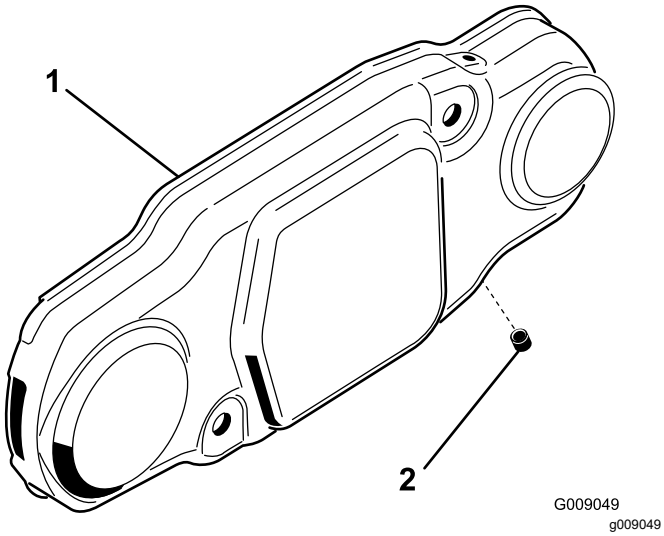

Figuur 7

1. Borstelafdekking
2. Aftapplug

De rolborstel monteren

1. Verwijder de smeernippel van de rol aan de kant van het maaidek met de rolborstelbehuizing (Figuur 9).

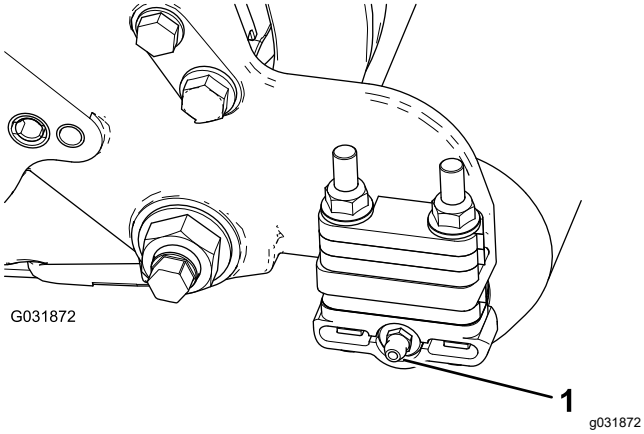

Figuur 8

1. Smeernippel

2. Monteer de 90°-smeernippel zodanig dat deze naar achteren wijst (Figuur 8).

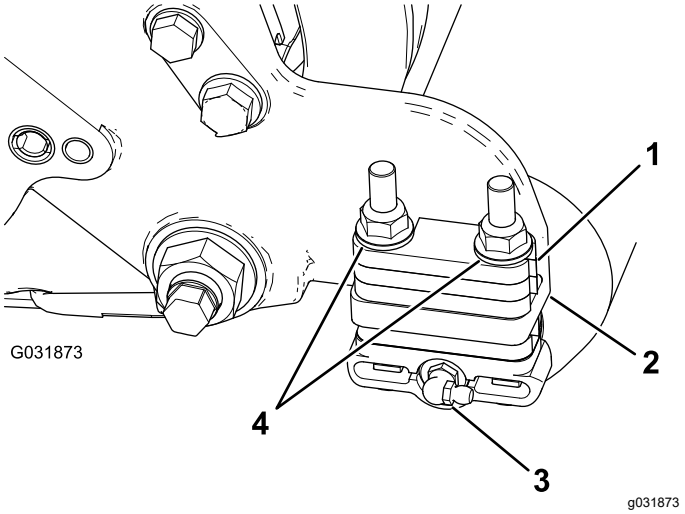

Figuur 9

1. Afstandsstuk van 6 mm
2. Montageflens van zijplaat
3. Smeernippel (90°)
4. Flensborgmoeren (verwijderen)

3. Verwijder de 2 flensborgmoeren waarmee de rolbeugels aan de zijplaten zijn bevestigd (Figuur 9).

   Opmerking: Verwijder de bouten niet. **Verwijder ook eventuele afstandsstukken van 6 mm die zich aan de bovenzijde van de montageflens van de zijplaat bevinden.**

4. Plaats de montagebeugels van de linker of rechter rolborstel op de bouten van de rolbeugel (Figuur 10).

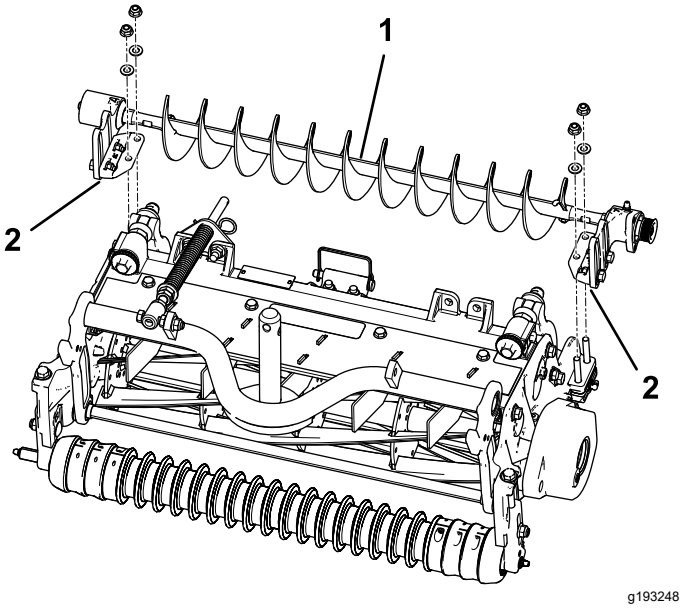

Figuur 10

1. Linker rolborstel
2. Montagebeugel van rolborstel

Belangrijk: **Monteer de montagebeugels van de rolborstel rechtstreeks op het bovenste oppervlak van de montageflens van de zijplaat van het maaidek.** ***Plaats geen afstandsstukken tussen de montagebeugels van de rolborstel en de montageflenzen van de zijplaat.*** **Bewaar de extra afstandsstukken van 6 mm voor eventueel later gebruik.**

5. Bevestig de montagebeugels van de borstel aan de zijplaten van het maaidek met de moeren die u eerder hebt verwijderd.

De rolborstelplaat monteren

1. Schuif de afdichting naar buiten tot de lipafdichtingen de lagerbehuizingen licht raken (Figuur 11).

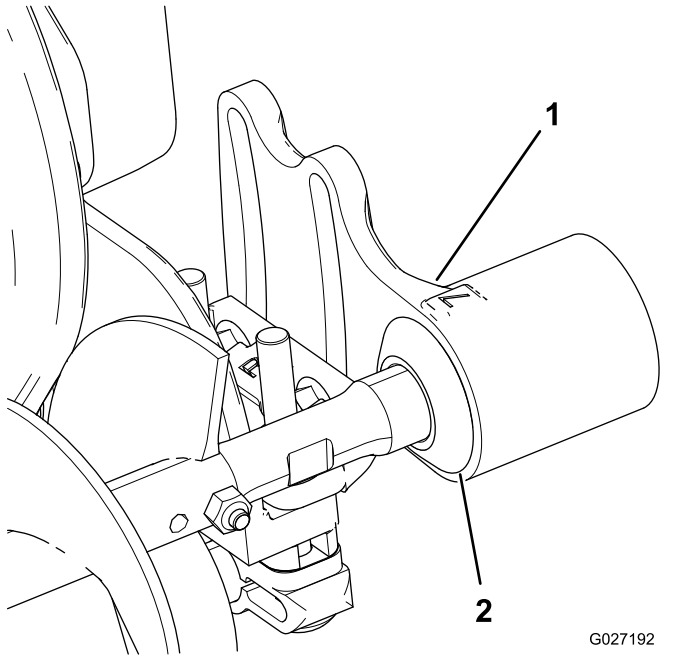

Figuur 11

1. Lagerbehuizing
2. Afdichting

2. Breng een laagje vet aan op de binnendiameter van de pakkingring in de rolborstelbehuizing (Figuur 12).

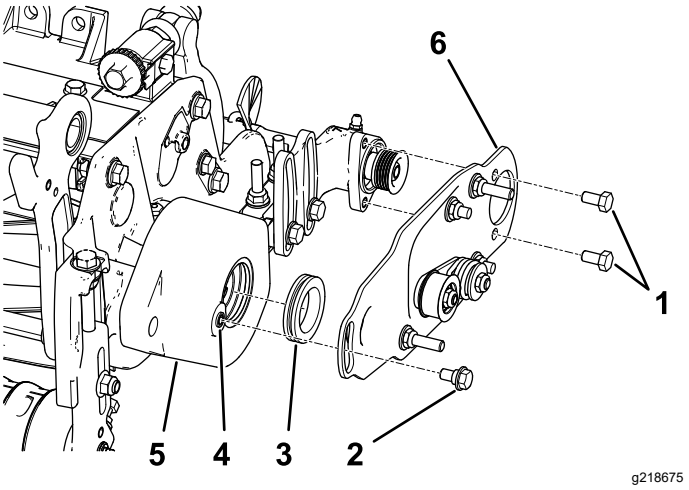

Figuur 12

1. Bout
2. Borstbout
3. Pakkingring
4. Verwijder verf van de schroefdraden met een 5/16-18 tap voordat u de borstbout vastschroeft.
5. Rolborstelbehuizing
6. Rolborstel-draaiplaat

3. Monteer de draaiplaat van de linker- of rechter rolborstel (Figuur 12).

   Opmerking: Controleer of de pakkingring goed in de behuizing blijft zitten tijdens het inbrengen van het uitsteeksel op de draaiplaat in de pakkingring van de rolborstelbehuizing. De draaiplaat van de rolborstel is correct geplaatst als er geen weerstand is van de rubber pakkingring en deze vrij kan draaien.

   Opmerking: Zorg ervoor dat de spanpoelie onderaan gemonteerd is; zie Figuur 12.

4. Breng schroefdraadborgmiddel aan op de 2 bouten (5/16" x ½") en gebruik de bouten om de borstelplaat aan de lagerbehuizing van de rolborstel te bevestigen (Figuur 12).

   Opmerking: Draai de bouten vast met een torsie van 20 tot 26 N·m.

5. Verwijder verf van de schroefdraad in de rolborstelbehuizing met een 5/16"–18 tap voordat u de borstbout erin schroeft (Figuur 12).

   Belangrijk: **Als de schroefdraad niet wordt gereinigd voordat u de borstbout erin schroeft, zou de bout kunnen afbreken.**

6. Breng schroefdraadborgmiddel aan op de borstbout (Figuur 12).

7. Bevestig de borstelplaat aan de behuizing van de rolborstel met de borstbout (Figuur 12).

   Opmerking: Draai de bout vast met een torsie van 20 tot 26 N·m.

Opmerking: De borstbout mag de plaat niet tegen de behuizing klemmen.

8. Controleer of de rolborstelplaat evenwijdig is aan de zijplaat van het maaidek. Indien dit niet het geval is, moet u als volgt te werk gaan:
   A. Draai de 2 flensborgmoeren los waarmee de montagebeugel van de rolborstel aan de zijplaat van het maaidek is bevestigd (Figuur 13).
   B. Draai de lagerbehuizing van de rolborstel tot de borstelplaat evenwijdig is aan de zijplaat van het maaidek (Figuur 13).
   C. Draai de 2 flensborgmoeren vast waarmee de montagebeugel van de rolborstel aan de zijplaat van de maai-eenheid is bevestigd (Figuur 13).

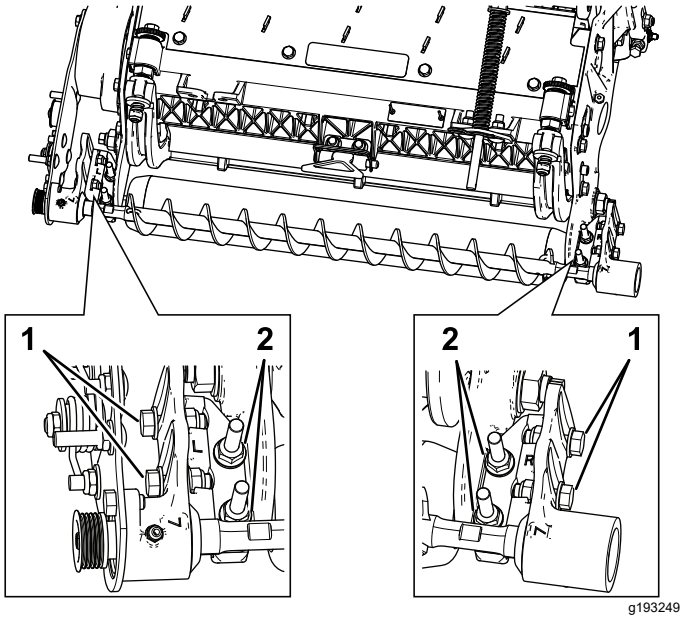

Figuur 13

1. Draai deze bouten los om de rolborstel te positioneren.
2. Draai deze moeren los om ervoor te kunnen zorgen dat de rolborstelplaat evenwijdig zit.

De rolborstel positioneren

1. Draai de 2 bouten los waarmee de lagerbehuizingen van de rolborstels aan de montagebeugels van de rolborstels zijn bevestigd (Figuur 13).

   Opmerking: Deze bouten dienen bij levering los te zitten.

2. Plaats de rolborstel zodanig dat hij de achterrol net raakt of erop rust (Figuur 14).

   Belangrijk: **De as van de rolborstel mag geen contact maken met de zijplaat van het maaidek.**

   Belangrijk: **Als de borstel zwaar op de rol drukt, slijt de borstel sneller.**

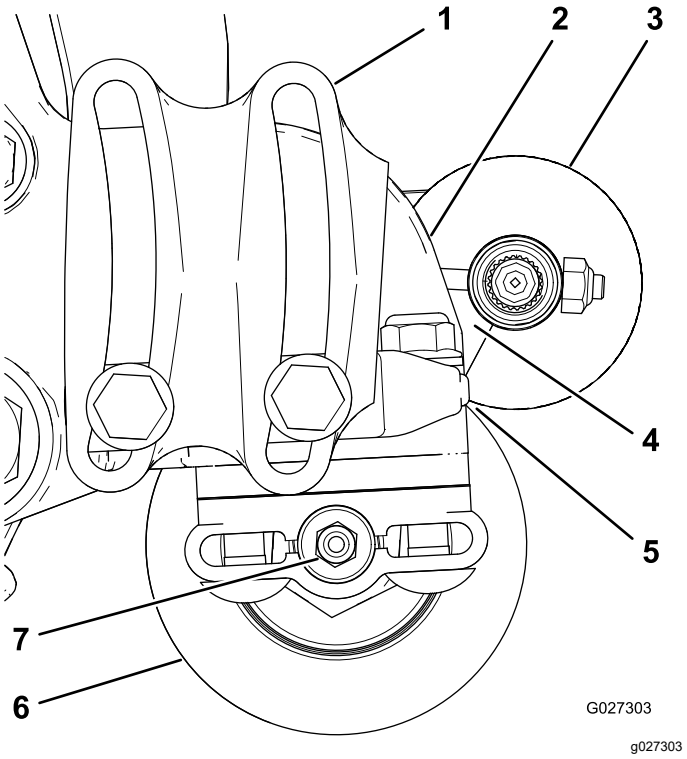

Figuur 14

1. Lagerbehuizing (niet alle onderdelen zijn afgebeeld)
2. Zijplaat
3. Rolborstel
4. Zorg ervoor dat hier genoeg ruimte is.
5. Licht contact
6. Achterrol
7. Smeernippel

   Opmerking: De as van de rolborstel moet zich evenwijdig aan de achterrol bevinden.

   Belangrijk: **Plaats de beide lagerbehuizingen van de rolborstels evenwijdig met de grond om ervoor te zorgen dat er speling is voor de smeernippel van de achterrol.**

3. Draai de 2 bouten vast waarmee de lagerbehuizingen van de rolborstels aan de montagebeugels van de rolborstels zijn bevestigd.

De aandrijfpoelie monteren

1. Plaats het afstandsstuk op de as in de lagerbehuizing (Figuur 15).
2. Steek de aandrijfpoelie in het afstandsstuk en op de aandrijfas (Figuur 15).

   Opmerking: Zorg dat de lipjes van de poelie in de sleuf in de aandrijfas zitten.

3. Bevestig de poelie en het afstandsstuk aan de aandrijfas met een flenskopbout (⅜" x 2"); zie Figuur 15.

   Opmerking: Draai de bout vast met 47 tot 54 N·.

   Belangrijk: **Als de bout *niet* goed is vastgedraaid, *zal de bout losraken.***

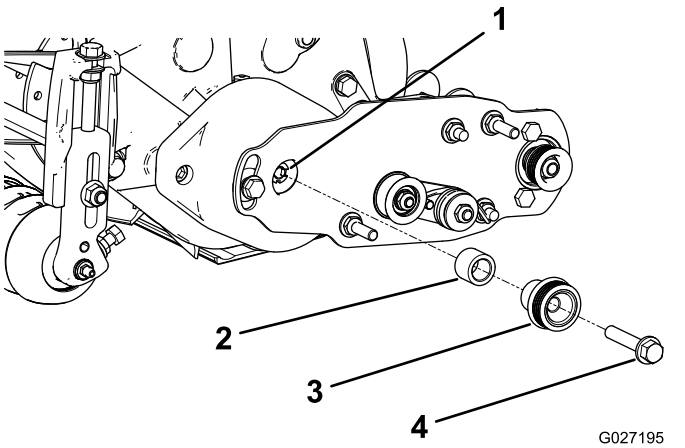

Figuur 15

1. Aandrijfas
2. Afstandsstuk
3. Aandrijfpoelie
4. Flenskopbout—draai vast met een torsie van 47 tot 54 N·m

De riem monteren

1. Plaats de riem als volgt op de poelies:
   - Leg de riem rond de **aandrijf**poelie en vervolgens over de bovenzijde van de spanpoelie (Figuur 16).

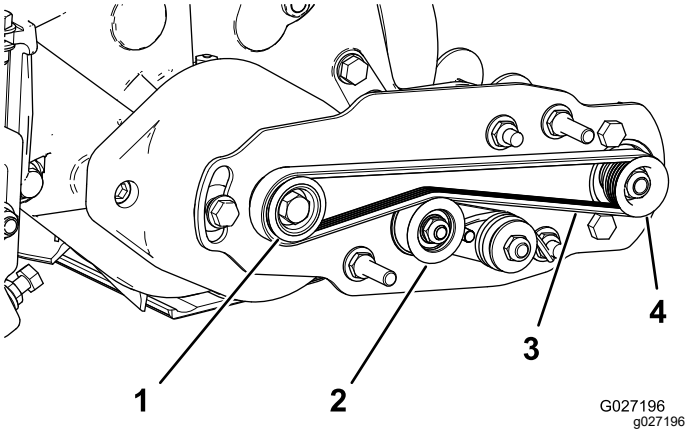

Figuur 16

1. Aandrijfpoelie
2. Spanpoelie
3. Riem
4. Aangedreven poelie

   - Begin bij de **aangedreven** poelie (Figuur 17).
   - Gebruik een 9/16" diepe dop om de borstel te draaien en de riem om de aangedreven poelie te leiden (Figuur 17).

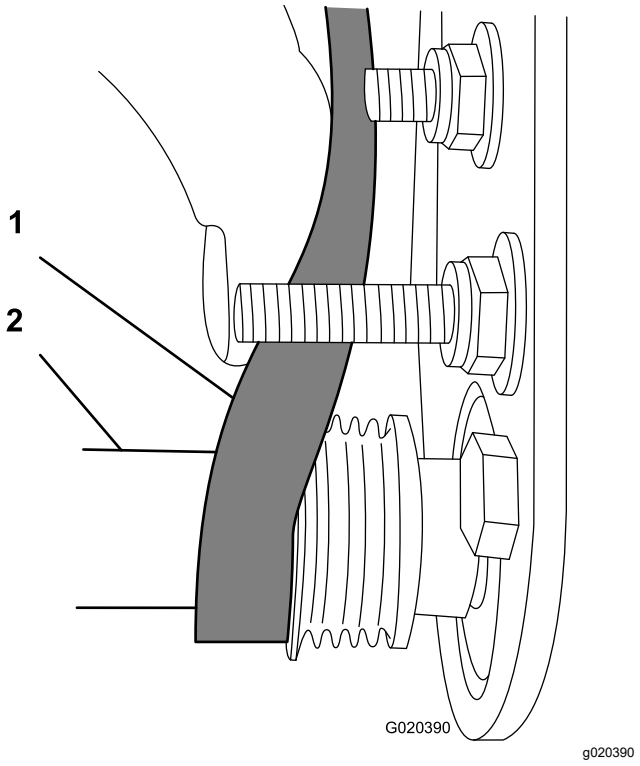

Figuur 17

1. Riem
2. 9/16" diepe dop

   Belangrijk: **Controleer of de ribbels op de riem goed in de groeven van de poelies zitten en dat de riem zich in het midden van de spanpoelie bevindt.**

2. Druk de spanpoelie omlaag om te controleren of het geheel vrij kan draaien.

De montage voltooien

1. Controleer de uitlijning van de riem en de poelies als volgt:
   - De riem moet de juiste spanning hebben voordat u de uitlijning controleert.
   - Leg een richtliniaal langs het buitenvlak van de **aandrijf**poelie (Figuur 18). Leg de richtliniaal **niet** over beide poelies.
   - De buitenvlakken van de aandrijfpoelie en de aangedreven poelie moeten op één lijn staan, met een maximale speling van 0,76 mm.
   - Als de poelies niet uitgelijnd zijn: zie De uitlijning van de poelies controleren (bladz. 11).

- Als de poelies op één lijn staan, gaat u verder met de installatie.
- Gebruik de spanpoelie **niet** om de uitlijning te controleren.

Belangrijk: **De riem kan het voortijdig begeven als de poelies niet goed zijn uitgelijnd.**

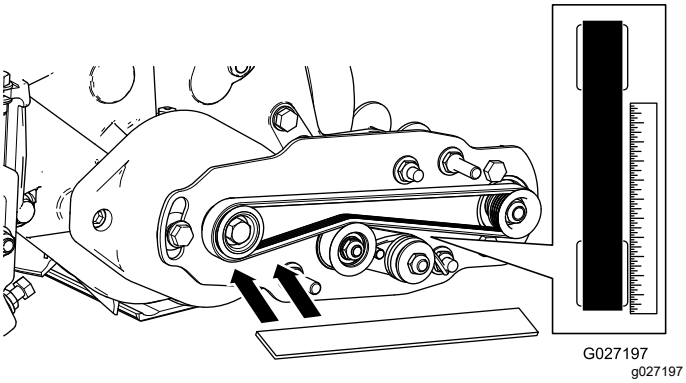

Figuur 18

2. Schuif de riemkap over de montagebouten en bevestig deze met 2 flensmoeren (Figuur 19).

   Belangrijk: **Draai de moeren niet te vast om schade aan de klep te voorkomen.**

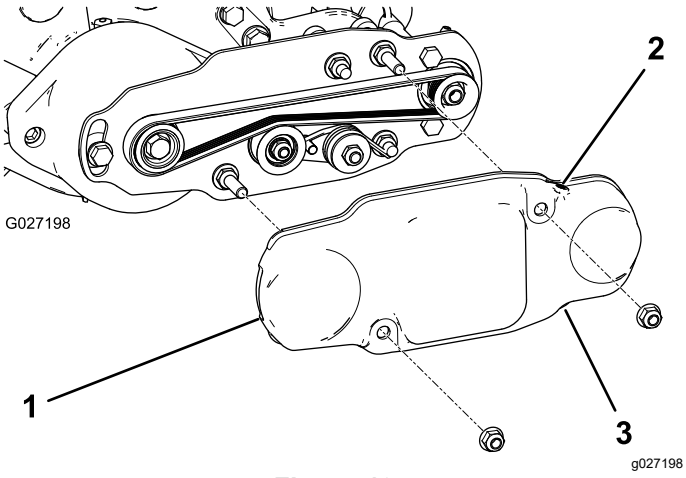

Figuur 19

1. Drijfriemkap
2. Stelschroef gemonteerd
3. Stelschroef verwijderd

3. Smeer de smeernippels op de beide lagerbehuizingen van de rolborstels met nr. 2 vet op basis van lithium (Figuur 20). Veeg eventueel overtollig vet weg, met name rond de afdichtingen.

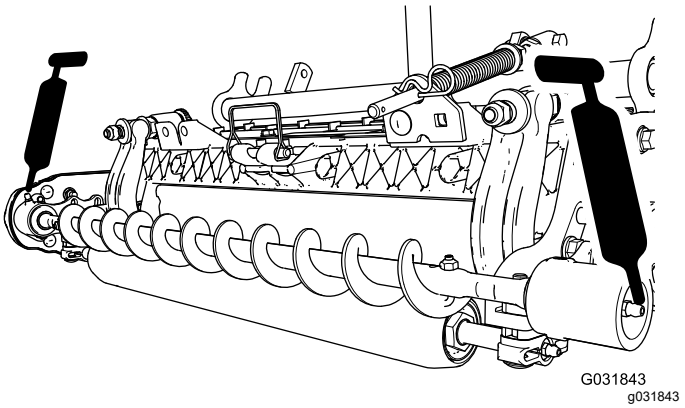

Figuur 20

3

De borstel voor hoge maaihoogte monteren (optioneel)

(Optioneel)

Benodigde onderdelen voor deze stap:

—	Borstel voor hoge maaihoogte (optioneel)

Procedure

Monteer de borstel voor hoge maaihoogte (wordt afzonderlijk verkocht) als de maaihoogte 2,5 cm of meer bedraagt (5 of meer afstandsstukken gemonteerd onder de zijplaat).

1. Als er een rolborstel op het maaidek is gemonteerd, verwijdert u de 2 bouten, ringen en moeren waarmee de lagerbehuizing van de niet-aangedreven rolborstel is bevestigd aan de montagebeugel van de lagerbehuizing (Figuur 21 en Figuur 22).

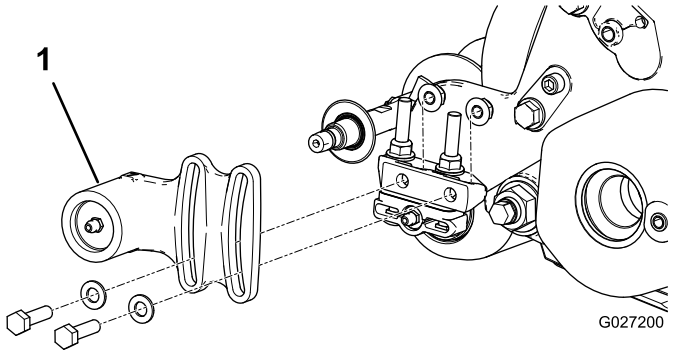

Figuur 21

1. Lagerbehuizing van de niet-aangedreven rolborstel

2. Schuif de lagerbehuizing van de niet-aangedreven rolborstel en de afdichting van de borstelas af (Figuur 22).

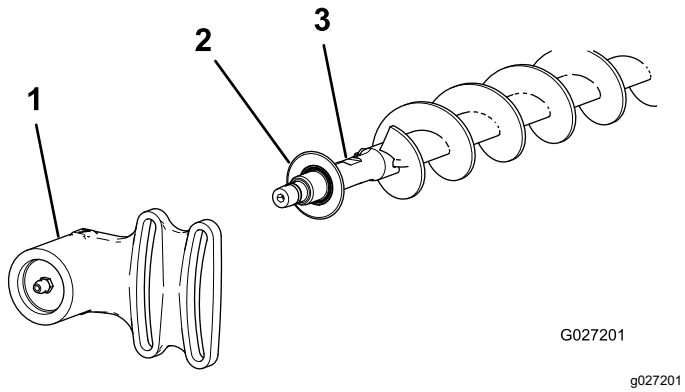

Figuur 22

1. Lagerbehuizing van de niet-aangedreven rolborstel
2. Afdichting
3. Borstelas

3. Verwijder de twee J-bouten en moeren (Figuur 23).
4. Schuif de bestaande borstel van de borstelas af (Figuur 23).
5. Draai de twee bouten, ringen en moeren los waarmee de lagerbehuizing van de aandrijving is bevestigd aan de montagebeugel van de lagerbehuizing (Figuur 23).
6. Schuif de borstel voor hoge maaihoogte op de borstelas (Figuur 23).
7. Klem de borstel op de as met de 2 J-bouten en moeren die u eerder verwijderd hebt (Figuur 23).

   Belangrijk: **Steek het uiteinde met schroefdraad van de J-bouten door de buitenste openingen van de borstelas waarbij u de gebogen uiteinden van de J-bouten in de binnenste openingen haakt.**

8. Draai de J-bout borgmoeren vast met een torsie van 2 tot 3 N·m.

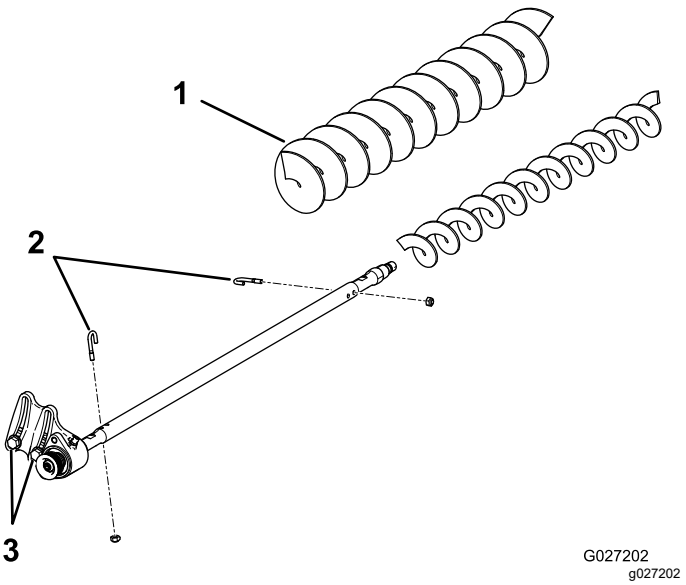

Figuur 23

1. Borstel voor hoge maaihoogte
2. J-bouten
3. Draai deze bouten los.

9. Plaats de afdichting en de lagerbehuizing van de niet-aangedreven rolborstel op de borstelas (Figuur 22).
10. Monteer de lagerbehuizing van de niet-aangedreven rolborstel op de montagebeugel van de lagerbehuizing met de 2 bouten, ringen en moeren die u eerder hebt verwijderd.

    Opmerking: Zorg dat de afdichtveer er niet af raakt.

11. Draai de twee bouten, ringen en moeren vast waarmee de lagerbehuizing van de aandrijving is bevestigd aan de montagebeugel van de lagerbehuizing.

Onderhoud

- Controleer of de borstel evenwijdig is aan de rol en licht contact maakt of een speling heeft van maximaal 1,5 mm.
- Smeer de nippels elke 50 uur of na elke wasbeurt.
- Draai bij het vervangen van de rolborstel de J-bouten vast met een torsie van 2-3 N·m.
- Draai bij het vervangen van de aangedreven poelie van de borstelas de moer vast met een torsie van 37-45 N·m.
- Breng bij het vervangen van de aandrijfpoelie van de borstel verwijderbaar schroefdraadborgmiddel aan en draai de bout vast met een torsie van 47-54 N·m.

Opmerking: De rolborstel, het lager van de spanpoelie en de riem moeten na verloop van tijd vervangen worden.

De uitlijning van de poelies controleren

1. Stel vast in welke richting de poelie moet bewegen.

   Opmerking: De aangedreven poelie (bij de as van de rolborstel) kan naar binnen of naar buiten bewegen (Figuur 24).

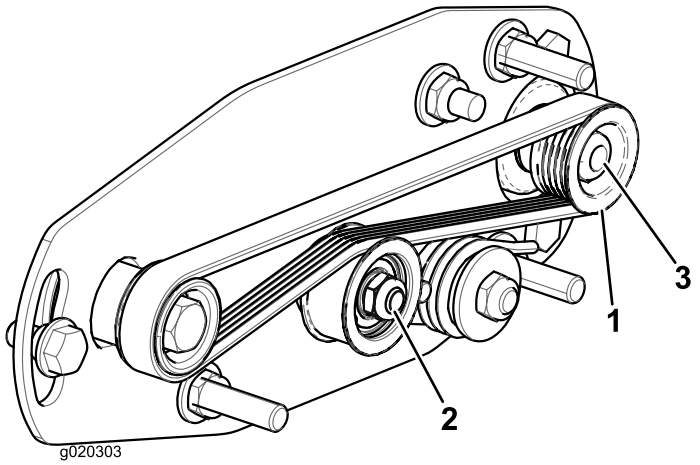

g020303

Figuur 24

1. Aangedreven poelie
2. Spanpoelie
3. Moer van aangedreven poelie

2. Draai de messenkooi die de aandrijfpoelie laat draaien en verwijder de riem van de poelie (Figuur 24)

   Opmerking: Draag een dikke handschoen of gebruik een stevige doek om de messenkooi te draaien.

3. Verwijder de borgmoer waarmee de aangedreven poelie op de borstelas is bevestigd (Figuur 24 of Figuur 25).

   Opmerking: Plaats een ½" moersleutel op de platte delen van de as van de rolborstel zodat deze niet meedraait.

4. Verwijder de aangedreven poelie van de as (Figuur 25).

5. Als de poelie naar buiten moet bewegen, voegt u een ring van 0,8 mm dik toe (Figuur 25).

   Opmerking: Als de poelie naar binnen moet bewegen, verwijdert u de bestaande ring van 0,8 mm dik.

6. Monteer de aangedreven poelie.

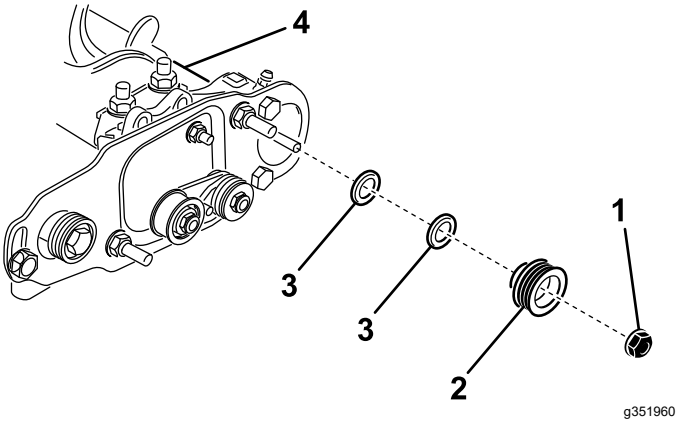

Figuur 25

1. Borgmoer
2. Aangedreven poelie
3. Ring – 0,8 mm dik
4. Platte delen van borstelas

7. Bevestig de aangedreven poelie op de as met de eerder verwijderde flensmoer (⅜"–16) terwijl u de platte delen van de borstelas tegenhoudt.

   Opmerking: Plaats de borgmoer en draai deze vast met een torsie van 37 tot 45 N·m.

8. Plaats de riem als volgt op de poelies:

   A. Leg de riem rond de **aandrijfpoelie** en vervolgens over de bovenzijde van de spanpoelie (Figuur 26).

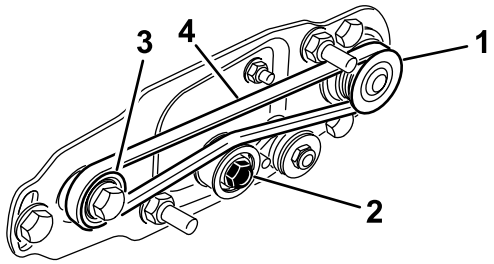

g351962

Figuur 26

1. Aangedreven poelie
2. Spanpoelie
3. Aandrijfpoelie
4. Riem

B. Begin de riem aan te brengen op de **aangedreven** poelie (Figuur 26).

C. Gebruik een 9/16" diepe dop om de borstel te draaien en de riem om de aangedreven poelie te leiden (Figuur 27).

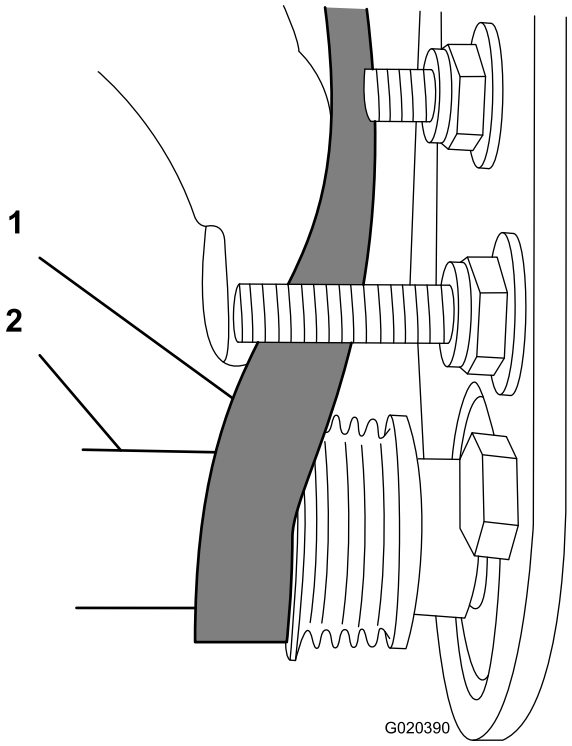

g020390

Figuur 27

1. Riem
2. 9/16" diepe dop

Belangrijk: **Controleer of de ribbels op de riem goed in de groeven van de poelies zitten en dat de riem zich in het midden van de spanpoelie bevindt.**

9. Controleer de uitlijning van de poelies nogmaals en herhaal deze procedure indien nodig.

De messenkooi tegenhouden

⚠ WAARSCHUWING

De messen van de messenkooi zijn scherp en kunnen handen of voeten afsnijden.

- **Houd uw handen en voeten uit de messenkooi.**
- **Zorg ervoor dat de messenkooi wordt tegengehouden voordat u er onderhoud aan verricht.**

De messenkooi tegenhouden om inzetstukken met schroefdraad te verwijderen

1. Maak de bout van het scherm aan de linkerzijde van het maaidek los en breng het achterscherm omhoog (Figuur 28).
2. Steek een rolkoevoet met lange steel (⅜" x 12" met schroevendraaierhandgreep wordt aanbevolen) door de achterkant van de messenkooi, het dichtst bij de zijde van de maai-eenheid die u gaat vastdraaien (Figuur 28).
3. Plaats de rolkoevoet tegen de gelaste zijde van de steunplaat van de messenkooi (Figuur 28).

   Opmerking: Steek het breekijzer tussen de bovenkant van de as van de messenkooi en de achterkant van 2 messenkooimessen zodat de messenkooi niet kan bewegen.

   Belangrijk: **Raak de snijrand van de messen niet aan met het breekijzer; dit kan de snijrand beschadigen en/of ervoor zorgen dat het mes te hoog komt te zitten.**

   Belangrijk: **Het inzetstuk aan de linkerkant van het maaidek heeft een linkse schroefdraad. Het inzetstuk aan de rechterkant van het maaidek heeft een rechtse schroefdraad.**

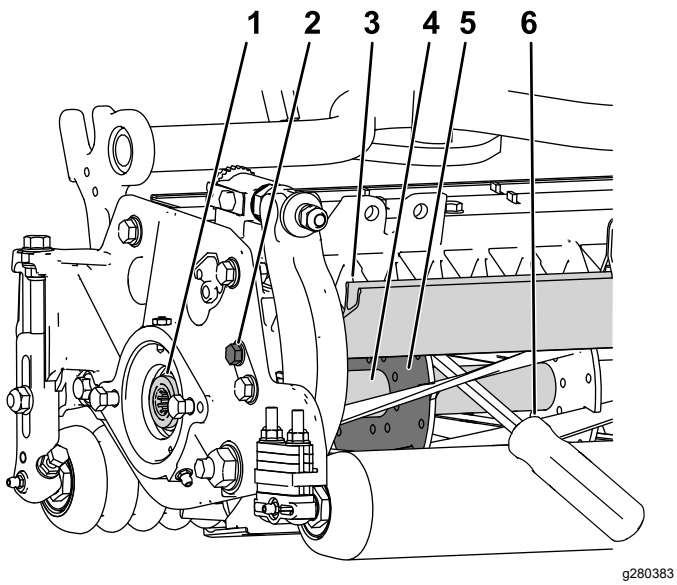

Figuur 28

1. Inzetstuk met schroefdraad voor verwijdering
2. Maak de bout van het scherm los.
3. Achterscherm
4. As van messenkooi
5. Steunplaat van messenkooi
6. Breekijzer aangebracht langs de gelaste zijde van de steunplaat van de messenkooi.

4. Laat de handgreep van het breekijzer rusten tegen de achterrol.
5. Voltooi de verwijdering van het inzetstuk met schroefdraad terwijl u ervoor zorgt dat het breekijzer op zijn plaats blijft zitten. Verwijder daarna het breekijzer.
6. Laat het achterscherm naar beneden zakken en maak de bout van het scherm vast.

De messenkooi tegenhouden om inzetstukken met schroefdraad te monteren

1. Steek een rolkoevoet met lange steel (⅜" x 12" met schroevendraaierhandgreep wordt aanbevolen) door de voorkant van de messenkooi, het dichtst bij de zijde van de maai-eenheid die u gaat vastdraaien (Figuur 29).
2. Plaats het breekijzer tegen de gelaste zijde van de interne versterking van de messenkooi (Figuur 29).

   Opmerking: Het breekijzer moet contact maken met een mes aan de voorkant, de as van de messenkooi en een mes aan de achterzijde van de messenkooi, waardoor die op zijn plaats gehouden wordt.

   Belangrijk: **Raak de snijrand van de messen niet aan met het breekijzer; dit kan de snijrand beschadigen en/of ervoor zorgen dat het mes te hoog komt te zitten.**

   Belangrijk: **Het inzetstuk aan de linkerkant van het maaidek heeft een linkse schroefdraad. Het inzetstuk aan de rechterkant van het maaidek heeft een rechtse schroefdraad.**

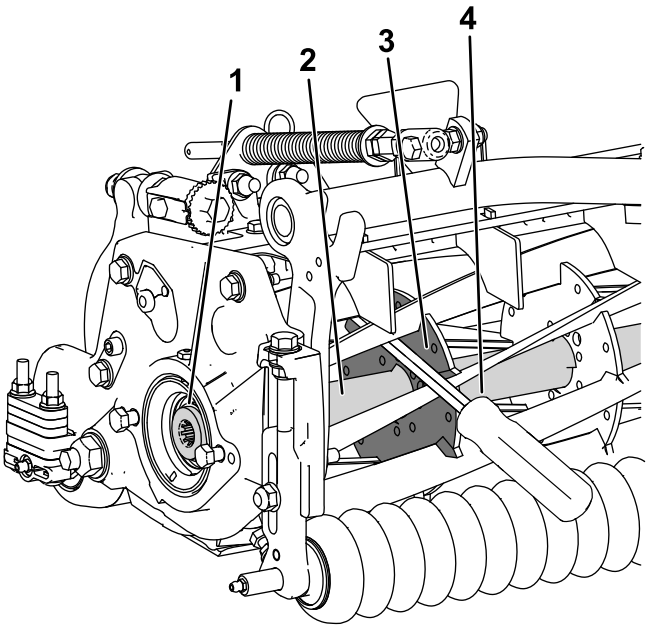

Figuur 29

1. Inzetstuk met schroefdraad voor montage
2. As van messenkooi
3. Gelaste zijde van steunplaat
4. Breekijzer

3. Laat de handgreep van de rolkoevoet rusten tegen de rol

4. Voltooi de montage van het inzetstuk met schroefdraad volgens de montage-instructies van het inzetstuk en de vereiste torsie. Zorg er hierbij voor dat het breekijzer op zijn plaats blijft zitten. Verwijder daarna het breekijzer.

Inbouwverklaring

The Toro Company, 8111 Lyndale Ave. South, Bloomington, MN, VS verklaart dat de volgende eenheid/eenheden voldoet/voldoen aan de vermelde richtlijnen als ze volgens de bijgeleverde instructies gemonteerd worden op bepaalde Toro-machines, zoals beschreven in de relevante conformiteitsverklaringen.

Modelnr.:	Serienr.:	Productbeschrijving	Factuuromschrijving	Algemene omschrijving	Richtlijn
03243	—	Achterrolborstel van 69 cm	27IN RRB ONLY KIT	ARB, 69 cm	2006/42/EG
03246	—	Achterrolborstel van 81 cm	32 IN RRB ONLY KIT	ARB, 81 cm	2006/42/EG

De relevante technische documentatie werd samengesteld in overeenstemming met Deel B van Bijlage VII van richtlijn 2006/42/EG.

Wij beloven op vraag van nationale overheden relevante informatie over deze gedeeltelijk afgewerkte machine over te dragen. Dit zal gebeuren via elektronische weg.

Deze machine mag pas in werking worden gesteld als ze geïntegreerd is in een goedgekeurd Toro model zoals beschreven in het toegevoegde gelijkvormigheidsattest en in overeenstemming met alle instructies, waardoor men ervan kan uitgaan dat ze in overeenstemming is met alle relevante richtlijnen.

Gecertificeerd:



Tom Langworthy
Technisch directeur
8111 Lyndale Ave. South
Bloomington, MN 55420, USA
oktober 12, 2022

Erkende vertegenwoordiger:

Marcel Dutrieux
Manager European Product Integrity
Toro Europe NV
Nijverheidsstraat 5
2260 Oevel
Belgium

UK Declaration of Incorporation

The Toro Company, 8111 Lyndale Ave. South, Bloomington, MN, USA (VS) verklaart dat de volgende eenheid/eenheden voldoet/voldoen aan de vermelde richtlijnen als ze volgens de bijgeleverde instructies gemonteerd worden op bepaalde Toro machines, zoals beschreven in de relevante gelijkvormigheidsattesten.

Modelnr.:	Serienr.:	Productbeschrijving	Factuuromschrijving	Algemene omschrijving	Richtlijn
03243	—	Achterrolborstel van 69 cm	27IN RRB ONLY KIT	ARB, 69 cm	S.I. 2008 nr. 1597
03246	—	Achterrolborstel van 81 cm	32 IN RRB ONLY KIT	ARB, 81 cm	S.I. 2008 nr. 1597

De vereiste technische documentatie is samengesteld in overeenstemming met Schema 10 van S.I. 2008 nr. 1597.

Wij beloven op vraag van nationale overheden relevante informatie over deze gedeeltelijk afgewerkte machine over te dragen. Dit zal gebeuren via elektronische weg.

Deze machine mag pas in werking worden gesteld als ze geïntegreerd is in een goedgekeurd Toro model zoals beschreven in het toegevoegde gelijkvormigheidsattest en in overeenstemming met alle instructies, waardoor men ervan kan uitgaan dat ze in overeenstemming is met alle relevante richtlijnen.

This declaration has been issued under the sole responsibility of the manufacturer.
The object of the declaration is in conformity with relevant UK legislation.

Erkende vertegenwoordiger:

Marcel Dutrieux
Manager European Product Integrity
Toro U.K. Limited
Spellbrook Lane West
Bishop's Stortford
CM23 4BU
United Kingdom



Tom Langworthy
Technisch directeur
8111 Lyndale Ave. South
Bloomington, MN 55420, USA
oktober 12, 2022