Form No. 3456-779 Rev B

Kit spazzola per rullo posteriore da 68 cm e 81 cm

Trattorino serie Reelmaster® 3100-D e 7000-D Edge

Nº del modello 03243

Nº del modello 03246

Istruzioni di installazione

Questo prodotto è conforme a tutte le direttive europee pertinenti. Per maggiori dettagli, consultate la Dichiarazione di incorporazione sul retro di questa pubblicazione.

Installazione

Parti sciolte

Verificate che sia stata spedita tutta la componentistica, facendo riferimento alla seguente tabella.

Procedura	Descrizione	Qté	Uso
1	Non occorrono parti	–	Determinazione della posizione delle spazzole per rullo e dei motori dei cilindri.
2	Alloggiamento della spazzola per rullo	1	Installazione della spazzola per rullo.
	Bullone a esagono incassato (⅜" x 1")	2	
	Gruppo della spazzola per rullo	1	
	Bullone di spallamento	1	
	Gruppo piastra/copricinghia (sinistro)	1	
	Bullone (5/16" x ½")	2	
	Distanziale	1	
	Puleggia motrice	1	
	Bullone a testa flangiata (⅜" x 2")	1	
	Cinghia	1	
	Rondella spessore (come previsto per allineamento cinghia)	1	
	Albero di trasmissione (destro)	1	
	Albero di trasmissione (sinistro)	1	
	Raccordo d'ingrassaggio (90°)	1	
3	Spazzola per altezze di taglio alte (opzionale)	–	Installazione della spazzola per altezze di taglio alte, per altezze superiori a 2,5 cm.

Strumenti e parti aggiuntive

Descrizione	Qté	Uso
Manuale dell'operatore	1	Da leggere prima del montaggio e dell'utilizzo.

Nota: Stabilite i lati sinistro e destro dell'apparato di taglio rispetto alla parte posteriore dello stesso.

© 2026—The Toro® Company
8111 Lyndale Avenue South
Bloomington, MN 55420

Registrate il vostro prodotto presso www.Toro.com.

Traduzione dell'originale (IT)
Stampato negli USA
Tutti i diritti sono riservati

3456-779

Importante: **Il kit spazzola per rullo posteriore è da utilizzare solamente quando si taglia a un'altezza compresa fra 6 e 25 mm. Utilizzate la spazzola per altezze di taglio alte, n. cat. 115-0838 (per apparati di taglio da 69 cm) e n. cat. 115-0849 (per apparati di taglio da 81 cm) in caso di taglio di altezze comprese tra 2,5 e 5,1 cm. Fate riferimento a Montaggio della spazzola per altezze di taglio alte.**

Nota: Se intendete montare sia un kit groomer universale sia un kit spazzola per rullo posteriore sull'apparato di taglio, ordinate il kit spazzola per rullo posteriore (Modello 03242) idoneo all'utilizzo con un kit groomer universale.

Il kit spazzola per rullo posteriore modello 03243 può essere utilizzato con i seguenti dispositivi:

- Apparati di taglio Reelmaster 3100 modelli 03188, 03189, 03190 e 03192
- Apparati di taglio Reelmaster 7000 modelli 03721 e 03722

Il kit spazzola per rullo posteriore modello 03246 può essere utilizzato con i seguenti dispositivi:

- Reelmaster 3100 con apparati di taglio modello 03191
- Reelmaster 7000 con apparati di taglio modello 03727

1

Determinazione dell'orientamento delle spazzole per rullo

Non occorrono parti

Procedura

Utilizzate Figura 1 per determinare la posizione delle spazzole per rullo e dei motori dei cilindri per una macchina Reelmaster 3100-D e Figura 2 per una macchina Reelmaster 7000-D.

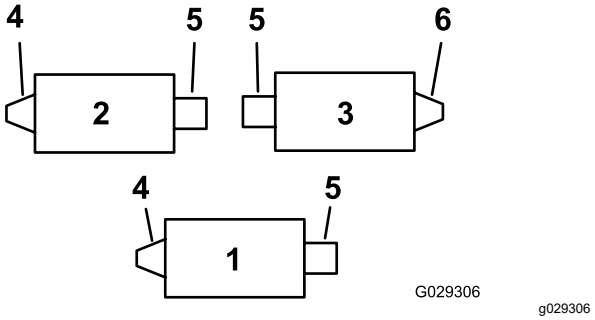

Figura 1

Reelmaster 3100-D

1. Apparato di taglio n. 1
2. Apparato di taglio n. 2
3. Apparato di taglio n. 3
4. Gruppo di trasmissione spazzola per rullo di sinistra
5. Motore del cilindro
6. Gruppo di trasmissione spazzola per rullo di destra

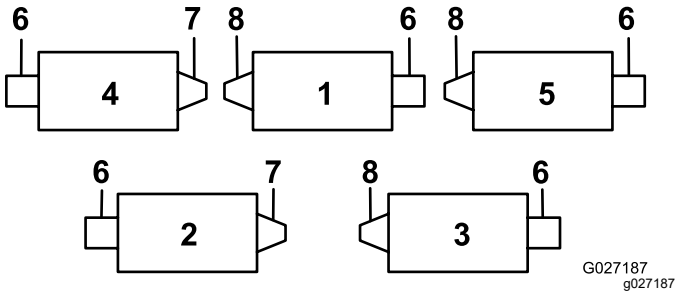

Figura 2

Reelmaster 7000-D

1. Apparato di taglio n. 1
2. Apparato di taglio n. 2
3. Apparato di taglio n. 3
4. Apparato di taglio n. 4
5. Apparato di taglio n. 5
6. Motore del cilindro
7. Gruppo di trasmissione spazzola per rullo di destra
8. Gruppo di trasmissione spazzola per rullo di sinistra

2

Installazione della spazzola per rullo

Parti necessarie per questa operazione:

1	Alloggiamento della spazzola per rullo
2	Bullone a esagono incassato (⅜" x 1")
1	Gruppo della spazzola per rullo
1	Bullone di spallamento
1	Gruppo piastra/copricinghia (sinistro)
2	Bullone (5/16" x ½")
1	Distanziale
1	Puleggia motrice
1	Bullone a testa flangiata (⅜" x 2")
1	Cinghia
1	Rondella spessore (come previsto per allineamento cinghia)
1	Albero di trasmissione (destro)
1	Albero di trasmissione (sinistro)
1	Raccordo d'ingrassaggio (90°)

Preparazione della macchina

1. Parcheggiate la macchina su una superficie piana e inserite il freno di stazionamento.
2. Verificate che gli apparati di taglio siano disinseriti.
3. Spegnete il motore ed estraete la chiave.
4. Togliete gli elementi di taglio dalla macchina.

Importante: **Controllate che sull'apparato di taglio siano impostati l'altezza di taglio e l'assetto desiderati. Se richiesto effettuate le regolazioni secondo il *Manuale dell'operatore* prima di installare il kit.**

Installazione dell'albero di trasmissione

1. Fermate il cilindro; fate riferimento a Fissaggio del cilindro per la rimozione degli inserti filettati (pagina 14).
2. Rimuovete l'inserto filettato dell'apparato di taglio per la trasmissione della spazzola per rullo posteriore (Figura 1 e Figura 2) ed eliminatelo (Figura 3).

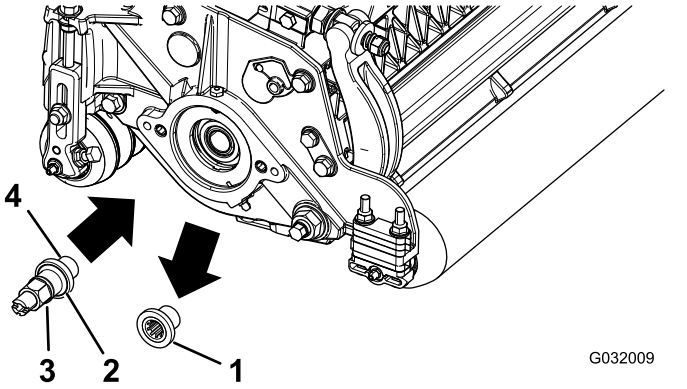

Figura 3

1. Inserto filettato (inserto sinistro mostrato)
2. L'inserto sinistro presenta una scanalatura sulla superficie dell'inserto qui.
3. Albero di trasmissione
4. Applicate qui il frenafiletti.

Nota: Gli inserti sinistrorsi sono presenti sugli apparati di taglio 1 e 2 Reelmaster 3100 (Figura 1) e sugli apparati di taglio 1, 3 e 5 Reelmaster 7000 (Figura 2).

3. Fermate il cilindro; fate riferimento a Fissaggio del cilindro per il montaggio degli inserti filettati (pagina 15).
4. Applicate un composto frenafiletti sulle filettature dell'albero di trasmissione (Figura 3) e montate l'albero di trasmissione, serrandolo a 115–128 N·m.

Nota: L'utilizzo di una pistola a impulsi non è sufficiente a garantire un montaggio adeguato. Il mancato serraggio opportuno dell'albero di trasmissione può determinare lo svitamento del gruppo durante il funzionamento.

Montaggio dell'orientamento della spazzola per rulli

1. Verificate che l'O-ring venga montato nell'alloggiamento della spazzola per rulli (Figura 4).

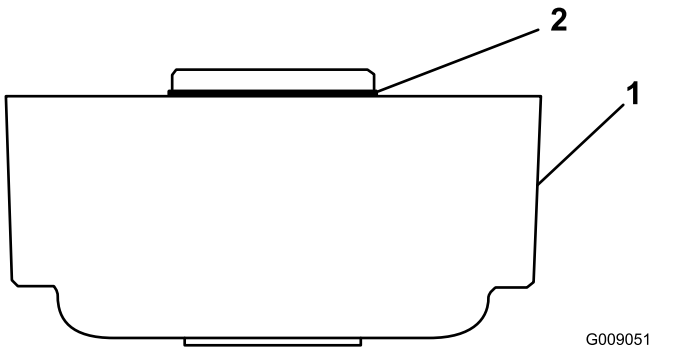

Figura 4

1. Alloggiamento della spazzola per rullo
2. O-ring

2. Applicate del grasso sulle filettature dei 2 bulloni a esagono incassato (⅜" x 1").
3. Montate l'alloggiamento della spazzola per rullo sull'alloggiamento del cuscinetto del cilindro con 2 bulloni a esagono incassato; fate riferimento a Figura 5.

   Nota: Posizionate l'alloggiamento della spazzola per rullo in modo che il foro filettato sia posizionato verso la parte anteriore dell'apparato di taglio.

   Nota: Verificate che l'O-ring venga montato correttamente nell'alloggiamento della spazzola per rulli.

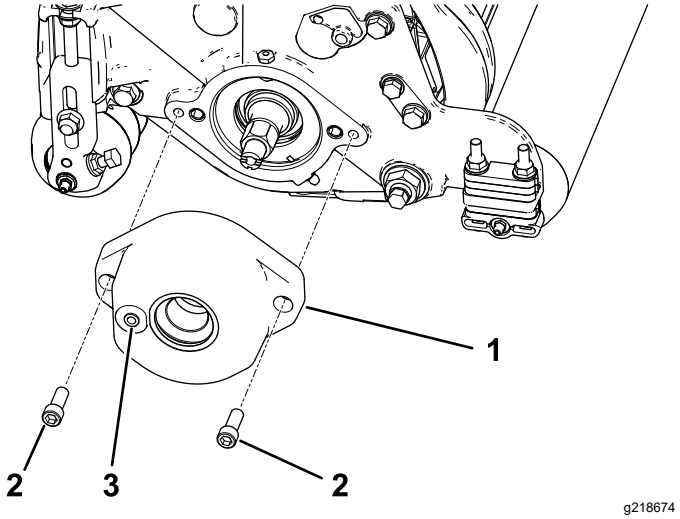

Figura 5

1. Alloggiamento della spazzola per rulli
2. Bullone a esagono incassato (applicate del grasso sulle filettature)
3. Foro filettato

Riposizionamento del gruppo puleggia tendicinghia (solo per trasmissioni destrorse)

Nota: Le trasmissioni destrorse sono presenti sull'apparato di taglio 3 Reelmaster 3100 (Figura 1) e sugli apparati di taglio 2 e 4 Reelmaster 7000 (Figura 2).

Per le trasmissioni delle spazzole per rullo posteriore di destra (Figura 1 e Figura 2), invertite il gruppo puleggia tendicinghia per il montaggio sull'estremità **destra** dell'apparato di taglio (Figura 6), come segue:

1. rimuovete il gruppo puleggia tendicinghia dall'estremità sinistra dell'apparato di taglio e montatelo sul foro inferiore nella piastra della spazzola all'estremità destra dell'apparato di taglio (Figura 6).

   Nota: La puleggia tendicinghia deve ruotare liberamente; non serrate eccessivamente il dado di bloccaggio sul bullone orientabile del tendicinghia.

2. Rimuovete il bullone a testa tonda e il dado e riposizionateli sul foro superiore precedentemente occupato dal gruppo puleggia tendicinghia (Figura 6).

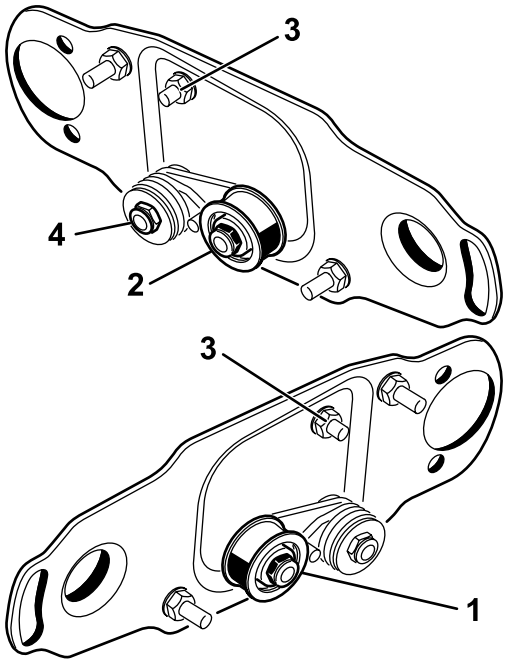

g351961

Figura 6

1. Installazione della puleggia tendicinghia per l'estremità sinistra del cilindro (in dotazione con il kit)
2. Installazione della puleggia tendicinghia per l'estremità destra del cilindro
3. Bullone a testa tonda e dado
4. Non serrate eccessivamente questo dado di bloccaggio.

Rimozione del tappo di spurgo del coprispazzola

Togliete solo il tappo di spurgo inferiore (Figura 7) dai coprispazzola. Questo consente l'eliminazione dell'umidità in prossimità della cinghia.

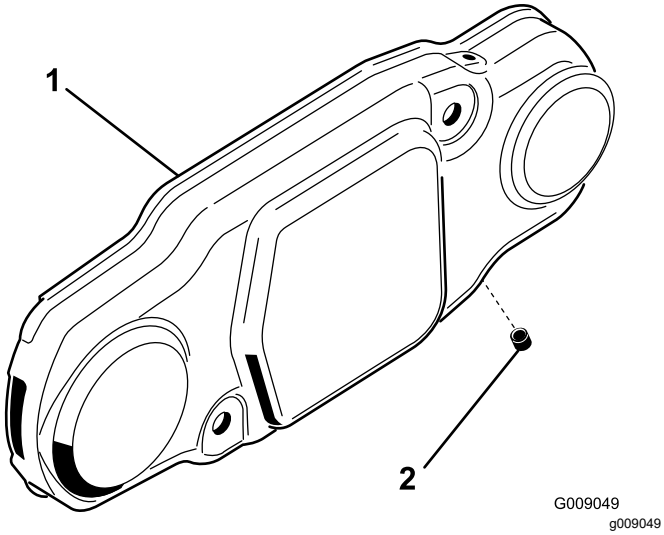

Figura 7

1. Coprispazzola
2. Tappo di spurgo inferiore

Installazione del gruppo della spazzola per rullo

1. Rimuovete il raccordo d'ingrassaggio per il rullo dal lato dell'elemento di taglio provvisto di alloggiamento della spazzola per rulli (Figura 9).

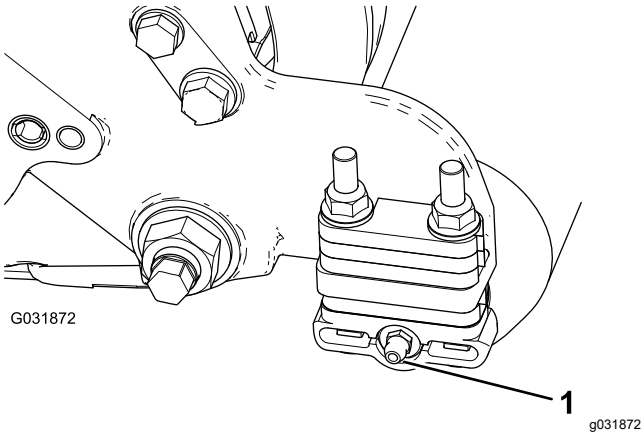

Figura 8

1. Raccordo d'ingrassaggio

2. Montate il raccordo di ingrassaggio a 90° in modo che sia rivolto all'indietro (Figura 8).

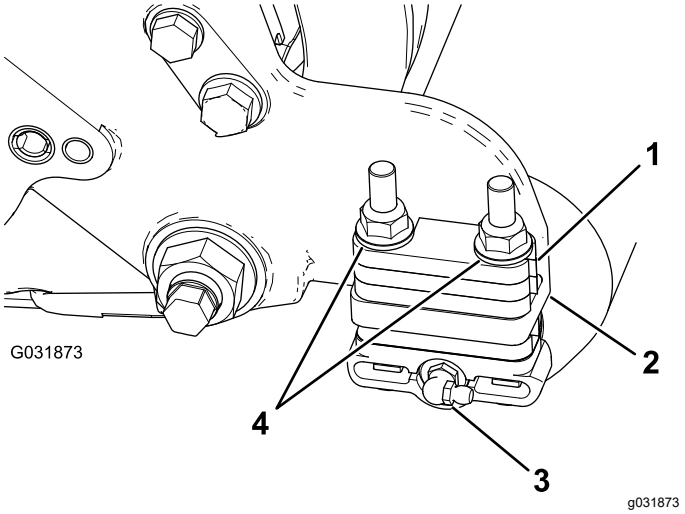

Figura 9

1. Distanziale, 6 mm
2. Flangia di montaggio piastra laterale
3. Raccordo d'ingrassaggio 90°
4. Dadi di bloccaggio flangiati (da rimuovere)

3. Togliete i 2 dadi di bloccaggio flangiati fissando ogni staffa del rullo alle piastre laterali (Figura 9).

   Nota: Non togliete i bulloni. **Togliete anche tutti i distanziali da 6 mm situati sulla parte superiore della flangia di montaggio della piastra laterale.**

4. Posizionate le staffe di montaggio del gruppo spazzola per rulli di sinistra o destra sui bulloni della staffa per rulli (Figura 10).

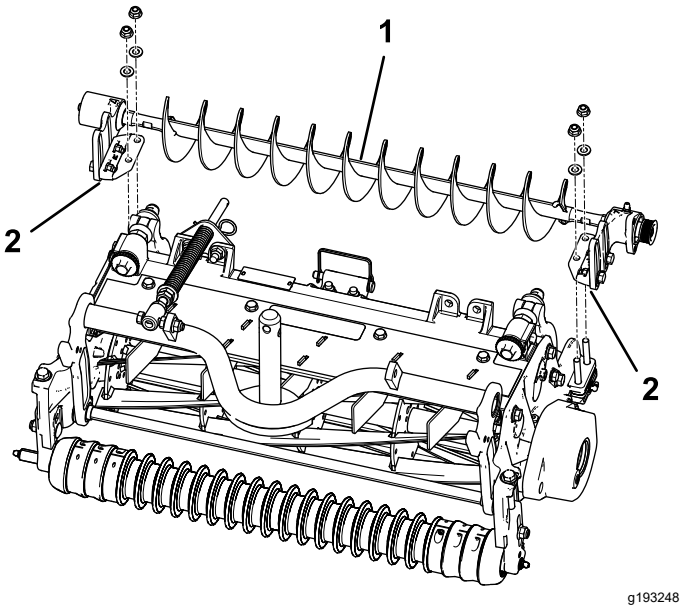

Figura 10

1. Gruppo spazzola per rullo di sinistra
2. Staffa di montaggio della spazzola per rullo

Importante: **Montate le staffe di montaggio del gruppo spazzola per rulli direttamente sulla superficie superiore della flangia di montaggio della piastra laterale dell'apparato di taglio.** ***Non inserite distanziali tra le staffe di montaggio della spazzola per rullo e le flange di montaggio della piastra laterale.*** **Conservate i distanziali supplementari da 6 mm per eventuali utilizzi futuri.**

5. Fissate le staffe di montaggio del gruppo spazzola alle piastre laterali dell'apparato di taglio con i dadi rimossi in precedenza.

Installazione della piastra della spazzola per rullo

1. Fate scorrere ogni guarnizione verso l'esterno fino a creare un leggero contatto tra le guarnizioni a labbro e ogni alloggiamento dei cuscinetti (Figura 11).

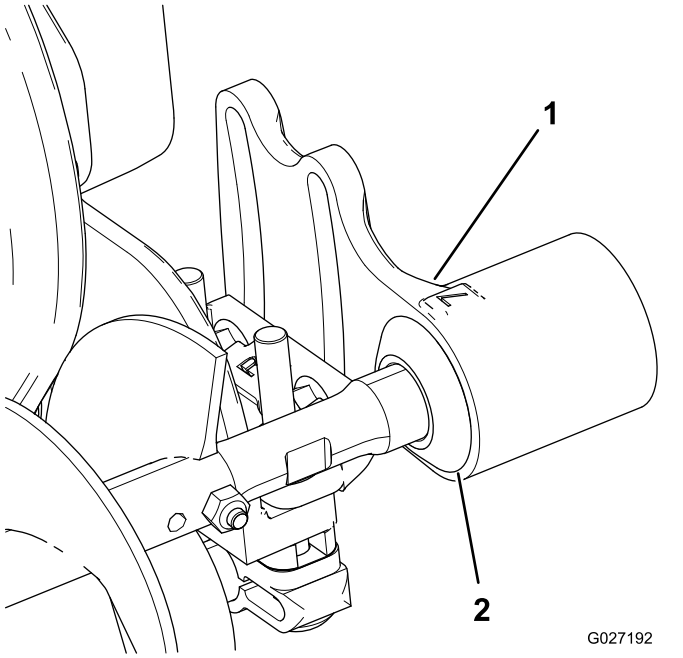

Figura 11

1. Alloggiamento del cuscinetto
2. Guarnizione

2. Applicate un velo di grasso sul diametro interno del gommino nell'alloggiamento della spazzola per rulli (Figura 12).

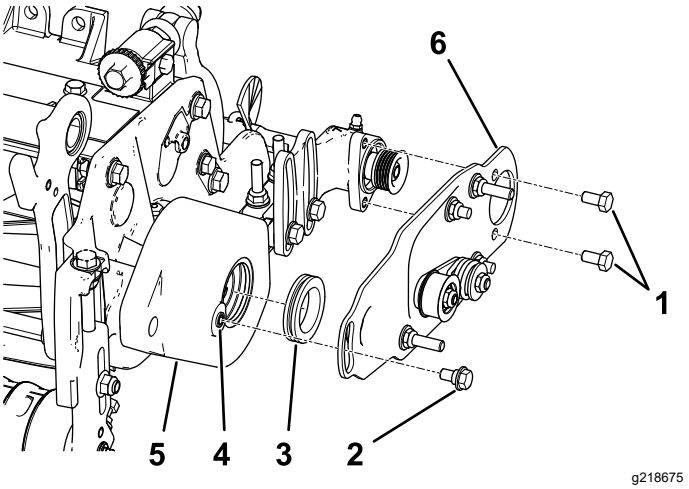

Figura 12

1. Bullone
2. Bullone di spallamento
3. Gommino
4. Usate una punta 5/16"–18 per rimuovere la vernice dalle filettature prima di avvitare il bullone di spallamento.
5. Alloggiamento della spazzola per rulli
6. Gruppo piastra orientabile della spazzola per rulli

3. Montate la piastra orientabile della spazzola per rulli di sinistra o destra (Figura 12).

   Nota: Quando inserite la sporgenza sulla piastra orientabile nel gommino presente nell'alloggiamento della spazzola per rullo, verificate che il gommino rimanga correttamente inserito nell'alloggiamento. La piastra orientabile della spazzola per rulli è inserita correttamente quando l'anello di gomma non incontra resistenza e si muove liberamente.

   Nota: Verificate che il gruppo puleggia tendicinghia sia installato in basso come mostrato nella Figura 12.

4. Applicate il frenafiletti sui 2 bulloni (5/16" x ½") e utilizzateli per montare la piastra della spazzola sull'alloggiamento del cuscinetto della spazzola per rulli (Figura 12).

   Nota: Serrate i bulloni a un valore compreso tra 20 e 26 N·m.

5. Usate una punta 5/16"–18 per rimuovere la vernice dalle filettature nell'alloggiamento della spazzola per rulli prima di avvitare il bullone di spallamento (Figura 12).

   Importante: **La mancata pulizia delle filettature prima di avvitare il bullone di spallamento potrebbe provocare la rottura del bullone.**

6. Applicate il frenafiletti sul bullone di spallamento (Figura 12).

7. Con il bullone di spallamento, fissate la piastra della spazzola sull'alloggiamento della spazzola per rullo (Figura 12).

   Nota: Serrate il bullone a un valore compreso tra 20 e 25 N·m.

   Nota: Il bullone di spallamento non dovrebbe bloccare la piastra all'alloggiamento.

8. Verificate che la piastra della spazzola per rulli sia parallela alla piastra laterale dell'apparato di taglio. Se non è parallela, procedete come segue.

   A. Allentate i 2 dadi di bloccaggio flangiati che fissano la staffa di montaggio della spazzola per rullo alla piastra laterale dell'apparato di taglio (Figura 13).

   B. Girate l'alloggiamento del cuscinetto della spazzola per rullo fin quando la piastra della spazzola non risulta parallela alla piastra laterale dell'apparato di taglio (Figura 13).

   C. Serrate i 2 dadi di bloccaggio flangiati che fissano la staffa di montaggio della spazzola per rullo alla piastra laterale dell'apparato di taglio (Figura 13).

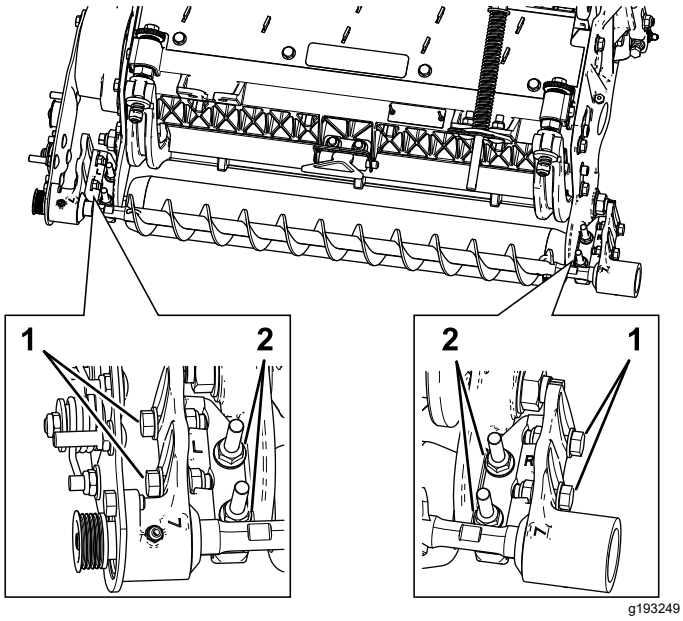

Figura 13

1. Allentate questi bulloni per il posizionamento della spazzola per rullo.
2. Allentate questi dadi per il posizionamento parallelo della piastra della spazzola per rullo.

Posizionamento della spazzola per rullo

1. Allentate i 2 bulloni che fissano ciascun alloggiamento del cuscinetto della spazzola per rulli alla staffa di montaggio della spazzola per rulli (Figura 13).

   Nota: I bulloni devono essere lenti di fabbrica.

2. Posizionate la spazzola per rullo in modo che tocchi o appoggi appena sul rullo posteriore (Figura 14).

   Importante: **L'albero della spazzola per rulli non deve toccare la piastra laterale dell'apparato di taglio.**

   Importante: **Un contatto eccessivo con il rullo provocherà un'usura prematura della spazzola.**

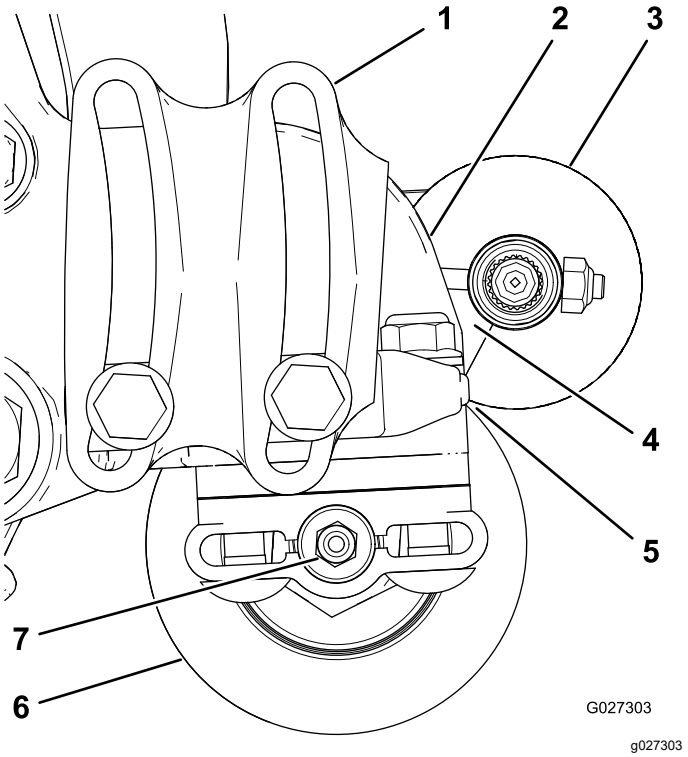

Figura 14

1. Alloggiamento dei cuscinetti (alcune parti non sono illustrate)
2. Piastra laterale
3. Spazzola per rullo
4. Assicuratevi che vi sia gioco sufficiente.
5. Contatto leggero
6. Rullo posteriore
7. Raccordo d'ingrassaggio

Nota: L'albero della spazzola per rullo deve essere parallelo al rullo posteriore.

Importante: **Posizionate entrambi gli alloggiamenti dei cuscinetti della spazzola per rulli in modo che siano paralleli al terreno, per garantire il gioco per il raccordo di ingrassaggio del rullo posteriore.**

3. Serrate i 2 bulloni che fissano ciascun alloggiamento del cuscinetto della spazzola per

rulli alle staffe di montaggio della spazzola per rulli.

Montaggio della puleggia motrice

1. Inserite il distanziale sull'albero dell'alloggiamento del cuscinetto (Figura 15).
2. Inserite la puleggia motrice nel distanziale e sull'albero di trasmissione (Figura 15).

   Nota: Verificate che le linguette della puleggia siano inserite nella scanalatura dell'albero di trasmissione.
3. Fissate la puleggia all'albero di trasmissione con un bullone a testa flangiata (⅜ x 2"); fate riferimento alla Figura 15.

   Nota: Serrate il bullone a 47–54 N·m.

   Importante:* Se il bullone *non* è debitamente serrato *si allenterà.

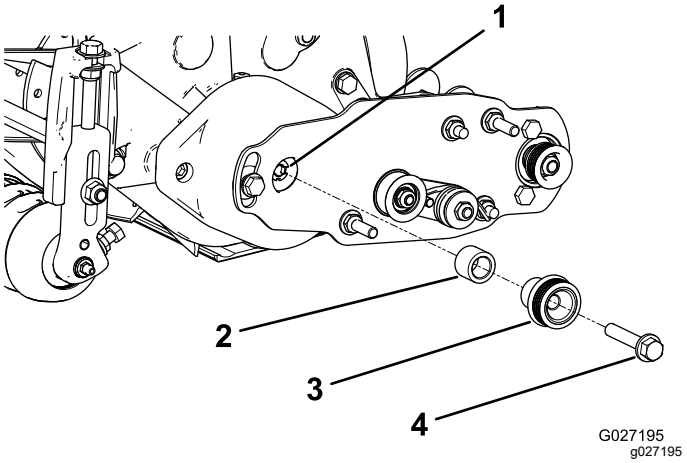

Figura 15

1. Albero di trasmissione
2. Distanziale
3. Puleggia motrice
4. Bullone a testa flangiata – serrate a 47–54 N·m

Montaggio della cinghia

1. Montate la cinghia sulle pulegge come segue:
   - Avvolgete la cinghia intorno alla puleggia **motrice** e successivamente intorno alla parte superiore della puleggia tendicinghia (Figura 16).

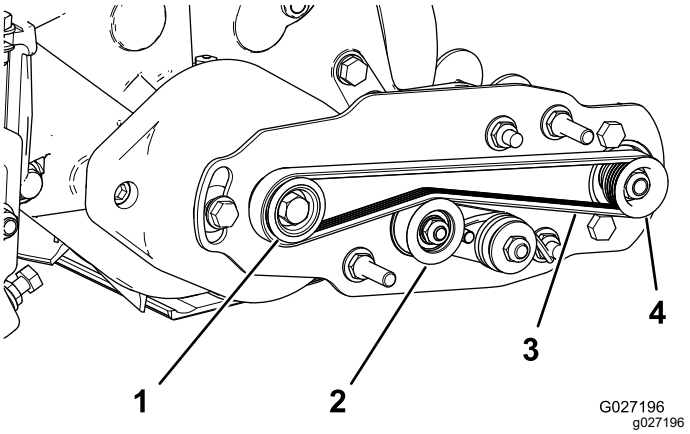

Figura 16

1. Puleggia motrice
2. Gruppo della puleggia tendicinghia
3. Cinghia
4. Puleggia condotta

   - Avviate la cinghia sulla puleggia **condotta** (Figura 17).
   - Utilizzate una chiave a tubo di profondità (9/16") per ruotare il gruppo spazzola e guidare la cinghia sulla puleggia condotta (Figura 17).

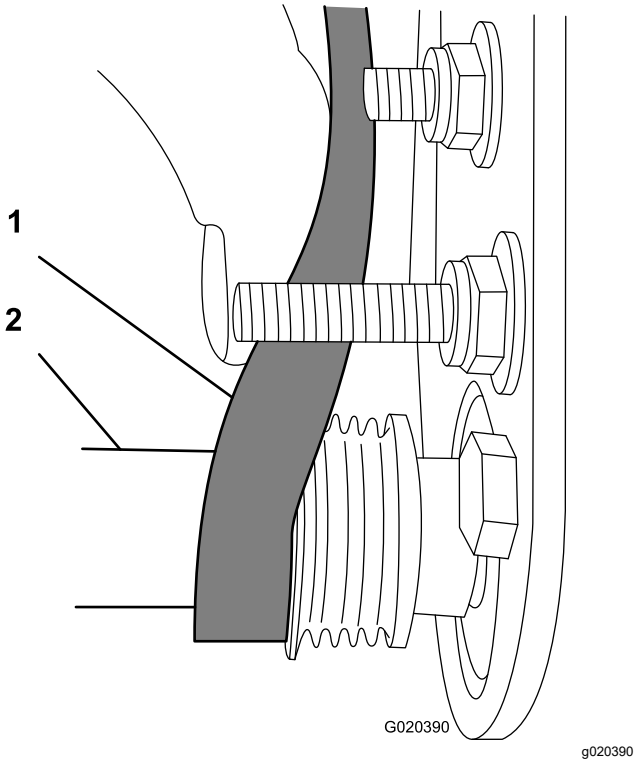

Figura 17

1. Cinghia
2. Chiave a tubo di profondità (9/16")

***Importante:* Verificate che le nervature della cinghia siano inserite correttamente nelle**

gole di ciascuna puleggia e che la cinghia sia al centro della puleggia tendicinghia.

2. Premete sulla puleggia tendicinghia per assicurarvi che il gruppo della puleggia tendicinghia si muova liberamente.

Completamento dell'installazione

1. Verificate l'allineamento della cinghia e delle pulegge come segue:
   - La cinghia deve essere tesa (installata) correttamente prima di controllare l'allineamento.
   - Appoggiate un regolo sulla superficie esterna della puleggia **motrice** (Figura 18). **Non** appoggiate il regolo sulla puleggia motrice e la puleggia condotta.
   - Le superfici esterne della puleggia motrice e della puleggia condotta devono essere allineate entro 0,76 mm.
   - Se le pulegge non sono allineate, fate riferimento a Controllo dell'allineamento della puleggia (pagina 12).
   - Se le pulegge sono allineate, procedete con il montaggio.
   - **Non** utilizzate la puleggia tendicinghia per controllare l'allineamento.

   Importante: **Se le pulegge non sono correttamente allineate, la cinghia può usurarsi anzitempo.**

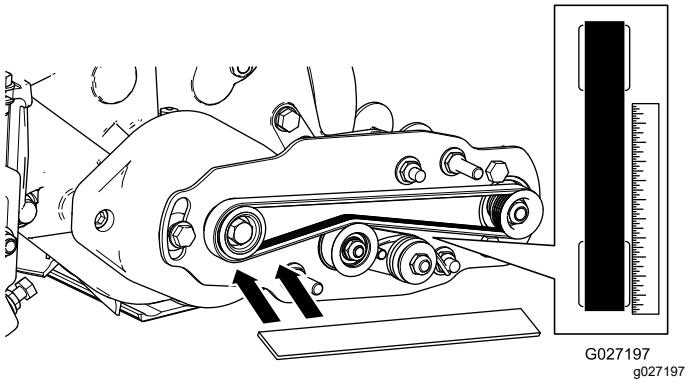

Figura 18

2. Fate scorrere il copricinghia sui bulloni di montaggio e fissatelo con 2 dadi flangiati (Figura 19).

   Importante: **Non serrate eccessivamente i dadi, per non danneggiare il carter.**

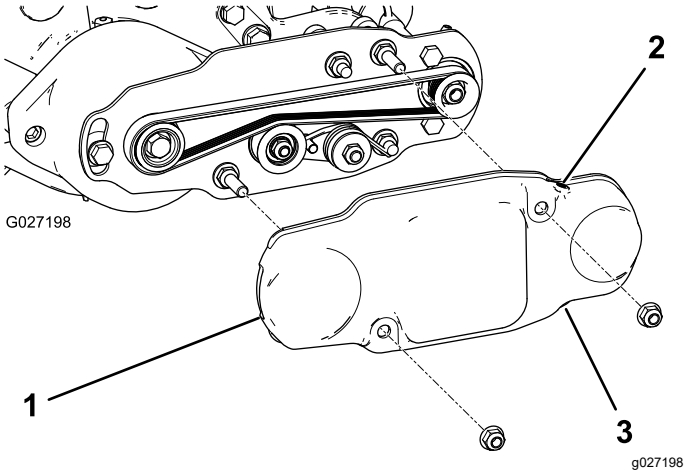

Figura 19

1. Copricinghia
2. Viti di fermo installate.
3. Viti di fermo rimosse.

3. Lubrificate i raccordi d'ingrassaggio su ogni alloggiamento del cuscinetto della spazzola per rulli utilizzando grasso a base di litio n. 2 (Figura 20). Rimuovete il grasso in eccesso, in particolare intorno alle guarnizioni.

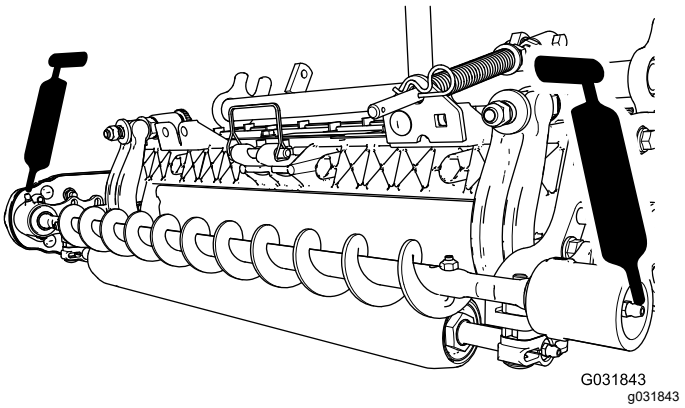

Figura 20

3

Installazione della spazzola per altezze di taglio alte(Opzionale)

(Opzionale)

Parti necessarie per questa operazione:

–	Spazzola per altezze di taglio alte (opzionale)

Procedura

Installate la spazzola per altezze di taglio alte (venduta separatamente) in caso di altezza di taglio pari o superiore a 2,5 cm (5 o più distanziali installati sotto il cuscinetto della piastra laterale).

1. Se sull'apparato di taglio è installata una spazzola per rulli, togliete i 2 bulloni, le rondelle e i dadi che fissano l'alloggiamento del cuscinetto secondario alla staffa di montaggio dell'alloggiamento del cuscinetto (Figura 21 e Figura 22).

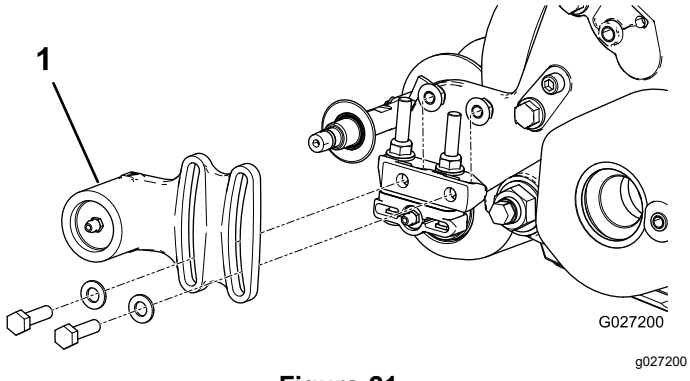

Figura 21

1. Alloggiamento del cuscinetto secondario

2. Fate scorrere l'alloggiamento del cuscinetto secondario e la guarnizione fino a estrarle dall'albero della spazzola (Figura 22).

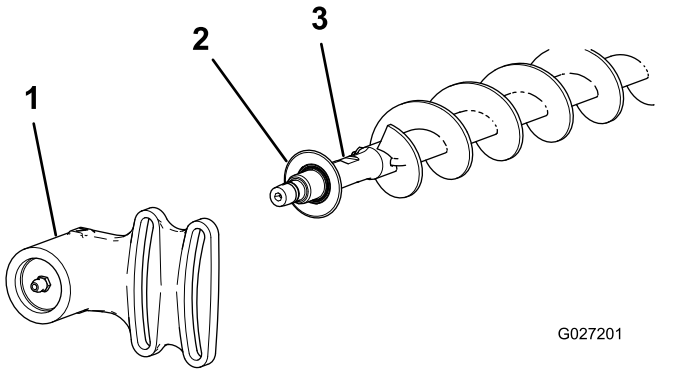

Figura 22

1. Alloggiamento del cuscinetto secondario
2. Guarnizione
3. Albero della spazzola

3. Togliete i 2 bulloni a J e i dadi (Figura 23).
4. Fate scorrere la spazzola esistente fino ad estrarla dall'albero (Figura 23).
5. Allentate i 2 bulloni, le rondelle e i dadi che fissano l'alloggiamento del cuscinetto di comando alla staffa di montaggio dell'alloggiamento del cuscinetto (Figura 23).
6. Fate scorrere la spazzola per altezze di taglio alte sull'albero della spazzola (Figura 23).
7. Bloccare la spazzola sull'albero con 2 bulloni a J e i dadi precedentemente rimossi (Figura 23).

   Importante: **Inserite le estremità filettate dei bulloni a J nei fori esterni dell'albero della spazzola mentre agganciate le estremità ad uncino dei bulloni ai fori interni.**

8. Serrate i dadi di bloccaggio dei bulloni a J tra 2 e 3 N·m.

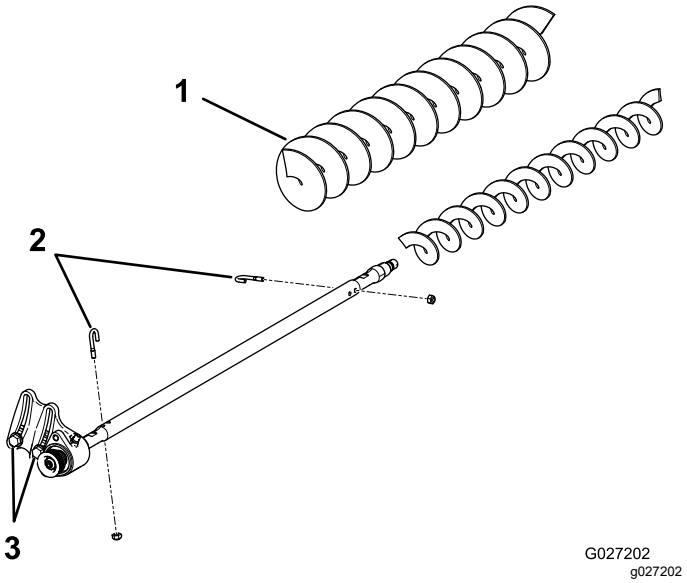

Figura 23

1. Spazzola per altezze di taglio alte
2. Bulloni a J
3. Allentate questi bulloni.

9. Installate la guarnizione e l'alloggiamento del cuscinetto secondario sull'albero della spazzola (Figura 22).
10. Montate l'alloggiamento del cuscinetto secondario sulla staffa di montaggio dell'alloggiamento del cuscinetto con i 2 bulloni, le rondelle e i dadi precedentemente rimossi.

    Nota: Attenzione a non lasciare cadere la molla di tenuta.
11. Serrate i 2 bulloni, le rondelle e i dadi che fissano l'alloggiamento del cuscinetto di comando alla staffa di montaggio dell'alloggiamento del cuscinetto.

Manutenzione

- Assicuratevi che la spazzola sia parallela al rullo con un gioco di 1,5 mm per assicurare un contatto leggero.
- Lubrificate i raccordi ogni 50 ore e dopo ogni lavaggio.
- Quando sostituite una spazzola per rullo, serrate i bulloni a J a un valore compreso tra 2 e 3 N·m.
- Quando sostituite la puleggia condotta dell'albero della spazzola, serrate il dado ad un valore compreso tra 37 e 45 N·m.
- Quando sostituite la puleggia motrice della spazzola, applicate un composto frenafiletti rimovibile e serrate il bullone a 47–54 N·m.

Nota: La spazzola per rullo, il cuscinetto della puleggia tendicinghia e la cinghia sono considerati articoli di consumo.

Controllo dell'allineamento della puleggia

1. Prendete nota della direzione in cui la puleggia deve muoversi.

   Nota: La puleggia condotta (all'albero della spazzola per rullo) può spostarsi in dentro o in fuori (Figura 24).

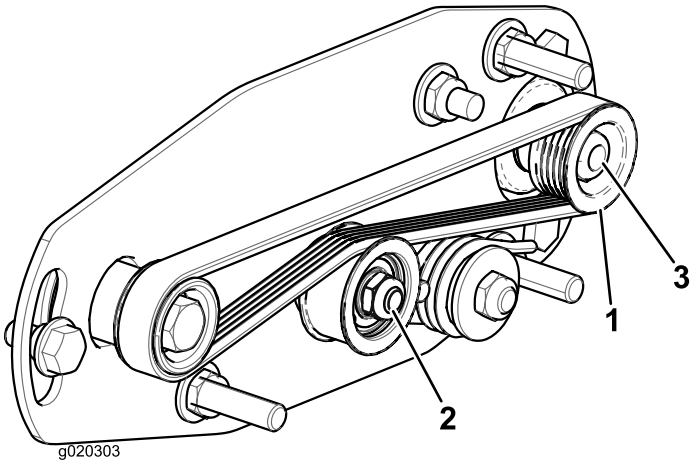

Figura 24

1. Puleggia condotta
2. Gruppo puleggia tendicinghia
3. Dado della puleggia condotta

2. Mentre fate ruotare il cilindro, che farà ruotare a sua volta la puleggia motrice, fate leva sulla cinghia per staccarla dalla puleggia motrice (Figura 24)

Nota: Indossate un guanto imbottito o utilizzate uno straccio spesso per girare il cilindro.

3. Togliete il dado di bloccaggio che fissa la puleggia condotta all'albero della spazzola (Figura 24 o Figura 25).

   Nota: Utilizzate una chiave dinamometrica da ½" sulle sezioni piane dell'albero della spazzola per rullo per impedirne la rotazione.

4. Rimuovete la puleggia condotta dall'albero (Figura 25).

5. Se occorre spostare in fuori la puleggia, aggiungete una rondella dello spessore di 0,8 mm (Figura 25).

   Nota: Se occorre spostare la puleggia verso l'interno, togliete la rondella esistente dello spessore di 0,8 mm.

6. Installate la puleggia condotta.

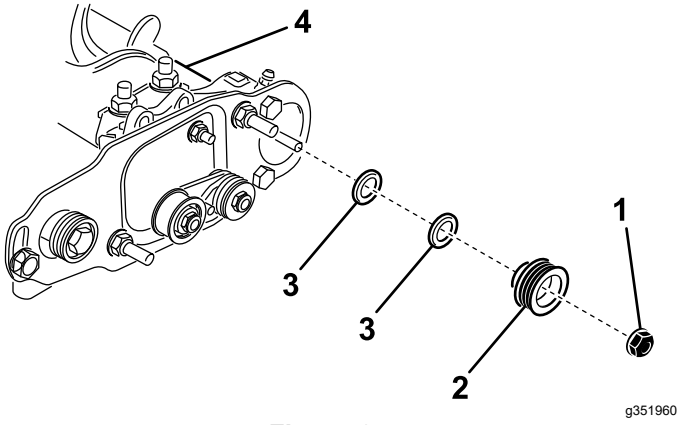

Figura 25

1. Dado di bloccaggio
2. Puleggia condotta
3. Rondella – spessore di 0,8 mm
4. Sezioni piane dell'albero della spazzola

7. Tenendo ferme le sezioni piane dell'albero della spazzola, fissate la puleggia condotta sull'albero con il dado flangiato (⅜"–16) precedentemente rimosso.

   Nota: Posizionate il dado di bloccaggio e serrate a un valore compreso tra 36 e 45 N·m.

8. Montate la cinghia sulle pulegge come segue:

   A. Avvolgete la cinghia intorno alla puleggia **motrice** e successivamente intorno alla parte superiore della puleggia tendicinghia (Figura 26).

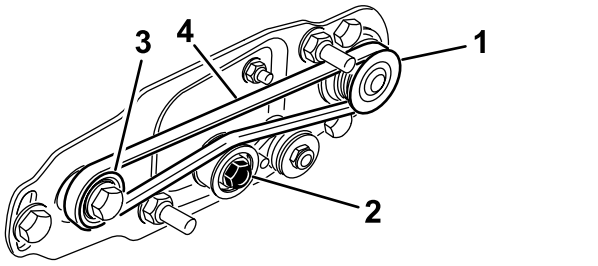

Figura 26

1. Puleggia condotta
2. Gruppo della puleggia tendicinghia
3. Puleggia motrice
4. Cinghia

   B. Avviate la cinghia sulla puleggia **condotta** (Figura 26).

   C. Utilizzate una chiave a tubo di profondità (9/16") per ruotare il gruppo spazzola e guidare la cinghia sulla puleggia condotta (Figura 27).

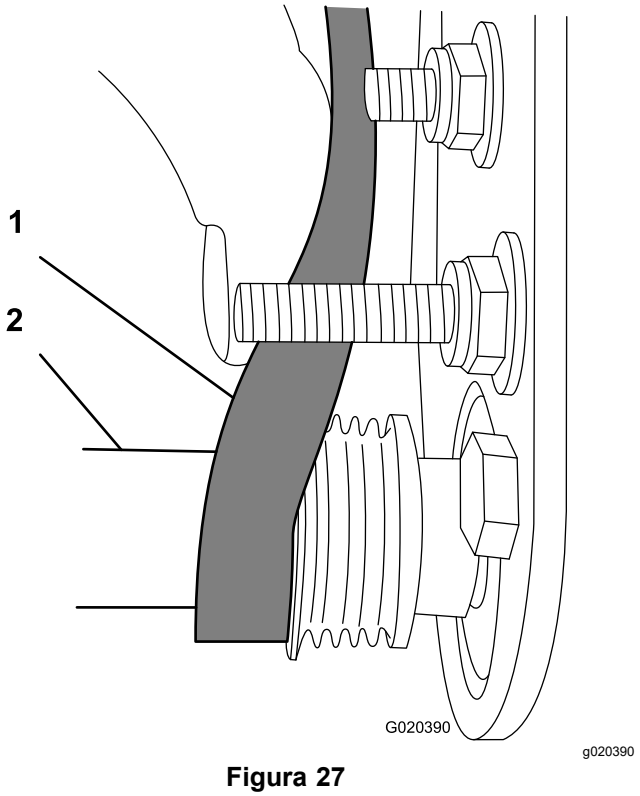

Figura 27

1. Cinghia
2. Chiave a tubo di profondità (9/16")

Importante: **Verificate che le nervature della cinghia siano inserite correttamente nelle gole di ciascuna puleggia e che la cinghia sia al centro della puleggia tendicinghia.**

9. Controllate nuovamente l'allineamento della puleggia e ripetete la procedura se necessario.

Fissaggio del cilindro

⚠ AVVERTENZA

Le lame del cilindro di taglio sono affilate e possono amputare mani e piedi.

- **Tenete mani e piedi fuori dal cilindro.**
- **Assicuratevi che il cilindro sia fermato prima di effettuarne la manutenzione.**

Fissaggio del cilindro per la rimozione degli inserti filettati

1. Allentate il bullone del deflettore sul lato sinistro dell'apparato di taglio e sollevate il deflettore posteriore (Figura 28).
2. Inserite un piede di porco con manico lungo (⅜" x 12") raccomandato, con manico a cacciavite) attraverso la parte posteriore del cilindro di taglio, più vicino al lato dell'apparato di taglio da serrare (Figura 28).
3. Posizionate il piede di porco contro il lato di saldatura della piastra di supporto del cilindro (Figura 28).

   Nota: Inserite il piede di porco tra la parte superiore dell'albero del cilindro e le parti posteriori di 2 lame del cilindro, in modo che il cilindro non si muova.

   Importante: **Evitate il contatto del tagliente di qualsiasi lama con il piede di porco; ciò può danneggiare il tagliente e/o causare una lama alta.**

   Importante: **L'inserto a sinistra dell'apparato di taglio è sinistrorso. L'inserto a destra dell'apparato di taglio è destrorso.**

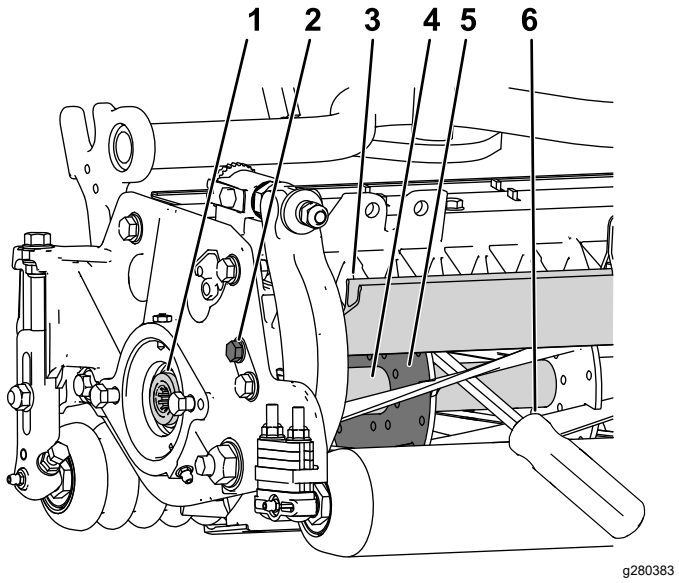

Figura 28

1. Inserto filettato per la rimozione
2. Allentate il bullone del deflettore.
3. Deflettore posteriore
4. Albero del cilindro
5. Piastra di supporto del cilindro
6. Piede di porco inserito lungo il lato di saldatura della piastra di supporto del cilindro.

4. Appoggiate il manico del piede di porco contro il rullo posteriore.
5. Completate la rimozione dell'inserto filettato assicurandovi che il piede di porco rimanga in posizione, quindi rimuovete il piede di porco.
6. Abbassate il deflettore posteriore e serrate il bullone del deflettore.

Fissaggio del cilindro per il montaggio degli inserti filettati

1. Inserite un piede di porco con manico lungo (⅜" x 12" raccomandato, con manico a cacciavite) attraverso la parte anteriore del cilindro di taglio, più vicino al lato dell'apparato di taglio da serrare (Figura 29).
2. Posizionate il piede di porco contro il lato di saldatura del rinforzo del cilindro di taglio interno (Figura 29).

   Nota: Il piede di porco deve essere a contatto con la lama nella parte anteriore, con l'albero del cilindro e una lama nella parte posteriore del cilindro, bloccandolo in posizione.

   Importante: **Evitate il contatto del tagliente di qualsiasi lama con il piede di porco; ciò può danneggiare il tagliente e/o causare una lama alta.**

   Importante: **L'inserto a sinistra dell'apparato di taglio è sinistrorso. L'inserto a destra dell'apparato di taglio è destrorso.**

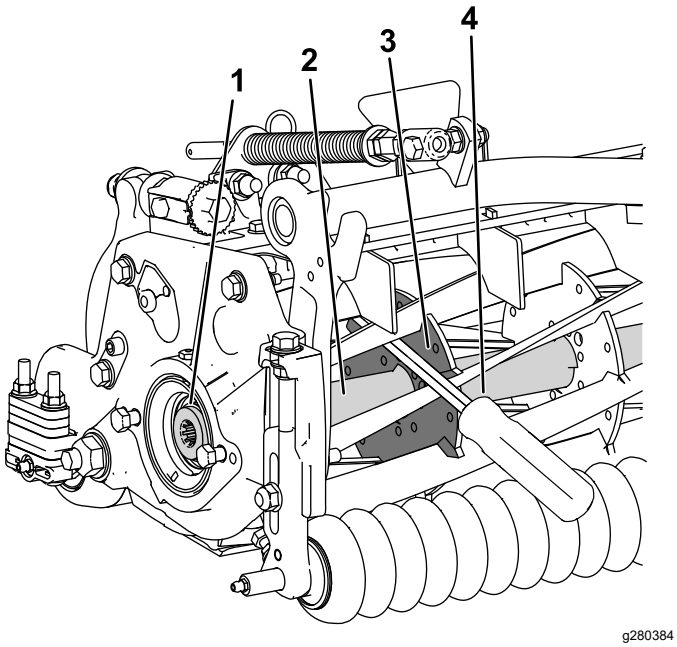

Figura 29

1. Inserto filettato per l'installazione
2. Albero del cilindro
3. Lato di saldatura della piastra di supporto
4. Piede di porco

3. Appoggiate il manico del piede di porco contro il rullo
4. Secondo le istruzioni di installazione dell'inserto e i requisiti di serraggio, completate l'installazione dell'inserto filettato garantendo che il piede di porco rimanga in posizione, quindi rimuovete il piede di porco.

Dichiarazione di incorporazione

The Toro Company, 8111 Lyndale Ave. South, Bloomington, MN, USA dichiara che la(e) seguente(i) unità è(sono) conforme(i) alle direttive elencate, se installata(e) in conformità con le istruzioni allegate su determinati modelli Toro come riportato nelle relative Dichiarazioni di Conformità.

Nº del modello	Nº di serie	Descrizione del prodotto	Descrizione fattura	Descrizione generale	Direttiva
03243	—	Kit spazzola per rullo posteriore da 69 cm	27IN RRB ONLY KIT	SRP da 69 cm	2006/42/CE
03246	—	Kit spazzola per rullo posteriore da 81 cm	32 IN RRB ONLY KIT	SRP da 81 cm	2006/42/CE

La relativa documentazione tecnica è stata redatta come previsto nella Parte B dell'Allegato VII di 2006/42/CE.

Ci impegneremo a trasmettere, in risposta alle richieste delle autorità nazionali, le informazioni sul macchinario parzialmente completato. Il metodo di trasmissione sarà elettronico.

La macchina non sarà messa in servizio fino all'integrazione nei modelli Toro omologati, come indicato nella relativa Dichiarazione di conformità e secondo le istruzioni, in virtù delle quali possa essere dichiarata conforme con le relative Direttive.

Certificazione:



Tom Langworthy
Direttore tecnico
8111 Lyndale Ave. South
Bloomington, MN 55420, USA
Ottobre 12, 2022

Rappresentante autorizzato:

Marcel Dutrieux
Manager European Product Integrity
Toro Europe NV
Nijverheidsstraat 5
2260 Oevel
Belgium

UK Declaration of Incorporation

The Toro Company, 8111 Lyndale Ave. South, Bloomington, MN, USA dichiara che la(e) seguente(i) unità è(sono) conforme(i) alle direttive elencate, se installata(e) in conformità con le istruzioni allegate su determinati modelli Toro come riportato nelle relative Dichiarazioni di Conformità.

Nº del modello	Nº di serie	Descrizione del prodotto	Descrizione fattura	Descrizione generale	Direttiva
03243	—	Kit spazzola per rullo posteriore da 69 cm	27IN RRB ONLY KIT	SRP da 69 cm	S.I. 2008 N. 1597
03246	—	Kit spazzola per rullo posteriore da 81 cm	32 IN RRB ONLY KIT	SRP da 81 cm	S.I. 2008 N. 1597

La documentazione tecnica corrispondente è stata compilata come richiesto dal Piano 10 del S.I. 2008 N. 1597.

Ci impegneremo a trasmettere, in risposta alle richieste delle autorità nazionali, le informazioni sul macchinario parzialmente completato. Il metodo di trasmissione sarà elettronico.

La macchina non sarà messa in servizio fino all'integrazione nei modelli Toro omologati, come indicato nella relativa Dichiarazione di conformità e secondo le istruzioni, in virtù delle quali possa essere dichiarata conforme con le relative Direttive.

This declaration has been issued under the sole responsibility of the manufacturer.
The object of the declaration is in conformity with relevant UK legislation.

Rappresentante autorizzato:

Marcel Dutrieux
Manager European Product Integrity
Toro U.K. Limited
Spellbrook Lane West
Bishop's Stortford
CM23 4BU
United Kingdom



Tom Langworthy
Direttore tecnico
8111 Lyndale Ave. South
Bloomington, MN 55420, USA
Ottobre 12, 2022



Count on it.