Form No. 3456-780 Rev B

Kit brosse de rouleau arrière de 68,5 cm et 81 cm

Plateau de coupe Reelmaster® séries 3100-D et 7000-D Edge

N° de modèle 03243

N° de modèle 03246

Instructions de montage

Ce produit est conforme à toutes les directives européennes pertinentes. Pour plus de renseignements, reportez-vous à la Déclaration d'incorporation (DOI) à la fin de ce document.

Montage

Pièces détachées

Reportez-vous au tableau ci-dessous pour vérifier si toutes les pièces ont été expédiées.

Procédure	Description	Qté	Utilisation
1	Aucune pièce requise	–	Détermination de la position de la brosse de rouleau et des moteurs des cylindres.
2	Carter de brosse de rouleau	1	Montage de la brosse de rouleau.
	Boulon à tête hexagonale creuse (⅜" x 1")	2	
	Brosse de rouleau	1	
	Boulon à épaulement	1	
	Protège-courroie/plaque (gauche)	1	
	Boulon (5/16" x ½")	2	
	Entretoise	1	
	Poulie d'entraînement	1	
	Boulon à embase (⅜" x 2")	1	
	Courroie	1	
	Rondelle de réglage (selon besoin pour l'alignement de la courroie)	1	
	Arbre d'entraînement (droit)	1	
	Arbre d'entraînement (gauche)	1	
	Graisseur (90°)	1	
3	Brosse pour grande hauteur de coupe (option)	—	Montage de la brosse pour grande hauteur de coupe (supérieure à 2,5 cm).

Médias et pièces supplémentaires

Description	Qté	Utilisation
Manuel de l'utilisateur	1	À lire avant l'installation et l'utilisation.

Remarque: Pour déterminer les côtés gauche et droit de l'unité de coupe, placez-vous derrière l'unité de coupe.

© 2026—The Toro® Company
8111 Lyndale Avenue South
Bloomington, MN 55420

Enregistrez votre produit à www.Toro.com.

Traduction du texte d'origine (FR)
Imprimé aux États-Unis
Tous droits réservés

3456-780

Important: **Le kit brosse de rouleau arrière ne doit être utilisé qu'avec des hauteurs de coupe de 6 à 25 mm. Utilisez la brosse pour grande hauteur de coupe (réf. 115-0838 pour plateaux de coupe de 69 cm) et (réf. 115-0849 pour plateaux de coupe de 81 cm) pour des hauteurs de coupe supérieures à 2,5 à 5,1 cm. Reportez-vous à la section Installation de la brosse pour grande hauteur de coupe.**

Remarque: Si vous devez monter à la fois un kit groomer universel et un kit brosse de rouleau arrière sur le plateau de coupe, commandez le kit brosse de rouleau arrière approprié (modèle 03242) pour l'utilisation avec un kit groomer universel.

Le kit brosse de rouleau arrière modèle 03243 peut être monté sur :

- Les plateaux de coupe Reelmaster 3100, modèles 03188, 03189, 03190 et 03192
- Les plateaux de coupe Reelmaster 7000, modèles 03721 et 03722

Le kit brosse de rouleau arrière modèle 03246 peut être monté sur :

- Le plateau de coupe Reelmaster 3100, modèle 03191
- Le plateau de coupe Reelmaster 7000, modèle 03727

1

Orientation des brosses de rouleau

Aucune pièce requise

Procédure

Reportez-vous à la Figure 1 pour déterminer la position des brosses de rouleau et des moteurs de cylindre pour une Reelmaster 3100-D et à la Figure 2 pour une Reelmaster 7000-D.

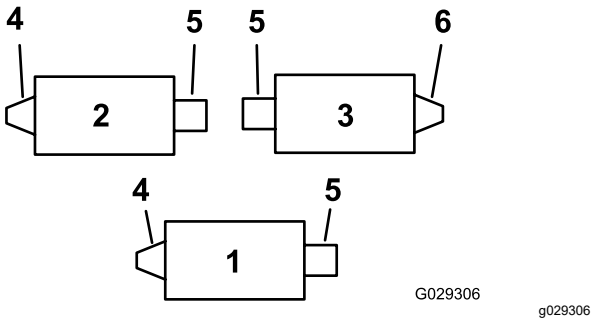

Figure 1

Reelmaster 3100-D

1. Plateau de coupe nº 1
2. Plateau de coupe nº 2
3. Plateau de coupe nº 3
4. Entraînement gauche des brosses de rouleau
5. Moteur de cylindre
6. Entraînement de brosse de rouleau droite

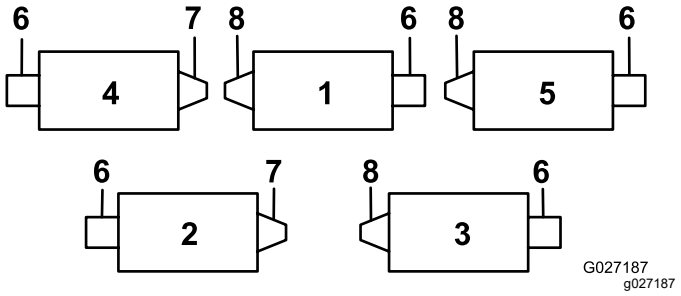

Figure 2

Reelmaster 7000-D

1. Plateau de coupe nº 1
2. Plateau de coupe nº 2
3. Plateau de coupe nº 3
4. Plateau de coupe nº 4
5. Plateau de coupe nº 5
6. Moteur de cylindre
7. Entraînement de brosse de rouleau droite
8. Entraînement de brosse de rouleau gauche

2

Montage de la brosse de rouleau

Pièces nécessaires pour cette opération:

1	Carter de brosse de rouleau
2	Boulon à tête hexagonale creuse (⅜" x 1")
1	Brosse de rouleau
1	Boulon à épaulement
1	Protège-courroie/plaque (gauche)
2	Boulon (5/16" x ½")
1	Entretoise
1	Poulie d'entraînement
1	Boulon à embase (⅜" x 2")
1	Courroie
1	Rondelle de réglage (selon besoin pour l'alignement de la courroie)
1	Arbre d'entraînement (droit)
1	Arbre d'entraînement (gauche)
1	Graisseur (90°)

Préparation de la machine

1. Placez la machine sur un sol plat et horizontal et serrez le frein de stationnement.
2. Assurez-vous que les plateaux de coupe sont désengagés.
3. Coupez le moteur et enlevez la clé de contact.
4. Déposez les unités de coupe de la machine.

   Important: **Vérifiez la hauteur de coupe et l'angle de l'unité de coupe. Au besoin, effectuez les réglages nécessaires selon les indications du *Manuel de l'utilisateur* avant de monter le kit.**

Montage de l'arbre d'entraînement

1. Bloquez le cylindre ; voir Blocage du cylindre (page 13).
2. Retirez l'insert fileté du plateau de coupe pour l'entraînement de brosse de rouleau arrière (Figure 1 et Figure 2) et mettez-le au rebut (Figure 3).

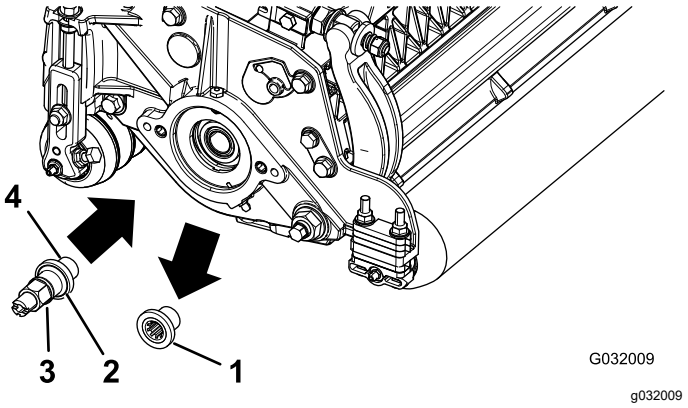

Figure 3

1. Insert fileté (insert gauche montré)
2. L'insert gauche comprend une rainure sur la face indiquée ici
3. Arbre d'entraînement
4. Appliquer du frein-filet ici

Remarque: Les inserts filetés à gauche sont présents sur les plateaux de coupe 1 et 2 du Reelmaster 3100 (Figure 1) et les plateaux de coupe 1, 3 et 5 du Reelmaster 7000 (Figure 2).

3. Bloquez le cylindre ; voir Blocage du cylindre (page 13).
4. Appliquez du frein-filet sur le filetage de l'arbre d'entraînement (Figure 3) et posez l'arbre d'entraînement en le serrant à un couple de 115 à 128 N·m.

   Remarque: L'utilisation d'un outil à percussion ne suffit pas à assurer une installation correcte. Si vous ne serrez pas correctement l'arbre d'entraînement, l'ensemble peut se dévisser en cours de fonctionnement.

Montage du carter de brosse de rouleau

1. Vérifiez que le joint torique est bien en place sur le carter de la brosse de rouleau (Figure 4).

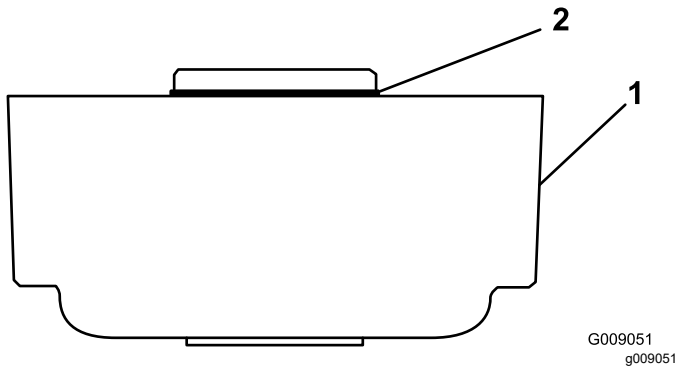

Figure 4

1. Carter de brosse de rouleau
2. Joint torique

2. Appliquez de la graisse sur les filetages des 2 boulons à tête hexagonale creuse (⅜" x 1").
3. Montez le carter de brosse sur le logement de roulement de cylindre avec 2 boulons à tête creuse hexagonale ; voir Figure 5.

   Remarque: Montez le carter de la brosse en plaçant le trou fileté vers l'avant de l'unité de coupe.

   Remarque: Assurez-vous que le joint torique est correctement positionné sur le carter de brosse.

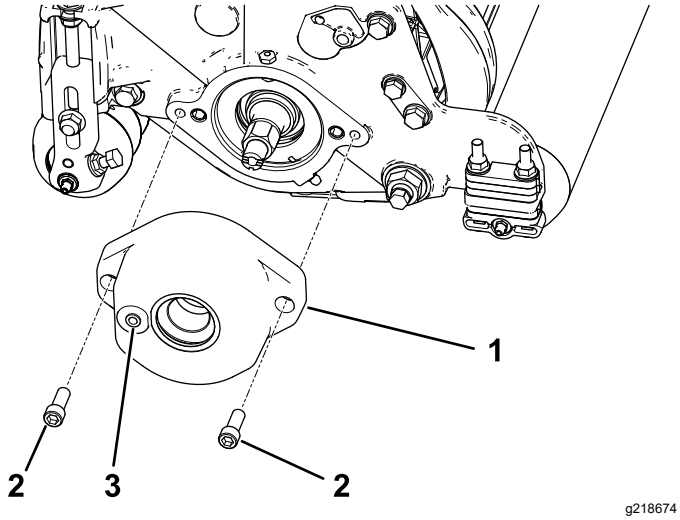

Figure 5

1. Carter de brosse de rouleau
2. Boulon à tête hexagonale creuse (appliquez de la graisse sur les filetages)
3. Trou fileté

Repositionnement de la poulie de tension (entraînements à droite seulement)

Remarque: Les entraînements à droite sont présents sur le plateau de coupe 3 du Reelmaster 3100 (Figure 1) et les plateaux de coupe 2 et 4 du Reelmaster 7000 (Figure 2).

Sur les entraînements de brosse de rouleau arrière droits (Figure 1 et Figure 2), inversez la poulie de tension pour la monter sur le **côté droit** du plateau de coupe (Figure 6), comme suit :

1. Déposez la poulie de tension du côté gauche du plateau de coupe et montez-la dans le trou inférieur de la plaque de brosse, sur le côté droit du plateau de coupe (Figure 6).

   Remarque: La poulie de tension doit pivoter librement ; ne serrez pas excessivement le contre-écrou sur le boulon du pivot.
2. Enlevez le boulon de carrosserie et l'écrou et placez-les dans le trou supérieur occupé précédemment par la poulie de tension (Figure 6).

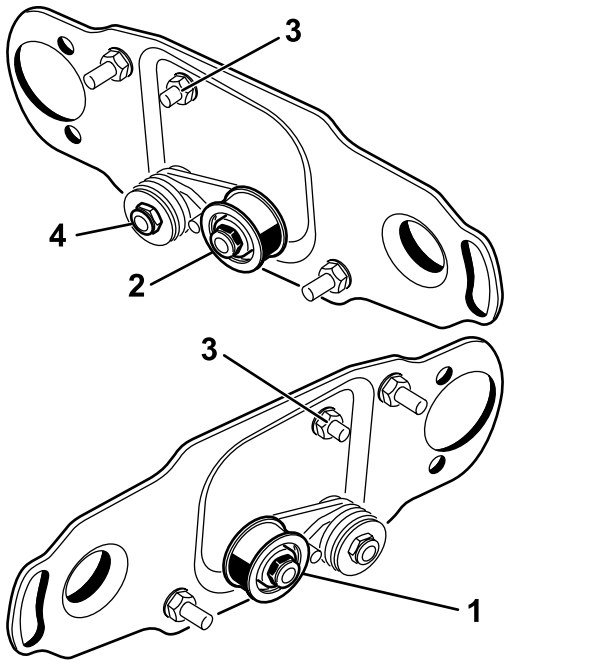

Figure 6

1. Montage de la poulie de tension sur le côté gauche du cylindre (tel que fourni dans le kit)
2. Montage de la poulie de tension sur le côté droit du cylindre
3. Écrou et boulon de carrosserie
4. Ne serrez pas excessivement ce contre-écrou.

Dépose du bouchon de vidange du couvercle de la brosse

Retirez uniquement le boulon de vidange inférieur (Figure 7) sur les couvercles de brosse. Cela permet d'évacuer l'humidité présente autour de la brosse.

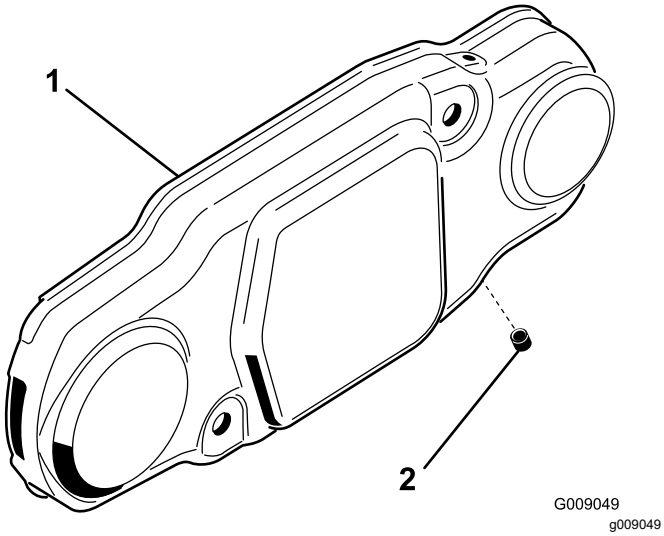

Figure 7

1. Couvercle de brosse
2. Bouchon de vidange inférieur

Montage de la brosse de rouleau

1. Déposez le graisseur du rouleau sur le côté de l'unité de coupe sur lequel est fixé le carter de brosse (Figure 9).

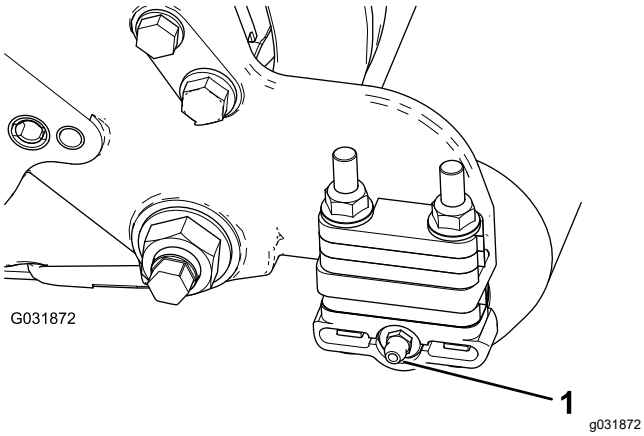

Figure 8

1. Graisseur

2. Montez le graisseur à 90° face à l'arrière (Figure 8).

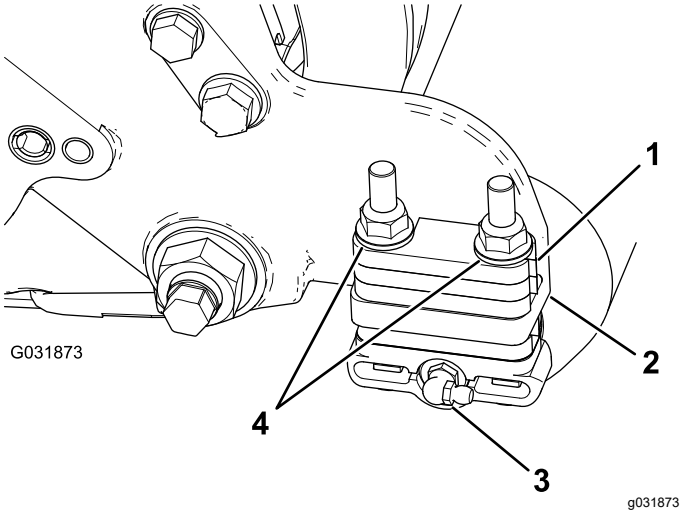

Figure 9

1. Entretoise de 6 mm
2. Bride de fixation de plaque latérale
3. Graisseur 90°
4. Contre-écrous à embase (à retirer)

3. Retirez les 2 contre-écrous à embase qui fixent chaque support de rouleau aux plaques latérales (Figure 9).

   Remarque: N'enlevez pas les boulons. **Déposez également les entretoises de 6 mm placées sur le dessus de la bride de montage de la plaque latérale.**

4. Placez les supports de montage de brosse de rouleau gauche et droite sur les boulons de supports (Figure 10).

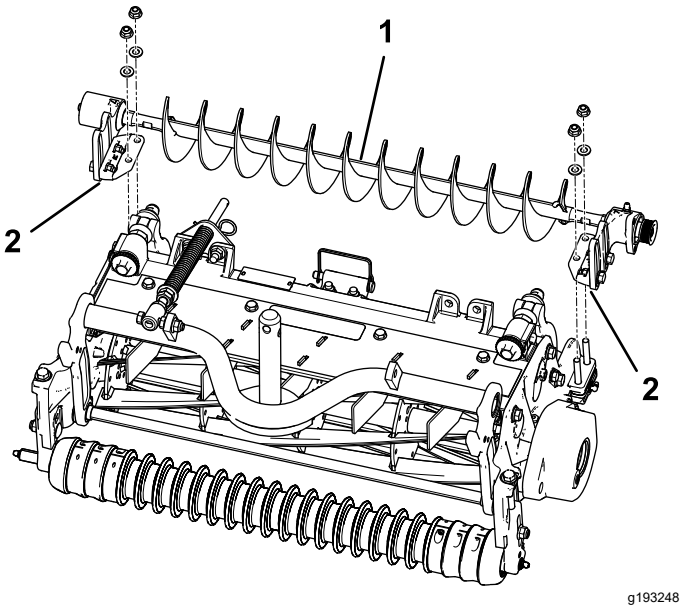

Figure 10

1. Brosse de rouleau gauche
2. Support de la brosse de rouleau

Important: **Montez les supports de la brosse de rouleau directement au sommet de la bride de montage des plaques latérales.** ***N'intercalez pas d'entretoises entre les supports de la brosse et les brides de montage des plaques latérales.*** **Conservez les entretoises supplémentaires de 6 mm pour un éventuel usage ultérieur.**

5. Fixez les supports de montage de la brosse aux plaques latérales de l'unité de coupe avec les écrous retirés précédemment.

Montage de la plaque de brosse de rouleau

1. Faites glisser chaque joint d'étanchéité vers l'extérieur jusqu'à ce qu'il soit en léger contact avec chaque logement de roulement (Figure 11).

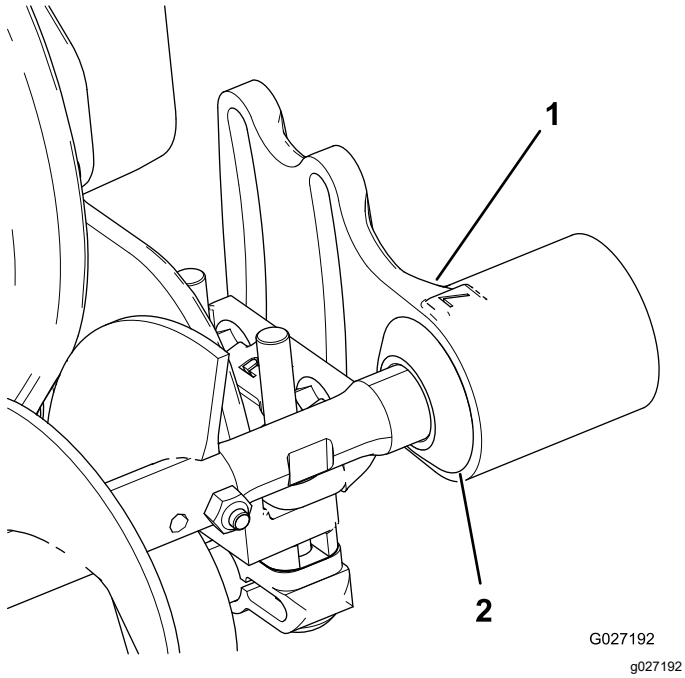

Figure 11

1. Logement de roulement
2. Joint d'étanchéité

2. Appliquez une couche de graisse dans le diamètre intérieur de la douille du carter de la brosse de rouleau (Figure 12).

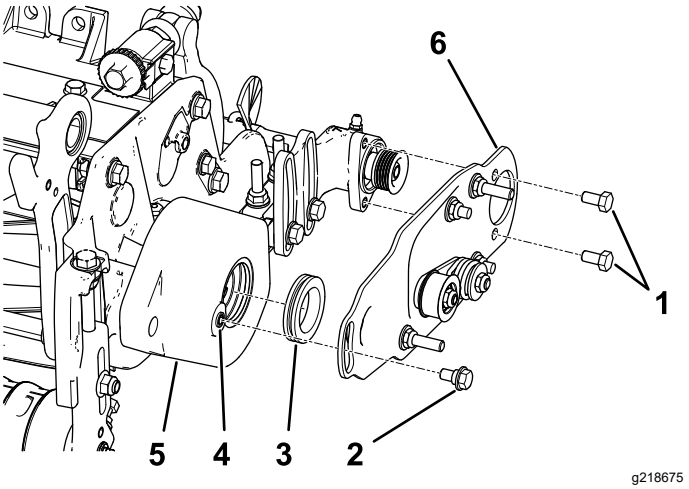

Figure 12

1. Boulon
2. Boulon à épaulement
3. Bague
4. Nettoyez la peinture présente sur les filets à l'aide d'un taraud de 5/16"–18 avant de visser le boulon à épaulement en place.
5. Carter de brosse de rouleau
6. Plaque de pivot de brosse de rouleau

3. Posez la plaque de pivot de la brosse de rouleau gauche ou droite (Figure 12).

   Remarque: Lorsque vous insérez la protubérance de la plaque de pivot dans la bague du carter de la brosse de rouleau, veillez à ce que la bague reste bien engagée dans le carter. La plaque de pivot de la brosse est correctement positionnée lorsqu'elle n'est pas freinée par la bague en caoutchouc et qu'elle pivote librement.

   Remarque: Vérifiez que la poulie de tension est montée en bas, comme montré à la Figure 12.

4. Appliquez du frein-filet sur les 2 boulons (5/16" x ½") et fixez la plaque de brosse au logement de roulement de la brosse à l'aide de ces boulons (Figure 12).

   Remarque: Serrez les boulons à un couple de 20 à 25 N·m.

5. Nettoyez la peinture présente sur les filets du carter de la brosse de rouleau à l'aide d'un taraud de 5/16"–18 avant de visser le boulon à épaulement en place (Figure 12).

   Important: **Si vous ne nettoyez pas le filetage avant de visser le boulon à épaulement, celui-ci peut se briser.**

6. Appliquez du frein-filet sur le boulon à épaulement (Figure 12).

7. Fixez la plaque de brosse au carter de brosse avec le boulon à épaulement (Figure 12).

   Remarque: Serrez le boulon à un couple de 20 à 25 N·m.

   Remarque: Le boulon à épaulement ne doit pas serrer la plaque contre le carter.

8. Vérifiez que la plaque de la brosse de rouleau est bien parallèle à la plaque latérale de l'unité de coupe. Si ce n'est pas le cas, procédez comme suit :

   A. Desserrez les 2 contre-écrous à embase qui fixent le support de la brosse de rouleau à la plaque latérale de l'unité de coupe (Figure 13).

   B. Tournez le logement de roulement de la brosse de rouleau jusqu'à ce que la plaque de la brosse soit parallèle à la plaque latérale de l'unité de coupe (Figure 13).

   C. Serrez les 2 contre-écrous à embase qui fixent le support de la brosse de rouleau à la plaque latérale de l'unité de coupe (Figure 13).

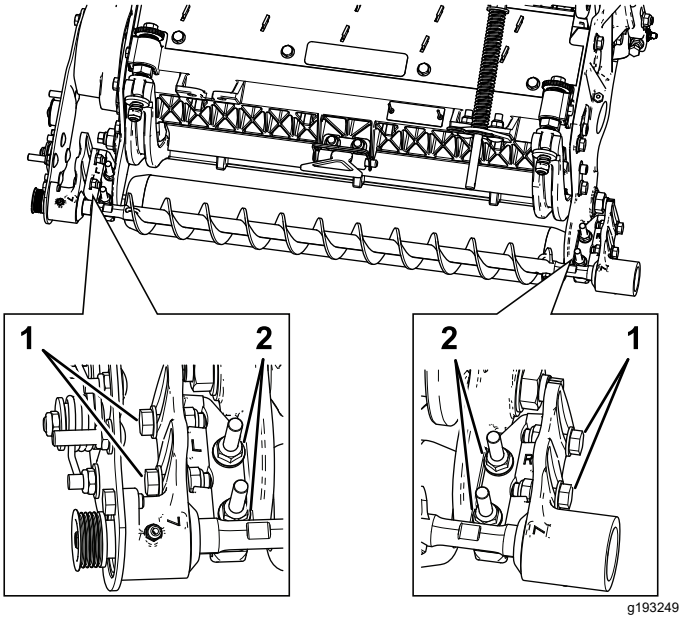

Figure 13

1. Desserrez ces boulons pour positionner la brosse de rouleau.
2. Desserrez ces écrous pour rendre parallèle la plaque de brosse de rouleau.

Positionnement de la brosse de rouleau

1. Desserrez les 2 boulons qui fixent chaque logement de roulement de la brosse de rouleau au support de montage de la brosse de rouleau (Figure 13).

   Remarque: Les boulons doivent être desserrés à l'arrivée de l'usine.

2. Positionnez la brosse de sorte qu'elle touche ou appuie à peine sur le rouleau arrière (Figure 14).

   Important: **L'arbre de la brosse de rouleau ne doit pas toucher la plaque latérale de l'unité de coupe.**

   Important: **Un contact trop prononcé avec le rouleau entraînera l'usure prématurée de la brosse.**

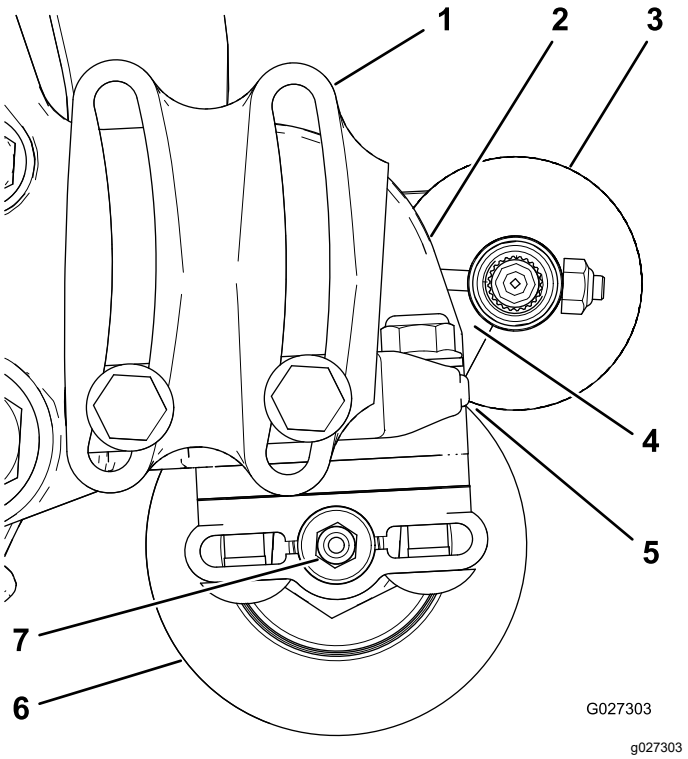

Figure 14

1. Logement de roulement (certaines pièces ne sont pas représentées)
2. Plaque latérale
3. Brosse de rouleau
4. Espace obligatoire ici
5. Léger contact
6. Rouleau arrière
7. Graisseur

Remarque: L'arbre de la brosse de rouleau doit être parallèle au rouleau arrière.

Important: **Positionnez les logements de roulement de la brosse de rouleau parallèles au sol pour obtenir un jeu suffisant pour le graisseur de roulement arrière.**

3. Serrez les 2 boulons qui fixent chaque logement de roulement de la brosse de rouleau aux supports de la brosse.

Montage de la poulie d'entraînement

1. Insérez l'entretoise sur l'arbre du logement de roulement (Figure 15).
2. Insérez la poulie d'entraînement dans l'entretoise et sur l'arbre d'entraînement (Figure 15).

   Remarque: Assurez-vous que les languettes de la poulie sont placées dans la fente de l'arbre d'entraînement.
3. Fixez la poulie et l'entretoise à l'arbre d'entraînement au moyen d'un boulon à embase (⅜" x 2") ; voir Figure 15.

   Remarque: Serrez le boulon à un couple de 47 à 54 N·m.

   Important: **Si le boulon n'est *pas* serré correctement, *il se dévissera.***

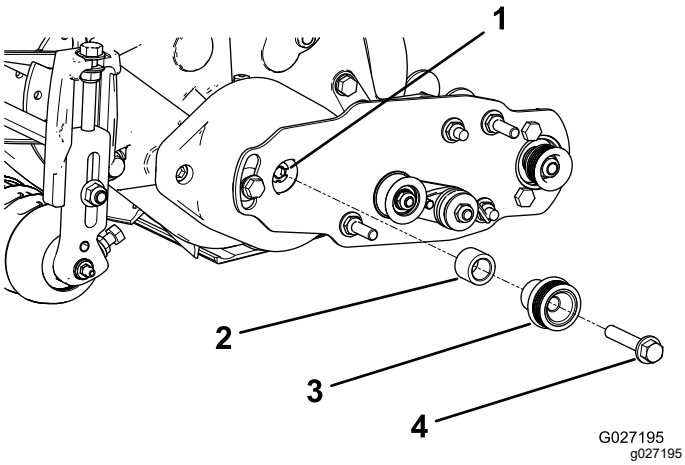

Figure 15

1. Arbre d'entraînement
2. Entretoise
3. Poulie d'entraînement
4. Serrez le boulon à embase à un couple de 47 à 54 N·m

Pose de la courroie

1. Montez la courroie sur les poulies comme suit :
   - Passez la courroie autour de la poulie **d'entraînement** puis sur le dessus de la poulie de tension (Figure 16).

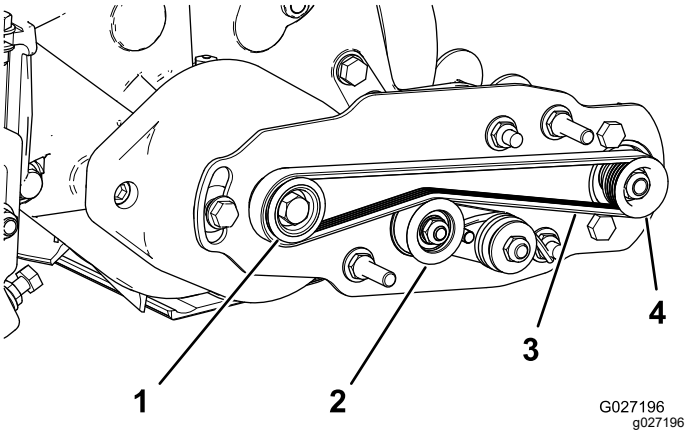

Figure 16

1. Poulie d'entraînement
2. Poulie de tension
3. Courroie
4. Poulie menée

   - Commencez à installer la courroie sur la poulie **menée** (Figure 17).
   - Avec une clé à douille profonde de 9/16 pouce, tournez la brosse et guidez la courroie sur la poulie menée (Figure 17).

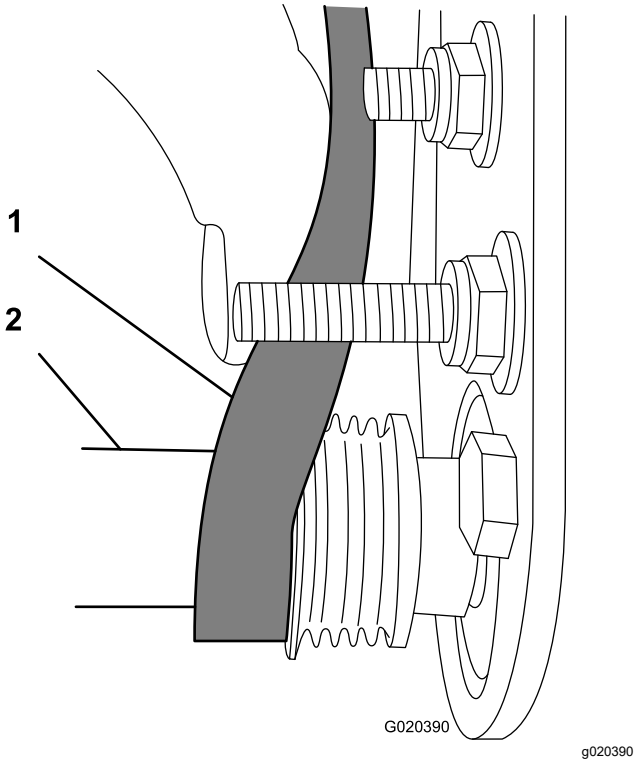

Figure 17

1. Courroie
2. Clé à douille profonde (9/16")

Important: **Assurez-vous que les nervures de la courroie sont correctement engagées dans les gorges de chaque poulie et que la courroie est bien centrée sur la poulie de tension.**

2. Appuyez sur la poulie de tension pour vérifier qu'elle pivote librement.

Dernières opérations d'installation

1. Vérifiez l'alignement de la courroie et des poulies comme suit :
   - La courroie doit être tendue (montée) correctement avant le contrôle de l'alignement.
   - Placez une règle de vérification le long de la face extérieure de la poulie d'**entraînement** (Figure 18). Ne posez **pas** la règle en travers de la poulie d'entraînement et de la poulie menée.
   - Les faces extérieures des poulies d'entraînement et menée doivent être alignées à 0,76 mm près.
   - Si les poulies ne sont pas alignées, voir Contrôle de l'alignement de la poulie (page 11).
   - Si elles sont alignées, continuez le montage.
   - N'utilisez **pas** la poulie de tension pour vérifier l'alignement.

   Important: **La courroie risque de s'user prématurément si les poulies ne sont pas alignées correctement.**

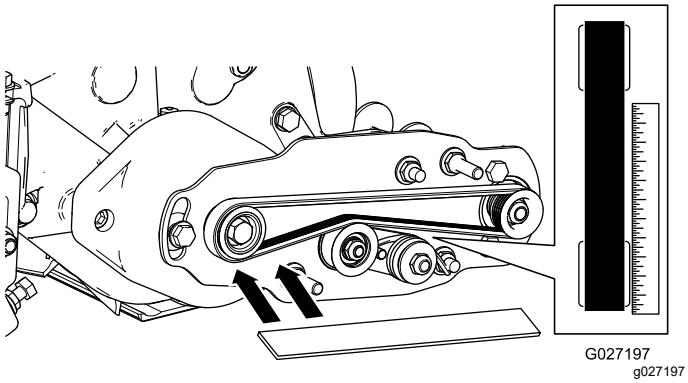

Figure 18

2. Glissez le couvercle de la courroie sur les boulons de montage et fixez-le avec 2 écrous à embase (Figure 19).

   Important: **Ne serrez pas excessivement les écrous pour ne pas endommager le protège-courroie.**

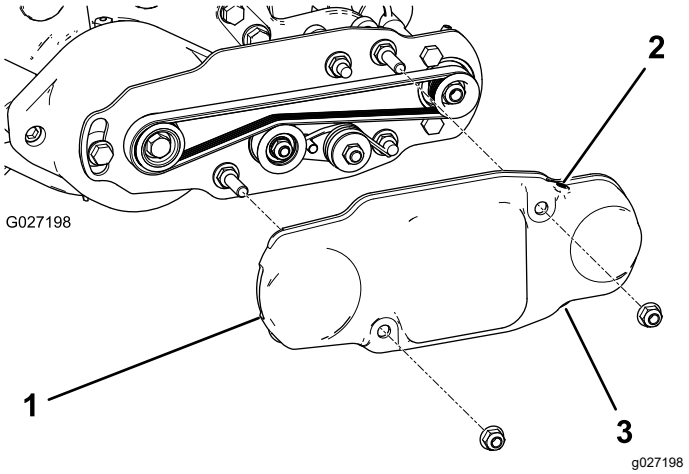

Figure 19

1. Protège-courroie
2. Vis en place
3. Vis retirée

3. Graissez les graisseurs de chaque logement de roulement de brosse de rouleau avec de la graisse au lithium nº 2 (Figure 20). Essuyez l'excédent de graisse, en particulier autour des joints d'étanchéité.

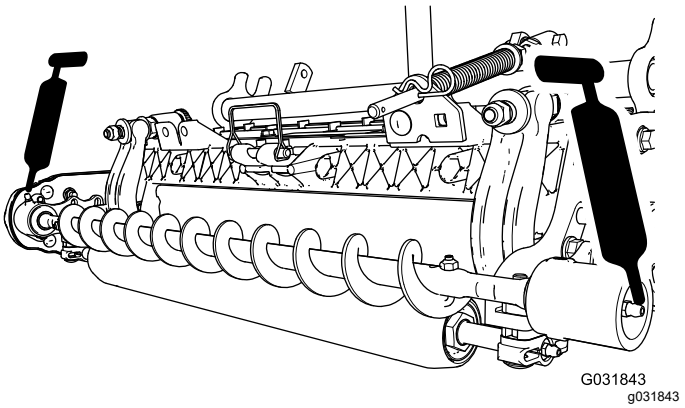

Figure 20

3

Montage de la brosse pour grande hauteur de coupe (option)

(option)

Pièces nécessaires pour cette opération:

—	Brosse pour grande hauteur de coupe (option)

Procédure

Montez la brosse pour grande hauteur de coupe (vendue séparément) lorsque la hauteur de coupe est égale ou supérieure à 2,5 cm (5 entretoises ou plus montées sous la base de la plaque latérale).

1. Si une brosse à rouleau est montée sur l'unité de coupe, enlevez les 2 boulons, rondelles et écrous qui fixent le logement de roulement libre au support de fixation du logement de roulement (Figure 21 et Figure 22).

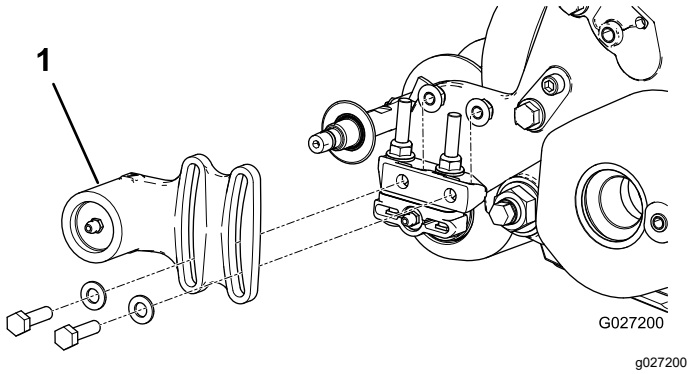

Figure 21

1. Logement de roulement libre

2. Faites glisser le logement de roulement libre et le joint d'étanchéité pour les déposer de l'arbre de la brosse (Figure 22).

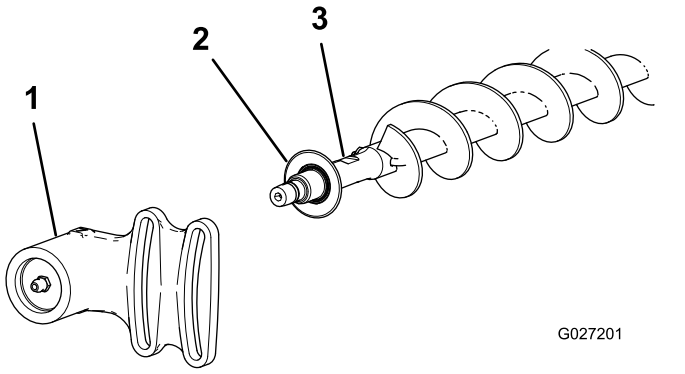

Figure 22

1. Logement de roulement libre
2. Joint d'étanchéité
3. Arbre de brosse

3. Enlevez les 2 boulons en J et écrous (Figure 23).
4. Faites glisser la brosse existante pour la déposer de l'arbre (Figure 23).
5. Desserrez les 2 boulons, rondelles et écrous qui fixent le logement de roulement d'entraînement à son support (Figure 23).
6. Glissez la brosse pour grande hauteur de coupe sur l'arbre (Figure 23).
7. Fixez la brosse sur l'arbre avec les 2 boulons en J retirés précédemment (Figure 23).

   Important: **Insérez l'extrémité filetée des boulons en J dans les trous extérieurs de l'arbre de la brosse, tout en accrochant les extrémités courbes des boulons en J aux trous intérieurs.**

8. Serrez les contre-écrous des boulons en J à un couple de 2 à 3 N·m.

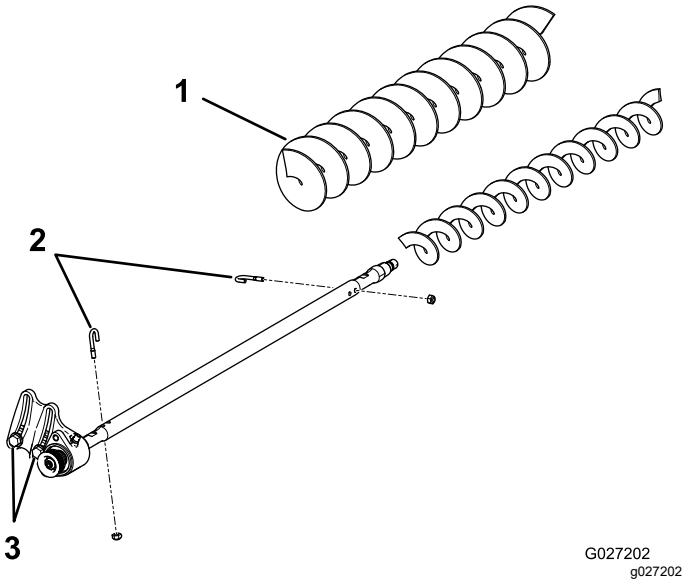

Figure 23

1. Brosse pour grande hauteur de coupe
2. Boulons en J
3. Desserrer ces boulons

9. Montez le joint d'étanchéité et le logement de roulement libre sur l'arbre de brosse (Figure 22).
10. Fixez le logement de roulement libre sur son support à l'aide des 2 boulons, rondelles et écrous retirés précédemment.

    Remarque: Veillez à ne pas déloger le ressort de joint.
11. Serrez les 2 boulons, rondelles et écrous qui fixent le logement de roulement d'entraînement à son support.

Entretien

- Vérifiez que la brosse est parallèle au rouleau avec un espace 1,5 mm ou un léger contact.
- Graissez les graisseurs toutes les 50 heures et après chaque lavage.
- Si vous remplacez une brosse de rouleau, serrez les boulons en J à un couple de 2 à 3 N·m.
- Si vous remplacez la poulie menée de l'arbre de brosse, serrez l'écrou à un couple de 36 à 45 N·m.
- Si vous remplacez la poulie d'entraînement de la brosse, appliquez du frein-filet amovible et serrez le boulon à un couple de 47 à 54 N·m.

Remarque: La brosse de rouleau, le roulement de la poulie de tension et la courroie sont considérés comme des produits non durables.

Contrôle de l'alignement de la poulie

1. Notez dans quelle direction la poulie doit bouger.

   Remarque: La poulie menée (au niveau de l'arbre de la brosse) peut bouger vers l'intérieur ou l'extérieur (Figure 24).

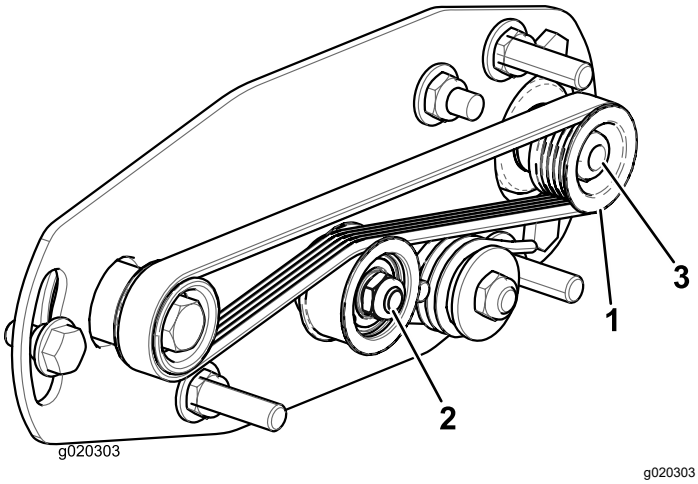

Figure 24

1. Poulie menée
2. Poulie de tension
3. Écrou de poulie menée

2. Tout en tournant le cylindre, ce qui entraîne la poulie d'entraînement, déchaussez la courroie de la poulie (Figure 24)

   Remarque: Munissez-vous d'un gant ou d'un chiffon épais pour faire tourner le cylindre.
3. Retirez le contre-écrou qui fixe la poulie menée à l'arbre de la brosse (Figure 24 ou Figure 25).

Remarque: Placez une clé de 1/2 pouce sur les méplats de l'arbre de la brosse pour l'empêcher de tourner.

4. Déposez la poulie menée de l'arbre (Figure 25).
5. S'il est nécessaire de déplacer la poulie vers l'extérieur, ajoutez une rondelle de 0,8 mm d'épaisseur (Figure 25).

   Remarque: Si la poulie doit être rapprochée de l'intérieur, retirez la rondelle de 0,8 mm existante.
6. Montez la poulie menée.

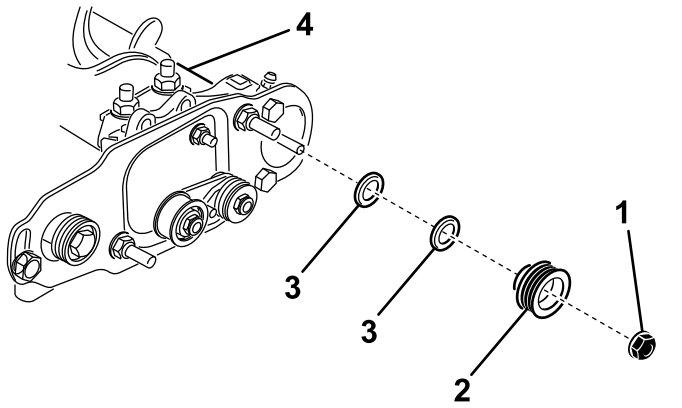

Figure 25

1. Contre-écrou
2. Poulie menée
3. Rondelle de 0,8 mm d'épaisseur
4. Méplats de l'arbre de brosse

7. Tout en immobilisant les méplats de l'arbre de la brosse, fixez la poulie menée sur l'arbre avec l'écrou à embase (⅜"–16) retiré précédemment.

   Remarque: Mettez le contre-écrou en place et serrez-le à un couple de 36 à 45 N·m.
8. Montez la courroie sur les poulies comme suit :
   A. Passez la courroie autour de la poulie **d'entraînement** puis sur le dessus de la poulie de tension (Figure 26).

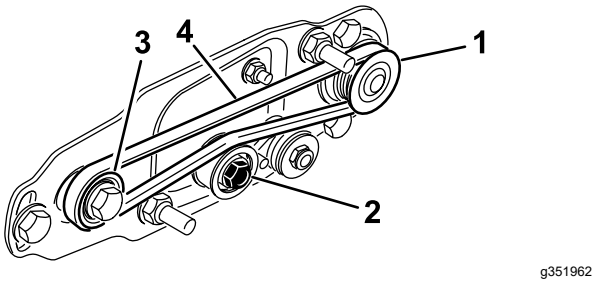

Figure 26

1. Poulie menée
2. Poulie de tension
3. Poulie d'entraînement
4. Courroie

   B. Commencez à installer la courroie sur la poulie **menée** (Figure 26).
   C. Avec une clé à douille profonde de 9/16 pouce, tournez la brosse et guidez la courroie sur la poulie menée (Figure 27).

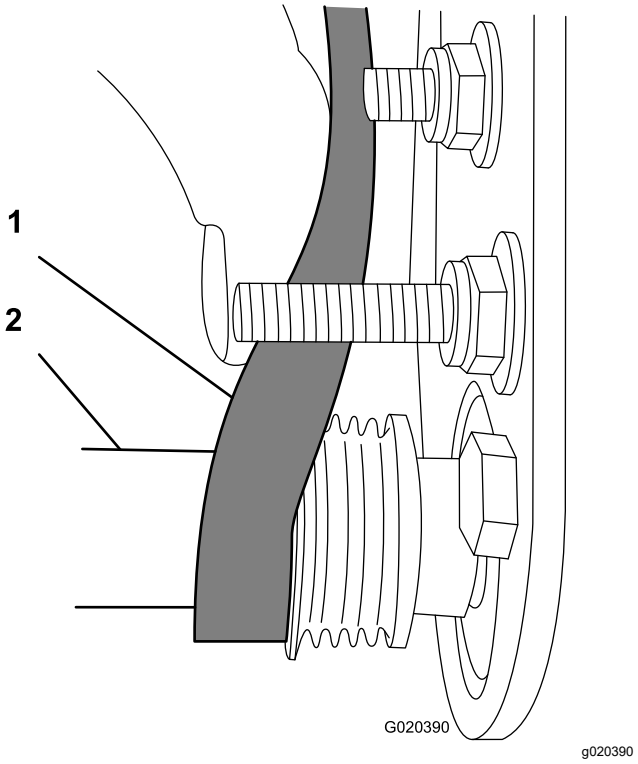

Figure 27

1. Courroie
2. Clé à douille profonde (9/16")

Important: **Assurez-vous que les nervures de la courroie sont correctement engagées dans les gorges de chaque poulie et que la courroie est bien centrée sur la poulie de tension.**

9. Contrôlez de nouveau l'alignement de la poulie et répétez cette procédure au besoin.

Blocage du cylindre

⚠ ATTENTION

Les lames du cylindre sont très coupantes et peuvent sectionner les mains et les pieds.

- **Gardez les mains et les pieds à l'extérieur du cylindre.**
- **Veillez à bloquer le cylindre avant d'en faire l'entretien.**

Blocage du cylindre pour la dépose des inserts filetés

1. Desserrez le boulon du déflecteur sur le côté gauche de l'unité de coupe et levez le déflecteur arrière (Figure 28).
2. Insérez un levier à long manche (⅜" x 12" avec manche de tournevis recommandé) par le bas du cylindre de coupe, le plus proche du côté de l'unité de coupe que vous allez serrer (Figure 28).
3. Placez le levier contre le côté soudé de la plaque de support du cylindre (Figure 28).

   Remarque: Insérez le levier entre le haut de l'arbre du cylindre et l'arrière des 2 lames pour empêcher le cylindre de bouger.

   Important: **Ne touchez pas le tranchant des lames avec le levier au risque d'endommager le tranchant et/ou de déformer les lames.**

   Important: **L'insert du côté gauche de l'unité de coupe est fileté à gauche. L'insert du côté droit de l'unité de coupe est fileté à droite.**

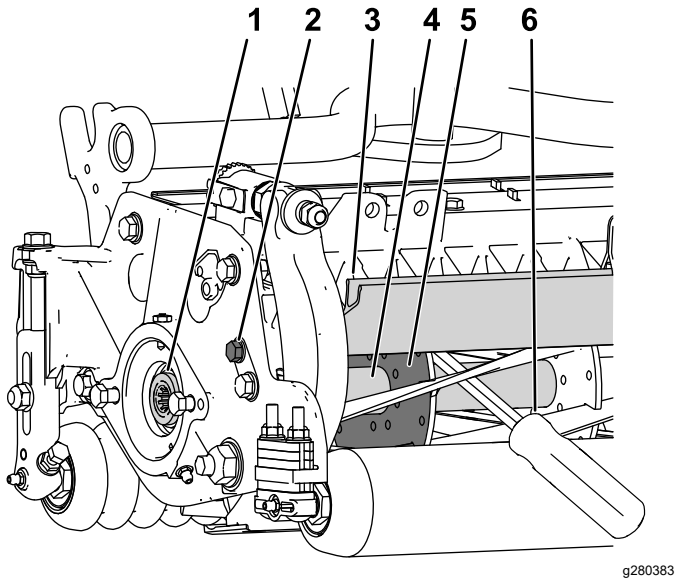

Figure 28

1. Insert fileté à déposer
2. Desserrer le boulon du déflecteur
3. Déflecteur arrière
4. Arbre de cylindre
5. Plaque de support de cylindre
6. Levier inséré le long du côté soudé de la plaque de support du cylindre

4. Appuyez le manche du levier sur le rouleau arrière.
5. Terminez la dépose de l'insert fileté en maintenant le levier en place, puis retirez le levier.
6. Baissez le déflecteur arrière et serrez le boulon de fixation.

Blocage du cylindre pour la pose des inserts filetés

1. Insérez un levier à long manche (⅜" x 12") avec manche de tournevis recommandé) dans l'avant du cylindre de coupe, du côté le plus proche de l'unité de coupe que vous allez serrer (Figure 29).
2. Placez le levier contre le côté soudé du renfort interne du cylindre (Figure 29).

   Remarque: Le levier doit être en contact avec une lame à l'avant, l'arbre du cylindre et une lame à l'arrière de l'arrière du cylindre, qui est ainsi bloqué en place.

   Important: **Ne touchez pas le tranchant des lames avec le levier au risque d'endommager le tranchant et/ou de déformer les lames.**

   Important: **L'insert du côté gauche de l'unité de coupe est fileté à gauche. L'insert du côté droit de l'unité de coupe est fileté à droite.**

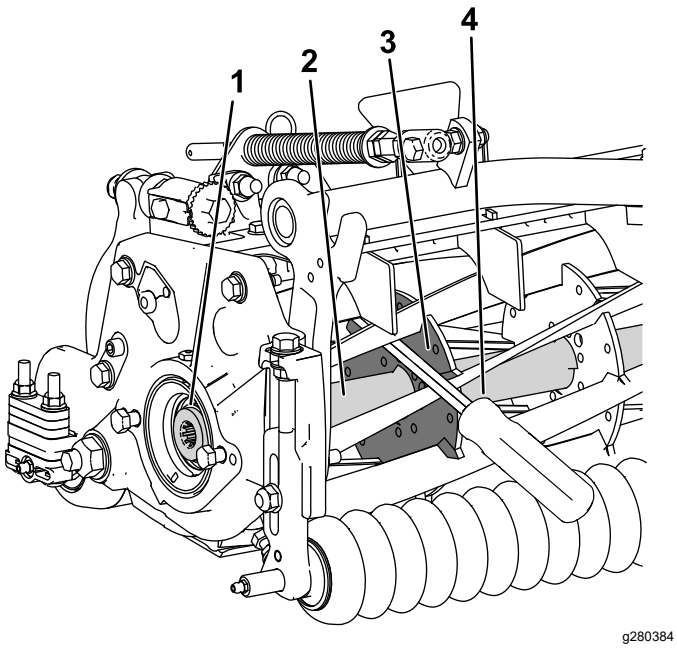

Figure 29

1. Insert fileté à poser
2. Arbre de cylindre
3. Côté soudé de plaque de support
4. Levier

3. Appuyez le manche du levier sur le rouleau.
4. Terminez la pose des inserts filetés en respectant les instructions d'installation et les couples de serrage, tout en maintenant le levier en place, puis retirez le levier.

Déclaration d'incorporation

The Toro Company, 8111 Lyndale Ave. South, Bloomington, MN, États-Unis déclare que la ou les machines suivantes sont conformes aux directives mentionnées, lorsqu'elles sont montées en respectant les instructions jointes sur certains modèles Toro comme indiqué dans les Déclarations de conformité pertinentes.

N° de modèle	N° de série	Description du produit	Description de la facture	Description générale	Directive
03243	—	Kit brosse de rouleau arrière de 69 cm	27IN RRB ONLY KIT	BRA 69 cm	2006/42/CE
03246	—	Kit brosse de rouleau arrière de 81 cm	32 IN RRB ONLY KIT	RRB de 81 cm	2006/42/CE

La documentation technique pertinente a été réunie comme exigé par la Partie B de l'Annexe VII de la directive 2006/42/CE.

Nous nous engageons à transmettre, à la suite d'une demande dûment motivée des autorités nationales, les renseignements pertinents concernant cette quasi-machine. La méthode de transmission sera électronique.

Cette machine ne sera pas mise en service avant d'avoir été incorporée dans les modèles Toro agréés conformément à la Déclaration de conformité associée et à toutes les instructions, ce qui permettra de la déclarer conforme à toutes les directives pertinentes.

Certifié :



Tom Langworthy
Directeur technique
8111 Lyndale Ave. South
Bloomington, MN 55420, USA
Octobre 12, 2022

Représentant autorisé :

Marcel Dutrieux
Manager European Product Integrity
Toro Europe NV
Nijverheidsstraat 5
2260 Oevel
Belgium

UK Declaration of Incorporation

The Toro Company, 8111 Lyndale Ave. South, Bloomington, MN, États-Unis déclare que la ou les machines suivantes sont conformes aux directives mentionnées, lorsqu'elles sont montées en respectant les instructions jointes sur certains modèles Toro comme indiqué dans les Déclarations de conformité pertinentes.

N° de modèle	N° de série	Description du produit	Description de la facture	Description générale	Directive
03243	—	Kit brosse de rouleau arrière de 69 cm	27IN RRB ONLY KIT	BRA 69 cm	S.I. 2008 N° 1597
03246	—	Kit brosse de rouleau arrière de 81 cm	32 IN RRB ONLY KIT	RRB de 81 cm	S.I. 2008 nº 1597

La documentation technique pertinente a été réunie conformément aux exigences de l'Annexe 10 de la directive S.I 2008 nº 1597.

Nous nous engageons à transmettre, à la suite d'une demande dûment motivée des autorités nationales, les renseignements pertinents concernant cette quasi-machine. La méthode de transmission sera électronique.

Cet équipement ne sera pas mis en service avant d'avoir été incorporé dans les modèles Toro agréés conformément à la Déclaration de conformité associée et à toutes les instructions, ce qui permettra de le déclarer conforme à toutes les directives pertinentes.

This declaration has been issued under the sole responsibility of the manufacturer.
The object of the declaration is in conformity with relevant UK legislation.



Tom Langworthy
Directeur technique
8111 Lyndale Ave. South
Bloomington, MN 55420, USA
Octobre 12, 2022

Représentant autorisé :

Marcel Dutrieux
Manager European Product Integrity
Toro U.K. Limited
Spellbrook Lane West
Bishop's Stortford
CM23 4BU
United Kingdom