Form No. 3480-291 Rev B

TORO®

Count on it.

# Ръководство за оператора

# Flex-Force Power System® 60V MAX аксиална въздуходувка

**Номер на модела 51900T—Сериен номер 326000000 и следващ**

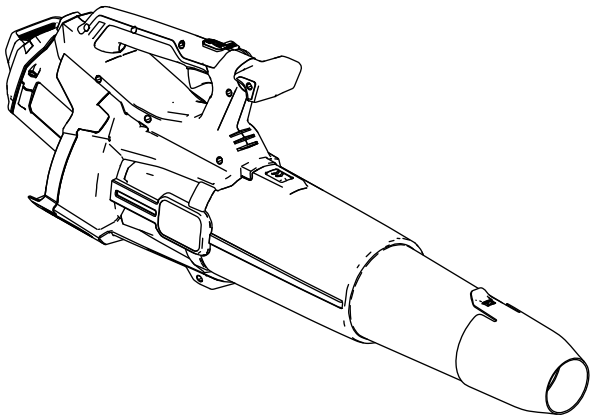

Регистрирайте се на www.Toro.com.
Оригинални указания (БГ)

CE UK CA

*3480-291*

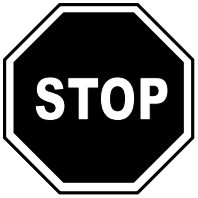


**За съдействие, моля, вижте обучаващите източници на www.Toro.com/support или се свържете с Вашия упълномощен дилър за сервизно обслужване, преди да върнете този продукт.**

Настоящият продукт отговаря на всички действащи европейски директиви. За подробна информация, моля, вижте Декларацията за съответствие (ДЗС) на конкретния продукт.

# Въведение

Въздуходувката е предназначена за използване от собственици на имоти с цел издухване на листовидни отпадъци на открито при необходимост. Проектиран е за използване с литиево-йонни батерии за Flex-Force™ 60V. Тези акумулатори са проектирани да се зареждат само от литиево-йонни зарядни устройства за Flex-Force 60V. Използването на тези продукти за цели, различни от предназначението им, може да бъде опасно за Вас и за околните.

**Моделът 51900T не се доставя с акумулатор или със зарядно устройство.**

Внимателно прочетете тази информация, за да се запознаете с правилния начин за работа и поддръжка на Вашия продукт, както и за да избегнете наранявания или повреждане на продукта. Вие носите отговорност за правилната работа с продукта и за безопасността.

Посетете www.Toro.com за допълнителна информация, включително съвети за безопасна работа, учебни материали, информация за аксесоари, помощ при намиране на дилър, или за регистриране на продукта.

**© 2026—The Toro® Company**
**8111 Lyndale Avenue South**
**Bloomington, MN 55420**

Регистрирайте се на www.Toro.com.

Оригинални указания (БГ)
**Отпечатано в Китай**
**Всички права запазени**

*3480-291*

Винаги когато се нуждаете от сервизно обслужване, от оригинални резервни части на Toro или от допълнителна информация, обърнете се към упълномощен за сервизно обслужване дилър на Toro или към Центъра за обслужване на клиентите на Toro, като не забравите да укажете модела и серийните номера на Вашия продукт. Фигура 1 указва мястото на данните за модела и серийния номер на продукта. Напишете номерата в предвиденото поле.

***Важно:*** **За достъп до данни за гаранцията, резервните части и за друга информация за продукта можете да сканирате QR кода (ако има такъв) върху табелката със серийния номер с Вашето мобилно устройство.**

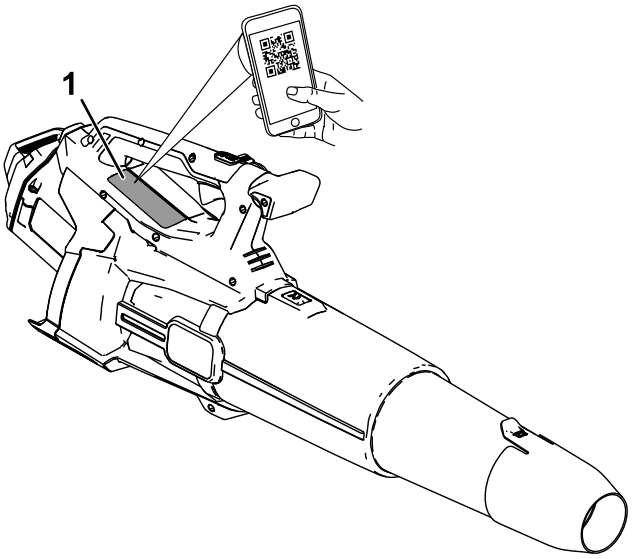


g472719

**Фигура 1**

1. Място на данните за модела и серийния номер.

---

**Номер на модела** _____

**Сериен номер** _____

# Предупредителен символ за опасност

Предупредителният символ за опасност (Фигура 2), показан както в това ръководство, така и върху машината, идентифицира важни съобщения за безопасност, които трябва да бъдат спазени за избягване на злополуки.



g000502

**Фигура 2**

Предупредителен символ за опасност

---

Предупредителният символ за опасност се появява над информацията, която предупреждава за необезопасени действия или ситуации и е последван от думите **ОПАСНОСТ**, **ПРЕДУПРЕЖДЕНИЕ** или **ВНИМАНИЕ**.

**ОПАСНОСТ** указва непосредствена опасна ситуация, която, ако не бъде избегната, **ще** доведе до смърт или тежко телесно увреждане.

**ПРЕДУПРЕЖДЕНИЕ** указва възможна опасна ситуация, която, ако не бъде избегната, **може да** доведе до смърт или тежко телесно увреждане.

**ВНИМАНИЕ** указва възможна опасна ситуация, която, ако не бъде избегната, **може да** доведе до леко или средно телесно увреждане.

Това ръководство използва две други думи за привличане на вниманието към определена информация. **Важно** обръща внимание върху специализирана информация за машината, а **Забележка** подчертава обща информация, изискваща специално внимание.

# Безопасност

**⚠ ВНИМАНИЕ**

**Прочетете всички предупреждения за безопасност, указания, илюстрации и спецификации, предоставени с тази машина.**

***Неспазването на всички изброени по-долу указания може да стане причина за токов удар, пожар и/или сериозно нараняване.***

**Запазете всички предупреждения и указания за по-нататъшна справка.**

*Във всички предупреждения терминът „машина“ се отнася за Вашата машина със захранване от мрежата (с кабел) или за Вашата акумулаторна (без кабел) машина.*

# ВАЖНИ ИНСТРУКЦИИ ЗА БЕЗОПАСНОСТ

## I. Безопасност на работната зона

1. **Поддържайте работната зона чиста и добре осветена.** *Зоните в безпорядък или неосветените зони предразполагат към злополуки.*
2. **Не работете с машините във взривоопасна среда, като например на места с наличие на горими течности, газове или прах.** *Машините генерират искри, които могат да възпламенят праха или изпаренията.*
3. **Когато работите с машината, дръжте децата и околните на разстояние.** *Разсейването може да Ви коства загуба на контрол.*

## II. Електрическа безопасност

1. **Щепселите на машината трябва да се включват в подходящия контакт. Никога не правете модификации на щепсела. Никога не използвайте адаптер за щепсела за заземени (свързани със земя) машини.** *Немодифицираните щепсели и подходящите контакти намаляват риска от токов удар.*
2. **Избягвайте контакт с заземени или свързани със земя повърхности, като тръби, радиатори, печки или хладилници.**

*Ако тялото Ви се свърже към земя, съществува повишен риск от токов удар.*

3. **Не излагайте машините на дъжд или влага.** *Вода, попаднала в машината, увеличава риска от токов удар.*
4. **Не злоупотребявайте с кабела. Никога не използвайте кабела за пренасяне, дърпане или изключване на машината. Пазете кабела от нагряване, омасляване, остри ръбове или движещи се части.** *Повредените или оплетени кабели увеличават риска от токов удар.*
5. **Когато работите с машината на открито, използвайте удължител, предназначен за употреба на открито.** *Използването на кабел, предназначен за употреба на открито намалява риска от токов удар.*
6. **Когато не е възможно да се избегне работата с машината във влажна среда, използвайте захранване с дефектнотокова защита (ДТЗ).** *Използването на ДТЗ намалява риска от токов удар.*

## III. Лична безопасност

1. **Внимавайте, наблюдавайте действията си и бъдете разумни, когато работите с машината. Не работете с машината, когато сте уморени или сте под въздействието на опиати, алкохол или медикаменти.** *Дори моментно отклоняване на вниманието при работа с машините може да причини сериозно телесно увреждане.*
2. **Използвайте лични предпазни средства. Винаги носете защитни очила.** *Носенето, в зависимост от условията, на защитна екипировка като противопрахова маска, устойчиви на хлъзгане предпазни обувки, каска или устройства за защита на слуха намаляват телесните увреждания.*
3. **Вземете предпазни мерки срещу неволно включване. Проверете дали превключвателят е в положение Изкл., преди да свържете уреда към източника на захранване и/или акумулаторната батерия, преди да вземете или пренесете инструмента.** *Пренасянето на машини с пръст, поставен на превключвателя, или поставянето под напрежение на машини с превключвател в положение Вкл., предразполагат към злополуки.*
4. **Отстранете всякакви регулиращи или гаечни ключове, преди да включите машините.** *Гаечен или регулиращ ключ, прикрепен към въртящите се части на машината, може да причини телесно увреждане.*

5. **Не прекалявайте в усилията си. Поддържайте стабилна стойка и равновесие през цялото време.** *Това позволява по-добро контролиране на машината в неочаквани ситуации.*
6. **Обличайте се подходящо. Не носете широки дрехи или висящи бижута. Пазете косата и дрехите си далеч от движещи се части.** *Широките дрехи, висящите бижута или дългата коса могат да бъдат захванати от движещи се части.*
7. **Ако са осигурени устройства за свързване на приспособления за засмукване и събиране на праха, уверете се, че те са правилно свързани и се използват по предназначение.** *Използването на приспособления за събиране на прах ограничават опасностите, свързани със запрашаване.*
8. **Не си позволявайте поради честото използване на инструменти да се отнесете самоуверено, пренебрегвайки принципите за безопасност при използване на инструмента.** *Невнимателното действие може за части от секундата да причини сериозно нараняване.*

## IV. Употреба и грижа за машината

1. **Не претоварвайте машината. Използвайте правилната машина за съответното приложение.** *Използването на правилната машина ще осигури по-добра и по-безопасна работа в режима, за който е конструиран.*
2. **Не използвайте машината, ако превключвателят не може да изключва или да включва.** *Всяка машина, която не може да се контролира с превключвателя, е опасна и следва да бъде ремонтирана.*
3. **Извадете щепсела от захранването и/или свалете акумулаторната батерия, ако тя се сваля, от машината, преди да започнете операции по настройка, смяна на аксесоари или прибиране на машината за съхранение.** *Тези предпазни мерки за безопасност намаляват риска от неволно включване на машината.*
4. **Съхранявайте изключените от захранването машини на закрито, без достъп на деца и не допускайте с тях да работят лица, незапознати с машината или тези инструкции.** *Машините са опасни, когато се използват от необучени потребители.*
5. **Поддържайте машините и аксесоарите. Проверявайте за разцентроване или разхлабване на връзките на движещите**

**се части, счупване на частите и за други условия, които биха могли да се отразят на работата на машината. Ако е повредена, машината трябва да бъде ремонтирана преди употреба.** *Причината за голям брой злополуки е лошата поддръжка на машините.*

6. **Поддържайте режещите инструменти остри и чисти.** *Правилно поддържаните режещи инструменти с остри режещи ножове са с по-малка вероятност от засечка и са по-лесни за управление.*

7. **Използвайте машината, аксесоарите, накрайниците на инструментите и т.н., в съответствие с тези инструкции, като отчитате работните условия и задачата, която трябва да се изпълнява.** *Използването на машината за операции, различни от предназначението , крие опасности.*

8. **Поддържайте ръкохватките и захващащите повърхности сухи, чисти и без масло или грес по тях.** *Хлъзгавите ръкохватки и захващащите повърхности пречат за безопасното захващане и управление на уреда в изненадващи ситуации.*

## V. Употреба и грижа за акумулаторните инструменти

1. **Зареждайте само със зарядното устройство, посочено от производителя.** *Зарядно устройство, подходящо за даден вид акумулаторни батерии, може да носи риск от пожар, ако се използва с друг тип акумулаторни батерии.*

2. **Използвайте машините само със специално предназначените за тях акумулатори.** *Използването на всякакви други видове акумулаторни батерии може да създаде риск от нараняване и/или от пожар.*

3. **Когато акумулаторната батерия не се използва, дръжте я далече от метални предмети като кламери, монети, ключове, нитове, винтове или други дребни метални предмети, които могат да свържат накъсо някоя от клемите ѝ.** *Свързването накъсо на клемите на акумулатора може да предизвика изгаряния или пожар.*

4. **При нерегламентирано оперирание от акумулатора може да изпръска течност; избягвайте контакт. Ако има неволен контакт, изплакнете с вода. Ако течността попадне в очите Ви, потърсете също и медицинска помощ.** *Течност, изхвърлена от акумулатора, може да причини дразнене или изгаряния.*

5. **Не използвайте повредени или модифицирани акумулатор или инструмент.** *Повредените или модифицирани акумулатори могат да предизвикат непредсказуемо поведение, водещо до пожар, експлозия или риск от нараняване.*

6. **Не излагайте акумулаторната батерия или инструмента на огън или на много висока температура.** *Излагане на огън или на температура над 130 °C може да предизвика експлозия.*

7. **Спазвайте всички указания за зареждане и не зареждайте акумулаторната батерия или инструмента при температури извън диапазона, посочен в инструкциите.** *Неправилното зареждане или температури извън посочения диапазон могат да повредят акумулатора и да увеличат риска от пожар.*

## VI. Сервизно обслужване

1. **Сервизното обслужване на Вашата машина трябва да се извършва от квалифициран ремонтен персонал, използващ само оригинални резервни части.** *Това ще осигури поддържане на безопасността на машината.*

2. **Никога не извършвайте обслужване на повредени акумулаторни батерии.** *Сервизното обслужване на акумулаторните батерии следва да се извършва от производителя или от оторизирани доставчици на сервизни услуги.*

## VII. Безопасност на въздуходувката

1. **Не използвайте машината при неблагоприятни метеорологични условия, особено когато съществува опасност от мълнии.** *Това намалява риска от поражения от мълния.*

2. **Носете защитни очила и защитни средства за слуха.** *Подходящото защитно оборудване ще намали риска от телесно нараняване.*

3. **Винаги носете противоплъзгащи и защитни обувки, когато работите с машината. Не работете с машината боси или обути със сандали.** *Това намалява риска от нараняване на краката.*

4. **Не носете широки дрехи или аксесоари като шалове, шнурове, вериги, връзки и т.н., които могат да се заплетат във въздушните изходи. Завържете или покрийте косата си, ако е дълга, за да се уверите, че няма да бъде засмукана от отвор за всмукване на въздух.** *Ако някой от тези предмети*

*бъде засмукан в отворите за въздух, може да увеличи риска от нараняване.*

5. **Дръжте страничните лица на разстояние, докато работите с машината.** *Издухваните замърсявания и отпадъци може да увеличат риска от телесно нараняване.*

6. **Никога не насочвайте накрайника на въздуходувката към хора, животни или към прозорци. Бъдете изключително внимателни, когато издухвате отпадъци в близост до твърди предмети, като дървета, автомобили и стени, които могат да причинят рикошет на отпадъците.** *Издуханите обекти може да повредят имущество и да увеличат риска от телесно нараняване.*

7. **Не използвайте машината, за да издухвате предмети, които горят или димят, като цигари, кибрит или гореща пепел.** *Тези източници на искри може да увеличат риска от пожар.*

8. **Не пипайте вентилатора, докато още се движи. Изключете машината и изчакайте, докато вентилаторът спре, преди да премахвате части, които може да имат досег с вентилатора.** *Това намалява риска от нараняване от движещите се части.*

9. **Когато почиствате задръстен материал или обслужвате машината, се уверете, че превключвателят е изключен.** *Неочакваното стартиране на машината по време на почистване на задръстен материал или обслужване може да доведе до сериозно нараняване.*

# ЗАПАЗЕТЕ ТЕЗИ ИНСТРУКЦИИ

# Символи на стикерите



Етикетите с предупреждения и инструкциите за безопасност са разположени на видно за оператора място и в близост до всеки потенциално опасен участък. Заменете етикетите, ако са износени или липсват.

В следващите таблици са описани символите за безопасност и указания, които се появяват върху стикерите.

| **Символи на стикерите на въздуходувката** | **Обяснение** |
|---|---|
|  | Опасност от изхвърляне на обекти |
|  | Предупреждение |
|  | Не работете с машината при мокри условия. |
| 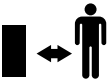 | Дръжте страничните лица на безопасно разстояние. |
|   | Дръжте страничните лица далеч от машината във всички посоки. |
|  | Стойте далеч от движещите се части. |
| 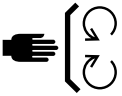 | Не мърдайте предпазителите и щитовете. |
|  | Прочетете *Ръководството за оператора*. |
|  | Свалете акумулаторната батерия преди извършване на поддръжка. |
|  | Носете защитни очила и защитни средства за слуха. |

# Настройка

## Сглобяване на въздуходувката

1. Монтирайте накрайника към тръбата на въздуходувката.

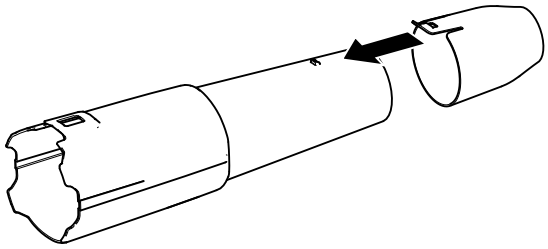

g472735

**Фигура 3**

2. Поставете тръбата на въздуходувката от корпуса. Може да се наложи да натиснете ключалката надолу, за да се застопори тръбата на мястото си (Фигура 3).

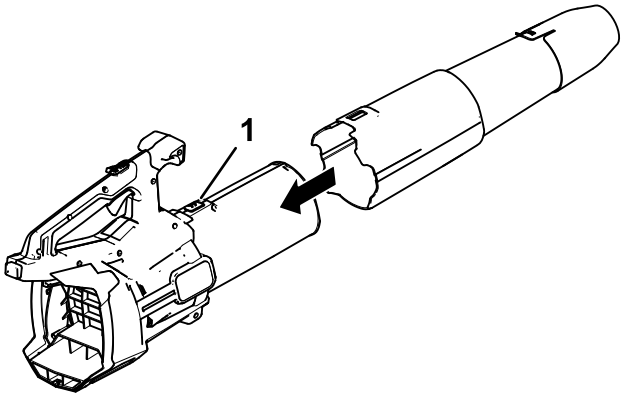


g472734

**Фигура 4**

1. Ключалка на тръбата

**Забележка:** Въздуходувката може да се използва без накрайника или с напълно отстранена тръба.

# Монтиране на раменния колан

***Важно:*** **Ако използвате въздуходувката за листа с инсталирана акумулаторна батерия с капацитет 6,0 Ah или повече, монтирайте раменния колан (част № 139-5334).**

**Не използвайте раменния колан, ако захранвате инструмента с раница и свързващ кабел за раницата; използвайте само колана за раницата.**

1. Монтирайте халката (Фигура 5).

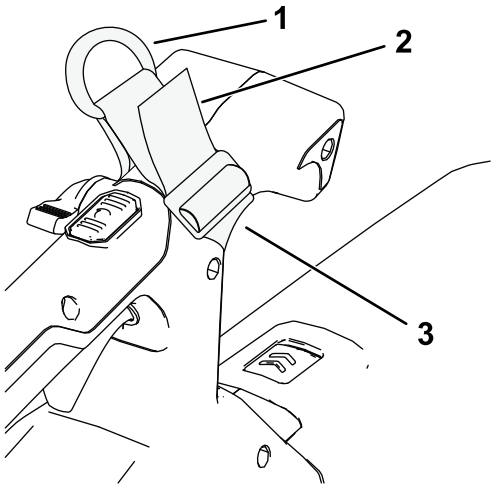


g484060

**Фигура 5**

1. D-пръстен
2. Дръпнете тук, за да закрепите халката към въздуходувката.
3. Халка за ремъка

2. Закачете щипката на раменния колан към D-пръстена на халката (Фигура 6).

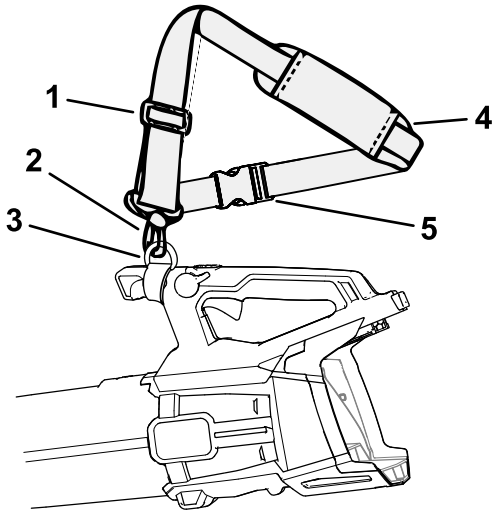


g484073

**Фигура 6**

1. Регулираща тока за дължина на колана
2. Щипка на колана
3. D-пръстен
4. Раменен колан

3. Регулирайте дължината на колана, като плъзнете регулиращата тока на колана нагоре за скъсяване на колана и надолу за удължаване на колана.
4. Бъдете информирани как да свалите раменния колан при извънредна ситуация, вижте Премахване на раменния колан (Страница 20).

# Преглед на продукта

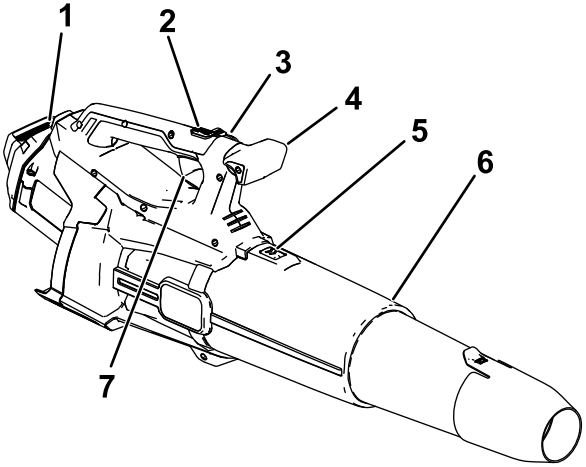


g472736

**Фигура 7**

1. Акумулатор и кухина за акумулатор
2. Бутон за турбо ускоряване
3. Блокировка за скорост
4. Глава на ръкохватката
5. Ключалка за тръбата на въздуходувката
6. Тръба на въздуходувката
7. Спусък за променлива скорост

# Технически данни

| | |
|---|---|
| **Модел** | 51900T |
| **Проектно напрежение** | 60 V постоянен ток максимален, 54 V постоянен ток номинален |
| **Тип на зарядното устройство** | Зарядни устройства за литиево-йонни акумулатори Flex-Force 60V |
| **Тип на акумулатора** | Литиево-йонни акумулатори Flex-Force 60V |

## Подходящи температурни диапазони

| | |
|---|---|
| Зареждайте/съхранявайте акумулаторната батерия при температура | 5° C до 40° C* |
| Използвайте акумулаторната батерия при температура | -30 °C до 49 °C |
| Работете с въздуходувката при температури в интервала | -30 °C до 49 °C |

*Времето за зареждане ще се увеличи, ако не зареждате акумулатора в рамките на този диапазон.

Съхранявайте инструмента, акумулатора и зарядното устройство на закрито, чисто и сухо място.

## Приставки/аксесоари

Предлагат се одобрени от Toro приставки и аксесоари за използване с машината, които да подобрят и разширят възможностите . Свържете се с упълномощен сервизен дилър или дистрибутор на Toro или посетете www.Toro.com за списък с всички одобрени приставки и аксесоари.

За гарантиране на оптимална работа и непрекъсната гаранция за безопасност на инструмента, използвайте само оригинални резервни части и принадлежности от Toro. Резервни части и аксесоари, произведени от други производители, могат да бъдат опасни.

# Действие

**⚠ ВНИМАНИЕ**

**Въздуходувката може да изхвърли отломки, които биха могли да причинят сериозни наранявания на Вас или на околните.**

- **Не издухвайте твърди предмети, като например пирони или болтове.**
- **Не работете с въздуходувката в близост до странични лица или домашни любимци.**
- **Внимавайте за посоката на издухване (т.е. издухвайте далеч от странични лица, прозорци, автомобили и т.н.). Използвайте толкова скорост, колкото е необходимо.**
- **Проявете особено внимание при почистване на отломки върху стълби или други тесни места.**

## Пускане на въздуходувката в действие

***Важно:*** **Работете с акумулатора само при температури в рамките на допустимия диапазон; вижте Технически данни (Страница 16).**

**Забележка:** Уверете се, че използвате акумулаторна батерия, по-голяма от 2,5 Ah, за да достигнете пълна мощност.

1. Проверете дали вентилационните отвори на въздуходувката са почистени от прах и замърсявания.
2. Изравнете вдлъбнатината на акумулаторната батерия с издатината на отделението на дръжката (Фигура 9).
3. Хванете ръкохватката и бутнете акумулаторната батерия в ръкохватката, докато батерията се заключи върху ключалката (Фигура 8).

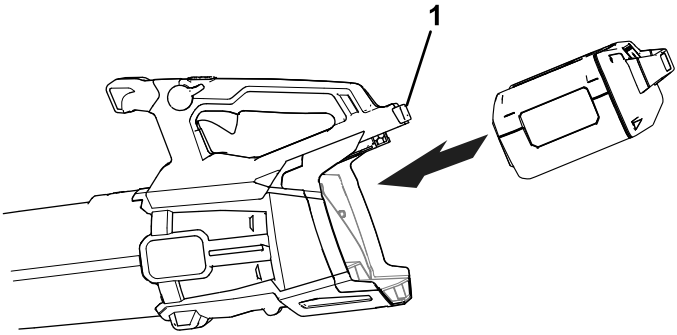


g472718

**Фигура 8**

1. Ключалка за батерията

4. За да пуснете въздуходувката в действие, натиснете спусъка за променлива скорост (Фигура 9).

   **Забележка:** Активирайте блокировката за скорост, за да поддържате скоростта на машината, без да се налага да натискате спусъка с променлива скорост (Фигура 9).

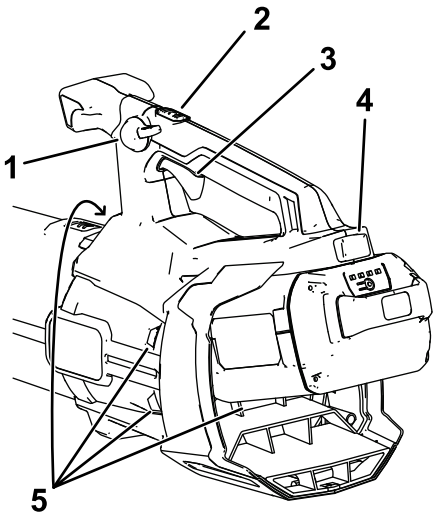


g472737

**Фигура 9**

1. Блокировка за скорост
2. Бутон за турбо ускоряване
3. Спусък за променлива скорост
4. Ключалка за батерията
5. Вентилационни зони на въздуходувката

# Регулиране на скоростта на въздуха на въздуходувката

За да регулирате скоростта на въздуха, по време на издухване, използвайте спусъка за променлива скорост (Фигура 9).

За да поддържате текущата скорост на въздуха, задействайте блокировката на скоростта (Фигура 9).

За да постигнете максимална производителност, натиснете спусъка за променлива скорост, след това натиснете бутона за турбо ускоряване, за да включите ускоряването (Фигура 9).

За да изключите усилването, натиснете отново бутона за турбо усилване или напълно отпуснете спусъка за променлива скорост.

# Премахване на раменния колан

Когато има аварийна ситуация и трябва бързо да свалите колана, откачете бързо освобождаващата се катарама по следния начин:

1. Натиснете катарамата отстрани (A от Фигура 10).
2. Оставете катарамата да се откачи (B от Фигура 10).

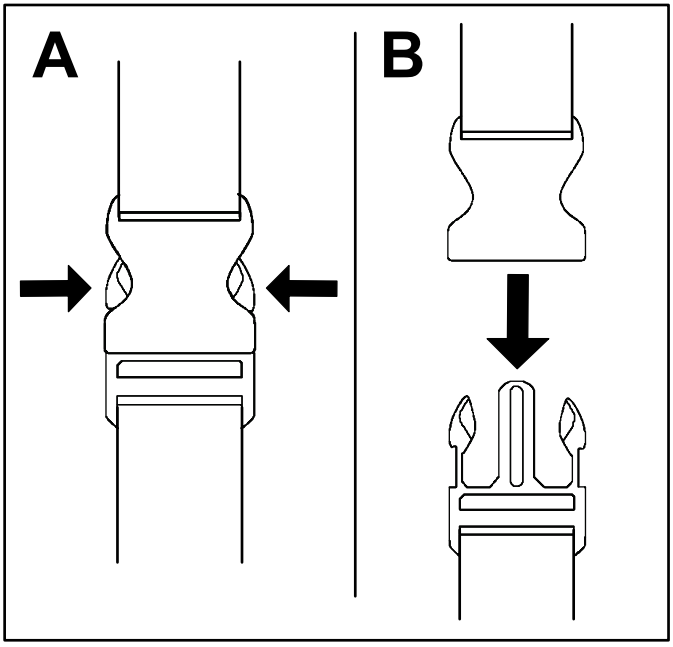


g340477

**Фигура 10**

# Изключване на въздуходувката

За да изключите въздуходувката, деактивирайте блокировката на скоростта (ако се използва) и отпуснете спусъка за регулиране на скоростта (Фигура 9).

***Важно:*** **След като спрете въздуходувката, не оставяйте блокировката за скорост в задействано положение с акумулаторната батерия в въздуходувката.**

Винаги когато не използвате въздуходувката или я транспортирате до или от работната зона, изваждайте акумулаторната батерия.

# Премахване на тръбата на въздуходувката

Натиснете надолу ключалката, за да свалите тръбата от въздуходувката (Фигура 11).

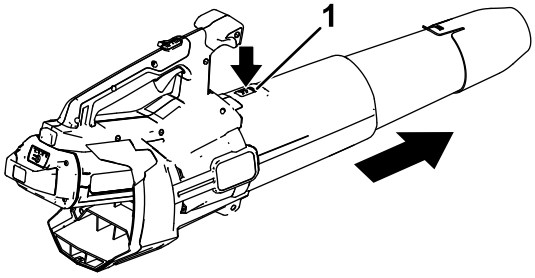


g472738

**Фигура 11**

1. Ключалка на тръбата

---

# Изваждане на акумулатора от въздуходувката

Натиснете ключалката на акумулатора, за да освободите акумулаторната батерия и я плъзнете извън въздуходувката (Фигура 12).

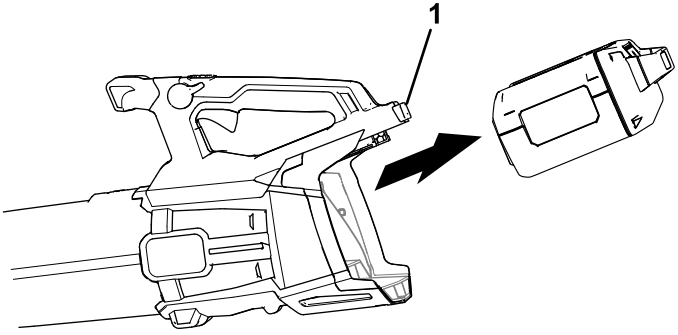


g472739

**Фигура 12**

1. Ключалка за батерията

---

# Съхранение

***Важно:*** **Съхранявайте инструмента, акумулаторната батерия и зарядното устройство само при температури в рамките на допустимия диапазон; вижте Технически данни (Страница 16).**

***Важно:*** **Ако ще съхранявате акумулатора за неактивния сезон, трябва да я свалите от инструмента и да я заредите, докато 1 или 2 светодиодни индикатора на акумулатора светнат в зелено. Не съхранявайте напълно зареден или напълно разреден акумулатор. Когато решите да използвате инструмента отново, заредете акумулаторната батерия, докато лявата индикаторна светлина на зарядното светне в зелен цвят, или и 4-те светодиодни индикатора на акумулатора светнат в зелен цвят.**

- Изключете изделието от захранването (т.е. изключете щепсела на захранващия кабел или свалете акумулаторната батерия) и проверете за повреди след употреба.
- Не съхранявайте инструмента или зарядното устройство с инсталирана акумулаторна батерия.
- Почиствайте всички чужди частици от изделието.
- Когато не се използва, съхранявайте инструмента, акумулатора и зарядното устройство на място, недостъпно за деца.
- Дръжте инструмента, акумулатора и зарядното устройство далече от разяждащи препарати, като например химикали, предназначени за градинарство, и сол за премахване на лед.
- За да се намали рискът от сериозно нараняване, не съхранявайте акумулатора на открито или в превозни средства.
- Съхранявайте инструмента, акумулатора и зарядното устройство на закрито, чисто и сухо място.

# Подготовка на акумулатора за рециклиране

***Важно:*** **След изваждане покрийте клемите на акумулатора със здрава лепяща лента. Не се опитвайте да унищожавате или разглобявате акумулатора, или да вадите някакви части от него.**



Обърнете се към местните власти или към вашия упълномощен за сервизно обслужване дилър или дистрибутор за допълнителна информация за рециклирането на акумулатора.

| | |
|---|---|
|  | Литиево-йонните акумулаторни батерии, обозначени с печата на Call2Recycle, могат да бъдат рециклирани при търговци или съоръжения за рециклиране на батерии, участващи в програмата Call2Recycle (само за САЩ и Канада). За да откриете най-близкия до вас участващ търговец или съоръжение, моля, обадете се на 1-800-822-8837 или посетете www.call2recycle.org. |
|  | Литиево-йонните акумулаторни батерии, обозначени с печата High Energy Battery (HEB), показан тук, както и всички батерии 60V Flex-Force с капацитет 6,0 Ah или повече, могат да бъдат рециклирани при всеки дилър или търговец, участващ в програмата Call2Recycle HEB. За да откриете най-близкия до вас участващ дилър или търговец, моля, посетете www.hebattery.org. |

Ако не можете да откриете участващ търговец или съоръжение наблизо, или имате въпроси относно това, в коя програма за рециклиране участва вашата акумулаторна батерия, моля, посетете сайта за обслужване на клиенти, посочен в Ръководството за оператора на вашия инструмент/оборудване, за да получите повече информация за това как отговорно да рециклирате акумулаторната батерия.

Ако се намирате извън САЩ и Канада, моля, свържете се с вашия упълномощен сервизен дилър или дистрибутор за повече информация относно отговорното рециклиране на акумулаторната батерия.

# Отстраняване на неизправности

Изпълнете само стъпките, описани в тези инструкции. Всякакви допълнителни инспекции, както и дейности за обслужване и ремонт, трябва да се извършват в упълномощен сервизен център или от специалист с нужната квалификация, ако не можете сами да решите проблема.

Винаги премахвайте акумулаторната батерия от инструмента, когато отстранявате неизправности, извършвате проверка, операции по поддръжка или почиствате инструмента.

| Проблем | Възможна причина | Внасяне на корекции |
|---|---|---|
| Инструментът не се стартира. | 1. Акумулаторната батерия не е напълно инсталирана в инструмента. | 1. Свалете и отново поставете акумулаторната батерия в инструмента, като се уверите, че е напълно инсталирана и заключена. |
| | 2. Акумулаторът не е зареден. | 2. Свалете акумулаторната батерия от инструмента и я заредете. |
| | 3. Акумулаторът е повреден. | 3. Заменете акумулатора. |
| | 4. Съществува друг електрически проблем с инструмента. | 4. Обърнете се към упълномощен дилър за сервизно обслужване. |
| Инструментът не достига пълната си мощност. | 1. Зарядният капацитет на акумулатора е прекалено нисък. | 1. Свалете акумулаторната батерия от инструмента и я заредете напълно. |
| | 2. Отворите за вентилация са запушени. | 2. Свалете акумулаторната батерия от инструмента и почистете отворите за вентилация. |

| Проблем | Възможна причина | Внасяне на корекции |
|---|---|---|
| Инструментът не работи или прекъсва. | 1. Върху проводниците на акумулаторната батерия има влага. | 1. Оставете акумулаторната батерия да изсъхне, или я избършете. |
| | 2. Акумулаторната батерия не е напълно инсталирана в инструмента. | 2. Свалете и отново поставете акумулаторната батерия в инструмента, като се уверите, че е напълно инсталирана и заключена. |
| | 3. Акумулаторната батерия не е заредена. | 3. Заредете акумулаторната батерия. |




**Count on it.**