Form No. 3480-300 Rev B

TORO®

Count on it.

Manualul utilizatorului

Suflantă axială Flex-Force Power System® 60 V MAX

Nr. model 51900T—Nr. serie 326000000 şi Sus

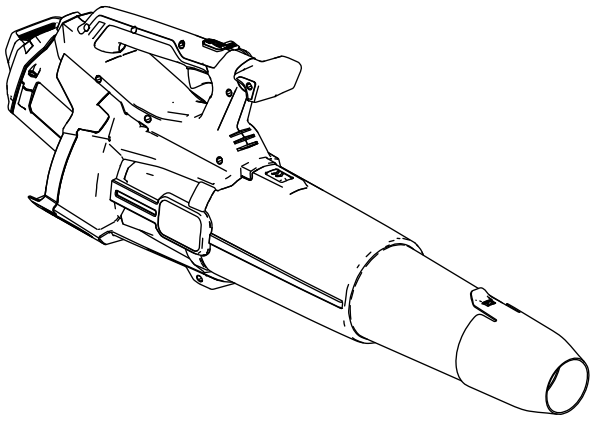

Înregistraţi-vă la www.Toro.com.
Instrucţiuni originale (RO)

CE UK CA

3480-300



Pentru asistenă, vă rugăm să consultai www.Toro.com/support pentru resurse cu instruciuni sau să contactai centrul de service autorizat înainte de a returna acest produs.

Acest produs respectă toate directivele europene relevante; pentru detalii, vă rugăm consultai Declaraia de conformitate (DOC) separată specifică produsului.

Introducere

Această suflantă este destinată pentru a fi utilizată de proprietarii de reedine pentru a deplasa reziduurile asemănătoare frunzelor după cum este necesar la exterior. Este proiectată pentru a utiliza acumulatori litiu-ion Flex-Force™ 60 V. Aceti acumulatori sunt proiectai pentru a fi încărcai doar cu încărcătoarele de baterii litiu-ion Flex-Force de 60 V. Utilizarea acestor produse în alte scopuri decât cele intenionate poate fi periculoasă pentru dumneavoastră i pentru alte persoane.

Modelul 51900T nu include un acumulator sau un încărcător.

Citiţi cu atenţie aceste informaţii pentru a învăţa despre modul corespunzător de utilizare şi întreţinere a produsului şi pentru a evita rănirea personală şi deteriorarea produsului. Aveţi responsabilitatea de a utiliza produsul în mod corespunzător şi sigur.

Vizitai site-ul www.Toro.com pentru mai multe informaii, inclusiv informaii privind sigurana produsului i materiale de instruire, informaii privind accesoriile, ajutor la căutarea unui distribuitor sau pentru înregistrarea produsului.

© 2026—The Toro® Company
8111 Lyndale Avenue South
Bloomington, MN 55420

Înregistraţi-vă la www.Toro.com.

Instrucţiuni originale (RO)
Tipărit în China
Toate drepturile rezervate

3480-300

De fiecare dată când aveţi nevoie de service, piese originale Toro sau informaţii suplimentare, contactaţi un centru de service autorizat sau departamentul Servicii Clienţi Toro şi pregătiţi numărul de model sau de serie al produsului. Figura 1 indică locaţia numărului de model sau de serie pe produs. Scrieţi numerele în spaţiul furnizat.

Important: **Pentru a accesa date despre garanie, piese i alte informaii despre produs putei scana codul QR (dacă este prezent) de pe plăcua cu numărul de serie, cu ajutorul unui dispozitiv mobil.**

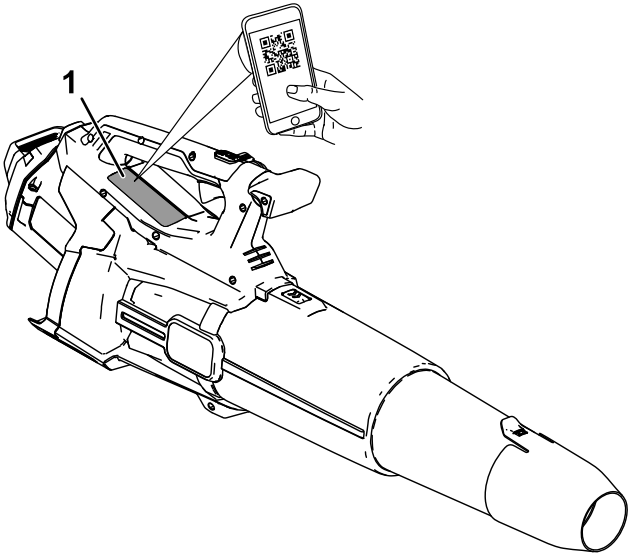

g472719

Figura 1

1. Locaia numerelor de model i de serie.

Nr. model _____

Nr. serie _____

Simbol de alertă de sigurană

Simbolul de alertă de sigurană (Figura 2) prezent în acest manual i pe maină identifică mesajele de sigurană importante pe care trebuie să le respectai pentru a evita accidentele.



g000502

Figura 2
Simbol de alertă de sigurană

Simbolul de alertă de sigurană apare deasupra informaiilor care vă atenionează cu privire la aciuni sau situaii nesigure i este urmat de cuvântul **PERICOL**, **AVERTISMENT** sau **ATENIE**.

PERICOL indică o situaie periculoasă iminentă care, dacă nu este evitată, **va** duce la deces sau vătămare gravă.

AVERTISMENT indică o situaie potenial periculoasă care, dacă nu este evitată, **poate** duce la deces sau vătămare gravă.

ATENIE indică o situaie potenial periculoasă care, dacă nu este evitată, **poate** duce la vătămări uoare sau moderate.

Acest manual utilizează 2 alte cuvinte pentru a evidenţia informaţiile. **Important** atrage atenţia asupra informaţiilor mecanice speciale şi **Notă** accentuează informaţiile generale care necesită atenţie specială.

Siguranţă în funcţionare

⚠ ATENŢIE

Citii toate avertismentele, instruciunile, ilustraiile i specificaiile de siguranã furnizate cu aceastã mainã.

Nerespectarea instruciunilor enumerate mai jos poate duce la producerea de electrocutări, incendii i/sau vătămări grave.

Păstrai toate avertismentele i instruciunile pentru consultări ulterioare.

Termenul „mainã" din toate avertismentele se referă la maina dumneavoastră (cu cablu) alimentată de la reeaua de energie electrică sau la o mainã (fără cablu) alimentată de la baterie.

INSTRUCIUNI IMPORTANTE DE SIGURANĂ

I. Sigurana în zona lucru

1. **Meninei zona de lucru curată i bine iluminată.** *Zonele dezordonate sau întunecoase promovează accidentele.*
2. **Nu utilizai mainile în medii explozive, precum în prezena lichidelor, gazelor sau prafului inflamabile.** *Mainile emit scântei care pot aprinde praful sau vaporii.*
3. **inei copiii i alte persoane la distanã în timp ce utilizai o mainã.** *Distragerea ateniei vă poate face să pierdei controlul.*

II. Sigurana electrică

1. **Fiele mainii trebuie să corespundă prizelor. Nu modificai niciodată fia în niciun fel. Nu folosii fie cu adaptor cu maini (cu împământare) legate la pământ.** *Fiele nemodificate i prizele corespunzătoare vor reduce riscul de electrocutare.*
2. **Evitai contactul fizic cu suprafeele împământate sau legate la masă, precum conductele, radiatoarele, plitele i frigiderele.** *Riscul de electrocutare este mai mare în cazul în care corpul dumneavoastră este în contact cu o suprafaă împământată sau legată la masă.*
3. **Nu expunei mainile la ploaie sau medii umede.** *Pătrunderea apei în mainã va crete riscul de electrocutare.*

4. **Nu bruscai cablul. Nu folosii niciodată cablul pentru a transporta, a trage sau a deconecta maina. inei cablul departe de căldură, ulei, margini ascuite sau piese mobile.** *Cablurile deteriorate sau încurcate cresc riscul de electrocutare.*

5. **În timpul utilizării unei maini în aer liber, folosii un cablu prelungitor adecvat pentru utilizarea în aer liber.** *Folosirea unui cablu adecvat pentru utilizarea în exterior reduce riscul de electrocutare.*

6. **Dacă nu se poate evita utilizarea unei maini într-un mediu umed, folosii o sursă de alimentare protejată de un dispozitiv de curent rezidual (RCD).** *Folosirea unui RCD reduce riscul de electrocutare.*

III. Sigurana personală

1. **Fii vigileni, acordai atenie activitãii i folosii-vă simul practic atunci când operai o mainã. Nu utilizai o mainã dacă suntei obosit sau sub influena alcoolului, a drogurilor sau a medicamentelor.** *Un moment de neglijenă în timpul utilizării mainilor poate duce la vătămări corporale grave.*

2. **Purtai echipament personal de protecie. Purtai întotdeauna protecie pentru ochi.** *Echipamentele de protecie, precum o mască împotriva prafului, încălămintea de protecie antiderapantă, casca de protecie sau cătile pentru protecia auzului, folosite în circumstane adecvate, reduc riscul de vătămare corporală.*

3. **Prevenii pornirea accidentală. Asigurai-vă că acest comutator este în poziia OPRIRE înainte de conectarea la sursa de alimentare i/sau acumulator, de ridicarea sau de transportarea uneltei.** *Transportarea mainilor cu degetul pe comutator sau punerea sub tensiune a mainilor care au comutatorul în poziia pornită promovează accidentele.*

4. **Îndepărtai orice cheie de reglare înainte de a porni maina.** *O cheie care fost lăsată ataată de o piesă rotativă a mainii poate cauza vătămări corporale.*

5. **Nu vă întindei prea mult. Meninei-vă stabilitatea i echilibrul în orice moment.** *Acest lucru asigură mai mult control asupra mainii în situaii neateptate.*

6. **Îmbrăcai-vă corespunzător. Nu purtai îmbrăcăminte largă sau bijuterii. inei părul i îmbrăcămintea la distană de piesele mobile.** *Îmbrăcămintea largă, bijuteriile sau părul lung se pot prinde în piesele mobile.*

7. **Dacă dispozitivele sunt prevăzute cu racorduri pentru unităi de extragere i colectare, asigurai-vă că acestea sunt conectate**

i utilizate corespunzător. *Colectarea prafului poate reduce pericolele legate de praf.*

8. **Nu permitei ca familiarizarea cu i utilizarea frecventă a uneltelor să ducă la neglijenă i ignorarea principiilor de sigurană.** *O aciune neglijentă poate duce la vătămări grave într-o fraciune de secundă.*

IV. Utilizarea i întreinerea mainii

1. **Nu forai maina. Utilizai maina adecvată pentru fiecare aplicaie.** *Maina adecvată va lucra mai bine i mai sigur la capacitatea pentru care a fost proiectată.*
2. **Nu folosii maina în cazul în care comutatorul nu o pornete i oprete.** *Orice mainăcare nu poate fi controlată cu ajutorul comutatorului este periculoasă i trebuie reparată.*
3. **Deconectai fia de la sursa de alimentare i/sau îndepărtai acumulatorul de pe mainădacă este demontabil, înainte de a realiza orice reglaje, de a schimba accesoriile sau de a depozita mainile.** *Aceste măsuri de siguranăpreventive reduc riscul de pornire accidentală a mainii.*
4. **Depozitai mainile aflate în repaus în locuri care nu sunt la îndemâna copiilor i nu permitei persoanelor nefamiliarizate cu maina sau cu aceste instruciuni să folosească maina.** *Mainile sunt periculoase dacă sunt folosite de utilizatori neinstruii.*
5. **Întreinei mainile i accesoriile. Verificai dacă piesele mobile sunt aliniate greit sau blocate, dacă există piese rupte, dar i dacă există orice alte condiii care ar putea afecta operarea mainii. Dacă este deteriorată, maina trebuie reparată înainte de utilizare.** *Multe accidente sunt cauzate de mainile întreinute necorespunzător.*
6. **Meninei uneltele de tăiere ascuite i curate.** *Uneltele de tăiere întreinute corespunzător, cu marginile de tăiere ascuite, au anse mai mici de a se bloca i sunt mai uor de controlat.*
7. **Folosii maina, accesoriile i piesele etc., în conformitate cu aceste instruciuni, având în vedere condiiile de lucru i activitatea care trebuie realizată.** *Utilizarea mainii în scopuri diferite de cele preconizate poate duce la situaii periculoase.*
8. **Meninei mânerele i suprafeele de prindere uscate, curate i fără urme de ulei i lubrifiant.** *Mânerele i suprafeele de prindere alunecoase nu permit manipularea i controlul uneltei, în sigurană, în situaii neateptate.*

V. Utilizarea i întreinerea uneltelor cu acumulator

1. **Folosii numai încărcătorul indicat de producător pentru reîncărcare.** *Un încărcător adecvat pentru un tip de acumulator poate crea un risc de incendiu dacă este utilizat cu un alt acumulator.*
2. **Folosii mainile doar cu acumulatorii indicai.** *Utilizarea oricăror ali acumulatori poate crea un risc de vătămare sau incendiu.*
3. **Atunci când nu utilizai acumulatorul, inei-l departe de alte obiecte metalice precum agrafe pentru hârtie, monede, chei, cuie, uruburi sau alte obiecte metalice de mici dimensiuni care pot realiza o conexiune între borne.** *Scurtcircuitarea simultană a bornelor acumulatorului poate provoca arsuri sau un incendiu.*
4. **În condiii de utilizare abuzivă, se poate scurge lichid din acumulator; evitai contactul. Dacă luai contact accidental cu acesta, spălai cu apă. Dacă lichidul intră în contact cu ochii, solicitai asistenă medicală.** *Lichidul scurs din acumulator poate cauza iritaii sau arsuri.*
5. **Nu folosii un acumulator sau o unealtă deteriorată sau modificată.** *Acumulatorii deteriorai sau modificai pot avea un comportament imprevizibil, care poate duce la incendiu, explozie sau risc de vătămare.*
6. **Nu expunei un acumulator sau o unealtă la foc sau la temperaturi excesive.** *Expunerea la foc sau la temperaturi de peste 130 °C poate cauza explozia.*
7. **Urmai toate instruciunile de încărcare i nu încărcai acumulatorul sau unealta în afara intervalului de temperatură specificat în instruciuni.** *Încărcarea necorespunzătoare sau la temperaturi din afara intervalului indicat poate deteriora acumulatorul i poate crete riscul de incendiu.*

VI. Service

1. **Asigurai-vă că service-ul mainii este executat de către un depanator calificat i că acesta folosete doar piese de schimb identice.** *Acest lucru garantează faptul că este meninută sigurana mainii.*
2. **Nu efectuai niciodată lucrări de service asupra acumulatorilor deteriorai.** *Lucrările de service pentru acumulatori trebuie realizate doar de producător sau de furnizori de servicii autorizai.*

VII. Sigurana suflantei

1. **Nu folosii maina în condiii meteorologice nefavorabile, în special când există riscul de descărcări electrice.** *Acest lucru diminuează riscul de a fi lovit de fulger.*

2. **Utilizai ochelari de protecie i protecie auditivă.** *Echipamentul de protecie adecvat va reduce riscul de vătămări corporale.*

3. **În timpul utilizării mainii, purtai întotdeauna încălăminte antiderapantă i de protecie. Nu utilizai maina în picioarele goale sau dacă purtai sandale deschise.** *Acest lucru reduce riscul de vătămare la nivelul picioarelor.*

4. **Nu purtai haine largi sau articole precum earfe, lanuri, cravate, etc., care ar putea fi trase în admisiile de aer. Strângei sau acoperii părul lung pentru a vă asigura că nu este tras în admisiile de aer.** *Dacă oricare dintre aceste articole sunt trase în admisiile de aer, acest lucru poate crete riscul de vătămare corporală.*

5. **inei alte persoane la distană în timp ce utilizai maina.** *Reziduurile proiectate pot crete riscul de vătămare corporală.*

6. **Nu îndreptai niciodată duza suflantei în direcia persoanelor sau animalelor de companie sau în direcia ferestrelor. Acordai o atenie maximă când suflai reziduuri în apropierea obiectelor solide, precum copaci, automobile i perei care pot cauza ricoarea reziduurilor.** *Obiectele proiectate pot deteriora proprietatea i pot crete riscul de vătămare corporală.*

7. **Nu utilizai maina pentru a sufla orice obiect în flăcări sau care fumegă, cum ar fi igările, chibriturile sau cenua fierbinte.** *Aceste surse de aprindere pot crete riscul de incendiu.*

8. **Nu atingei ventilatorul în timp ce acesta este încă în micare. Oprii maina i ateptai până când ventilatorul se oprete înainte de a îndepărta orice piesă care poate avea acces la ventilator.** *Acest lucru reduce riscul de vătămare din cauza pieselor mobile.*

9. **La eliminarea materialelor blocate sau efectuarea de lucrări de service la nivelul mainii, asigurai-vă că este oprit comutatorul de alimentare.** *Pornirea neprevăzută a mainii în timpul îndepărtării materialului blocat sau efectuării lucrărilor de service poate duce la vătămări corporale grave.*

PĂSTRAI ACESTE INSTRUCIUNI

Simboluri autocolante



Instrucţiunile şi autocolantele cu informaţii privind siguranţa sunt uşor vizibile pentru operator şi sunt amplasate lângă orice zonă cu potenţial risc. Înlocuiţi orice autocolant care este deteriorat sau lipseşte.

Următoarele tabele descriu simbolurile de siguranã i cu instruciuni care apar pe autocolante.

Simbol autocolant suflantă	Explicaie
	Pericol de obiecte proiectate
	Avertisment
	Nu utilizai în condiii umede.
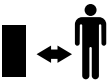	inei trecătorii la distană.
	inei trecătorii la distană faă de mainã în toate direciile.
	Păstrai distana faă de componentele în micare.
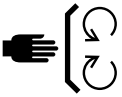	Lăsai toate apărătorile i proteciile montate.
	Citii *Manualul operatorului*.
	Scoatei acumulatorul înainte de efectuarea întreinerii.
	Utilizai ochelari de protecie i protecie auditivă.

Reglare

Asamblarea suflantei

1. Instalai duza suflantei pe tubul suflantei.

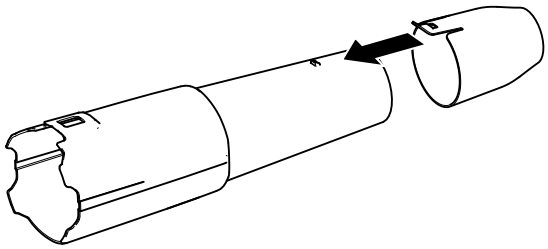

g472735

Figura 3

2. Glisai tubul suflantei pe carcasa suflantei. Este posibil să fie nevoie să apăsai în jos pe elementul de fixare al tubului pentru a fixa în poziie tubul suflantei (Figura 3).

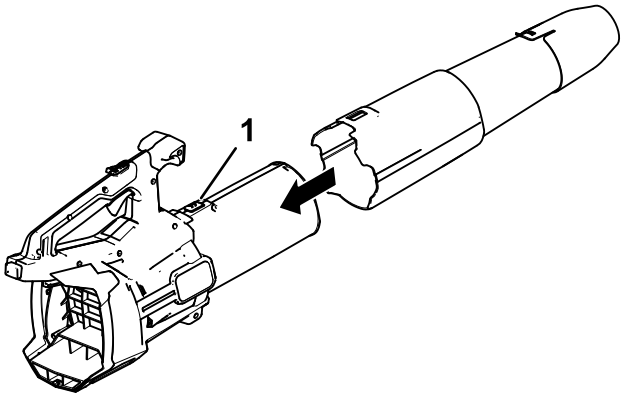

g472734

Figura 4

1. Element de fixare tub

Notă: Suflanta poate fi operată i fără duză sau cu tubul suflantei îndepărtat complet.

Montarea curelei de umăr

Important: **Dacă utilizai suflanta de frunze cu un acumulator de 6,0 Ah sau mai mare, montai cureaua de umăr (nr. piesă 139-5334).**

Nu folosii cureaua de umăr dacă pornii unealta cu fir cu aparatul purtat pe spate i prinderea suport tether; utilizai doar cureaua aparatului purtat pe spate.

1. Montai manonul la nivelul butonului mânerului (Figura 5).

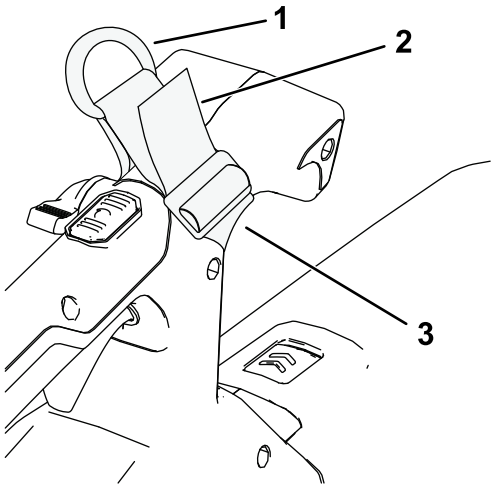

g484060

Figura 5

1. Inel în formă de D
2. Tragei aici pentru a fixa manonul la nivelul suflantei.
3. Manon pentru curea

2. Conectai clema de pe cureaua de umăr la inelul în formă de D al manonului (Figura 6).

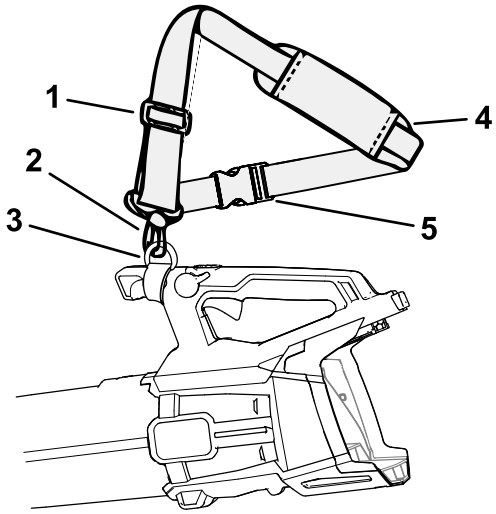

g484073

Figura 6

1. Mecanism de ajustare a curelei
2. Clemă de prindere a curelei
3. Inel în formă de D
4. Curea de umăr

3. Ajustai cureaua prin glisarea mecanismului de ajustare a curelei în sus pentru a scurta lungimea curelei, sau în jos pentru a mări lungimea curelei.
4. Pentru a afla cum să scoatei cureaua de umăr în caz de urgenă, consultai Îndepărtarea curelei de umăr (Pagină 19).

Rezumat al produsului

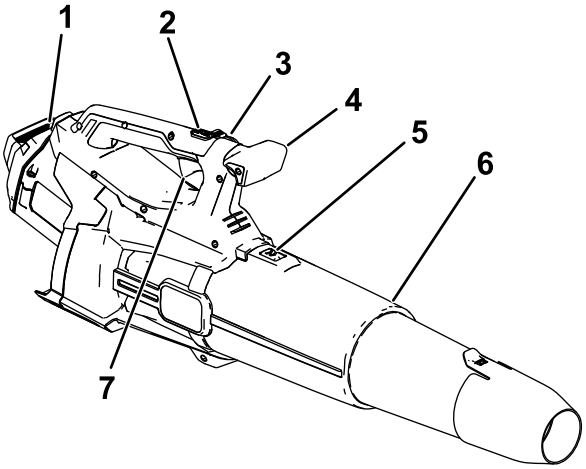

g472736

Figura 7

1. Acumulator i cavitatea acumulatorului
2. Buton turbo boost
3. Element de blocare viteză
4. Buton mâner
5. Element de fixare tub suflantă
6. Tub suflantă
7. Declanator cu viteză variabilă

Specificaţii

Model	51900T
Tensiune nominală	Maximum 60 V c.c., 54 V c.c. utilizare nominală
Tip încărcător	Încărcătoare pentru acumulatori litiu-ion Flex-Force 60 V
Tip acumulator	Acumulatori litiu-ion Flex-Force 60 V

Interval de temperaturi de funcţionare corespunzătoare

Încărcai/depozitai acumulatorul la temperaturi cuprinse între	5 °C i 40 °C*
Folosii acumulatorul la temperaturi cuprinse între	între –30 °C i 49 °C
Folosii suflanta la temperaturi cuprinse între	între –30 °C i 49 °C

*Timpul de încărcare va crete dacă nu încărcai acumulatorul în acest interval.

Depozitai unealta, acumulatorul i încărcătorul într-o zonă curată, uscată i închisă.

Dispozitive de ataare/accesorii

Pentru extinderea i îmbunătăirea performanelor mainii este disponibilă o gamă de dispozitive de ataare i accesorii aprobate de Toro. Pentru lista dispozitivelor de ataare i a accesoriilor aprobate, contactai centrul de service local sau un distribuitor Toro autorizat sau accesai www.Toro.com.

Pentru performane optime i utilizarea în sigurană a mainii, utilizai exclusiv piese i accesorii originale Toro. Piesele de schimb i accesoriile fabricate de ali producători pot fi periculoase.

Operare

⚠ ATENŢIE

Suflanta poate proiecta reziduuri, ceea ce poate cauza vătămări personale grave dumneavoastră sau celor din jur.

- **Nu îndepărtai prin suflare obiecte dure, cum ar fi cuie sau uruburi.**
- **Nu utilizai suflanta în apropierea trecătorilor sau a animalelor de companie.**
- **Avei grijă la direcia de suflare (adică suflai departe de trecători, ferestre, automobile etc.). Folosii doar viteza necesară.**
- **Avei grijă suplimentară când curăai reziduurile de pe scări sau din alte zone înguste.**

Pornirea suflantei

Important: **Folosii acumulatorul doar la temperaturi care se încadrează în intervalul corespunzător; consultai Specificaţii (Pagină 15).**

Notă: Asigurai-vă că utilizai un acumulator mai mare de 2,5 Ah pentru a atinge puterea maximă.

1. Asigurai-vă că în orificiile de ventilaie ale suflantei nu există praf i reziduuri.
2. Aliniai canalul acumulatorului cu limba din carcasa mânerului (Figura 9).
3. Prindei mânerul i împingei acumulatorul în mâner până când se fixează în poziie elementul de fixare (Figura 8).

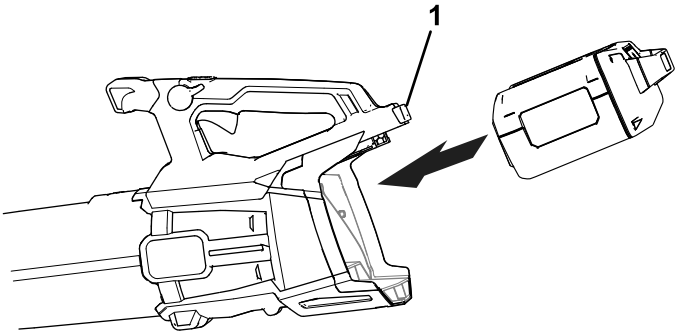

g472718

Figura 8

1. Element de fixare acumulator

4. Pentru a porni suflanta, apăsai declanatorul cu viteză variabilă (Figura 9).

   Notă: Cuplai elementul de blocare viteză pentru a menine maina pornită fără a apăsa declanatorul cu viteză variabilă (Figura 9).

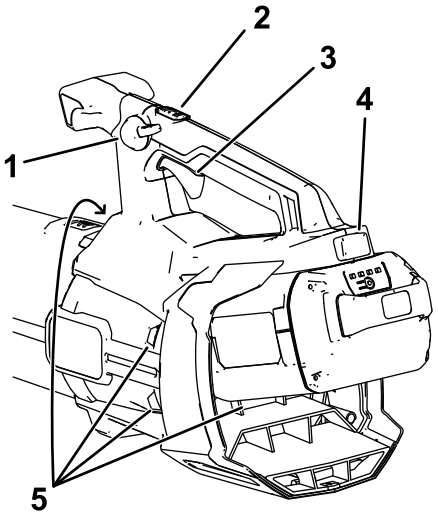

g472737

Figura 9

1. Element de blocare viteză
2. Buton turbo boost
3. Declanator cu viteză variabilă
4. Element de fixare acumulator
5. Orificiile de ventilare ale suflantei

Reglarea vitezei aerului suflantei

Pentru a regla viteza aerului în timpul suflării, utilizai declanatorul cu viteză variabilă (Figura 9).

Pentru a menine viteza curentă a aerului, cuplai elementul de blocare a vitezei (Figura 9).

Pentru a obine performană maximă, oprii acionarea declanatorului cu viteză variabilă, apoi apăsai butonul turbo boost pentru a porni amplificarea (Figura 9).

Pentru a opri amplificarea, apăsai din nou butonul turbo boost sau eliberai complet declanatorul cu viteză variabilă.

Îndepărtarea curelei de umăr

Dacă are loc o situaie de urgenă i trebuie să îndepărtai rapid cureaua, desprindei catarama cu eliberare rapidă, după cum urmează:

1. Apăsai pe lateralele cataramei (A din Figura 10).
2. Permitei cataramei să se desprindă (B din Figura 10).

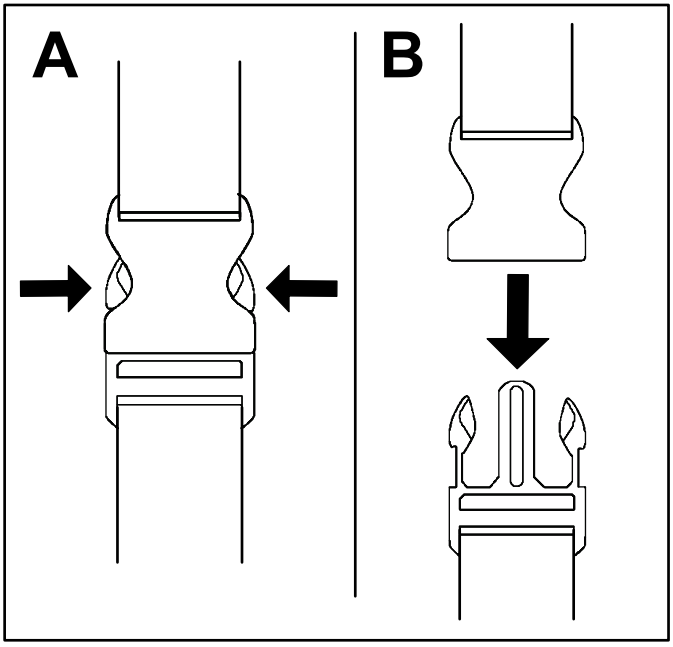

g340477

Figura 10

Oprirea suflantei

Pentru a opri suflanta, decuplai elementul de blocare viteză (dacă este utilizat) i eliberai declanatorul cu viteză variabilă (Figura 9).

Important: **După oprirea suflantei, nu lăsai blocarea vitezei activate cu acumulatorul în suflantă.**

Atunci când nu utilizai suflanta sau o transportai către sau din zona de lucru, îndepărtai acumulatorul.

Îndepărtarea tubului suflantei

Apăsai în jos pe elementele de blocare pentru a separa tubul suflantei de suflantă (Figura 11).

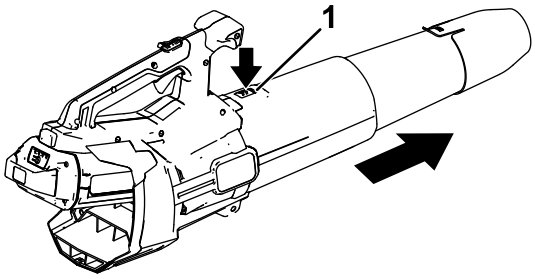

g472738

Figura 11

1. Element de fixare tub

Îndepărtarea acumulatorului din suflantă

Apăsai elementul de fixare a acumulatorului pentru a elibera acumulatorul i glisai acumulatorul pentru a-l îndepărta din suflantă (Figura 12).

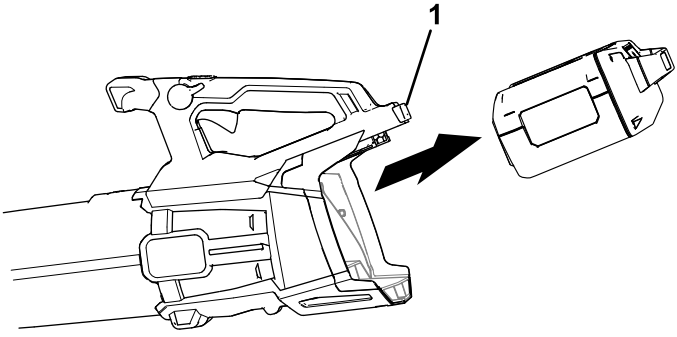

g472739

Figura 12

1. Element de fixare acumulator

Depozitare

Important: **Depozitai unealta, acumulatorul i încărcătorul doar la temperaturi care se încadrează în intervalul corespunzător; consultai Specificaţii (Pagină 15).**

Important: **Dacă depozitai acumulatorul în afara sezonului, îndepărtai-l din cadrul uneltei i încărcai-l până când 1 sau 2 indicatoare LED de pe acumulator devin verzi. Nu depozitai un acumulator încărcat sau descărcat complet. Atunci când suntei pregătit să utilizai din nou unealta, încărcai acumulatorul până când indicatorul luminos din partea stângă a încărcătorului devine verde sau până când toate cele 4 indicatoare LED de pe acumulator devin verzi.**

- Deconectai produsul de la sursa de alimentare (adică îndepărtai fia din sursa de alimentare sau acumulator) i verificai dacă există defeciuni în urma utilizării.
- Nu depozitai unealta sau încărcătorul de acumulatori cu acumulatorul montat.
- Curăai toate materiile străine de pe produs.
- Când nu sunt utilizate, depozitai unealta, acumulatorul i încărcătorul în locuri care nu sunt la îndemâna copiilor.
- inei unealta, acumulatorul i încărcătorul departe de ageni corozivi, cum ar fi substane chimice folosite în grădină sau săruri pentru dezgheare.
- Pentru a reduce riscul vătămării corporale grave, nu depozitai acumulatorul în aer liber sau în autovehicule.
- Depozitai unealta, acumulatorul i încărcătorul într-o zonă curată, uscată i închisă.

Pregătirea acumulatorului în vederea reciclării

Important: **După îndepărtare, acoperii bornele acumulatorului cu bandă adezivă de mare rezistenă. Nu încercai să distrugei sau să dezasamblai acumulatorul sau să îndepărtai oricare dintre componentele sale.**



Contactai autoritäile locale sau distribuitorul ori centrul de service autorizat, pentru mai multe informaii privind modul de reciclare responsabilă a acumulatorului.

	Acumulatoarele litiu-ion etichetate cu sigiliul Call2Recycle pot fi reciclate la oricare comerciant cu amănuntul participant sau la orice centru de reciclare a bateriilor din programul Call2Recycle (doar SUA i Canada). Pentru a localiza comerciantul cu amănuntul participant sau centrul cel mai apropiat de dumneavoastră, vă rugăm sunai la 1-800-822-8837 sau vizitai www.call2recycle.org.
	Acumulatoarele litiu-ion etichetate cu sigiliul High Energy Battery (HEB – Baterie de mare energie) prezentat aici i orice acumulatoare Flex-Force de 60 V, de 6,0 Ah sau mai mari, pot fi reciclate la orice distribuitor sau comerciant cu amănuntul participant la programul Call2Recycle HEB. Pentru a localiza cel mai apropiat distribuitor sau comerciant cu amănuntul participant, vă rugăm să vizitai www.hebattery.org.

Dacă nu putei localiza un comerciant cu amănuntul sau un centru participant aflat în apropiere sau dacă avei întrebări referitoare la programul de reciclare pentru care se poate califica acumulatorul dumneavoastră, vă rugăm să vizitai site-ul de asistenă pentru clieni menionat în manualul operatorului pentru unealta/echipamentul dumneavoastră, pentru mai multe informaii privind modul de reciclare responsabilă a acumulatorului.

Dacă vă aflai în afara SUA i a Canadei, vă rugăm să contactai distribuitorul sau centrul de service autorizat, pentru mai multe informaii privind modul de reciclare responsabilă a acumulatorului.

Înlăturarea defecţiunilor

Efectuai doar paii descrii în aceste instruciuni. Dacă nu putei soluiona problema pe cont propriu, toate lucrările suplimentare de inspecie, întreinere i reparaii trebuie efectuate de un centru de service autorizat sau de un specialist cu calificări similare.

Demontai întotdeauna bateria din unealtă atunci când efectuai depanarea, inspectarea, întreinerea sau când curăai unealta.

Problemă	Cauze posibile	Acţiuni corective
Unealta nu pornete.	1. Acumulatorul nu este montat corespunzător în cadrul uneltei.	1. Îndepărtai i apoi înlocuii acumulatorul din cadrul uneltei, asigurându-vă că este montat i fixat corespunzător.
	2. Acumulatorul nu este încărcat.	2. Îndepărtai acumulatorul din cadrul uneltei i încărcai-l.
	3. Acumulatorul este deteriorat.	3. Înlocuii acumulatorul.
	4. Unealta are o altă problemă electrică.	4. Contactaţi un centru de service autorizat.
Unealta nu atinge capacitatea maximă.	1. Nivelul de încărcare a acumulatorului este prea redus.	1. Îndepărtai acumulatorul din cadrul uneltei i încărcai-l complet.
	2. Gurile de aerisire sunt blocate.	2. Îndepărtai acumulatorul din cadrul uneltei i curăai orificiile de ventilaie.
Unealta nu funcionează sau nu funcionează continuu.	1. Cablurile acumulatorului sunt umede.	1. Lăsai acumulatorul să se usuce sau tergei-l complet.
	2. Acumulatorul nu este montat corespunzător în cadrul uneltei.	2. Îndepărtai i apoi înlocuii acumulatorul din cadrul uneltei, asigurându-vă că este montat i fixat corespunzător.
	3. Acumulatorul este aproape descărcat.	3. Schimbai acumulatorul.



Count on it.