Form No. 3480-296 Rev B

TORO®

Count on it.

Priručnik za uporabu za rukovatelja

Puhalo s aksijalnim ventilatorom Flex-Force Power System® 60 V MAX

Br. modela 51900T—Serijski br. 326000000 i gore

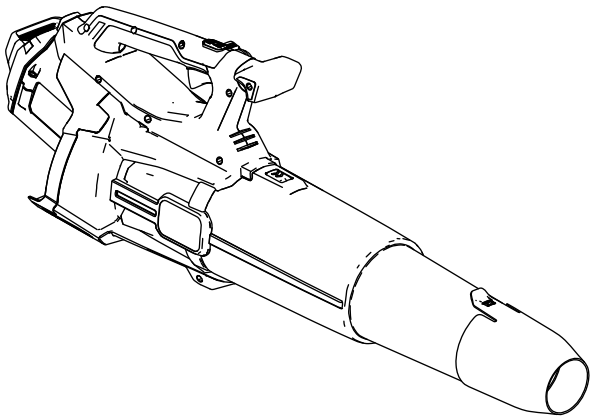

Registrirajte se na www.Toro.com.
Originalne upute (HR)

3480-296

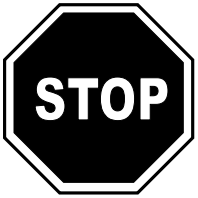

Za pomoć i upute idite na www.Toro.com/support, a prije vraćanja uređaja obratite se ovlaštenom serviseru.

Ovaj je proizvod u skladu sa svim relevantnim direktivama EU-a. Za više detalja pogledajte zasebnu izjavu o sukladnosti (DOC) za ovaj proizvod.

Uvod

Puhalo je namijenjeno kućevlasnicima za raspuhivanje lišća i sličnog otpada na otvorenom. Za njega se upotrebljavaju Flex-Force™ 60 V litij-ionski akumulatori. Akumulatori se pune isključivo s pomoću punjača litij-ionskih akumulatora Flex-Force 60 V. Upotreba navedenih proizvoda u bilo koju drugu svrhu osim one za koju su namijenjeni može biti opasna za vas i prolaznike.

Model 51900T nije opremljen akumulatorom niti punjačem.

Pažljivo pročitajte ove informacije kako biste naučili ispravno upravljati uređajem i održavati ga te kako biste izbjegli tjelesne ozljede i oštećenja uređaja. Odgovorni ste za ispravno i sigurno upravljanje uređajem.

Na internetskoj stranici www.Toro.com možete dobiti više informacija, uključujući sigurnosne savjete, materijale za obuku rukovatelja, informacije o dodatnoj opremi i pomoć pri nalaženju distributera ili možete registrirati uređaj.

© 2026—The Toro® Company
8111 Lyndale Avenue South
Bloomington, MN 55420

Registrirajte se na www.Toro.com.

CE UK CA

Originalne upute (HR)
Tiskano u Kini
Sva prava pridržana

3480-296

Ako vam je potreban servis, originalni dijelovi proizvođača Toro ili dodatne informacije, obratite se ovlaštenom serviseru ili službi za korisnike tvrtke Toro i pripremite broj modela i serijski broj svog uređaja. Slika 1 prikazuje lokaciju broja modela i serijskog broja na uređaju. Upišite brojeve na za to predviđeno mjesto.

Važno: **S pomoću mobilnog uređaja možete skenirati QR kod (ako postoji) na pločici sa serijskim brojem kako biste pristupili podacima o jamstvu i dijelovima te ostalim informacijama o proizvodu.**

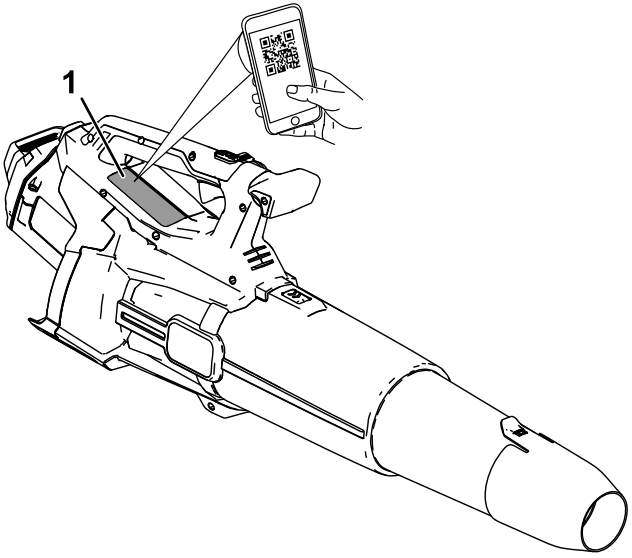

g472719

Slika 1

1. Lokacija broja modela i serijskog broja.

Br. modela _____

Serijski br. _____

Simbol sigurnosnog upozorenja

U ovom priručniku i na uređaju nalazi se simbol sigurnosnog upozorenja (Slika 2) radi prepoznavanja važnih sigurnosnih poruka kojih se morate pridržavati kako biste spriječili nesreće.



g000502

Slika 2

Simbol sigurnosnog upozorenja

Simbol sigurnosnog upozorenja pojavljuje se iznad informacija koje vas upozoravaju na opasne radnje ili situacije te nakon njega slijedi riječ **OPASNOST**, **UPOZORENJE** ili **OPREZ**.

OPASNOST označava neposredno opasnu situaciju koja će, ako se ne spriječi, **sigurno** dovesti do teških ozljeda ili smrti.

UPOZORENJE označava potencijalno opasnu situaciju koja bi, ako se ne spriječi, **mogla** dovesti do teških ozljeda ili smrti.

OPREZ označava potencijalno opasnu situaciju koja, ako se ne spriječi, **može** dovesti do lakših ili umjerenih ozljeda.

U priručniku se informacije ističu još dvjema riječima. Riječ **Važno** upućuje na posebne mehaničke informacije, a riječ **Napomena** na opće informacije na koje treba obratiti posebnu pažnju.

Sigurnost

⚠ UPOZORENJE

Pročitajte sva sigurnosna upozorenja, upute, ilustracije i specifikacije koje ste dobili uz ovaj uređaj.

Nepridržavanje svih uputa navedenih u nastavku može dovesti do strujnog udara, požara i/ili teških ozljeda.

Spremite sva upozorenja i upute za ubuduće.

Pojam „uređaj" u svim navedenim upozorenjima odnosi se na vaš uređaj s mrežnim napajanjem (pomoću kabela) ili uređaj na akumulatorski pogon (bez kabela).

VAŽNE SIGURNOSNE UPUTE

I. Sigurnost radnog prostora

1. **Radni prostor održavajte čistim i dobro osvijetljenim.** *Neuredna i tamna mjesta pogodna su za nezgode.*
2. **Nemojte upotrebljavati uređaj u eksplozivnim atmosferama, na primjer u prisutnosti zapaljivih tekućina, plinova ili prašine.** *Uređaj stvara iskre koje mogu zapaliti prašinu ili pare.*
3. **Djecu i prolaznike držite podalje od mjesta na kojem upotrebljavate uređaj.** *Gubitak pažnje može uzrokovati gubitak kontrole.*

II. Električna sigurnost

1. **Utikači uređaja moraju odgovarati utičnici. Nikada nemojte vršiti izmjene na utikaču. Nemojte upotrebljavati strujne adaptere na uređaju koji ima uzemljenje.** *Neizmijenjeni utikači i odgovarajuće utičnice smanjuju rizik od strujnog udara.*
2. **Izbjegavajte kontakt s uzemljenim površinama, kao što su cijevi, radijatori, štednjaci i hladnjaci.** *Opasnost od strujnog udara veća je ako je vaše tijelo uzemljeno.*
3. **Nemojte izlagati uređaj kiši ili vlažnim uvjetima.** *Prodiranje vode u uređaj povećava rizik od strujnog udara.*
4. **Nemojte nepropisno upotrebljavati kabel. Nikada nemojte kabel upotrebljavati za prenošenje, povlačenje ili isključivanje uređaja. Kabel držite podalje od izvora topline, ulja, oštrih**

rubova ili pokretnih dijelova. *Oštećeni ili zapetljani kabeli povećavaju rizik od strujnog udara.*

5. **Kad uređaj upotrebljavate na otvorenom, koristite produžni kabel koji je primjeren za rad na otvorenom.** *Upotreba produžnog kabela koji je primjeren za rad na otvorenom smanjuje rizik od strujnog udara.*
6. **Ako ne možete izbjeći upotrebu uređaja u vlažnim uvjetima, upotrijebite strujni izvor sa zaštitnom sklopkom diferencijalne struje (RCD).** *Upotreba zaštitne sklopke diferencijalne struje smanjuje rizik od strujnog udara.*

III. Osobna zaštita

1. **Budite oprezni, gledajte što radite i razumno prosuđujte tijekom upotrebe uređaja. Nemojte upotrebljavati uređaj ako ste umorni ili pod utjecajem droga, alkohola ili lijekova.** *Trenutak nepažnje tijekom upotrebe uređaja može dovesti do teških tjelesnih ozljeda.*
2. **Nosite osobnu zaštitnu opremu. Uvijek nosite zaštitu za oči.** *Upotreba zaštitne opreme, kao što su maska za zaštitu od prašine, zaštitne cipele s protukliznim potplatom, zaštitna kaciga ili zaštita za sluh, u odgovarajućim uvjetima smanjuje tjelesne ozljede.*
3. **Spriječite nenamjerno uključivanje. Provjerite je li prekidač u položaju OFF (Isključeno) prije spajanja uređaja na izvor napajanja i/ili na akumulator te prije podizanja ili prenošenja uređaja.** *Prenošenje uređaja s prstom na prekidaču ili aktivacija uređaja koji ima uključen prekidač može izazvati nezgodu.*
4. **Uklonite sve klinove ili ključeve za podešavanje prije uključivanja uređaja.** *Ako ključ ili klin ostanu pričvršćeni za rotirajući dio uređaja, može doći do tjelesnih ozljeda.*
5. **Nemojte se naginjati. Uvijek držite dobro uporište i ravnotežu.** *To omogućuje bolje upravljanje uređajem u neočekivanim situacijama.*
6. **Budite prikladno odjeveni. Nemojte nositi široku odjeću ili nakit. Kosu i odjeću držite podalje od pomičnih dijelova.** *Široka odjeća, nakit ili duga kosa mogu zapeti u pomične dijelove.*
7. **Ako uređaji imaju mogućnost spajanja priključaka za izvlačenje i skupljanje prašine, pobrinite se da oni budu priključeni i da se upotrebljavaju na odgovarajući način.** *Skupljanje prašine može smanjiti opasnosti povezane s prašinom.*
8. **Nemojte da vas znanje stečeno čestom upotrebom alata navede na pretjeranu samouvjerenost i zanemarivanje pravila**

za sigurnu upotrebu alata. *Neoprezna radnja može u sekundi uzrokovati tešku ozljedu.*

IV. Upotreba i održavanje uređaja

1. **Nemojte preopterećivati uređaj. Upotrijebite uređaj koji je prikladan za vašu primjenu.** *Prikladan uređaj će posao odraditi bolje i sigurnije ako radi brzinom za koju je namijenjen.*
2. **Nemojte upotrebljavati uređaj ako ga prekidačem ne možete upaliti ili ugasiti.** *Bilo koji uređaj kojim se ne može upravljati prekidačem opasan je i mora se popraviti.*
3. **Prije bilo kakvih podešavanja, promjene dodatne opreme ili skladištenja isključite utikač iz izvora napajanja i/ili uklonite akumulator iz uređaja ako se može ukloniti.** *Takve preventivne sigurnosne mjere smanjuju rizik od slučajnog uključivanja uređaja.*
4. **Uređaj koji se ne koristi skladištite izvan dohvata djece i nemojte dozvoliti da ga upotrebljavaju osobe koje nisu upoznate s uređajem ili ovim uputama.** *Uređaj je opasan u rukama korisnika koji ga ne znaju upotrebljavati.*
5. **Održavajte uređaj i dodatnu opremu. Provjeravajte ima li na uređaju pomičnih dijelova koji su olabavljeni ili zapinju, slomljenih dijelova ili bilo kojih drugih problema koji mogu utjecati na rad uređaja. Ako je uređaj oštećen, popravite ga prije upotrebe.** *Do mnogih nezgoda dolazi zbog lošeg održavanja uređaja.*
6. **Alate za rezanje održavajte oštrima i čistima.** *Ako se alati za rezanje pravilno održavaju i oštre, manje je vjerojatno da će zapinjati i lakše je njima upravljati.*
7. **Uređaj, dodatnu opremu, dijelove alata itd. upotrebljavajte u skladu s ovim uputama, uzimajući u obzir radne uvjete i vrstu posla koji će se obavljati.** *Upotreba uređaja za radnje za koje nije predviđen može dovesti do opasnih situacija.*
8. **Ručke i površine za hvatanje održavajte suhima, čistima i bez tragova ulja i maziva.** *Skliske ručke i površine za hvatanje nisu sigurne za upotrebu i upravljanje uređajem u neočekivanim situacijama.*

V. Upotreba i održavanje uređaja s akumulatorom

1. **Akumulator punite isključivo punjačem koji je odredio proizvođač.** *Punjač koji je predviđen za punjenje jedne vrste akumulatora može u slučaju upotrebe s drugim akumulatorom predstavljati rizik od požara.*

2. **Upotrebljavajte uređaj samo s onim akumulatorima koji su za njih namijenjeni.** *Upotreba bilo kojeg drugog akumulatora može stvoriti rizik od ozljede ili požara.*

3. **Kad se akumulator ne upotrebljava, držite ga podalje od metalnih predmeta, kao što su spajalice, kovanice, ključevi, čavli, vijci ili drugi sitni metalni predmeti koji bi mogli stvoriti spoj između dva terminala.** *Kratko spajanje terminala akumulatora može uzrokovati opekline ili požar.*

4. **U nepovoljnim uvjetima može doći do istjecanja tekućine iz akumulatora; izbjegavajte dodir s tom tekućinom. Ako slučajno dođete u dodir s tom tekućinom, to mjesto isperite vodom. Ako tekućina dođe u dodir s očima, potražite dodatnu liječničku pomoć.** *Tekućina istisnuta iz akumulatora može izazvati iritaciju ili opekline.*

5. **Nemojte upotrebljavati akumulator ili uređaj koji je oštećen ili na kojemu su vršene izmjene.** *Oštećeni ili izmijenjeni akumulatori mogu pokazivati nepravilnosti u radu i uzrokovati požar, eksploziju ili rizik od ozljede.*

6. **Akumulator ili uređaj nemojte izlagati vatri ili previsokim temperaturama.** *Izlaganje vatri ili temperaturama višim od 130 °C može dovesti do eksplozije.*

7. **Slijedite sve upute za punjenje i nemojte puniti akumulator ili uređaj na temperaturama koje nisu u rasponu navedenom u uputama.** *Nepravilno punjenje ili punjenje na temperaturama izvan navedenog raspona može oštetiti akumulator i povećati rizik od požara.*

VI. Upotreba

1. **Svoj uređaj servisirajte kod kvalificiranog tehničara koji upotrebljava isključivo originalne zamjenske dijelove.** *Tako će se očuvati sigurnost uređaja.*

2. **Nikad nemojte servisirati oštećene akumulatore.** *Akumulatore bi trebali servisirati isključivo proizvođač ili ovlašteni serviseri.*

VII. Sigurnost puhala

1. **Nemojte upotrebljavati uređaj u lošim vremenskim uvjetima, osobito ako postoji opasnost od munja.** *To smanjuje rizik od udara groma.*

2. **Nosite zaštitu za oči i uši.** *Odgovarajuća zaštitna oprema smanjuje rizik od tjelesnih ozljeda.*

3. **Dok upravljate uređajem uvijek nosite zaštitnu obuću otpornu na proklizavanje. Nemojte upravljati uređajem bosi ili u otvorenim sandalama.** *Tako smanjujete rizik od ozljede stopala.*

4. **Nemojte nositi široku odjeću ili šalove, vezice, lance, kravate i sl. koji bi mogli biti usisani u ulaze zraka. Zavežite ili prekrijte kosu ako je duga kako ne bi bila usisana u ulaze zraka.** *Ako se ijedan od navedenih predmeta usiše u ulaze zraka, može doći do tjelesnih ozljeda.*

5. **Nemojte raditi u blizini prolaznika.** *Odbačene krhotine mogu uzrokovati tjelesne ozljede.*

6. **Nikad ne usmjeravajte mlaznicu puhala prema ljudima, kućnim ljubimcima ili prozorima. Budite posebno oprezni pri raspuhivanju krhotina u blizini tvrdih predmeta kao što su stabla, automobili i zidovi jer bi se krhotine mogle odbiti prema vama.** *Odbačeni predmeti mogu uzrokovati oštećenja imovine i tjelesne ozljede.*

7. **Nemojte uređajem raspuhivati predmete koji gore ili se dime, kao što su cigarete, žigice ili vrući pepeo.** *Takvi bi izvori paljenja mogli povećati rizik od požara.*

8. **Ne dirajte ventilator dok se još kreće. Ugasite uređaj i pričekajte da se ventilator zaustavi prije nego što uklonite potrebne dijelove kako biste pristupili ventilatoru.** *Tako smanjujete rizik od ozljede pomičnim dijelovima.*

9. **Tijekom uklanjanja zaglavljenog materijala ili servisiranja uređaja prekidač za paljenje mora biti isključen.** *Neočekivano pokretanje uređaja tijekom uklanjanja zaglavljenog materijala ili servisiranja može dovesti do teških tjelesnih ozljeda.*

SPREMITE OVE UPUTE

Simboli na naljepnici



Sigurnosne naljepnice i upute lako su vidljive korisniku i nalaze se blizu svih područja potencijalne opasnosti. Zamijenite sve naljepnice koje su oštećene ili otpale.

U tablicama u nastavku opisani su simboli na naljepnicama koji se odnose na sigurnost i upute.

Simbol na naljepnici na puhalu	Objašnjenje
	Opasnost od odbačenih predmeta
	Upozorenje
	Nemojte upotrebljavati uređaj u mokrim uvjetima.
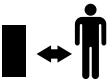	Ne radite u blizini prolaznika.
	Držite prolaznike dalje od uređaja u svim smjerovima.
	Držite se dalje od pomičnih dijelova.
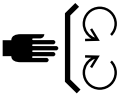	Postavite sve štitove i štitnike na odgovarajuće mjesto.
	Pročitajte *Upute za upotrebu*.
	Prije održavanja izvadite akumulator.
	Nosite zaštitu za oči i uši.

Postavljanje

Sastavljanje puhala

1. Postavite mlaznicu puhala na cijev puhala.

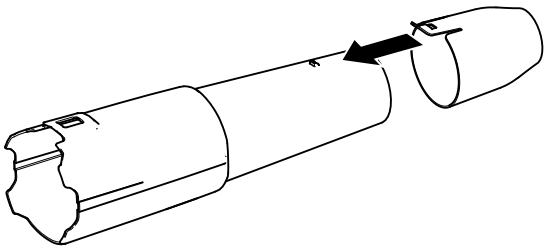

g472735

Slika 3

2. Postavite cijev puhala na kućište puhala. Možda ćete morati pritisnuti zasun cijevi puhala kako bi sjela na mjesto (Slika 3).

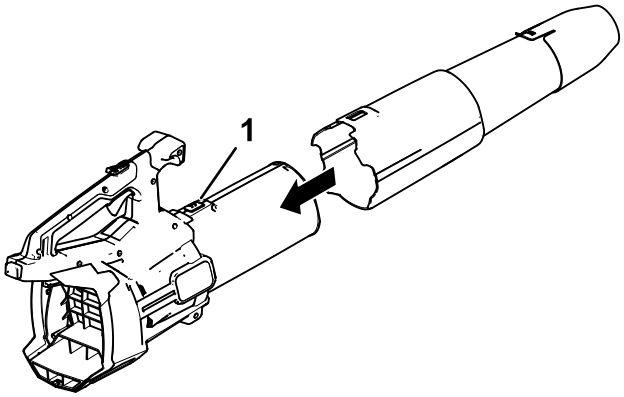

g472734

Slika 4

1. Zasun cijevi

Napomena: Puhalo se može upotrebljavati bez mlaznice ali i bez cijevi puhala.

Postavljanje naramenice

Važno: **Ako upotrebljavate puhalo s akumulatorom od 6,0 Ah ili jačim, postavite naramenicu (dio br. 139-5334).**

Nemojte upotrebljavati naramenicu ako uređaj napajate s pomoću naprtnjače i nastavka; upotrebljavajte isključivo naramenice naprtnjače.

1. Stavite pričvrsnu traku naramenice na ručku (Slika 5).

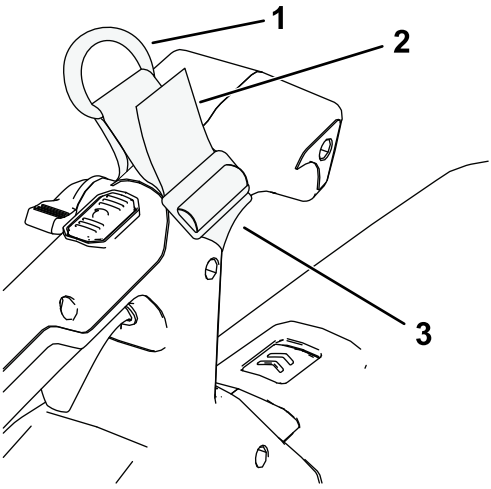

g484060

Slika 5

1. D-prsten
2. Povucite ovdje kako biste pričvrstili traku na puhalo.
3. Pričvrsna traka

---

2. Spojite karabiner naramenice na D-prsten pričvrsne trake (Slika 6).

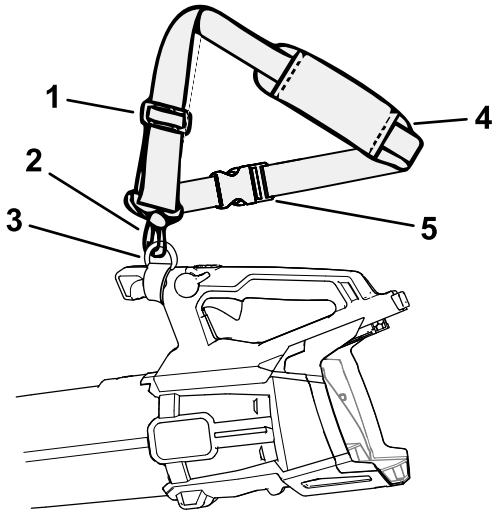

g484073

Slika 6

1. Regulator dužine naramenice
2. Karabiner naramenice
3. D-prsten
4. Naramenica

3. Pomaknite regulator prema gore kako biste skratili naramenicu ili prema dolje kako biste je produžili.
4. Za skidanje naramenice u hitnim slučajevima pogledajte Uklanjanje naramenice (stranica 18).

Pregled proizvoda

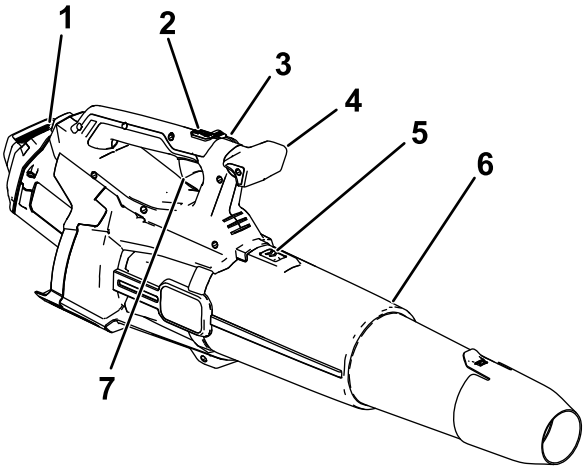

g472736

Slika 7

1. Akumulator i udubljenje na akumulatoru
2. Gumb za dodatnu snagu (turbo)
3. Blokada brzine
4. Ručka
5. Zapor cijevi puhala
6. Cijev puhala
7. Prekidač za rad s promjenjivom brzinom

Specifikacije

Model	51900T
Nazivni napon	60 V DC maksimalno, 54 V DC nazivno
Tip punjača	Punjači litij-ionskih akumulatora Flex-Force 60 V
Tip akumulatora	Litij-ionski akumulatori Flex-Force 60 V

Dozvoljeni rasponi temperature

Punite/skladištite akumulator na temperaturi	od 5 °C do 40 °C*
Upotrebljavajte akumulator na temperaturi	od –30 °C do 49 °C
Upotrebljavajte puhalo na temperaturi	od –30 °C do 49 °C

* Trajanje punjenja produžuje se ako akumulator punite na temperaturama izvan tog raspona.

Uređaj, akumulator i punjač čuvajte u zatvorenom, čistom i suhom prostoru.

Priključci / dodatna oprema

Dostupan je niz priključaka i dodatne opreme za poboljšavanje i proširivanje mogućnosti uređaja koje je odobrila tvrtka Toro. Obratite se ovlaštenom serviseru ili distributeru tvrtke Toro ili posjetite stranicu www.Toro.com za popis svih odobrenih priključaka i dodatne opreme.

Kako biste osigurali optimalnu učinkovitost i daljnju primjenjivost certifikata o sigurnosti uređaja, upotrebljavajte samo originalne zamjenske dijelove i dodatni pribor tvrtke Toro. Upotreba zamjenskih dijelova i dodatne opreme drugih proizvođača može biti opasna.

Rad

⚠ UPOZORENJE

Puhalo može odbaciti otpad i tako vama i prolaznicima nanijeti teške tjelesne ozljede.

- **Ne raspuhujte čvrste predmete kao što su čavli ili vijci.**
- **Ne rukujte puhalom u blizini prolaznika ili kućnih ljubimaca.**
- **Pazite kamo usmjeravate puhalo, odnosno raspuhujte u smjeru suprotnom od prolaznika, prozora, automobila itd. Ne upotrebljavajte veću brzinu nego što je potrebno.**
- **Budite posebno oprezni prilikom raspuhivanja otpada sa stepenica ili drugih uskih mjesta.**

Uključivanje puhala

Važno: **Koristite akumulator isključivo u dozvoljenom rasponu temperatura; pogledajte Specifikacije (stranica 15).**

Napomena: Upotrijebite akumulator jači od 2,5 Ah kako biste postigli punu snagu uređaja.

1. Pazite da na ventilacijskim otvorima puhala nema prašine i drugih ostataka.
2. Poravnajte udubljenje na akumulatoru s jezičcem u kućištu ručke (Slika 9).
3. Primite ručku i gurnite akumulator u ručku dok ne sjedne i aktivira zasun (Slika 8).

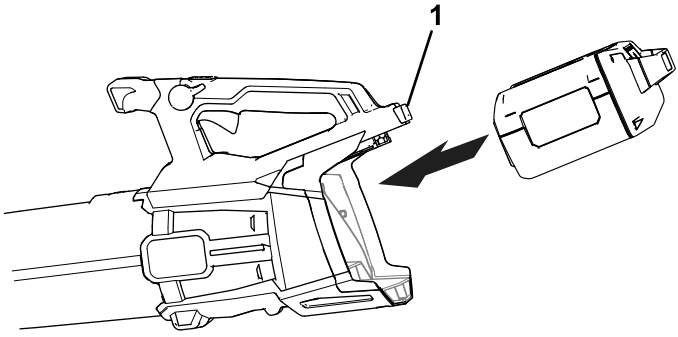

g472718

Slika 8

1. Zasun akumulatora

4. Za uključivanje puhala pritisnite prekidač za rad s promjenjivom brzinom (Slika 9).

   Napomena: Aktivirajte blokadu brzine kako bi uređaj radio bez pritiskanja prekidača za rad s promjenjivom brzinom (Slika 9).

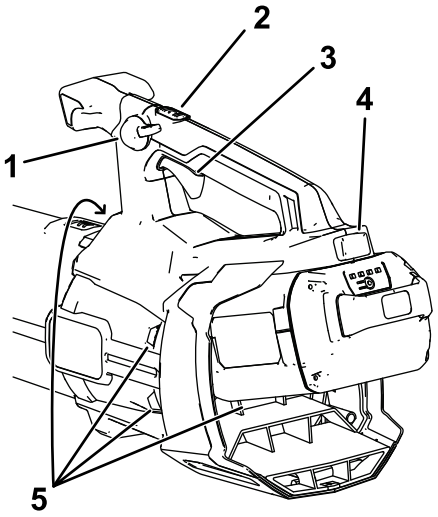

g472737

Slika 9

1. Blokada brzine
2. Gumb za dodatnu snagu (turbo)
3. Prekidač za rad s promjenjivom brzinom
4. Zasun akumulatora
5. Ventilacijski otvori puhala

Podešavanje brzine ispuhivanja zraka na puhalu

Za podešavanje brzine ispuhivanja zraka u tijeku rada upotrijebite prekidač za rad s promjenjivom brzinom (Slika 9).

Da biste zadržali trenutačnu brzinu ispuhivanja zraka, aktivirajte blokadu brzine (Slika 9).

Za najveću radnu snagu pritisnite prekidač za rad s promjenjivom brzinom i zatim pritisnite gumb za dodatnu snagu (turbo) (Slika 9).

Kako biste ugasili dodatnu snagu, ponovno pritisnite gumb za dodatnu snagu ili potpuno otpustite prekidač za rad s promjenjivom brzinom.

Uklanjanje naramenice

Ako se nađete u situaciji u kojoj hitno morate skinuti naprtnjaču, odspojite kopče za brzo otpuštanje na sljedeći način:

1. Pritisnite bočne strane kopče (A na Slika 10).
2. Pustite kopču da se odspoji (B na Slika 10).

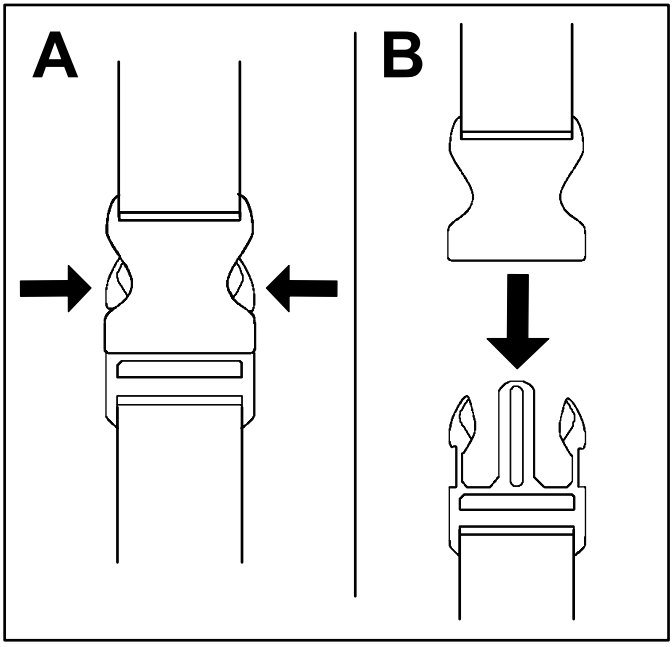

g340477

Slika 10

Isključivanje puhala

Za isključivanje puhala deaktivirajte blokadu brzine (ako je u upotrebi) i otpustite prekidač za rad s promjenjivom brzinom (Slika 9).

Važno: **Kad zaustavite puhalo, nemojte ostaviti aktiviranu blokadu brzine ako je akumulator u puhalu.**

Izvadite akumulator kad god ne upotrebljavate puhalo ili dok ga prenosite na radno područje ili s njega.

Uklanjanje cijevi puhala

Pritisnite zasun kako biste odvojili cijev od puhala (Slika 11).

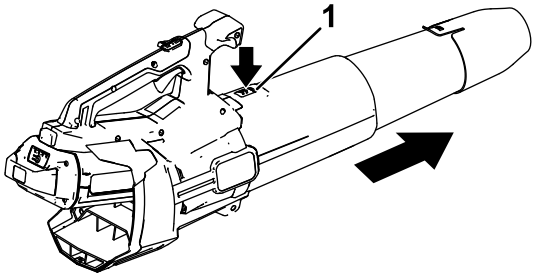

g472738

Slika 11

1. Zasun cijevi

Vađenje akumulatora iz puhala

Pritisnite zasun akumulatora kako biste oslobodili akumulator, a zatim ga izvadite iz puhala (Slika 12).

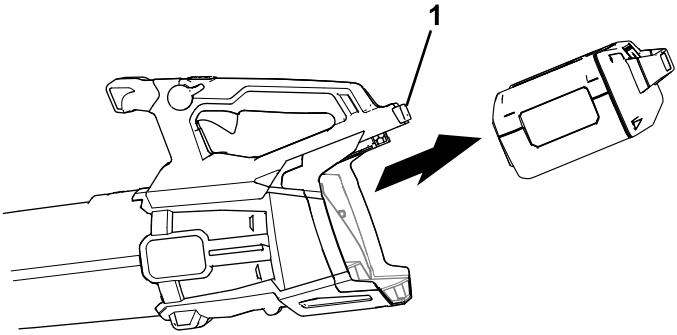

g472739

Slika 12

1. Zasun akumulatora

Skladištenje

Važno: **Čuvajte uređaj, akumulator i punjač isključivo u dopuštenom rasponu temperatura; pogledajte Specifikacije (stranica 15).**

Važno: **Ako skladištite akumulator po završetku sezone, izvadite akumulator iz uređaja i punite ga dok 1 ili 2 LED indikatora na akumulatoru ne počnu svijetliti zeleno. Ne spremajte potpuno napunjen ili potpuno prazan akumulator. Kad opet budete htjeli upotrijebiti uređaj, punite akumulator dok lijevi indikator na punjaču ne postane zelen ili dok sva 4 LED indikatora na akumulatoru ne zasvijetle zeleno.**

- Odvojite uređaj od napajanja (odnosno izvadite utikač iz napajanja ili akumulatora) i provjerite jesu li tijekom upotrebe nastala oštećenja.
- Nemojte skladištiti uređaj ili punjač s priključenim akumulatorom.
- S uređaja uklonite sve strane predmete.
- Dok ih ne upotrebljavate, uređaj, akumulator i punjač čuvajte izvan dohvata djece.
- Uređaj, akumulator i punjač držite podalje od nagrizajućih tvari kao što su vrtne kemikalije i soli za odleđivanje.
- Da biste smanjili rizik od teških tjelesnih ozljeda, akumulator nemojte čuvati na otvorenom ili u vozilu.
- Uređaj, akumulator i punjač čuvajte u zatvorenom, čistom i suhom prostoru.

Priprema akumulatora za reciklažu

Važno: **Nakon što izvadite akumulator, terminale prekrijte čvrstom ljepljivom trakom. Ne pokušavajte onesposobiti ili rastaviti akumulator ili izvaditi bilo koju njegovu komponentu.**



Obratite se lokalnim vlastima, odnosno ovlaštenom serviseru ili distributeru za više informacija o odgovornom recikliranju akumulatora.

	Litij-ionske akumulatore s oznakom Call2Recycle može reciklirati bilo koji trgovac ili reciklažno dvorište koji sudjeluju u programu Call2Recycle (samo u SAD-u i Kanadi). Da biste pronašli najbližeg trgovca ili reciklažno dvorište koji sudjeluju u programu, nazovite 1-800-822-8837 ili posjetite www.call2recycle.org.
	Litij-ionski akumulatori označeni ovdje navedenim pečatom High Energy Battery (HEB) i svi akumulatori 60V Flex-Force kapaciteta 6,0 Ah ili većeg mogu se reciklirati kod bilo kojeg distributera ili trgovca koji sudjeluje u programu Call2Recycle HEB. Da biste pronašli najbližeg ovlaštenog distributera ili trgovca, posjetite mrežno mjesto www.hebattery.org.

Ako u blizini ne možete pronaći trgovca ili reciklažno dvorište koji sudjeluju u programu ili imate pitanja o tome za koji je program recikliranja vaš akumulator prihvatljiv, posjetite mrežno mjesto korisničke podrške navedeno u priručniku za svoj alat/opremu kako biste saznali više o tome kako odgovorno reciklirati akumulator.

Ako se nalazite izvan SAD-a i Kanade, kontaktirajte svojeg ovlaštenog servisera ili distributera za više informacija o odgovornom recikliranju akumulatora.

Otklanjanje pogrešaka

Slijedite isključivo korake opisane u ovim uputama. Ako ne možete sami riješiti problem, sve ostale provjere, održavanje i popravke mora obaviti ovlašteni servisni centar ili stručnjak sličnih kvalifikacija.

Uvijek izvadite akumulator iz uređaja tijekom utvrđivanja kvarova, pregledavanja, održavanja ili čišćenja uređaja.

Problem	Mogući uzrok	Korektivna radnja
Uređaj se ne može pokrenuti.	1. Akumulator nije dobro postavljen u uređaj.	1. Izvadite akumulator iz uređaja i zamijenite ga te provjerite je li dobro postavljen i pričvršćen.
	2. Akumulator nije napunjen.	2. Izvadite akumulator iz uređaja i napunite ga.
	3. Akumulator je oštećen.	3. Zamijenite akumulator.
	4. Postoji drugi problem s elektrikom.	4. Obratite se ovlaštenom serviseru.
Uređaj ne postiže punu snagu.	1. Kapacitet akumulatora je prenizak.	1. Izvadite akumulator iz uređaja i napunite ga do kraja.
	2. Začepljeni su ventilacijski otvori.	2. Izvadite akumulator iz uređaja i očistite ventilacijske otvore.
Uređaj ne radi ili dolazi do prekida u radu.	1. Na kabelima akumulatora ima vlage.	1. Ostavite da se akumulator osuši ili ga obrišite.
	2. Akumulator nije dobro postavljen u uređaj.	2. Izvadite akumulator iz uređaja i vratite ga te provjerite je li dobro postavljen i pričvršćen.
	3. Akumulator je gotovo prazan.	3. Napunite akumulator.



Count on it.