Form No. 3469-511 Rev B

TORO®

Count on it.

Manualul utilizatorului

Lopată electrică fără fir Flex-Force Power System® 60 V™

Nr. model 31803T—Nr. serie 324000101 şi Sus

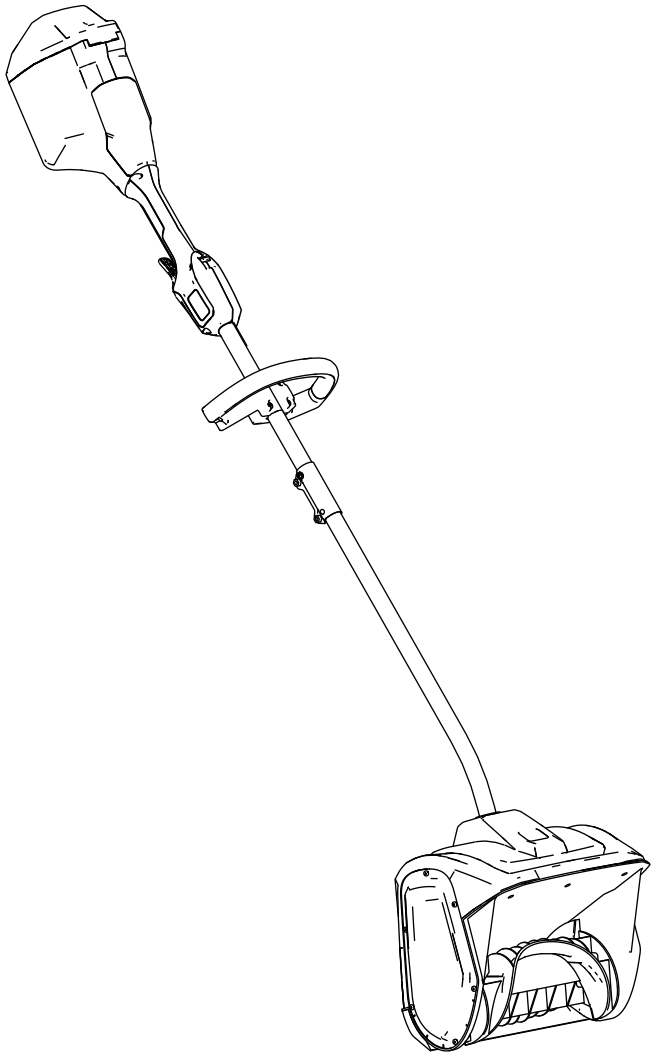

Înregistraţi-vă la www.Toro.com.
Instrucţiuni originale (RO)

CE UK CA

3469-511

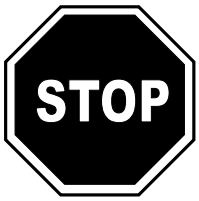

Pentru asistenă, vă rugăm să consultai www.Toro.com/support pentru resurse cu instruciuni sau să contactai centrul de service autorizat înainte de a returna acest produs.

Introducere

Acest produs este destinat utilizării de către proprietarii de reedine. Este conceput pentru a îndepărta până la 15 cm de zăpadă de pe terase, trotuare i alei mici. Nu este destinat pentru îndepărtarea altor materiale în afară de zăpadă sau pentru curăarea suprafeelor cu pietri. A se utiliza numai de către aduli. Este proiectată pentru a utiliza acumulatori litiu-ion Flex-Force 60 V. Aceti acumulatori sunt proiectai pentru a fi încărcai doar cu încărcătoarele de baterii litiu-ion Flex-Force de 60 V. Utilizarea acestor produse în alte scopuri decât cele intenionate poate fi periculoasă pentru dumneavoastră i pentru alte persoane.

Modelul 31803T nu include un acumulator sau un încărcător.

Citiţi cu atenţie aceste informaţii pentru a învăţa despre modul corespunzător de utilizare şi întreţinere a produsului şi pentru a evita rănirea personală şi deteriorarea produsului. Aveţi responsabilitatea de a utiliza produsul în mod corespunzător şi sigur.

Vizitai site-ul www.Toro.com pentru mai multe informaii, inclusiv informaii privind sigurana produsului i materiale de instruire, informaii privind accesoriile, ajutor la căutarea unui distribuitor sau pentru înregistrarea produsului.

De fiecare dată când aveţi nevoie de service, piese originale Toro sau informaţii suplimentare, contactaţi un centru de service autorizat sau departamentul Servicii Clienţi Toro şi pregătiţi numărul de model sau de serie al produsului. Figura 1 indică locaţia numărului de model sau de serie pe produs. Scrieţi numerele în spaţiul furnizat.

Important: **Pentru a accesa date despre garanie, piese i alte informaii despre produs putei scana codul QR (dacă este prezent) de pe plăcua cu numărul de serie, cu ajutorul unui dispozitiv mobil.**

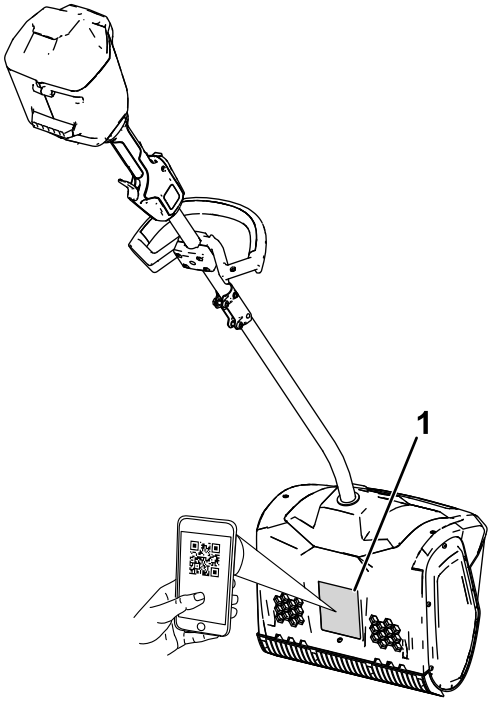

Figura 1

1. Locaia numerelor de model i de serie.

Nr. model _____

Nr. serie _____

© 2026—The Toro® Company
8111 Lyndale Avenue South
Bloomington, MN 55420

Contactaţi-ne la www.Toro.com.
Tipărit în China
Toate drepturile rezervate

Simbol de alertă de sigurană

Simbolul de alertă de sigurană (Figura 2) prezent în acest manual i pe maină identifică mesajele de sigurană importante pe care trebuie să le respectai pentru a evita accidentele.



g000502

Figura 2

Simbol de alertă de sigurană

Simbolul de alertă de sigurană apare deasupra informaiilor care vă atenionează cu privire la aciuni sau situaii nesigure i este urmat de cuvântul **PERICOL**, **AVERTISMENT** sau **ATENIE**.

PERICOL indică o situaie periculoasă iminentă care, dacă nu este evitată, **va** duce la deces sau vătămare gravă.

AVERTISMENT indică o situaie potenial periculoasă care, dacă nu este evitată, **poate** duce la deces sau vătămare gravă.

ATENIE indică o situaie potenial periculoasă care, dacă nu este evitată, **poate** duce la vătămări uoare sau moderate.

Acest manual utilizează 2 alte cuvinte pentru a evidenţia informaţiile. **Important** atrage atenţia asupra informaţiilor mecanice speciale şi **Notă** accentuează informaţiile generale care necesită atenţie specială.

Cuprins

Simbol de alertă de sigurană 3
Siguranţă în funcţionare 4
..... 4
Decal-uri instrucţionale şi de siguranţă 7
Reglare 8
Desfăurarea mânerului 8
Montarea mânerului auxiliar 9
Rezumat al produsului 10
Specificaţii 10
Dispozitive de ataare/accesorii 10
Operare 11
Pornirea mainii 11
Oprirea mainii 11
Îndepărtarea acumulatorului 12
Indicaţii de exploatare 12
Întreţinere 13
Înlocuirea lamei screperului 13
Service 13
Depozitare 13
Înlăturarea defecţiunilor 14

Siguranţă în funcţionare

INSTRUCIUNI IMPORTANTE DE SIGURANĂ

⚠ ATENŢIE

Când utilizai un dispozitiv electric, pentru a reduce riscul incendiului, electrocutării sau rănirii, trebuie citite i respectate întotdeauna avertismentele i instruciunile de protecie de bază, inclusiv următoarele:

Citii toate instruciunile

I. Instruire

1. Operatorul mainii este responsabil pentru orice accidente suferite sau pericole la care au fost expuse alte persoane i bunurile acestora.
2. Trebuie să citii i să înelegei coninutul acestui *Manual al operatorului* înainte de a porni maina. Asigurai-vă că toate persoanele care utilizează această mainăcunosc modul de utilizare, tiu să oprească rapid motorul i înneleg avertizările.
3. Nu permitei copiilor să utilizeze sau să se joace cu maina, acumulatorul sau încărcătorul; reglementările locale pot impune o limită de vârstă pentru operator.
4. Nu lăsaţi niciodată copii sau persoane neinstruite să utilizeze sau să efectueze lucrări de service asupra acestui dispozitiv. Utilizarea dispozitivului sau lucrările de service vor fi efectuate doar de persoane responsabile, instruite, familiarizate cu instruciunile i apte din punct de vedere fizic.
5. Înainte să utilizai maina, acumulatorul i încărcătorul, citii toate instruciunile i marcajele de atenionare de pe aceste produse.
6. Familiarizai-vă cu comenzile i cu utilizarea corespunzătoare a mainii, acumulatorului i a încărcătorului.

II. Pregătirea

1. inei trecătorii i copiii departe de zona de utilizare.
2. Nu lăsai niciodată copii să utilizeze maina.
3. Nu utilizai maina decât cu toate apărătoarele i alte dispozitive de siguranămontate pe mainăi funcionând corespunzător.
4. Inspectai zona în care vei utiliza maina i îndepărtai toate obiectele care ar putea obstruciona utilizarea mainii sau pe care maina le-ar putea proiecta.
5. Folosii doar acumulatorul specificat de Toro. Utilizarea altor accesorii sau dispozitive de ataare poate crete riscul de vătămare sau de incendiu.
6. Conectarea încărcătorului într-o priză care nu are tensiunea cuprinsă între 100 i 240 V poate provoca un incendiu sau electrocutarea. Nu conectai încărcătorul de acumulator la o priză care nu are tensiunea cuprinsă între 100 i 240 V.
7. Nu utilizai un acumulator sau încărcător deteriorat sau modificat, care poate avea un comportament imprevizibil care ar putea avea drept urmare un incendiu, o explozie sau poate crea risc de vătămare.
8. În cazul în care cablul de alimentare al încărcătorului este deteriorat, contactai un centru de service autorizat pentru a efectua lucrările de service sau a-l înlocui.
9. Încărcai acumulatorul doar cu încărcătorul specificat de Toro. Un încărcător adecvat pentru un tip de acumulator poate constitui risc de incendiu dacă este utilizat cu un alt acumulator.
10. Încărcai acumulatorul doar într-o zonă bine aerisită.
11. Urmai toate instruciunile de încărcare i nu încărcai acumulatorul în afara intervalului de temperatură specificat în instruciuni. În caz contrar, putei deteriora acumulatorul i crete riscul de incendiu.
12. Îmbrăcai-vă corespunzător – purtai îmbrăcăminte adecvată, inclusiv ochelari de protecie, pantaloni lungi, încălăminte solidă, antiderapantă i căti pentru protecia auzului. Strângei la spate părul lung i nu purtai îmbrăcăminte largă care se poate agăa în piesele mobile.

III. Operare

1. Contactul cu rotorul în timp ce aceasta se rotete va cauza vătămări grave. inei mâinile i picioarele la distană de toate piesele mobile ale mainii. Stai la distană de orice gură de descărcare.
2. Stai în spatele rotorului i la distană de gura de descărcare în timp ce utilizai maina.
3. Utilizarea acestei maini în alte scopuri decât cele intenionate poate fi periculoasă pentru dumneavoastră i pentru alte persoane.
4. Prevenii pornirea neintenionată – asigurai-vă că întrerupătorul este în poziia OPRIT înainte de conectarea la acumulator i de manipularea mainii. Nu transportai maina cu degetul pe comutator i nu alimentai maina cu comutatorul în poziia PORNIT.

5. Utilizai maina cu foarte mare atenie. Nu vă angrenai în nicio activitate care vă poate distrage atenia; în caz contrar, se pot înregistra pagube materiale sau vătămări corporale.
6. Îndepărtai acumulatorul mainii i ateptai ca toate micările să se oprească înainte de a regla, de a efectua lucrări de service, de a curăa sau depozita maina.
7. Îndepărtai acumulatorul din mână ori de câte ori lăsai maina nesupravegheată sau înainte de a înlocui accesoriile.
8. Nu forai maina – permitei mainii să lucreze mai bine i mai sigur la capacitatea pentru care a fost proiectată.
9. Fii vigilent – acordai atenie activităii i folosii-vă simul practic atunci când operai maina. Nu utilizai maina dacă suntei bolnav, obosit sau sub influena alcoolului sau a drogurilor.
10. Operai maina doar în condiii de vizibilitate bună i în condiii meteo corespunzătoare.
11. Acordai foarte mare atenie atunci când vă deplasai cu spatele sau când tragei maina spre dumneavoastră.
12. Nu vă întindei prea mult - meninei-vă stabilitatea i echilibrul în orice moment, mai ales pe pante. Mergei, nu alergai niciodată cu maina.
13. Atunci când nu curăai activ zăpada, întrerupei alimentarea melcului.
14. Nu direcionai materialul evacuat spre nicio persoană. Evitai evacuarea materialul spre un perete sau obstacol; materialul poate ricoa spre dumneavoastră.
15. Nu utilizai maina pe suprafee cu pietri.
16. Dacă maina lovete un obiect străin, urmai aceti pai:
    - Eliberai declanatorul i comutatorul de blocare de sigurană.
    - Îndepărtai acumulatorul din mână.
    - Inspectai în privina defeciunilor.
    - Reparai orice defeciune înainte de a porni i de a utiliza maina.
17. Oprii maina i scoatei acumulatorul înainte de deblocarea acesteia i utilizai întotdeauna o tijă sau unealtă de curăare pentru eliminarea blocajului.
18. În condiii de utilizare abuzivă, din acumulator se poate scurge lichid; evitai contactul. Dacă intrai accidental în contact cu lichidul, spălai cu apă zona afectată. Dacă lichidul intră în contact cu ochii, apelai la un medic. Lichidul scurs din acumulator poate cauza iritaii sau arsuri.
19. Nu expunei un acumulator sau o unealtă la foc sau la temperaturi excesive. Expunerea la foc sau la temperaturi de peste 130 °C poate cauza explozia.
20. ATENIE - un acumulator manipulat necorespunzător poate prezenta un risc de incendiu, explozie sau de arsuri chimice.
    - Nu dezasamblai acumulatorul.
    - Înlocuii acumulatorul doar cu un acumulator original Flex-Force; folosirea unui alt tip de acumulator poate cauza un incendiu sau risc de rănire.
    - Nu lăsai acumulatorii la îndemâna copiilor i păstrai acumulatorii în ambalajele originale, până când suntei gata să îi folosii.

IV. Întreinerea i depozitarea

1. Îndepărtai acumulatorul mainii i ateptai ca toate micările să se oprească înainte de a regla, de a efectua lucrări de service, de a curăa sau depozita maina.
2. Nu încercai să efectuai lucrări de service sau să reparai maina, acumulatorul sau încărcătorul altfel decât este prevăzut în instruciuni. Apelai la un centru de service autorizat pentru efectuarea lucrărilor de service folosind piese de schimb identice, pentru a vă asigura că produsul este întreinut în siguranã.
3. Purtai mănui i protecie pentru ochi atunci când efectuai lucrări de service asupra mainii.
4. Atunci când efectuai lucrări de service asupra rotorului, inei cont de faptul că acesta se poate roti, chiar dacă sursa de alimentare a fost oprită.
5. Pentru a beneficia de cele mai ridicate performane, utilizai doar piese de schimb i accesorii originale Toro. Alte piese de schimb i accesorii pot fi periculoase.
6. Întreinei maina – meninei mânerele uscate, curate i fără urme de ulei i lubrifiant. Lăsai toate proteciile montate i asigurai-vă că funcionează corespunzător. Folosii doar piese de schimb identice.
7. Verificai toate dispozitivele de fixare la intervale frecvente pentru a vă asigura că sunt bine strânse, astfel încât maina să se afle în stare sigură de funcionare.
8. Verificai dacă există piese deteriorate ale mainii. Verificai dacă piesele mobile nu mai sunt aliniate corespunzător sau dacă sunt blocate, verificai dacă există piese sau suporturi rupte, precum i orice alte condiii care ar putea afecta operarea mainii. Dacă nu este indicat altfel în instruciuni, solicitai unui centru de service autorizat să repare sau să înlocuiască o protecie sau o piesă defectă.
9. Atunci când nu utilizai acumulatorul, inei-l departe de obiecte metalice precum agrafe

pentru hârtie, monede, chei, cuie i uruburi care pot realiza o conexiune între borne. Scurtcircuitarea bornelor acumulatorului poate provoca arsuri sau un incendiu.

10. Atunci când nu utilizai maina, depozitai-o în interior, într-un loc uscat i sigur, care nu este la îndemâna copiilor.
11. Pentru informaii importante privind depozitarea mainii pentru mai mult de 30 de zile, consultai Depozitare (Pagină 13).

PĂSTRAI ACESTE INSTRUCIUNI

Decal-uri instrucţionale şi de siguranţă

Instrucţiunile şi autocolantele cu informaţii privind siguranţa sunt uşor vizibile pentru operator şi sunt amplasate lângă orice zonă cu potenţial risc. Înlocuiţi orice autocolant care este deteriorat sau lipseşte.



g503870

161-6046

1. Eliminai în mod corespunzător

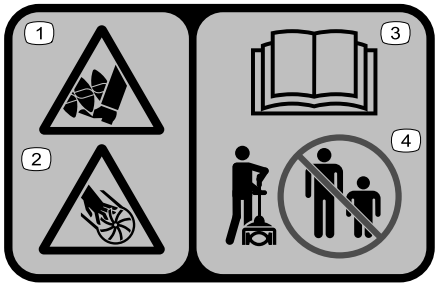

decal140-8464

140-8464

1. Pericol de tăiere/dezmembrare a piciorului; melc
2. Pericol de tăiere/dezmembrare a mâinii; rotor
3. Citii *Manualul operatorului*.
4. inei trecătorii la distană.

Reglare

Desfăurarea mânerului

1. Desfăurai mânerul (A din Figura 4).
2. Aliniai butonul de blocare de pe arborele inferior cu crestătura de pe arborele superior i glisai cei 2 arbori împreună (B i C din Figura 4).

   Notă: Butonul de blocare intră în crestătură în momentul în care barele sunt fixate (D din Figura 4).
3. Utilizând cheia imbus furnizată, strângei uruburile de pe conectorul arborelui până când acest este fixat (E din Figura 4).

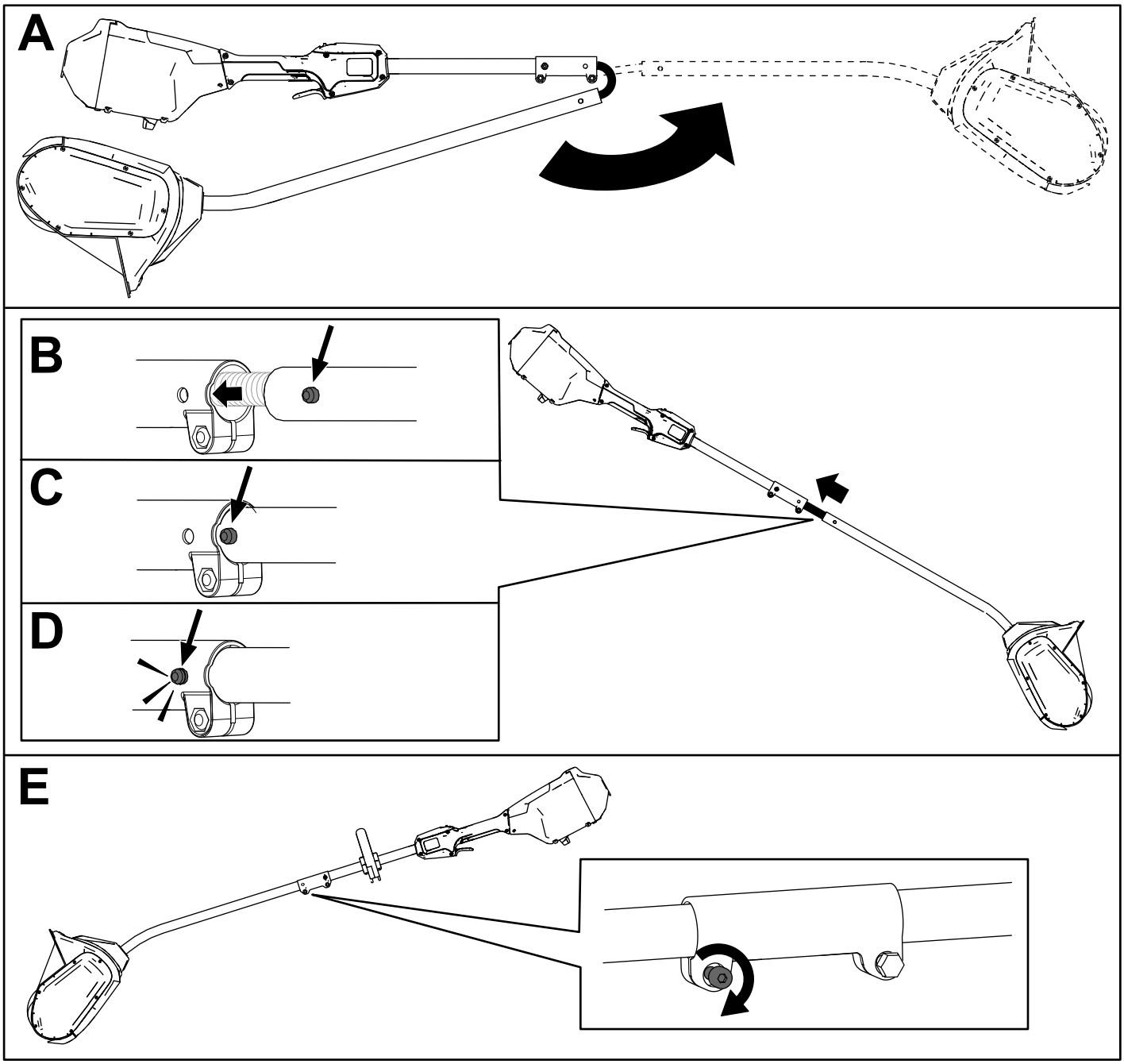

Figura 4

Montarea mânerului auxiliar

1. Separai mânerul auxiliar de placa mânerului prin îndepărtarea celor 4 uruburi cu cap imbus cu ajutorul cheii imbus furnizate (A din Figura 5).
2. Aliniai mânerul auxiliar cu placa mânerului auxiliar pe arbore (B din Figura 5).
3. Fixai mânerul auxiliar pe placa mânerului cu cele 4 uruburi cu cap imbus îndepărtate anterior (C din Figura 5).

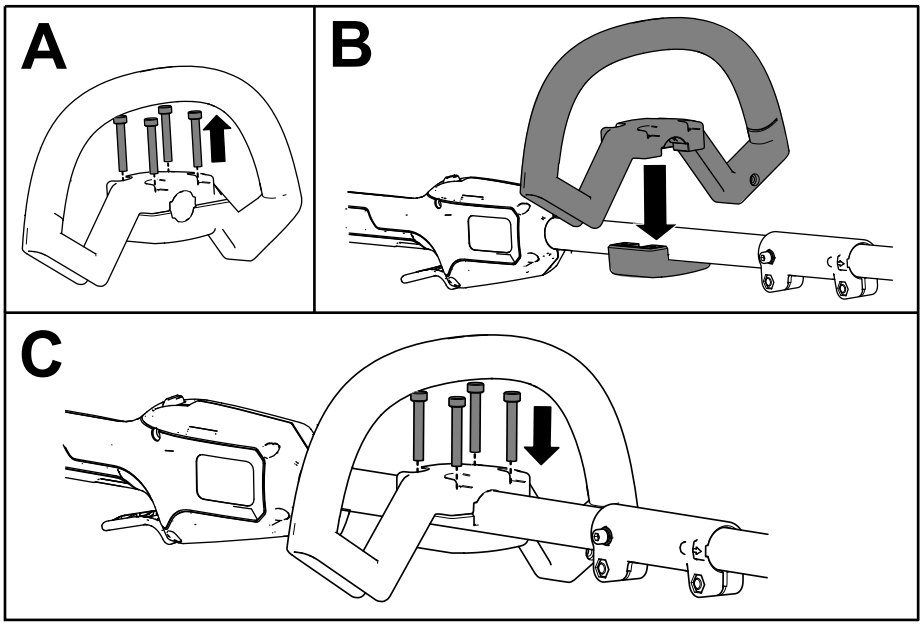

g427114

Figura 5

Rezumat al produsului

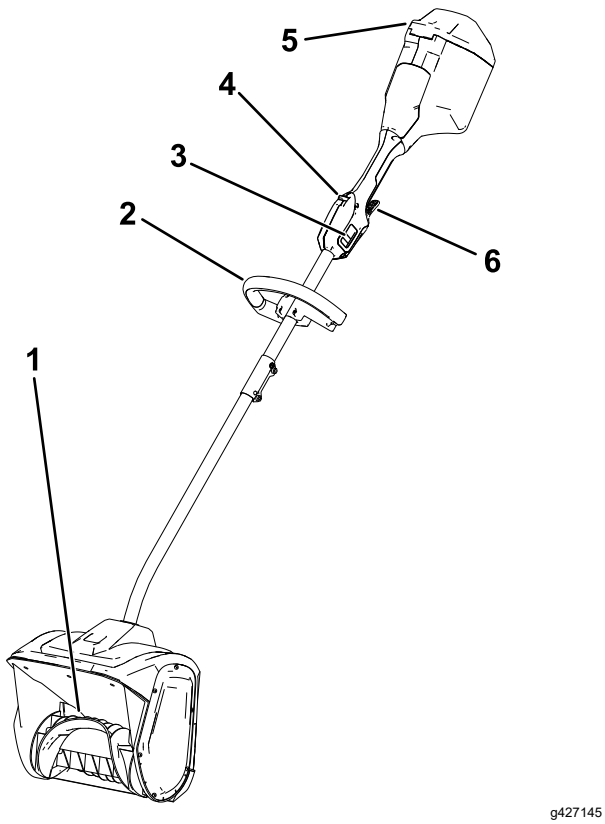

Figura 6

1. Rotor
2. Mâner
3. Comutator cu 2 viteze
4. Dispozitiv de blocare cu declanator
5. Capac acumulator
6. Declanator funcionare

Specificaţii

Interval de temperaturi de funcţionare corespunzătoare

Încărcai/depozitai acumulatorul la temperaturi cuprinse între	5 °C i 40 °C*
Folosii acumulatorul la temperaturi cuprinse între	–30 °C i 49 °C*
Folosii maina la temperaturi cuprinse între	–30 °C i 49 °C*

*Timpul de încărcare va crete dacă nu încărcai acumulatorul în acest interval.

Depozitai maina, acumulatorul i încărcătorul într-o zonă curată, uscată i închisă.

Dispozitive de ataare/accesorii

Pentru extinderea i îmbunătăirea performanelor mainii este disponibilă o gamă de dispozitive de ataare i accesorii aprobate de Toro. Pentru lista dispozitivelor de ataare i a accesoriilor aprobate, contactai centrul de service local sau un distribuitor Toro autorizat sau accesai www.Toro.com.

Pentru performane optime i utilizarea în sigurană a mainii, utilizai exclusiv piese i accesorii originale Toro. Piesele de schimb i accesoriile fabricate de ali producători pot fi periculoase.

Operare

Pornirea mainii

1. Asigurai-vă că nu există gheaă sau zăpadă pe orificiile de ventilaie din partea din spate a mainii (Figura 7).

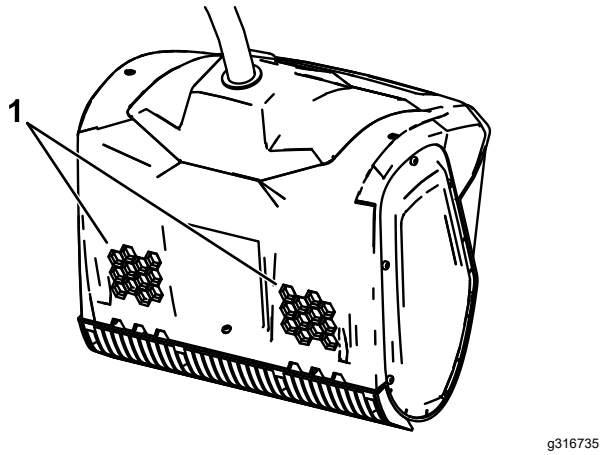

Figura 7

1. Orificii de ventilaie

2. Deschidei capacul acumulatorului (Figura 8).
3. Aliniai canalul acumulatorului cu proeminena din compartimentul acumulatorului (Figura 8).
4. Împingei acumulatorul în compartiment până când acesta se fixează în elementul de fixare (Figura 8).

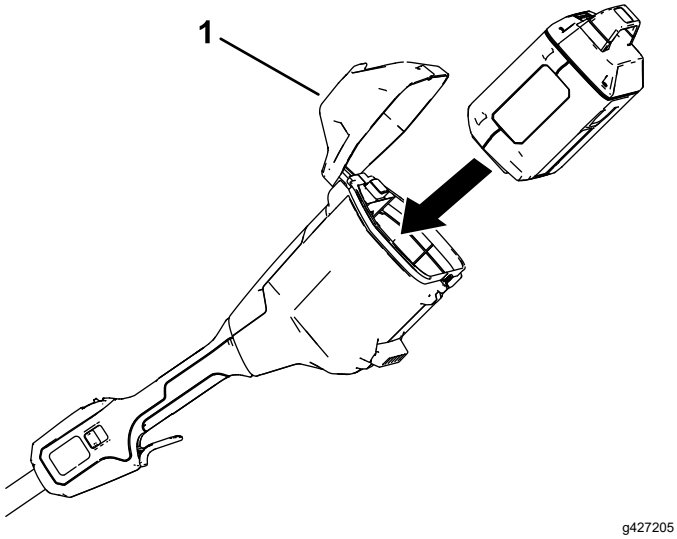

Figura 8

1. Capac acumulator

5. Pentru a porni maina, apăsai dispozitivul de blocare cu declanator, apoi apăsai declanatorul de funcionare (Figura 9).

Notă: Glisai comutatorul cu 2 viteze pentru a schimba viteza rotorului.

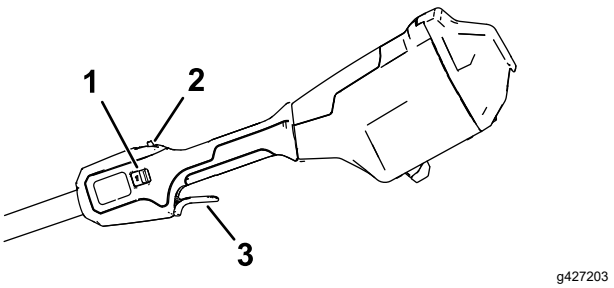

Figura 9

1. Comutator cu 2 viteze
2. Dispozitiv de blocare cu declanator
3. Declanator funcionare

6. Închidei capacul bateriei.

Oprirea mainii

Pentru a opri maina, eliberai declanatorul de funcionare.

Oricând nu utilizai maina sau transportai maina către sau de la zona de lucru, îndepărtai acumulatorul; consultai Îndepărtarea acumulatorului (Pagină 12).

Îndepărtarea acumulatorului

Deschidei capacul bateriei, apăsai dispozitivul de fixare al bateriei pentru a elibera acumulatorul i glisai în afară acumulatorul din mainã (Figura 10).

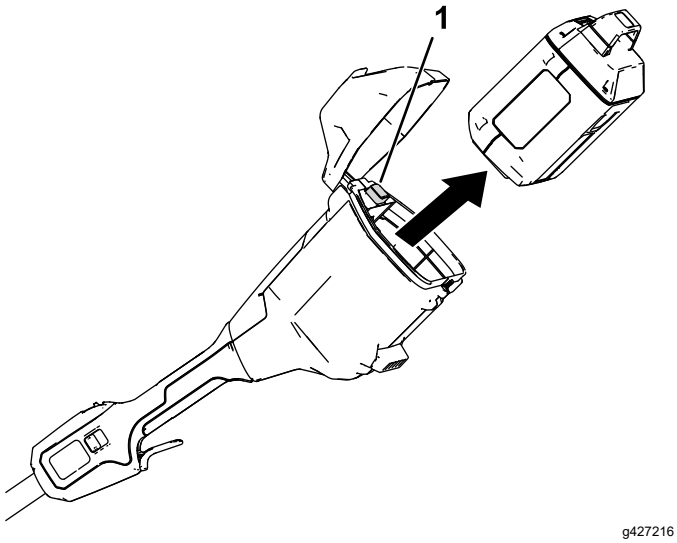

Figura 10

1. Element de fixare acumulator

Indicaţii de exploatare

- Pornii maina i înclinai-o în faă până când lama screperului intră în contact cu solul. Împingei maina în faă la o viteză confortabilă, însă destul de încet pentru a curăa calea în mod complet. Lăimea i adâncimea zăpezii determină viteza de deplasare în faă.
- Pentru cea mai eficientă îndepărtare a zăpezii, aruncai zăpada în direcia spre care bate vântul i suprapunei uor fiecare brazdă.
- Maina poate îndepărta zăpadă cu o adâncime de până la 15 cm într-o singură trecere. Atunci când curăai terenuri mai adânci, inei maina de mânerele superioare i inferioare i folosii o micare de balansare sau de măturare. Îndepărtai până la 15 cm cu fiecare trecere i repetai de câte ori este necesar.

Întreţinere

⚠ PERICOL

Contactul cu rotorul poate cauza vătămări corporale grave.

- **Îndepărtai acumulatorul înainte de a regla sau a realiza lucrările de întreinere pentru mainã.**
- **Purtai întotdeauna mănui atunci când reglai sau realizai lucrările de întreinere pentru mainã.**

Înlocuirea lamei screperului

Interval de service: La intervale de 20 de ore

Îndepărtai cele 4 uruburi care fixează lama screperului i înlocuii lama screperului după cum este necesar.

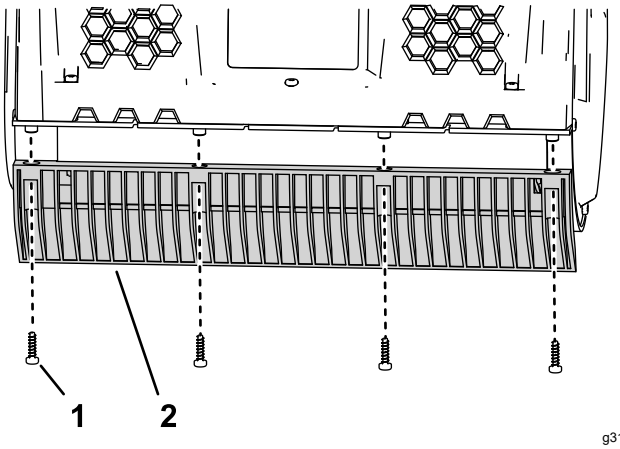

Figura 11

1. urub
2. Lama screperului

Service

În cazul în care maina necesită lucrări de service, apelai la un centru de service autorizat.

Depozitare

Important: **Depozitai maina, acumulatorul i încărcătorul doar la temperaturi care se încadrează în intervalul corespunzător; consultai Specificaţii (Pagină 10).**

Important: **Dacă depozitai maina timp de un an sau mai mult, îndepărtai acumulatorul din mainã i încărcai acumulatorul până când se aprind în verde 1 sau 2 indicatoare LED de pe acumulator. Nu depozitai un acumulator încărcat sau descărcat complet. Atunci când suntei pregătit să utilizai maina din nou, încărcai acumulatorul până când indicatorul luminos din partea stângă a încărcătorului devine verde sau până când toate cele 4 indicatoare LED de pe acumulator devin verzi.**

- Deconectai maina de la sursa de alimentare (adică îndepărtai acumulatorul) i verificai dacă există defeciuni în urma utilizării.
- Curăai toate materiile străine de pe mainã.
- Nu depozitai maina sau încărcătorul cu acumulatorul montat.
- Când nu sunt utilizate, depozitai maina, acumulatorul i încărcătorul în locuri care nu sunt la îndemâna copiilor.
- inei maina, acumulatorul i încărcătorul departe de ageni corozivi cum ar fi substane chimice folosite în grădină sau săruri pentru dezgheare.
- Pentru a reduce riscul vătămării corporale grave, nu depozitai acumulatorul în aer liber sau în autovehicule.
- Depozitai maina, acumulatorul i încărcătorul într-o zonă curată, uscată i închisă.

Înlăturarea defecţiunilor

Efectuai doar paii descrii în aceste instruciuni. Dacă nu putei soluiona problema pe cont propriu, toate lucrările suplimentare de inspecie, întreinere i reparaii trebuie efectuate de un centru de service autorizat sau de un specialist cu calificări similare.

Demontai întotdeauna bateria din unealtă atunci când efectuai depanarea, inspectarea, întreinerea sau când curăai unealta.

Problemă	Cauze posibile	Acţiuni corective
Maina nu funcionează sau nu funcionează continuu.	1. Bateria nu este montată corespunzător în mainã.	1. Îndepărtai i apoi înlocuii bateria din mainã, asigurându-vă că este montată i fixată corespunzător.
	2. Acumulatorul nu este încărcat.	2. Îndepărtai acumulatorul din mainã i încărcai-l.
	3. Acumulatorul este deteriorat.	3. Înlocuii acumulatorul.
	4. Maina are o altă problemă electrică.	4. Contactai un centru de service autorizat.
Maina nu atinge capacitatea maximă.	1. Nivelul de încărcare al acumulatorului este prea redus.	1. Îndepărtai acumulatorul din mainã i încărcai-l complet.
	2. Gurile de aerisire sunt blocate.	2. Curăai gurile de aerisire.
Maina produce vibraii sau zgomote excesive.	1. Rotorul este deteriorat.	1. Contactai un centru de service autorizat.
Acumulatorul îi pierde rapid din nivelul de încărcare.	1. Acumulatorul are o temperatură mai mare sau mai mică decât intervalul de temperatură corespunzător.	1. Mutai acumulatorul într-un loc uscat, cu temperaturi cuprinse între 5 °C i 40 °C.
	2. Maina este suprasolicitată	2. Lucrai cu o viteză mai mică.

Menţiuni:



Count on it.