Form No. 3469-509 Rev B

TORO®

Count on it.

Podręcznik operatora

Bezprzewodowa elektryczna łopata do śniegu Power Shovel™ Flex-Force Power System® 60 V

Model nr 31803T—Numer seryjny 324000101 i wyższe

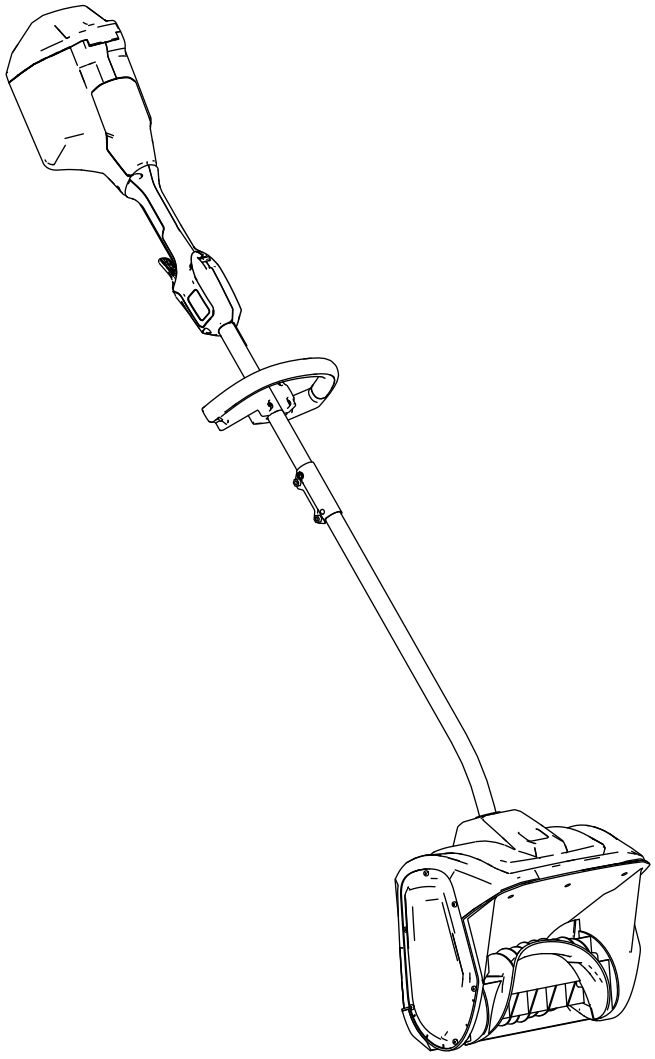

Zarejestruj produkt pod adresem www.Toro.com.
Tłumaczenie oryginału (PL)

3469-509

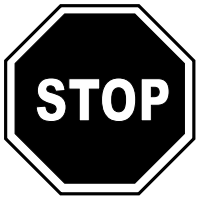

W razie potrzeby uzyskania pomocy, przed zwróceniem tego produktu zachęcamy do zapoznania się z materiałami instruktażowymi na stronie www.Toro.com/support lub prosimy o kontakt z autoryzowanym serwisem.

Wprowadzenie

Ten produkt jest przeznaczony dla użytkowników domowych. Produkt jest przeznaczony do usuwania warstwy śniegu do 15 cm z dziedzińców, chodników i małych podjazdów. Nie należy używać maszyny do usuwania innych materiałów niż śnieg. Opisywany model nie jest przeznaczony do odśnieżania nawierzchni żwirowych. Może być ona używana wyłącznie przez osoby dorosłe. Maszyna jest zaprojektowana do eksploatacji z akumulatorami litowo-jonowymi Flex-Force 60 V. Akumulatory mogą być ładowane wyłącznie ładowarką Flex-Force 60 V do akumulatorów litowo-jonowych. Używanie tych produktów w celach niezgodnych z jego przeznaczeniem może okazać się niebezpieczne dla operatora i dla osób postronnych.

Model 31803T nie zawiera akumulatora ani ładowarki.

Przeczytaj uważnie poniższe informacje, aby poznać zasady właściwej obsługi i konserwacji urządzenia, nie uszkodzić go i uniknąć urazów. Odpowiedzialność za prawidłowe i bezpieczne użytkowanie produktu spoczywa na Tobie.

Odwiedź www.Toro.com, aby uzyskać więcej informacji, w tym dotyczących bezpieczeństwa, materiałów szkoleniowych, informacji na temat akcesoriów, pomocy w znalezieniu autoryzowanego sprzedawcy lub rejestracji produktu.

Aby skorzystać z serwisu, zakupić oryginalne części firmy Toro lub uzyskać dodatkowe informacje, należy skontaktować się z autoryzowanym przedstawicielem serwisowym lub biurem obsługi klienta firmy Toro. Prosimy o przygotowanie numeru modelu i numeru seryjnego produktu. Rysunek 1 przedstawia położenie numeru modelu oraz numeru seryjnego na urządzeniu. Zapisz je w przewidzianym na to miejscu.

Ważne: **Urządzeniem mobilnym zeskanuj kod QR (jeżeli występuje) na tabliczce z numerem seryjnym, aby uzyskać informacje o gwarancji, częściach zamiennych i innych kwestiach związanych z produktem.**

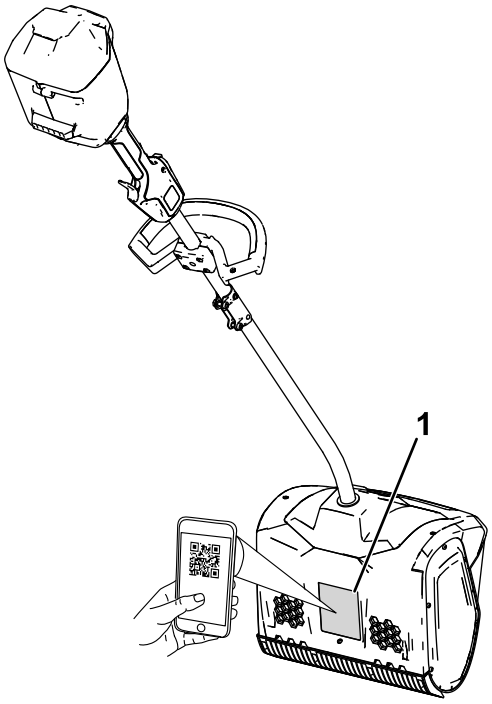

g427112

Rysunek 1

1. Położenie numeru modelu i numeru seryjnego.

Model nr _____

Numer seryjny _____

© 2026—The Toro® Company
8111 Lyndale Avenue South
Bloomington, MN 55420

Napisz do nas pod adres www.Toro.com.
Wydrukowano w Chinach
Wszelkie prawa zastrzeżone

Symbol ostrzegawczy

Ten symbol ostrzegawczy (Rysunek 2) występuje zarówno w instrukcji, jak i na maszynie. Wskazuje on ważne informacje dotyczące zasad bezpieczeństwa, których należy przestrzegać, aby uniknąć wypadków.



g000502

Rysunek 2

Symbol ostrzegawczy

Symbol ostrzegawczy pojawia się nad informacjami ostrzegającymi o niebezpiecznych działaniach lub sytuacjach, przed słowem **NIEBEZPIECZEŃSTWO**, **OSTRZEŻENIE** lub **UWAGA**.

NIEBEZPIECZEŃSTWO: Wskazuje na sytuację bezpośredniego zagrożenia, która, jeżeli się jej nie zapobiegnie, **doprowadzi** do śmierci lub poważnych obrażeń ciała.

OSTRZEŻENIE: Wskazuje na sytuację potencjalnego zagrożenia, która, jeżeli się jej nie zapobiegnie, **może** doprowadzić do śmierci lub poważnych obrażeń ciała.

UWAGA: Wskazuje na sytuację potencjalnego zagrożenia, która, jeżeli się jej nie zapobiegnie, **może** doprowadzić do niewielkich lub średnich obrażeń ciała.

W niniejszej instrukcji występują także dwa inne słowa podkreślające wagę informacji. **Ważne** zwraca uwagę na szczególne informacje techniczne, a **Uwaga** podkreśla informacje ogólne, wymagające uwagi.

Spis treści

Symbol ostrzegawczy 3
Bezpieczeństwo 4
..... 4
Naklejki informacyjne i ostrzegawcze 7
Montaż 8
Rozkładanie uchwytu 8
Montaż uchwytu pomocniczego 9
Przegląd produktu 10
Specyfikacje 10
Osprzęt/akcesoria 10
Działanie 11
Uruchomienie maszyny 11
Wyłączanie maszyny 11
Wyjmowanie akumulatora 12
Rady związane z posługiwaniem się urządzeniem 12
Konserwacja 13
Wymiana lemiesza zgarniacza. 13
Serwisowanie 13
Przechowywanie 13
Rozwiązywanie problemów 14

Bezpieczeństwo

WAŻNE INSTRUKCJE DOTYCZĄCE BEZPIECZEŃSTWA

⚠ OSTRZEŻENIE

Korzystając z maszyny elektrycznej, należy zawsze zapoznać się z podstawowymi ostrzeżeniami dotyczącymi bezpieczeństwa i instrukcjami dotyczącymi zmniejszenia ryzyka pożaru, porażenia prądem elektrycznym lub obrażeń ciała, w tym:

Zapoznaj się ze wszystkimi instrukcjami

I. Szkolenie

1. Operator maszyny odpowiada za wszelkie występujące wypadki lub zagrożenia względem innych osób lub ich mienia.
2. Przed pierwszym uruchomieniem maszyny zapoznaj się niniejszą *instrukcją obsługi*. Każdy użytkownik tej maszyny musi być zaznajomiony ze sposobem jej obsługi, sposobem jej szybkiego wyłączenia, oraz musi rozumieć ostrzeżenia.
3. Nie wolno zezwalać dzieciom na posługiwanie się lub zabawę maszyną, akumulatorami lub ładowarką akumulatorów; lokalne przepisy prawa mogą ograniczać wiek operatora.
4. Zabronione jest użytkowanie lub serwisowanie urządzenia przez dzieci lub osoby nieprzeszkolone. Urządzenie mogą obsługiwać lub serwisować jedynie osoby odpowiedzialne, przeszkolone, znające instrukcję i fizycznie do tego zdolne.
5. Przed użyciem maszyny, akumulatora i ładowarki akumulatorów należy zapoznać się z wszystkimi instrukcjami i oznaczeniami ostrzegawczymi umieszczonymi na tych produktach.
6. Zapoznaj się z elementami sterującymi i prawidłową obsługą maszyny, akumulatora i ładowarki akumulatorów.

II. Przygotowanie

1. Nie zezwalaj osobom postronnym i dzieciom na podchodzenie w pobliże obszaru pracy.
2. Nie pozwalaj dzieciom obsługiwać maszyny.
3. Zabronione jest używanie maszyny bez założonych i poprawnie funkcjonujących wszystkich osłon oraz innych elementów ochronnych.
4. Sprawdź obszar, w którym zamierzasz używać maszyny, i usuń wszelkie obiekty, które mogłyby wpłynąć na pracę maszyny lub zostać przez nią podrzucone.
5. Używaj wyłącznie akumulatora zalecanego przez firmę Toro. Używanie innych akcesoriów i osprzętu może zwiększyć ryzyko obrażeń i pożaru.
6. Podłączenie ładowarki akumulatorów do gniazdka o napięciu innym niż od 100 do 240 V może spowodować pożar lub porażenie prądem. Nie wolno podłączać ładowarki akumulatorów do gniazdka innego niż o napięciu od 100 do 240 V.
7. Nie wolno używać uszkodzonego lub zmodyfikowanego akumulatora ani ładowarki akumulatorów, gdyż mogą one funkcjonować w sposób nieprzewidziany lub nawet zapalić się, wybuchnąć albo stworzyć zagrożenie dla zdrowia.
8. W przypadku uszkodzenia przewodu zasilającego ładowarki skontaktuj się z autoryzowanym dealerem lub serwisem w celu jego wymiany.
9. Do ładowania akumulatorów stosuj wyłącznie ładowarkę zalecaną przez firmę Toro. Ładowarka przeznaczona do jednego typu akumulatorów może przy użyciu z innym rodzajem akumulatora stwarzać ryzyko pożaru.
10. Akumulator należy ładować wyłącznie w dobrze wentylowanym miejscu.
11. Postępuj zgodnie z wszystkimi instrukcjami ładowania i unikaj ładowania akumulatora, gdy temperatura przekracza zakres podany w instrukcjach. W przeciwnym razie może dojść do uszkodzenia akumulatora i zagrożenia pożarem.
12. Ubierz się odpowiednio — noś odpowiednią odzież, w tym ochronę oczu, długie spodnie, pełne obuwie robocze z podeszwą antypoślizgową i ochronniki słuchu. Zwiąż włosy, jeżeli są długie, i nie noś zwisającej biżuterii, która mogłaby zostać pochwycona przez poruszające się części.

III. Obsługa

1. Zetknięcie się z ruchomym wirnikiem prowadzi do poważnych obrażeń ciała. Ręce i nogi operatora muszą znajdować się w bezpiecznej odległości od wszystkich części ruchomych maszyny. Nie zbliżać się do wyrzutnika.
2. W czasie użytkowania maszyny stój za wirnikiem, z dala od otworu wyrzutnika.

3. Używanie maszyny w celach niezgodnych z jej przeznaczeniem może okazać się niebezpieczne dla operatora i osób postronnych.
4. Zabezpiecz maszynę przed niezamierzonym uruchomieniem — przed podłączeniem akumulatora oraz przed podniesieniem lub przenoszeniem urządzenia upewnij się, że wyłącznik jest w pozycji WYŁĄCZONEJ. Nie przenoś maszyny, trzymając palec na wyłączniku ani nie podłączaj źródła zasilania do urządzenia, jeżeli wyłącznik jest w pozycji WŁĄCZONEJ.
5. Podczas obsługi maszyny zachowaj pełne skupienie. Nie podejmuj żadnych rozpraszających czynności. W przeciwnym razie możesz spowodować obrażenia lub wyrządzić szkody w mieniu.
6. Przed wykonaniem regulacji, serwisowaniem, czyszczeniem lub odłożeniem maszyny do przechowywania należy ją wyłączyć i zaczekać na zatrzymanie się wszystkich ruchomych elementów.
7. Zawsze wyjmuj akumulator z maszyny, gdy pozostawiasz ją bez nadzoru oraz przed wymianą osprzętu.
8. Nie przeciążaj maszyny — pozwól jej lepiej i bezpieczniej wykonać zadanie w tempie, do którego została zaprojektowana.
9. Zachowaj czujność — zwracaj uwagę na to, co robisz i postępuj zdroworozsądkowo, gdy obsługujesz maszynę. Nie używaj maszyny, będąc chorym, zmęczonym lub pod wpływem alkoholu lub narkotyków.
10. Korzystaj z urządzenia tylko przy dobrej widoczności i odpowiednich warunkach pogodowych.
11. Zachowaj szczególną ostrożność podczas cofania lub ciągnięcia maszyny ku sobie.
12. Nie należy sięgać urządzeniem zbyt daleko — należy zawsze utrzymywać stabilną postawę i równowagę, w szczególności na terenach pochyłych. Chodź; nie biegaj z maszyną.
13. W przypadku przerwy w odśnieżaniu wyłącz napęd ślimaka.
14. Nie wolno kierować wyrzucanego materiału w kierunku żadnej osoby. Unikaj wyrzucania materiału na ściany lub przeszkody — może się on odbić w Twoją stronę.
15. Nie korzystaj z maszyny na nawierzchni żwirowej.
16. W przypadku uderzenia maszyną w przeszkodę, postępuj następująco:
    - Zwolnij włącznik i blokadę bezpieczeństwa.
    - Wyjmij akumulator z maszyny.
    - Sprawdź maszynę pod kątem uszkodzeń.
    - Przed uruchomieniem i użytkowaniem maszyny napraw wszelkie uszkodzenia.
17. Przed przystąpieniem do udrażniania maszyny wyłącz ją i wymontuj akumulator oraz zawsze korzystaj z kijka lub narzędzia do oczyszczania.
18. W przypadku niewłaściwego obchodzenia się z akumulatorem może z niego wydostawać się ciecz — należy unikać kontaktu z tą cieczą. W razie przypadkowego kontaktu z cieczą z akumulatora należy ją spłukać wodą. W razie kontaktu cieczy z oczami należy zwrócić się o pomoc lekarską. Ciecz wydostająca się z akumulatora może powodować podrażnienie lub poparzenie.
19. Nie narażaj akumulatora ani narzędzia na działanie ognia lub nadmiernej temperatury. Narażenie na działanie ognia lub temperatury powyżej 130°C może spowodować wybuch.
20. UWAGA — Niewłaściwe obchodzenie się z akumulatorem grozi pożarem lub poparzeniem substancjami chemicznymi.
    - Nie demontuj akumulatora.
    - Wymieniaj akumulator tylko na oryginalny akumulator Flex-Force. Użycie akumulatora innego typu może spowodować pożar lub obrażenia ciała.
    - Trzymaj akumulatory poza zasięgiem dzieci i przechowuj je w oryginalnym opakowaniu do czasu, gdy będziesz chciał ich użyć.

IV. Konserwacja i przechowywanie

1. Przed wykonaniem regulacji, serwisowaniem, czyszczeniem lub odłożeniem maszyny do przechowywania należy ją wyłączyć i zaczekać na zatrzymanie się wszystkich ruchomych elementów.
2. Nie należy podejmować prób serwisowania lub naprawy maszyny, akumulatora ani ładowarki akumulatorów, chyba że tak zalecono w instrukcji. Aby zagwarantować utrzymanie produktu w bezpiecznym stanie, należy oddać go do autoryzowanego przedstawiciela serwisowego w celu wykonania prac serwisowych z użyciem identycznych części zamiennych.
3. Podczas serwisowania maszyny należy stosować rękawice i okulary ochronne.
4. Podczas konserwacji wirnika pamiętaj, że może on zostać wprawiony w ruch nawet, gdy zasilanie jest wyłączone.
5. Dla uzyskania najlepszej wydajności stosuj tylko oryginalne części zamienne i akcesoria firmy Toro. Stosowanie innych części zamiennych i akcesoriów może być niebezpieczne.

6. Utrzymuj maszynę w dobrym stanie — dbaj, aby uchwyty były suche, czyste i wolne od olejów i smarów. Dopilnuj, aby osłony znajdowały się na swoim miejscu i były sprawne. Należy używać wyłącznie identycznych części zamiennych.
7. Często i regularnie sprawdzaj wszystkie elementy mocujące, aby upewnić się, że praca z maszyną będzie bezpieczna.
8. Sprawdź, czy części maszyny nie są uszkodzone. Sprawdź części ruchome pod kątem niewłaściwego ustawienia lub zablokowania się, a pozostałe części pod kątem uszkodzeń i zamocowania lub dowolnego innego stanu mogącego mieć wpływ na użytkowanie urządzenia. Jeżeli w instrukcji nie określono inaczej, w celu naprawy lub wymiany uszkodzonych osłon lub elementów należy urządzenie oddać do autoryzowanego przedstawiciela serwisowego.
9. Gdy akumulator nie jest używany, trzymaj go z dala od metalowych przedmiotów, takich jak spinacze do papieru, monety, klucze, gwoździe i wkręty, gdyż mogłyby one spowodować zwarcie między biegunami. Zwarcie biegunów akumulatora może spowodować poparzenia lub pożar.
10. Jeżeli nie korzystasz z maszyny, przechowuj ją w suchym i bezpiecznym pomieszczeniu niedostępnym dla dzieci.
11. Jeżeli maszyna ma być przechowywana przez okres dłuższy niż 30 dni, zapoznaj się z ważnymi informacjami podanymi w Przechowywanie (Strona 13).

NALEŻY ZACHOWAĆ TĘ INSTRUKCJĘ

Naklejki informacyjne i ostrzegawcze

Etykiety dotyczące bezpieczeństwa oraz instrukcje są wyraźnie widoczne dla operatora i znajdują się w pobliżu wszystkich miejsc potencjalnego zagrożenia. Uszkodzone i brakujące etykiety należy wymienić.



g503870

161-6046

1. Niewłaściwa utylizacja zakazana

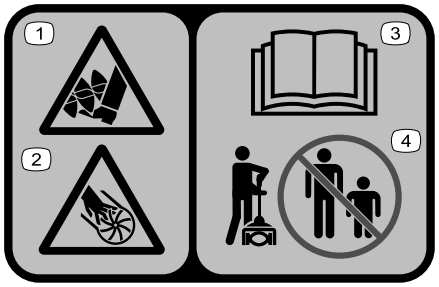

decal140-8464

140-8464

1. Niebezpieczeństwo zranienia/odcięcia stopy; ślimak
2. Niebezpieczeństwo zranienia/odcięcia dłoni; wirnik
3. Przeczytaj *Instrukcję obsługi.*
4. Nie dopuszczaj osób postronnych w pobliże maszyny.

Montaż

Rozkładanie uchwytu

1. Rozłóż uchwyt (ramka A na Rysunek 4).
2. Ustaw przycisk blokady na dolnej części wysięgnika równo z podłużnym otworem na górnej części wysięgnika, po czym wsuń obie części w siebie (ramki B i C na Rysunek 4).

   Informacja: Po zamocowaniu części wysięgnika przycisk blokady powinien z kliknięciem wskoczyć w otwór (ramka D na Rysunek 4).
3. Za pomocą dołączonego klucza imbusowego dokręć mocno śrubę na łączniku wysięgnika (ramka E na Rysunek 4).

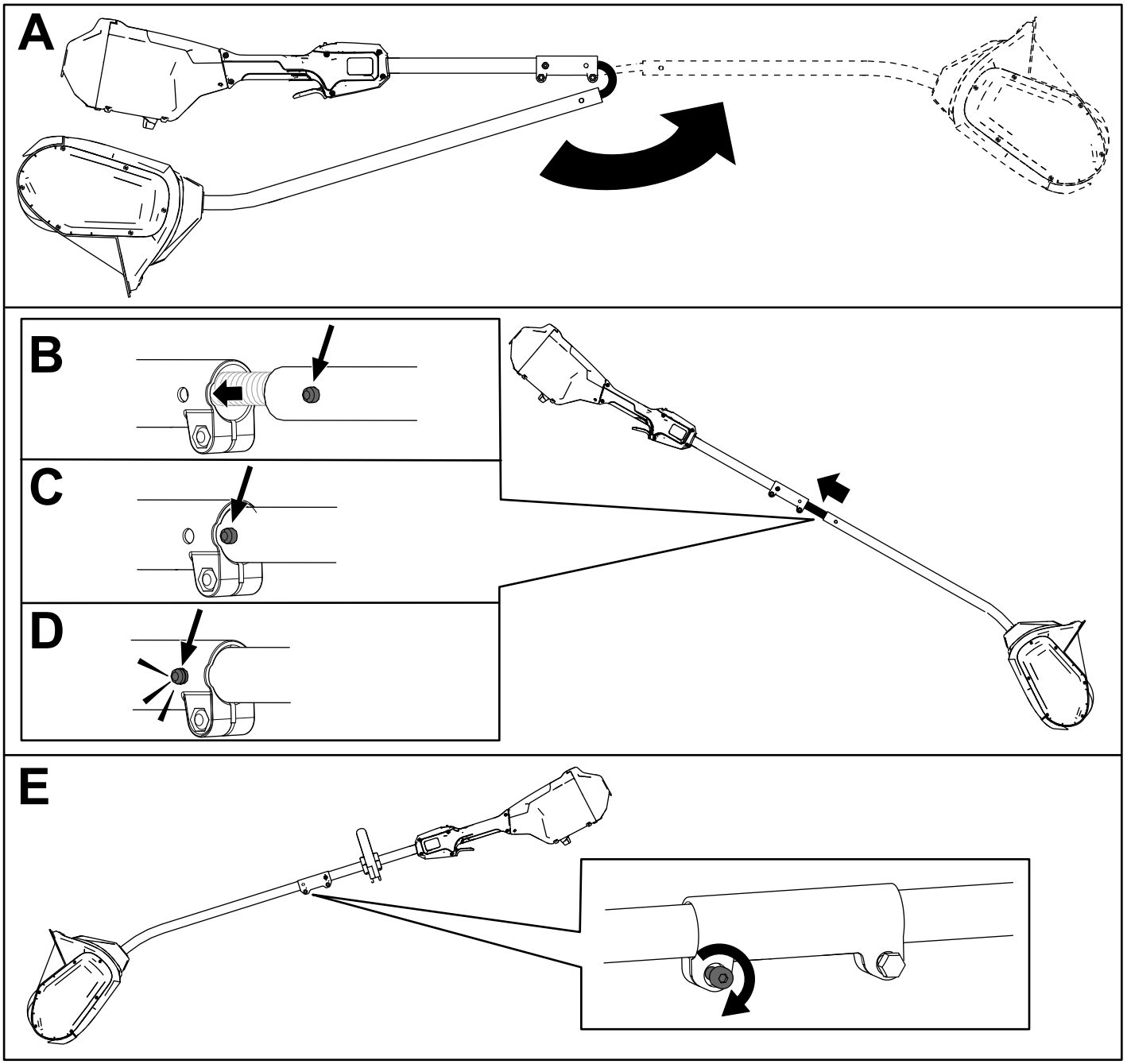

Rysunek 4

Montaż uchwytu pomocniczego

1. Odłącz uchwyt pomocniczy od płyty uchwytu, odkręcając 4 śruby za pomocą dołączonego klucza imbusowego (ramka A na Rysunek 5).
2. Przyłóż uchwyt pomocniczy z płytą uchwytu pomocniczego do wysięgnika (ramka B na Rysunek 5).
3. Zamocuj uchwyt pomocniczy do płyty uchwytu za pomocą odkręconych wcześniej 4 śrub imbusowych (ramka C na Rysunek 5).

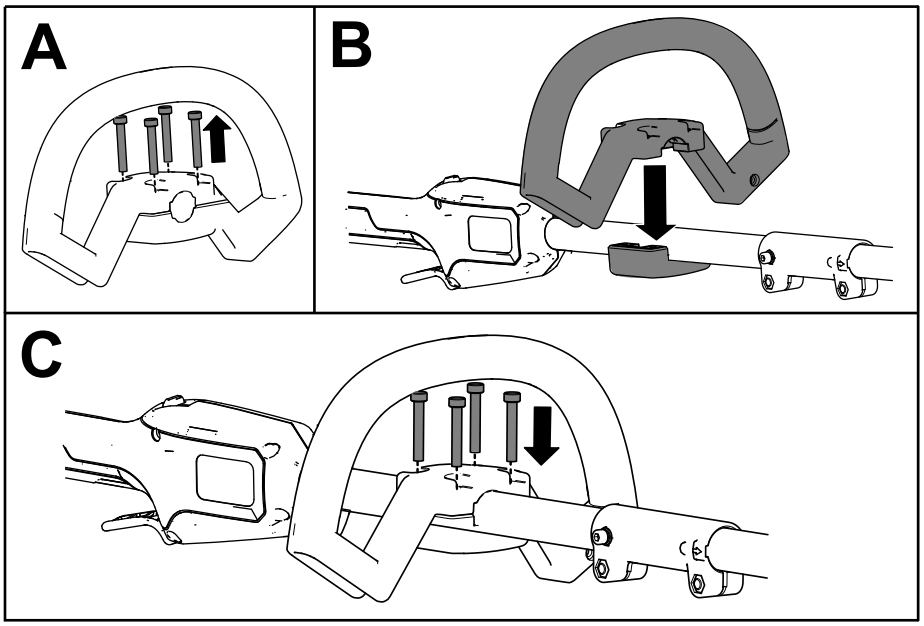

g427114

Rysunek 5

Przegląd produktu

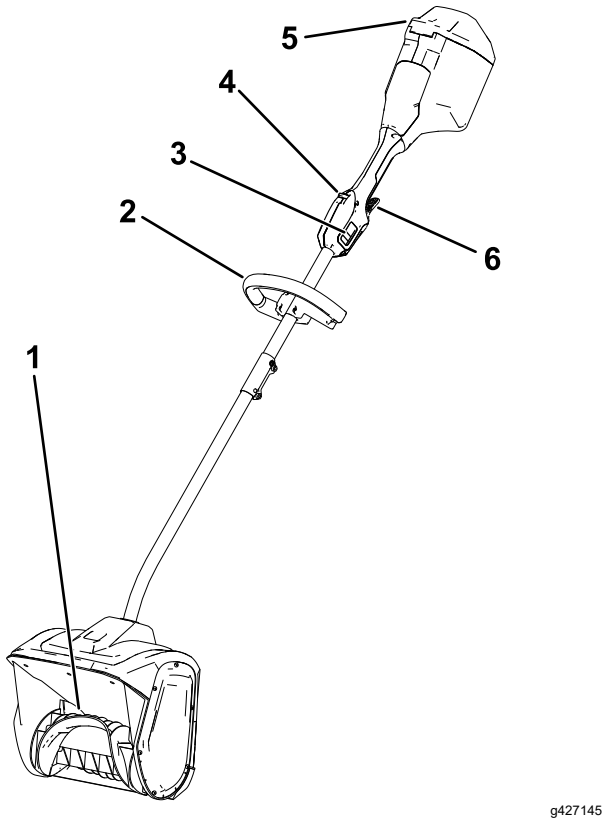

g427145

Rysunek 6

1. Wirnik
2. Uchwyt
3. Przełącznik 2-biegowy
4. Blokada przycisku uruchamiającego
5. Pokrywa akumulatora
6. Przycisk uruchamiający

Specyfikacje

Zakresy dopuszczalnej temperatury

Akumulator należy ładować/przechowywać w temperaturze	od 5°C do 40°C*
Akumulator należy użytkować w temperaturze	od -30°C do 49°C*
Korzystaj z maszyny w zakresie temperatur	od -30°C do 49°C*

* Czas ładowania wydłuży się w przypadku ładowania w temperaturze spoza tego zakresu.

Maszynę, akumulator i ładowarkę należy przechowywać w czystym i suchym pomieszczeniu.

Osprzęt/akcesoria

Dostępna jest gama zatwierdzonego przez firmę Toro osprzętu i akcesoriów przeznaczonych do stosowania z maszyną, zwiększających jej możliwości. Skontaktuj się z autoryzowanym przedstawicielem serwisowym lub dystrybutorem, lub odwiedź stronę www.Toro.com, aby uzyskać listę wszystkich zatwierdzonych akcesoriów i osprzętu.

Aby zapewnić maksymalną wydajność i zachować certyfikat bezpieczeństwa maszyny, używaj wyłącznie oryginalnych części zamiennych i akcesoriów firmy Toro. Części zamienne i akcesoria innych producentów mogą być niebezpieczne.

Działanie

Uruchomienie maszyny

1. Upewnij się, że otwory wentylacyjne w tylnej części maszyny nie są zasłonięte śniegiem lub lodem (Rysunek 7).

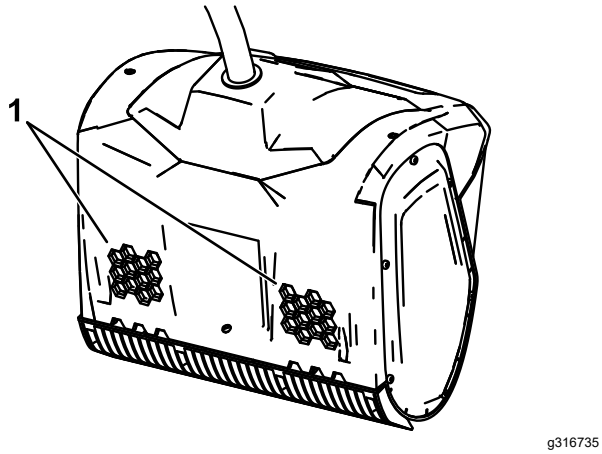

g316735

Rysunek 7

1. Otwory wentylacyjne

2. Otwórz pokrywę akumulatora (Rysunek 8).
3. Ustaw wgłębienie w akumulatorze równo z wypustką na komorze akumulatora (Rysunek 8).
4. Wsuń akumulator do komory akumulatora, aż do jego zablokowania w zatrzaskach (Rysunek 8).

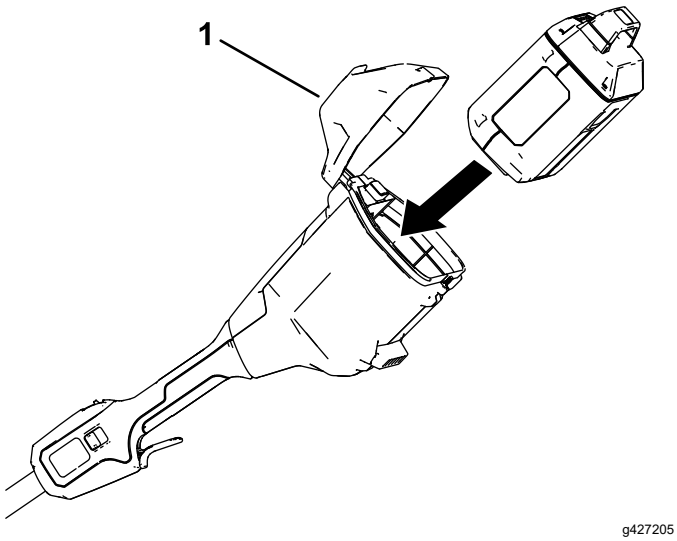

g427205

Rysunek 8

1. Pokrywa akumulatora

5. Aby uruchomić maszynę, wciśnij przycisk blokady, a następnie ściśnij przycisk uruchamiający (Rysunek 9).

Informacja: Prędkość wirnika można zmieniać, przesuwając przełącznik 2-biegowy.

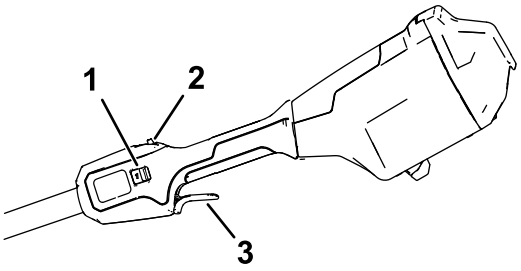

g427203

Rysunek 9

1. Przełącznik 2-biegowy
2. Blokada przycisku uruchamiającego
3. Przycisk uruchamiający

6. Zamknij pokrywę akumulatora.

Wyłączanie maszyny

Aby wyłączyć zwolnij, zwolnij przycisk uruchamiający.

Wyjmuj akumulator zawsze, gdy nie używasz maszyny bądź transportujesz ją do strefy wykonywania pracy lub miejsca przechowywania; patrz Wyjmowanie akumulatora (Strona 12).

Wyjmowanie akumulatora

Otwórz pokrywę akumulatora i naciśnij zatrzask akumulatora, aby zwolnić zaczep akumulatora i wysunąć akumulator z urządzenia (Rysunek 10).

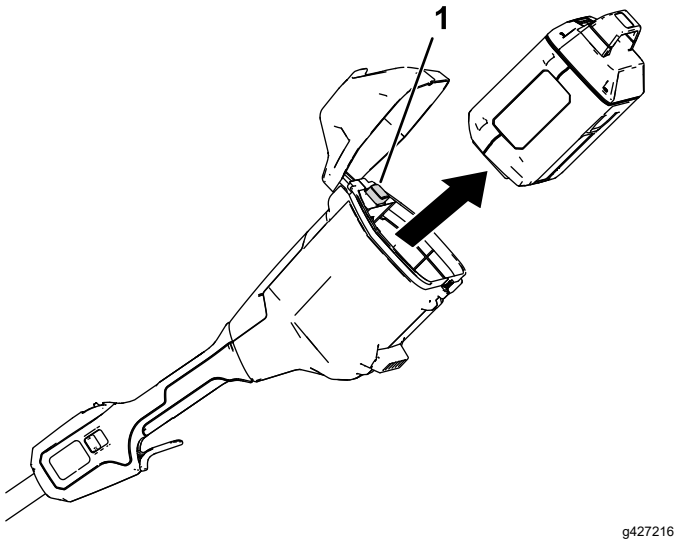

Rysunek 10

1. Zatrzask akumulatora

Rady związane z posługiwaniem się urządzeniem

- Uruchom maszynę i pochyl ją do przodu, aż ostrze zgarniacza zetknie się z podłożem. Pchaj maszynę do przodu w wygodnym dla siebie tempie, ale na tyle powoli, aby oczyszczała drogę przed sobą. Prędkość przemieszczania się powinna zależeć od szerokości i głębokości warstwy śniegu.
- Dla uzyskania maksymalnej skuteczności śnieg należy odrzucać „z wiatrem”, a poszczególne przejścia odśnieżaną ścieżką powinny się minimalnie nakładać.
- Maszyna może usunąć do 15 cm warstwy śniegu za jednym przejściem. W celu usunięcia głębszych zasp należy chwycić maszynę za górny i dolny uchwyt oraz wykonywać nią kołyszący lub zamiatający ruch. Usuwaj maksymalnie 15 cm warstwy śniegu za każdym przejściem i powtarzaj czynność tyle razy, ile to konieczne.

Konserwacja

⚠ NIEBEZPIECZEŃSTWO

Kontakt z wirnikiem może spowodować poważne obrażenia ciała.

- **Przed regulacją lub konserwacją maszyny zawsze wyjmuj akumulator.**
- **Podczas regulacji lub konserwacji maszyny zawsze używaj rękawic.**

Wymiana lemiesza zgarniacza.

Okres pomiędzy przeglądami: Co 20 godzin

Odkręć 4 śruby mocujące lemiesz zgarniacza i wymień go w razie potrzeby.

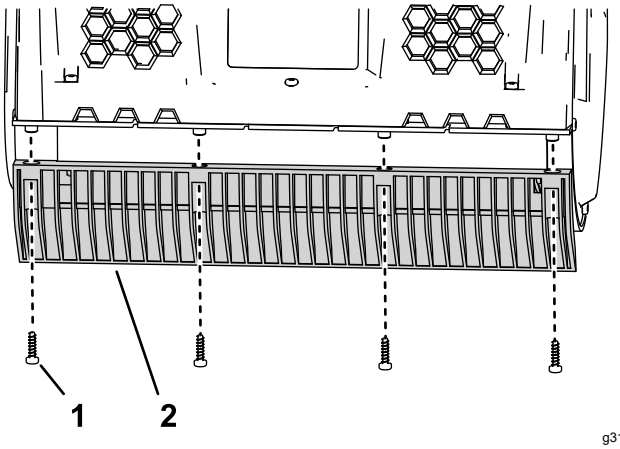

Rysunek 11

1. Śruba
2. Lemiesz zgarniacza

Serwisowanie

Jeżeli maszyna będzie wymagać serwisu, należy przynieść ją do autoryzowanego przedstawiciela serwisu.

Przechowywanie

Ważne: **Przechowuj maszynę, akumulator i ładowarkę jedynie w odpowiednim zakresie temperatur, patrz Specyfikacje (Strona 10).**

Ważne: **W przypadku przechowywania maszyny przez okres roku lub dłużej należy odłączyć akumulator od maszyny i naładować go do poziomu, gdy na akumulatorze zaświecą się na zielono 1 lub 2 kontrolki LED. Nie przechowuj całkowicie naładowanego lub całkowicie rozładowanego akumulatora. Przed ponownym użyciem maszyny naładuj akumulator do momentu, gdy lewa dioda kontrolna na ładowarce zaświeci się na zielono lub gdy wszystkie 4 diody kontrolne na akumulatorze zaświecą się na zielono.**

- Po użyciu odłącz maszynę od zasilania (tzn. odłącz akumulator) i sprawdź, czy nie został uszkodzony.
- Oczyść maszynę z wszelkich substancji obcych.
- Nie przechowuj maszyny ani ładowarki z zamontowanym lub podłączonym akumulatorem.
- Kiedy nie korzystasz z maszyny, przechowuj ją wraz z akumulatorem i ładowarką w miejscu niedostępnym dla dzieci.
- Trzymaj maszynę, akumulator i ładowarkę z dala od środków żrących takich jak chemia ogrodowa i sól drogowa.
- Aby ograniczyć ryzyko poważnych obrażeń, unikaj przechowywania akumulatora na zewnątrz budynków lub wewnątrz pojazdów.
- Maszynę, akumulator i ładowarkę należy przechowywać w czystym i suchym pomieszczeniu.

Rozwiązywanie problemów

Wykonaj tylko czynności opisane w niniejszej instrukcji. Jeżeli nie uda się rozwiązać problemu samemu, wszelkie inne czynności kontrolne, konserwacyjne i naprawcze mogą być wykonywane tylko przez autoryzowany punkt serwisowy lub wykwalifikowanego specjalistę.

Na czas usuwania usterek, kontroli, konserwacji lub czyszczenia narzędzia należy zawsze wymontować z niego akumulator.

Problem	Możliwa przyczyna	Usuwanie usterek
Maszyna nie daje się uruchomić lub nie pracuje w sposób ciągły.	1. Akumulator nie jest dokładnie zamontowany w maszynie.	1. Zdemontuj akumulator z maszyny, a następnie zamontuj go ponownie. Dopilnuj, aby był właściwie założony i zabezpieczony.
	2. Akumulator nie jest naładowany.	2. Zdemontuj akumulator z maszyny i naładuj go.
	3. Akumulator jest uszkodzony.	3. Wymień akumulator.
	4. W maszynie występuje inny problem elektryczny.	4. Skontaktuj się z przedstawicielem autoryzowanego serwisu.
Maszyna nie osiąga pełnej mocy.	1. Stan naładowania akumulatora jest zbyt niski.	1. Zdemontuj akumulator z maszyny i całkowicie naładuj go.
	2. Otwory wentylacyjne są zablokowane.	2. Udrożnij otwory wentylacyjne.
Narzędzie wytwarza nadmierne drgania lub nietypowe dźwięki.	1. Uszkodzony wirnik.	1. Skontaktuj się z przedstawicielem autoryzowanego serwisu.
Akumulator szybko się rozładowuje.	1. Akumulator ma temperaturę wykraczającą poza dopuszczalny zakres temperatur.	1. Przenieś akumulator do suchego miejsca, w którym panuje temperatura od 5°C do 40°C.
	2. Maszyna jest przeciążona	2. Pracuj wolniej.

Notatki:



Count on it.