Form No. 3469-510 Rev B

TORO®

Count on it.

Manual do Operador

Escavadora elétrica Flex-Force Power System® Power Shovel™ sem fios 60 V

Modelo nº 31803T—Nº de série 324000101 e superiores

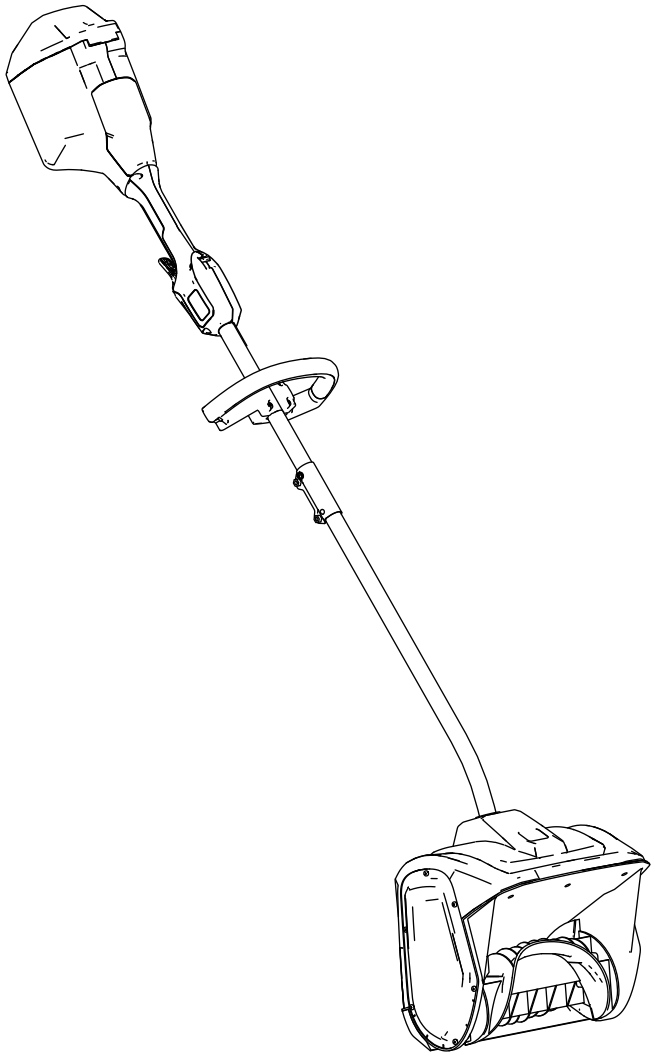

Registe o seu produto em www.Toro.com.
Tradução do original (PT)

3469-510

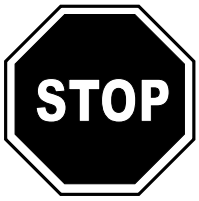

Se precisar de assistência, consulte www.Toro.com/support para obter recursos instrucionais ou contacte um representante de assistência autorizado antes de devolver este produto.

Introdução

Este produto destina-se a ser utilizado por proprietários residenciais. Foi concebido para remover até 15 cm de neve de pátios, passeios e pequenas entradas. Não foi concebida para remover outros materiais além de neve, nem é um modelo concebido para limpar superfícies de gravilha. Tem de ser utilizado apenas por adultos. Foi concebida para utilizar baterias de iões de lítio Flex-Force de 60 V. Estas baterias são concebidas para serem carregadas apenas por carregadores de baterias de iões de lítio Flex-Force de 60 V. Se estes produtos forem utilizados para um fim diferente da sua utilização prevista, poderá pôr em perigo o utilizador e outras pessoas.

O modelo 31803T não inclui bateria nem carregador.

Leia estas informações cuidadosamente para saber como utilizar o produto, como efetuar a sua manutenção de forma adequada, evitar ferimentos e danos no produto. A utilização correta e segura do produto é da exclusiva responsabilidade do utilizador.

Visite www.Toro.com para mais informações, incluindo sugestões de segurança, materiais de formação, informações sobre acessórios, obter ajuda a localizar um representante ou para registar o seu produto.

Sempre que necessitar de assistência, peças genuínas Toro ou informações adicionais, entre em contacto com um representante de assistência autorizado ou com o serviço de assistência Toro, indicando os números de modelo e de série do produto. A Figura 1 mostra onde se encontram os números de série e modelo do produto. Escreva os números no espaço fornecido.

Importante: **Com o seu dispositivo móvel, pode ler o código QR (se equipado) no autocolante com o número de série para aceder a informações sobre garantia, peças e outros produtos.**

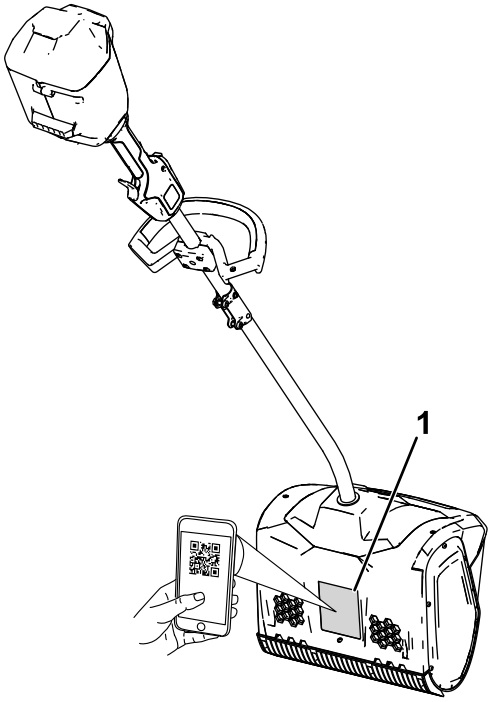

g427112

Figura 1

1. Localização dos números de modelo e de série.

Modelo nº _____

Nº de série _____

© 2026—The Toro® Company
8111 Lyndale Avenue South
Bloomington, MN 55420

Contacte-nos em www.Toro.com.
Impresso na China
Todos os direitos reservados

Símbolo de alerta de segurança

O símbolo de alerta de segurança (Figura 2) mostrado neste manual e na máquina identifica mensagens de segurança importantes que têm de ser seguidas para evitar acidentes.



g000502

Figura 2

Símbolo de alerta de segurança

O símbolo de alerta de segurança surge acima de informações que o alertam para ações ou situações inseguras e será seguido pela palavra **PERIGO**, **AVISO** ou **CUIDADO**.

PERIGO indica uma situação de risco eminente que, se não for evitada, **irá** resultar em morte ou ferimento grave.

AVISO indica uma situação de risco potencial que, se não for evitada, **pode** resultar em morte ou ferimento grave.

CUIDADO indica uma situação de risco potencial que, se não for evitada, **poderá**resultar em ferimento leve ou moderado.

Neste manual são ainda utilizados dois termos para identificar informações importantes. **Importante** chama a atenção para informação especial de ordem mecânica e **Nota** sublinha informação geral que requer atenção especial.

Índice

Símbolo de alerta de segurança 3
Segurança 4
..... 4
Autocolantes de segurança e de instruções 7
Instalação 8
Desdobrar a pega 8
Instalar a pega auxiliar 9
Descrição geral do produto 10
Especificações 10
Acessórios 10
Funcionamento 11
Ligar a máquina 11
Desligar a máquina 11
Remoção da bateria 12
Sugestões de utilização 12
Manutenção 13
Substituição da lâmina do raspador 13
Assistência 13
Armazenamento 13
Resolução de problemas 14

Segurança

SEGURANÇA IMPORTANTE INSTRUÇÕES

⚠ AVISO

Ao utilizar uma máquina elétrica, deve sempre ler e seguir as precauções e instruções de segurança básicas para reduzir o risco de incêndio, choque elétrico ou ferimentos, incluindo o seguinte:

Leia todas as instruções

I. Formação

1. O operador da máquina é responsável por quaisquer acidentes ou riscos que ocorram aos outros ou à sua propriedade.
2. Leia e compreenda o conteúdo deste *Manual do utilizador* antes de ligar a máquina. Certifique-se de que todos os que utilizam a máquina sabem como a utilizar, como a desligar rapidamente e compreendem os avisos.
3. Não permita que crianças utilizem ou brinquem com a máquina, bateria ou carregador da bateria; os regulamentos locais podem restringir a idade do operador.
4. Não permita que crianças ou pessoal não qualificado utilizem ou procedam à assistência técnica deste dispositivo. Permita apenas que pessoas responsáveis, com formação, familiarizadas com as instruções e fisicamente capazes operem e façam a manutenção do dispositivo.
5. Antes de utilizar a máquina, bateria e carregador da bateria, leia todas as instruções e indicações de cuidados a ter com estes produtos.
6. Familiarize-se com os comandos e utilização adequada da máquina, bateria e carregador da bateria.

II. Preparação

1. Mantenha crianças e terceiros afastados da área de funcionamento.
2. Nunca permita que crianças utilizem a máquina.
3. Não opere a máquina sem que todos os resguardos e outros dispositivos de segurança estejam instalados na máquina e a funcionar corretamente.
4. Inspecione a área em que vai utilizar a máquina e remova todos os objetos que podem interferir no funcionamento da máquina ou que a máquina possa projetar.
5. Utilize apenas a bateria indicada pela Toro. Utilizar outros acessórios pode aumentar o risco de ferimentos e incêndio.
6. Ligar o carregador de bateria a uma tomada que não seja de 100 a 240 V pode causar um incêndio ou choque elétrico. Não ligue o carregador da bateria a uma tomada que não seja de 100 a 240 V.
7. Não utilize uma bateria ou carregador danificado ou alterado, que poderá apresentar um comportamento imprevisível dando origem a incêndio, explosão ou risco de ferimento.
8. Se o cabo de alimentação do carregador de bateria estiver danificado, contacte um representante de assistência autorizado para o reparar ou substituir.
9. Carregue a bateria apenas no carregador de baterias indicado pela Toro. Um carregador adequado a um tipo de bateria pode criar um risco de incêndio quando usado com outra bateria.
10. Carregue a bateria apenas numa área bem ventilada.
11. Siga todas as instruções de carregamento e não carregue a bateria fora do intervalo de temperaturas indicado nas instruções. Caso contrário, pode danificar a bateria e aumentar o risco de incêndio.
12. Utilize vestuário adequado – utilize roupa adequada, incluindo proteção ocular, calças compridas, calçado antiderrapante e proteção auditiva. Prenda cabelos compridos e não utilize vestuário largo ou joias soltas que possam ficar presas nas peças em movimento.

III. Funcionamento

1. O contacto com um rotor em movimento pode provocar ferimentos graves. Mantenha as mãos e os pés afastados de todas as peças em movimento da máquina. Mantenha-se afastado de qualquer abertura de descarga.
2. Fique por detrás do rotor e afastado da abertura de descarga durante a operação da máquina.
3. Se esta máquina for utilizada para um fim diferente da sua utilização prevista, poderá pôr em perigo o utilizador e terceiros.
4. Previna o arranque involuntário da máquina – certifique-se de que o interruptor está na posição OFF antes de ligar a bateria e manusear a máquina. Não transporte a máquina com o dedo no interruptor nem energize a máquina com o interruptor na posição ON.

5. Tenha total atenção durante a utilização da máquina. Não faça qualquer atividade que cause distrações; caso contrário, podem ocorrer ferimentos ou danos materiais.
6. Retire a bateria da máquina, e aguarde que todo o movimento pare antes de ajustar, reparar, limpar ou armazenar a máquina.
7. Remova a bateria da máquina sempre que não a estiver a utilizar ou antes de substituir acessórios.
8. Não force a máquina – deixe que a máquina faça o trabalho melhor e com maior segurança ao ritmo para o qual foi concebido.
9. Esteja atento – preste atenção ao que está a fazer e utilize o bom senso ao operar a máquina. Não utilize a máquina quando estiver doente, cansado ou se encontrar sob o efeito de álcool ou drogas.
10. Opere a máquina apenas em condições de boa visibilidade e condições atmosféricas adequadas.
11. Tenha muito cuidado ao fazer marcha-atrás ou empurrar a máquina na sua direção.
12. Não exagere – mantenha sempre o pé e o equilíbrio adequados, especialmente em declives. Com a máquina, ande, nunca corra.
13. Quando não estiver a limpar neve de forma ativa, desengate a alimentação da broca.
14. Não direcione o material de descarga para ninguém. Evite descarregar o material contra uma parede ou obstrução, uma vez que este pode fazer ricochete em direção do operador.
15. Não utilize a máquina em superfícies de gravilha.
16. Se a máquina embater num objeto estranho, siga estes passos:
    - Solte o gatilho e o interruptor de bloqueio de segurança.
    - Retire a bateria da máquina.
    - Verifique se há danos.
    - Repare qualquer dano antes de ligar o motor e operar a máquina.
17. Desligue a máquina e retire a bateria antes de a desobstruir e utilize sempre um pau ou ferramenta de limpeza para remover uma obstrução.
18. Em condições abusivas, a bateria pode ejetar líquido; evite o contacto. Se acidentalmente entrar em contacto com o líquido, lave com água. Se o líquido entrar em contacto com os olhos, procurar ajuda médica. O líquido ejetado da bateria pode causar irritação ou queimaduras.
19. Não exponha uma bateria ou ferramenta a fogo ou temperatura excessiva. A exposição a fogo ou temperatura acima dos 130 °C pode causar uma explosão.
20. CUIDADO – Uma bateria tratada indevidamente pode apresentar um risco de incêndio , explosão ou queimadura química.
    - Não desmonte a bateria.
    - Substitua a bateria apenas por uma bateria Flex-Force genuína; utilizar outro tipo de bateria pode causar um incêndio ou risco de ferimento.
    - Mantenha as baterias fora do alcance das crianças e na embalagem original até que esteja pronto para as utilizar.

IV. Manutenção e armazenamento

1. Retire a bateria da máquina, e aguarde que todo o movimento pare antes de ajustar, reparar, limpar ou armazenar a máquina.
2. Não tente fazer a manutenção ou reparação da máquina, da bateria ou do carregador de baterias, exceto conforme indicado nas instruções. Solicite a um representante autorizado de assistência que realize a reparação utilizando peças de substituição idênticas para assegurar que o produto é seguro.
3. Use luvas e proteção ocular durante a manutenção da máquina.
4. Ao prestar assistência ao rotor, tenha em atenção que o rotor se pode mover mesmo com a alimentação desligada.
5. Para o desempenho ideal, utilize apenas peças de substituição e acessórios genuínos da Toro. Outras peças de substituição e acessórios podem ser perigosos.
6. Manutenção da máquina – mantenha as pegas secas, limpas e sem óleo ou lubrificante. Mantenha os resguardos instalados e em correto funcionamento. Utilize apenas peças de substituição idênticas.
7. Verifique todas as fixações a intervalos frequentes para verificar a fixação e assegurar que a máquina está em boas condições de funcionamento.
8. Verifique se a máquina ficou danificada. Verifique se há peças móveis desalinhadas ou encravadas, peças partidas, montagens e outras condições que possam afetar o funcionamento. Exceto se indicado nas instruções, peça a um representante de assistência autorizado para reparar ou substituir um resguardo ou peça danificado.

9. Quando a bateria não estiver a ser utilizada, mantenha-a afastada de objetos de metal como, por exemplo, clipes de papel, moedas, chaves, pregos e parafusos que possam fazer uma ligação entre um terminal e o outro. O curto circuito dos terminais da bateria pode causar queimaduras ou incêndio.
10. Quando não estiver a utilizar a máquina, guarde-a no interior, num local seco e seguro, afastado do alcance de crianças.
11. Ao guardar a máquina durante mais de 30 dias, consulte a Armazenamento (página 13) para obter informações importantes.

GUARDE ESTAS INSTRUÇÕES

Autocolantes de segurança e de instruções

Os autocolantes de segurança e de instruções são facilmente visíveis e situam-se próximo das zonas de potencial perigo. Substitua todos os autocolantes danificados ou em falta.



g503870

161-6046

1. Não deite fora indevidamente

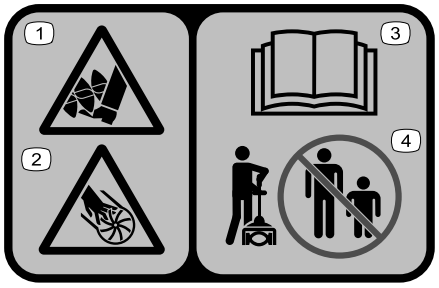

decal140-8464

140-8464

1. Perigo de corte/desmembramento do pé; broca
2. Perigo de corte/desmembramento da mão; rotor
3. Ler *Manual do utilizador*.
4. Manter as pessoas afastadas.

Instalação

Desdobrar a pega

1. Desdobre a pega (A da Figura 4).
2. Alinhe o botão de bloqueio no eixo inferior com o orifício ranhurado no eixo superior e deslize os 2 eixos em conjunto (B e C da Figura 4).

   Nota: O botão de bloqueio faz um estalido no orifício rarunhado quando os eixos são fixados (D da Figura 4).
3. Utilizando a chave Allen fornecida, aperte o parafuso do conector do eixo até ficar bem fixado (E da Figura 4).

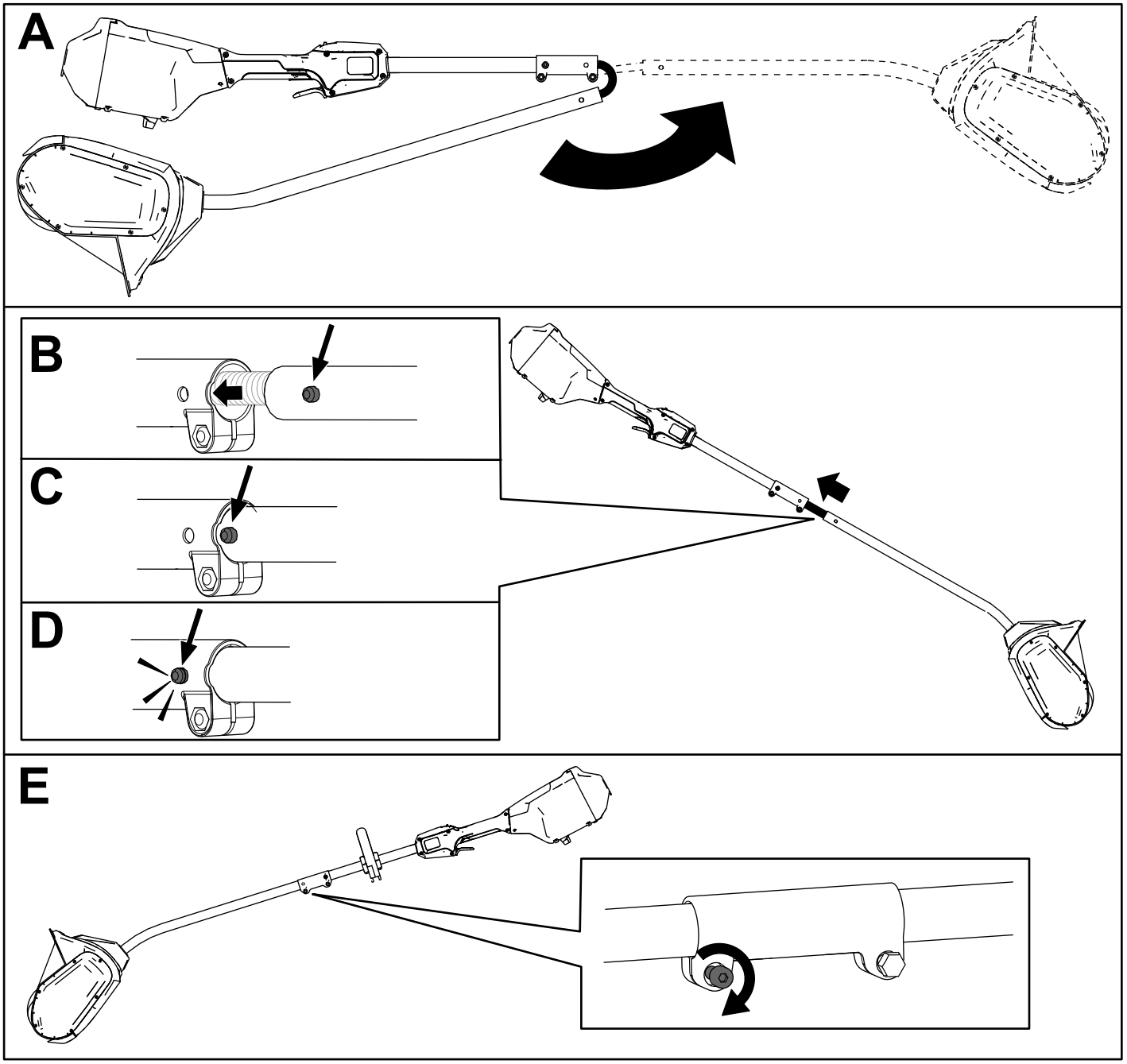

Figura 4

Instalar a pega auxiliar

1. Separe a pega auxiliar da placa da pega retirando os 4 parafusos de cabeça sextavada com a chave Allen fornecida (A da Figura 5).
2. Alinhe a pega auxiliar com a placa da pega auxiliar no eixo (B da Figura 5).
3. Fixe a pega auxiliar na placa da pega com os quatro parafusos de cabeça sextavada previamente removidos (C da Figura 5).

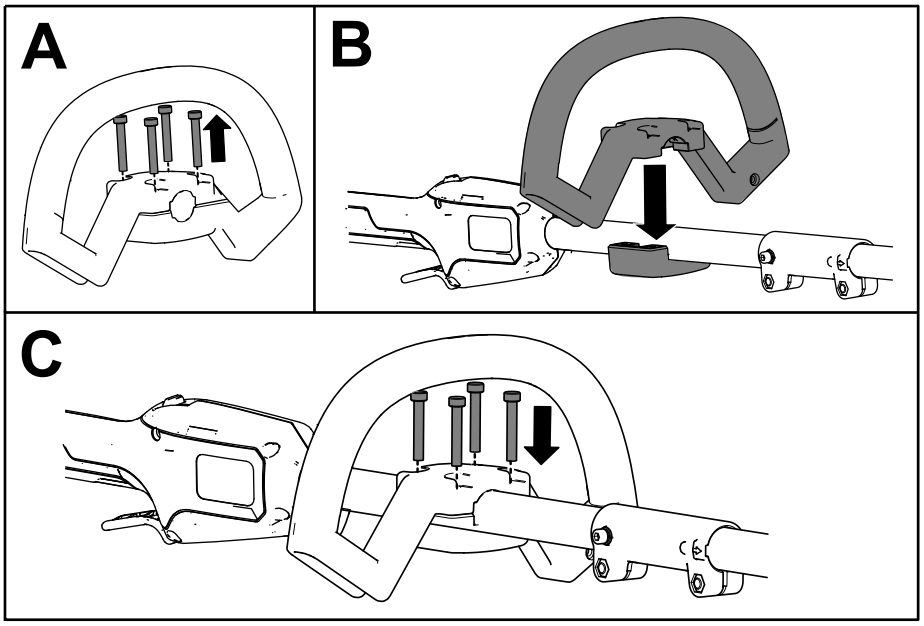

g427114

Figura 5

Descrição geral do produto

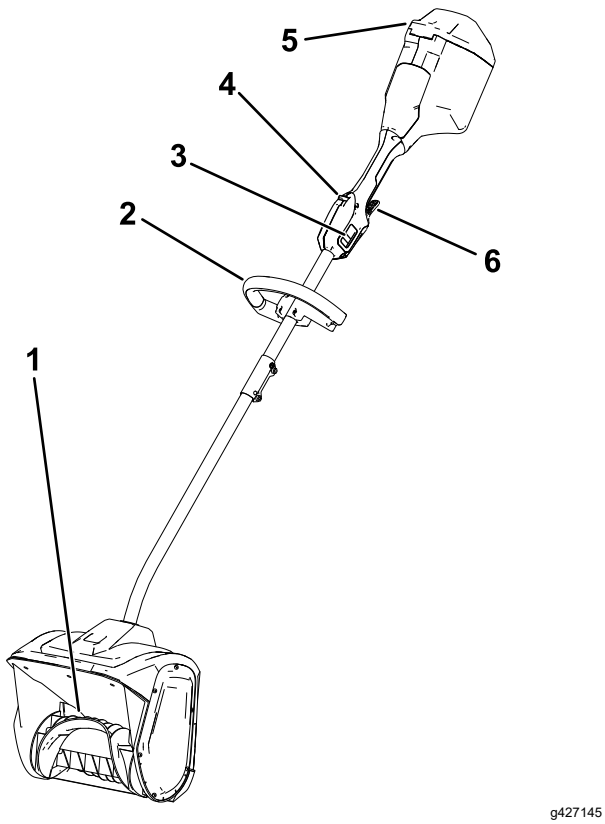

Figura 6

1. Rotor
2. Manípulo
3. Interruptor de 2 velocidades
4. Bloqueio do gatilho
5. Tampa da bateria
6. Gatilho de funcionamento

Especificações

Intervalos de temperatura adequados

Carregue/guarde a bateria a	5°C a 40°C*
Utilize a bateria a	-30°C a 49°C*
Utilize a máquina a	-30°C a 49°C*

*Os tempos de carregamento aumentam se não carregar a bateria dentro deste intervalo.

Guarde a máquina, bateria e carregador de baterias numa área limpa e seca.

Acessórios

Está disponível uma seleção de acessórios aprovados pela Toro para utilização com a máquina, para melhorar e expandir as suas capacidades. Contacte o seu representante de assistência autorizado ou distribuidor Toro autorizado ou vá a www.Toro.com para obter uma lista de todos os acessórios aprovados.

Para assegurar o desempenho ideal e a certificação de segurança continuada da máquina, utilize sempre peças de substituição e acessórios genuínos Toro. A utilização de peças de substituição e acessórios de outros fabricantes pode ser perigosa.

Funcionamento

Ligar a máquina

1. Certifique-se de que as aberturas na parte de trás da máquina não têm neve ou gelo (Figura 7).

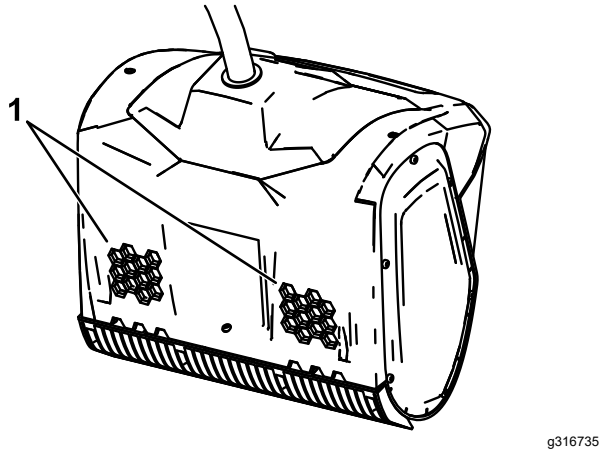

Figura 7

1. Aberturas de ar

2. Abra a tampa da bateria (Figura 8).
3. Alinhe a cavidade no conjunto de baterias com a lingueta no compartimento da bateria (Figura 8).
4. Empurre a bateria para o compartimento da bateria até que esta encaixe no trinco (Figura 8).

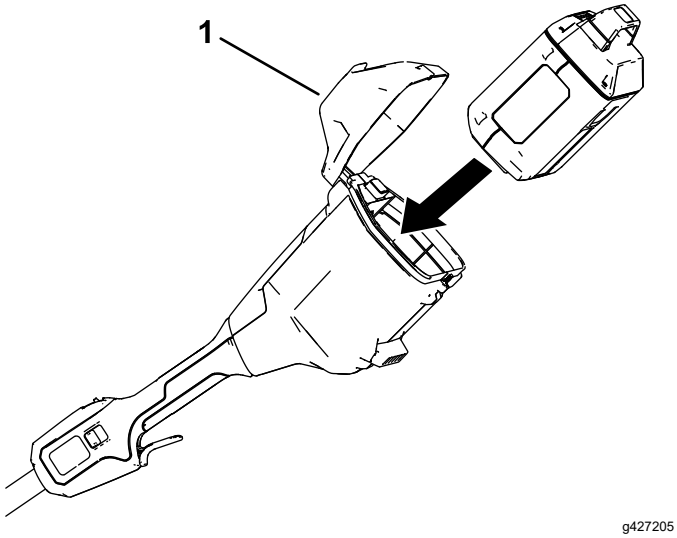

Figura 8

1. Tampa da bateria

5. Para ligar a máquina, aperte o bloqueio do gatilho, depois aperte o gatilho de funcionamento (Figura 9).

   Nota: Deslize o interruptor de 2 velocidades para alterar a velocidade do rotor.

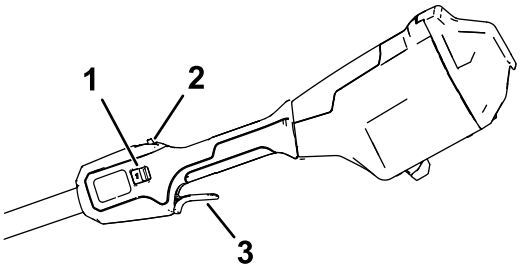

Figura 9

1. Interruptor de 2 velocidades
2. Bloqueio do gatilho
3. Gatilho de funcionamento

6. Feche a tampa da bateria.

Desligar a máquina

Para desligar a máquina, liberte o gatilho de funcionamento.

Sempre que não estiver a utilizar a máquina ou estiver a transportar a máquina de ou para a área de trabalho, retire a bateria; consulte a Remoção da bateria (página 12).

Remoção da bateria

Abra a tampa da bateria, pressione o trinco da bateria para a libertar e deslize a bateria para fora da máquina (Figura 10).

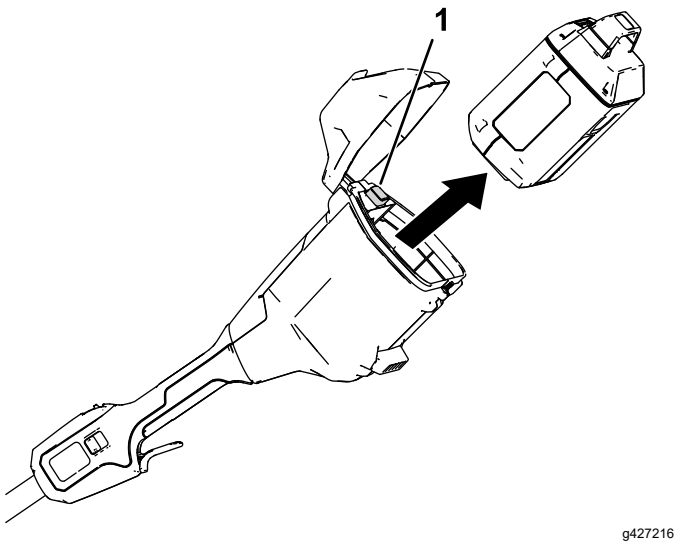

Figura 10

1. Fecho da bateria

Sugestões de utilização

- Ligue a máquina e incline-a para a frente até que a lâmina do raspador toque no solo. Empurre a máquina para a frente a uma velocidade confortável, mas suficientemente lenta para limpar completamente o caminho. A largura e a profundidade da neve determinam a sua velocidade de avanço.
- Para uma remoção de neve mais eficiente, atire a neve na direção a que sopra o vento e sobreponha ligeiramente cada faixa.
- A máquina pode remover neve até 15 cm de profundidade numa só passagem. Quando limpar montes de neve mais profundos, segure a máquina pelas pegas superior e inferior e utilize um movimento oscilante ou de varrimento. Remova um máximo de 15 cm em cada passagem e repita as vezes que forem necessárias.

Manutenção

⚠ PERIGO

O contacto com o rotor pode provocar ferimentos pessoais graves.

- **Retire a bateria antes de efetuar ajustes ou a manutenção da máquina.**
- **Utilize sempre luvas quando efetuar ajustes ou a manutenção da máquina.**

Substituição da lâmina do raspador

Intervalo de assistência: A cada 20 horas

Retire os 4 parafusos que fixam a lâmina do raspador e substitua a lâmina do raspador, se necessário.

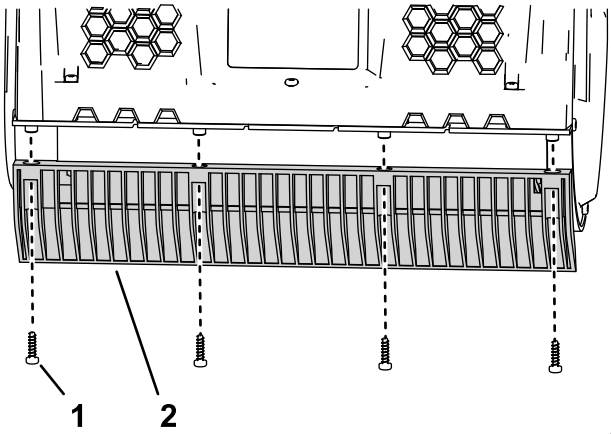

Figura 11

1. Parafuso
2. Lâmina do raspador

Assistência

Caso a máquina necessite de assistência, leve-a ao seu representante de assistência autorizado.

Armazenamento

Importante: **Guarde a máquina, bateria e carregador apenas em temperaturas que estejam dentro do intervalo adequado; consulte Especificações (página 10).**

Importante: **Se vai armazenar a máquina durante um ano ou mais, retire a bateria da máquina e carregue a bateria até que 1 ou 2 indicadores LED fiquem verdes na bateria. Não guarde uma bateria totalmente carregada ou totalmente descarregada. Quando estiver pronto para utilizar novamente a máquina, carregue a bateria até que o indicador esquerdo acenda a verde no carregador ou todos os quatro indicadores LED acendam a verde na bateria.**

- Desligue a máquina da fonte de alimentação (ou seja, retire a bateria) e verifique se existem danos após a utilização.
- Limpe todos os materiais estranhos da máquina.
- Não armazene a máquina nem o carregador com a bateria instalada.
- Quando não estiver a ser utilizada, guarde a máquina, bateria e carregador da bateria fora do alcance das crianças.
- Mantenha a máquina, bateria e carregador da bateria afastados de agentes corrosivos como produtos químicos de jardim e sais para derreter gelo.
- Para reduzir o risco de ferimentos graves, não guarde a bateria no exterior ou dentro de veículos.
- Guarde a máquina, bateria e carregador da bateria numa área limpa e seca.

Resolução de problemas

Realize apenas os passos descritos nestas instruções. Todos os trabalhos de inspeção, manutenção e reparação têm de ser realizados por um centro de assistência autorizado ou um especialista igualmente qualificado se não conseguir resolver o problema.

Remova sempre a bateria da ferramenta quando procurar resolver problemas, inspecionar, fazer manutenção ou limpar a ferramenta.

Problema	Causa possível	Acção correctiva
A máquina não trabalha ou não trabalha de forma contínua.	1. A bateria não está totalmente instalada na máquina.	1. Retire a bateria e, em seguida, reinstale-a na máquina, certificando-se que está totalmente instalada e trancada.
	2. A bateria não está carregada.	2. Remova a bateria da máquina e carregue-a.
	3. A bateria está danificada.	3. Substitua a bateria.
	4. Existe outro problema elétrico com a máquina.	4. Contacte um serviço de assistência autorizado
A máquina não atinge a potência máxima.	1. A capacidade de carregamento da bateria é demasiado baixa.	1. Remova a bateria da máquina e carregue totalmente a bateria.
	2. As ventilações estão bloqueadas.	2. Limpe as ventilações.
A máquina produz vibrações ou ruídos excessivos.	1. O rotor está danificado.	1. Contacte um serviço de assistência autorizado
A bateria perde a carga muito rapidamente.	1. A bateria está acima ou abaixo do intervalo de temperatura adequado.	1. Mova a bateria para um local que seja seco e cuja temperatura esteja entre 5°C e 40°C.
	2. A máquina está sobrecarregada.	2. Trabalhe a uma velocidade mais lenta.

Notas:



Count on it.