Form No. 3469-507 Rev B

TORO®

Count on it.

Gebruikershandleiding

Flex-Force Power System® 60 V snoerloze Power Shovel™

Modelnr.: 31803T—Serienr.: 324000101 en hoger

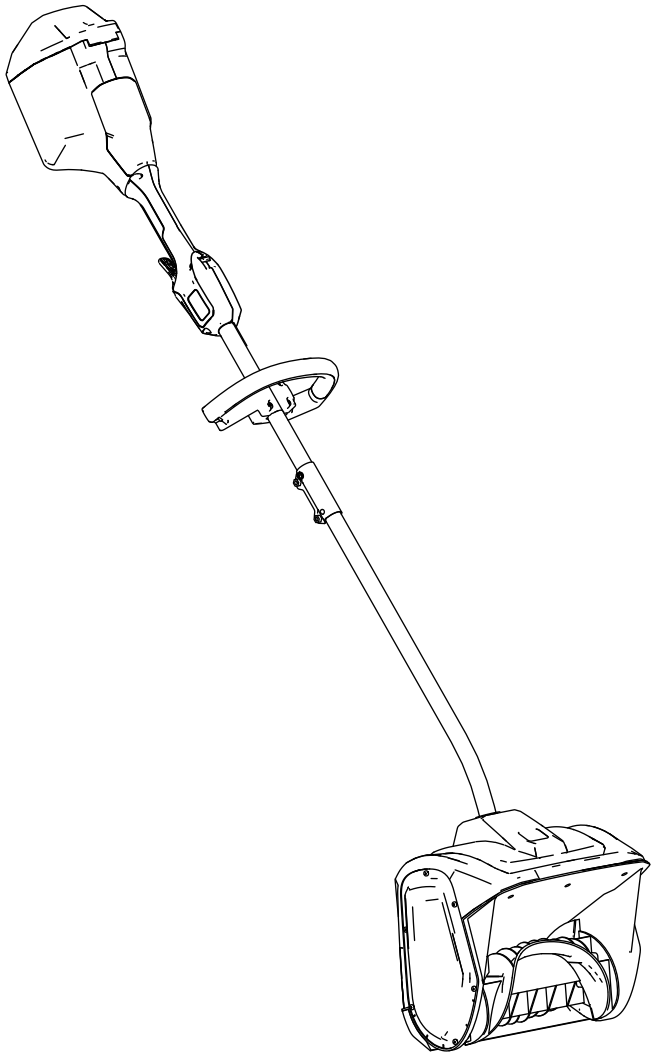

Registreer uw product op www.Toro.com.
Vertaling van de oorspronkelijke tekst (NL)

3469-507

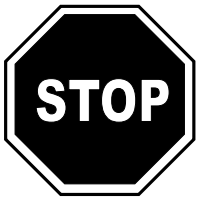

Voor hulp, surf naar www.Toro.com/support voor instructiemateriaal of neem contact op met uw erkende servicedealer. voordat u dit product retourneert.

Inleiding

Dit product is bedoeld voor particulier gebruik. Het is ontworpen om maximaal 15 cm sneeuw van dekken, stoepen en kleine opritten te verwijderen. Het is niet ontworpen om ander materiaal dan sneeuw te verwijderen, en het is ook niet ontworpen voor het sneeuwvrij maken van oppervlakken die met grind zijn bedekt. Dit gereedschap mag alleen worden gebruikt door volwassenen. Deze machine gebruikt Flex-Force 60 V lithiumionaccupacks. Deze accupacks mogen alleen worden opgeladen met een Flex-Force 60 V lithiumionacculader. Deze producten gebruiken voor andere doeleinden dan het bedoelde gebruik kan gevaarlijk zijn voor u of voor omstanders.

Model 31803T wordt geleverd zonder accu en lader.

Lees deze informatie zorgvuldig door, zodat u weet hoe u de machine op de juiste wijze moet gebruiken en onderhouden en om letsel en schade aan de machine te voorkomen. U bent verantwoordelijk voor het juiste en veilige gebruik van de machine.

Ga naar www.toro.com voor meer informatie, inclusief veiligheidstips, instructiemateriaal, informatie over accessoires, hulp bij het vinden van een dealer of om uw product te registreren.

Als u service, originele Toro-onderdelen of aanvullende informatie nodig hebt, kunt u contact opnemen met een erkende Service Dealer of met de klantenservice van Toro. U dient hierbij altijd het modelnummer en het serienummer van het product te vermelden. De locatie van het plaatje met het modelnummer en het serienummer van het product is aangegeven op Figuur 1. U kunt de nummers noteren in de ruimte hieronder.

Belangrijk: **U kunt met uw mobiel apparaat de QR-code (indien aanwezig) op het plaatje met het serienummer scannen om toegang te krijgen tot de garantie, onderdelen en andere productinformatie.**

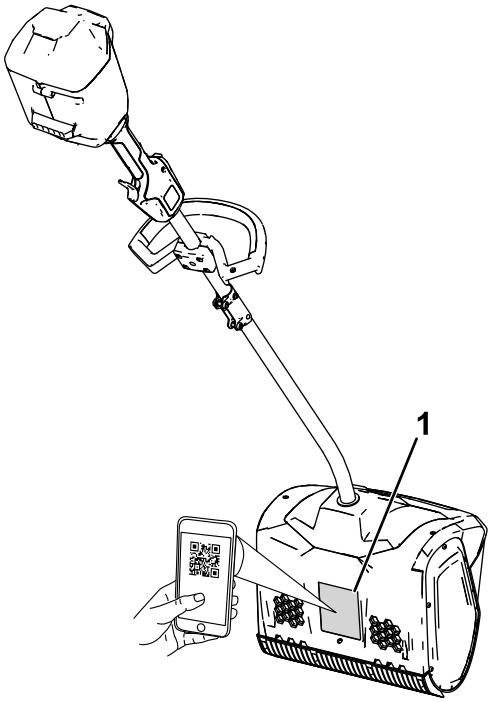

g427112

Figuur 1

1. Plaats van modelnummer en serienummer.

Modelnr.: _____

Serienr.: _____

© 2026—The Toro® Company
8111 Lyndale Avenue South
Bloomington, MN 55420

U kunt contact met ons opnemen op www.Toro.com.
Gedrukt in China
Alle rechten voorbehouden

Waarschuwingssymbool

Het waarschuwingssymbool (Figuur 2) dat wordt getoond in deze handleiding en op de machine geeft belangrijke veiligheidsinformatie aan die u moet opvolgen om ongelukken te voorkomen.



g000502

Figuur 2

Waarschuwingssymbool

Het waarschuwingssymbool wordt weergegeven boven informatie die u waarschuwt voor onveilige acties of situaties en wordt gevolgd door het woord **GEVAAR**, **WAARSCHUWING**, of **VOORZICHTIG**.

GEVAAR: een direct gevaarlijke situatie die, als deze niet wordt voorkomen, **zal leiden** tot de dood of ernstig letsel.

WAARSCHUWING: een mogelijk gevaarlijke situatie die, als deze niet wordt voorkomen, **kan leiden** tot de dood of ernstig letsel.

VOORZICHTIG: een mogelijk gevaarlijke situatie die, als deze niet wordt voorkomen, **kan leiden** tot licht of middelmatig letsel.

Er worden in deze handleiding nog twee woorden gebruikt om uw aandacht op bijzondere informatie te vestigen. **Belangrijk** attendeert u op bijzondere technische informatie en **Opmerking** duidt algemene informatie aan die bijzondere aandacht verdient.

Inhoud

Waarschuwingssymbool 3
Veiligheid 4
..... 4
Veiligheids- en instructiestickers 7
Montage 8
De handgreep uitklappen 8
De hulphandgreep monteren 9
Algemeen overzicht van de machine 10
Specificaties 10
Toebehoren/accessoires 10
Gebruiksaanwijzing 11
De machine starten 11
De machine uitschakelen 11
De accu verwijderen 12
Tips voor bediening en gebruik 12
Onderhoud 13
De schraperblad vervangen 13
Onderhoud 13
Stalling 13
Problemen, oorzaak en remedie 14

Veiligheid

BELANGRIJKE VEILIG-HEIDS-AANWIJZINGEN

⚠ WAARSCHUWING

Bij het gebruik van elektrisch gereedschap dient u de veiligheidsaanwijzingen te lezen en op te volgen om het risico op brand, elektrische schok en letsel te verminderen. Deze maatregelen omvatten onder andere:

Lees alle gebruiksaanwijzingen

I. Instructie

1. De gebruiker van de machine is verantwoordelijk voor ongelukken of gevaren met betrekking tot henzelf of hun eigendommen.
2. Lees en begrijp de inhoud van deze *Gebruikershandleiding* voordat u de machine start. Zorg ervoor dat iedereen die deze machine gaat gebruiken, weet hoe die wordt bediend, hoe die snel wordt uitgeschakeld en begrijpt wat de waarschuwingen betekenen.
3. Laat kinderen nooit met de machine, de accu of de acculader spelen. Mogelijk is door de plaatselijke wet- en regelgeving een minimumleeftijd voor de gebruiker ingesteld.
4. Laat kinderen of personen die geen instructie hebben ontvangen dit apparaat niet gebruiken of er onderhoudswerkzaamheden aan verrichten. Laat enkel mensen die verantwoordelijk en getraind zijn en die bovendien vertrouwd zijn met de instructies en fysiek ertoe in staat zijn het apparaat bedienen of er onderhoudswerkzaamheden aan verrichten.
5. Lees voor gebruik van deze machine, de accu en de acculader alle aanwijzingen en waarschuwingstekens op de producten.
6. Maak uzelf vertrouwd met de bedieningsorganen en het juiste gebruik van de machine, de accu en de acculader.

II. Vóór ingebruikname

1. Hou omstanders en kinderen buiten het werkgebied.
2. Laat de machine nooit door kinderen gebruiken.
3. Gebruik de machine niet zonder dat alle afschermingen en andere veiligheidsvoorzieningen op hun plaats zitten en goed werken.
4. Inspecteer het gebied waar u de machine gaat gebruiken en verwijder alle voorwerpen die de machinewerking kunnen verstoren of die door de machine weggeslingerd kunnen worden.
5. Gebruik alleen een accu zoals opgegeven door Toro. Het gebruik van andere accessoires en hulpstukken kan het risico op letsel en brand verhogen.
6. Het aansluiten van de acculader op een stopcontact met een spanning anders dan 100 tot 240 V kan leiden tot brand of een elektrische schok. Sluit de acculader alleen aan op een 100-240 V stopcontact.
7. Gebruik geen beschadigde of gewijzigde accu of acculader, deze zou zich onvoorspelbaar kunnen gedragen en kunnen leiden tot brand, explosie of gevaar van letsel.
8. Als het stroomsnoer van de acculader beschadigd is, neem dan contact op met een erkende servicedealer om het te repareren. Of te vervangen.
9. Laad het accupack enkel op met de acculader die door Toro is gespecificeerd. Een lader die geschikt is voor het ene type accupack kan in combinatie met een ander accupack voor brandgevaar zorgen.
10. Laad het accupack op in een goed verluchte ruimte.
11. Volg alle instructies aangaande het laden en laad het accupack niet op buiten het temperatuurbereik dat wordt gespecificeerd in de instructies. Anders kunt u het accupack beschadigen en het risico op brand verhogen.
12. Draag geschikte kleding, waaronder oogbescherming, een lange broek, stevige schoenen die uitglijden voorkomen en gehoorbescherming. Draag lang haar niet los en draag geen kleding of sieraden die in bewegende delen kunnen komen.

III. Bediening

1. Contact met de draaiende rotor zal ernstig letsel veroorzaken. Houd uw handen en voeten uit de buurt van alle bewegende onderdelen van de machine. Blijf uit de buurt van de uitwerpopening.
2. Blijf achter de rotor staan en uit de buurt van de uitwerpopening wanneer u de machine bedient.
3. Het gebruik van deze machine voor een ander dan het beoogde doel kan voor u en omstanders gevaarlijk zijn.
4. Voorkom onbedoeld starten - verzeker dat de schakelaar op UIT staat voordat u de machine op de accu aansluit en gebruikt. Draag de machine

niet met uw vinger op de schakelaar en schakel de machine niet in met de schakelaar op AAN.

5. Wees alert wanneer u de machine gebruikt. Laat u niet afleiden, anders gebeuren er ongelukken.
6. Haal het accupack uit de machine en wacht totdat alle bewegende delen tot stilstand zijn gekomen voordat u de machine instelt onderhoudt, reinigt of opbergt.
7. Verwijder het accupack uit de machine wanneer u die onbeheerd achterlaat of voordat u accessoires verwisselt.
8. Forceer de machine nooit. De machine werkt beter en veiliger op de ontwerpsnelheid.
9. Wees alert, kijk wat u doet en gebruik uw gezond verstand wanneer u de machine gebruikt. Gebruik de machine niet als u ziek, moe of onder de invloed van alcohol of drugs bent.
10. Bedien de machine alleen bij goed zicht en geschikte weersomstandigheden.
11. Wees uiterst voorzichtig wanneer u achteruit rijdt of de machine naar u toe trekt.
12. Reik nooit te ver. Zorg dat u altijd stabiel staat en uw evenwicht bewaart, vooral op hellingen. Wanneer u de machine gebruikt, moet u altijd lopen, nooit rennen.
13. Schakel de stroom uit als u niet actief aan het sneeuwruimen bent.
14. Richt het uitstromende materiaal nooit op iemand anders. Laat het materiaal niet tegen een muur of obstakel uitstromen, omdat het dan weer kan terugvallen.
15. Gebruik de machine niet op een oppervlak dat bedekt is met grind.
16. Volg deze stappen als de machine een vreemd voorwerp raakt:
    - Laat de trekker en de veiligheidsvergrendeling los.
    - Haal de accu uit de machine.
    - Inspecteer de machine op schade.
    - Repareer eventuele schade voordat u de machine weer start en gebruikt.
17. Schakel de machine uit en verwijder de accu voordat u een blokkering verwijdert en gebruik altijd een stok of iets dergelijks om de blokkering te verwijderen.
18. Bij verkeerd gebruik kan vloeistof uit het accupack lekken; vermijd contact hiermee. Als u per ongeluk in contact komt met de vloeistof, moet u spoelen met water. Als de vloeistof in uw ogen terechtkomt, moet u naar een arts gaan. Vloeistof die uit de accu ontsnapt, kan irritatie van de huid of brandwonden veroorzaken.
19. Stel een accupack of gereedschap niet bloot aan brand of een extreme temperatuur. Blootstelling aan brand of een temperatuur boven 130 °C kan een explosie veroorzaken.
20. OPGELET – Een verkeerd behandeld accupack kan brand of chemische brandwonden veroorzaken.
    - Demonteer het accupack niet.
    - Vervang het accupack alleen door een origineel Flex-Force accupack, toepassing van een ander soort accupack kan leiden tot brand of letsel.
    - Hou accupacks buiten het bereik van kinderen en in de originele verpakking totdat u ze gaat gebruiken.

IV. Onderhoud en opslag

1. Haal het accupack uit de machine en wacht totdat alle bewegende delen tot stilstand zijn gekomen voordat u de machine instelt onderhoudt, reinigt of opbergt.
2. U mag de machine, het accupack en de acculader nooit zelf repareren of onderhouden, tenzij dat staat aangegeven in de gebruiksaanwijzing. Laat een servicedealer het onderhoud uitvoeren met identieke vervangende onderdelen om te verzekeren dat het product veilig is onderhouden.
3. Draag handschoenen en oogbescherming bij het onderhoud van de machine.
4. Let er bij het onderhoud van de rotor op dat de rotor nog steeds kan bewegen ook al is de stroombron uitgeschakeld.
5. Gebruik voor de beste prestaties alleen originele vervangingsonderdelen en accessoires van Toro. Andere vervangende onderdelen en accessoires kunnen gevaarlijk zijn.
6. Onderhoud de machine — hou de handgrepen droog, schoon en vrij van olie en vet. Zorg ervoor dat de afschermingen op hun plaats zitten en goed werken. Gebruik alleen identieke vervangingsonderdelen.
7. Controleer regelmatig of alle bevestigingsmiddelen goed vastzitten, zodat de machine veilig kan werken.
8. Controleer de machine op beschadigde onderdelen. Controleer de bewegende delen op uitlijning en vastlopen, beschadigde onderdelen, montagevoorzieningen en andere omstandigheden die van invloed kunnen zijn op de werking. Tenzij anders aangegeven in de gebruiksaanwijzing moeten de beschadigde afschermingen en onderdelen vervangen worden door een erkende servicedealer.

9. Als het accupack niet wordt gebruikt, hou het dan uit de buurt van metalen voorwerpen zoals paperclips, muntjes, sleutels, nagels en schroeven die een brug kunnen vormen tussen de polen. Kortsluiting tussen de accupolen kan brandwonden en brand veroorzaken.
10. Als u het apparaat niet gebruikt, bewaar het dan binnen op een droge, veilige plaats buiten het bereik van kinderen.
11. Raadpleeg voor belangrijke informatie Stalling (bladz. 13) wanneer u de machine langer dan 30 dagen niet zult gebruiken.

BEWAAR DEZE AANWIJZINGEN

Veiligheids- en instructiestickers

Veiligheidsstickers en veiligheidsinstructies zijn gemakkelijk zichtbaar voor de gebruiker en bevinden zich bij plaatsen waar gevaar kan ontstaan. Vervang alle beschadigde of ontbrekende veiligheidsstickers.



g503870

161-6046

1. Voer het product op de juiste manier af

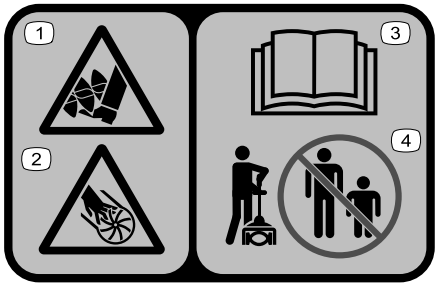

decal140-8464

140-8464

1. Risico op snijden/amputeren van de voet; boor
2. Risico op snijden/amputeren van de hand; waaier
3. Lees de *Gebruikershandleiding*.
4. Houd omstanders uit de buurt.

Montage

De handgreep uitklappen

1. Klap de handgreep (A in Figuur 4) uit.
2. Lijn de vergrendelknop op het onderste deel van de steel uit met het sleufgat in het bovenste deel van de steel, en schuif de twee stelen in elkaar (B en C in Figuur 4).

   Opmerking: De vergrendelknop klikt in het sleufgat wanneer de stelen vast zitten (D in Figuur 4).
3. Draai de schroef op de steelbevestiging aan met de meegeleverde inbussleutel tot deze vast zit (E in Figuur 4).

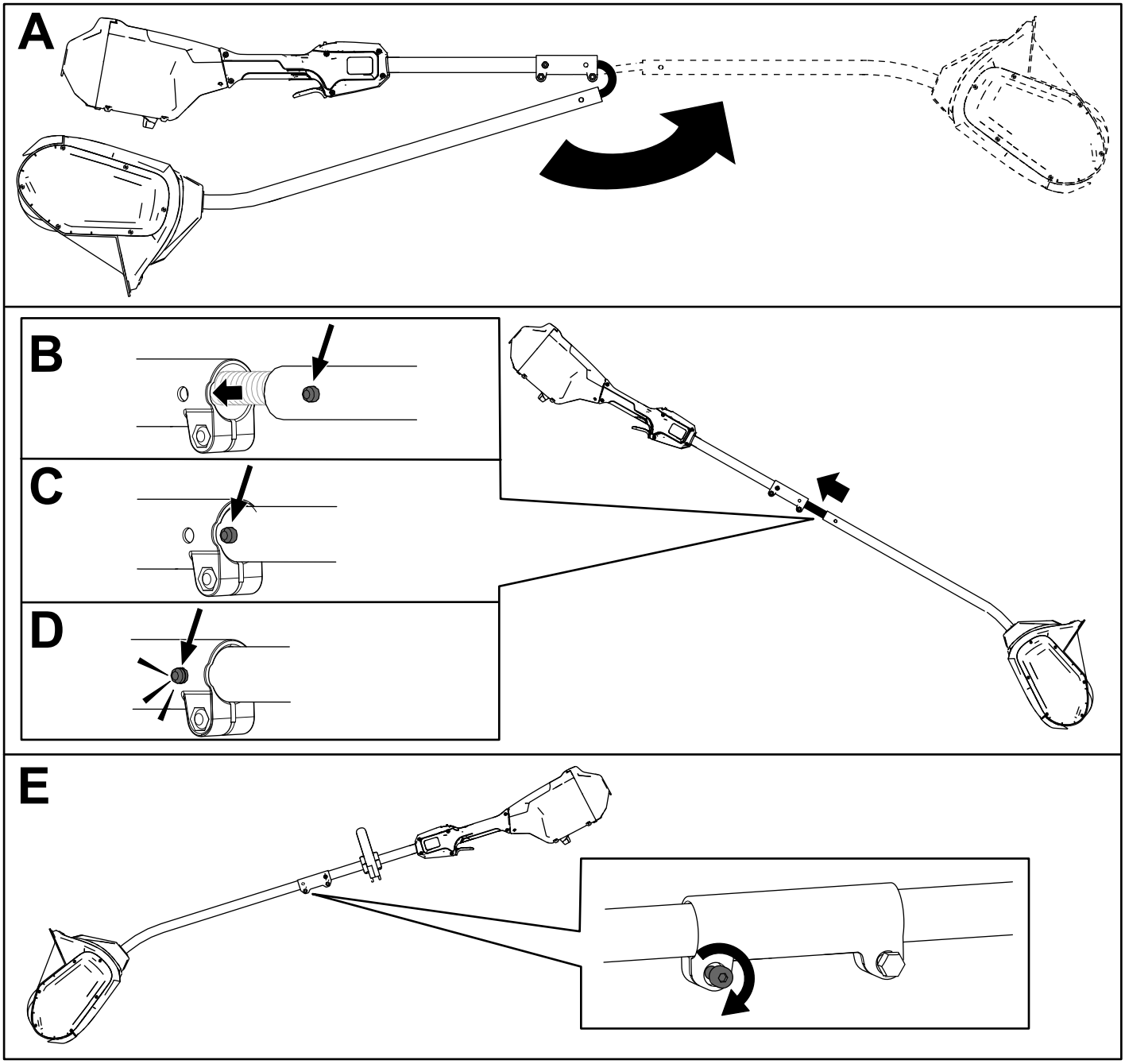

Figuur 4

De hulphandgreep monteren

1. Neem de hulphandgreep van de plaat van de handgreep door de 4 inbusschroeven te verwijderen met de meegeleverde inbussleutel (A in Figuur 5).
2. Lijn de hulphandgreep uit met de plaat van de hulphandgreep op de steel (B op Figuur 5).
3. Schroef de hulphandgreep vast op de plaat van de handgreep met de 4 inbusschroeven die u eerder verwijderd hebt (C op Figuur 5).

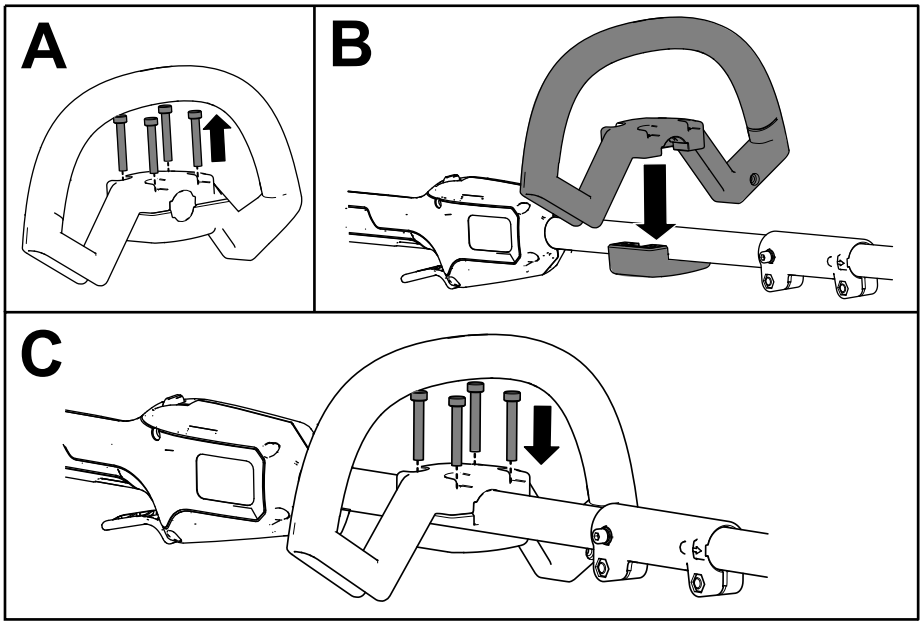

g427114

Figuur 5

Algemeen overzicht van de machine

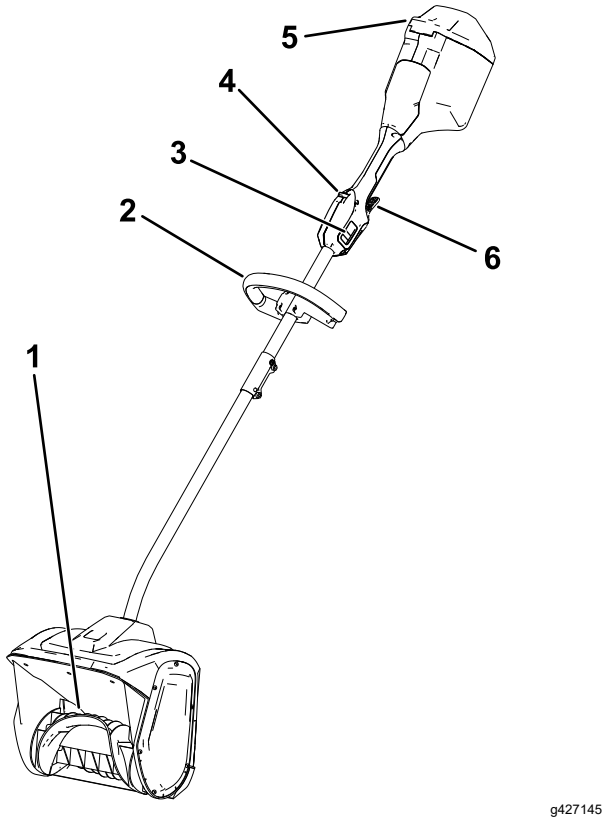

Figuur 6

1. Rotor
2. Handgreep
3. Schakelaar met 2 snelheden
4. Trekkervergrendeling
5. Accudeksel
6. Inschakeltrekker

Specificaties

Temperatuurbereik

Opladen/opbergen van het accupack	5 °C tot 40 °C*
Gebruiken van het accupack	-30 °C tot 49 °C*
Gebruik de machine bij een temperatuur van	-30 °C tot 49 °C*

*Het opladen zal langer duren als de omgevingstemperatuur buiten dit bereik valt.

Sla de machine, het accupack en de acculader op in een afgesloten schone, droge ruimte.

Toebehoren/accessoires

Een selectie van door Toro goedgekeurde werktuigen en accessoires is verkrijgbaar voor gebruik met de machine om de mogelijkheden daarvan te vergroten en uit te breiden. Neem contact op met een erkende servicedealer of een erkende Toro-distributeur, of bezoek www.Toro.com voor een lijst van alle goedgekeurde werktuigen en accessoires.

Om de beste prestaties te verkrijgen en ervoor te zorgen dat de veiligheidscertificaten van de machine blijven gelden, moet u ter vervanging altijd originele onderdelen en accessoires van Toro gebruiken. Vervangende onderdelen en accessoires van andere fabrikanten kunnen tot gevaar leiden.

Gebruiksaanwijzing

De machine starten

1. Zorg ervoor dat de ventilatieopeningen aan de achterkant van de machine vrij zijn van sneeuw en ijs (Figuur 7).

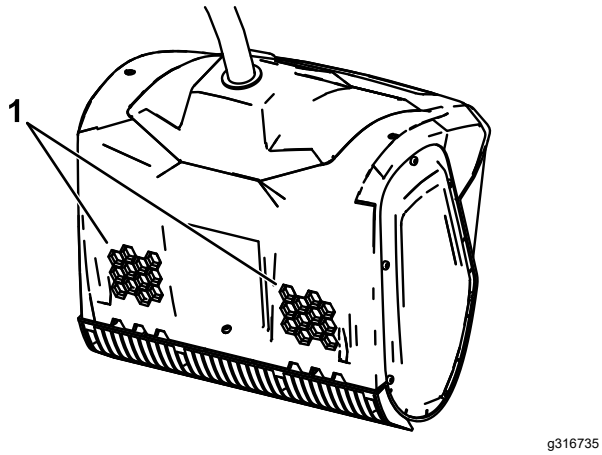

g316735

Figuur 7

1. Ontluchtingsgaten

2. Open het accudeksel (Figuur 8).
3. Lijn de uitsparing in het accupack uit met het lipje van het accuvak (Figuur 8).
4. Duw het accupack in het accuvak tot de accu op zijn plaats klikt (Figuur 8).

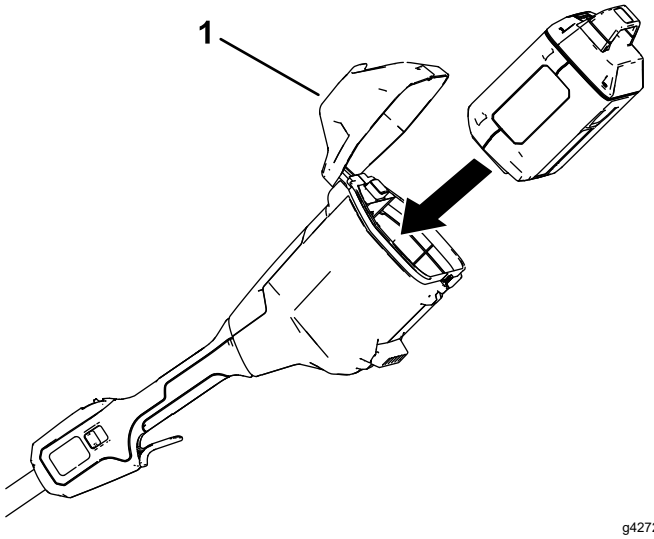

g427205

Figuur 8

1. Accudeksel

5. Om de machine te starten drukt u de vergrendeling van de trekker in en knijpt u op de inschakeltrekker (Figuur 9).

Opmerking: Verschuif de schakelaar met twee standen om de snelheid van de rotor te veranderen.

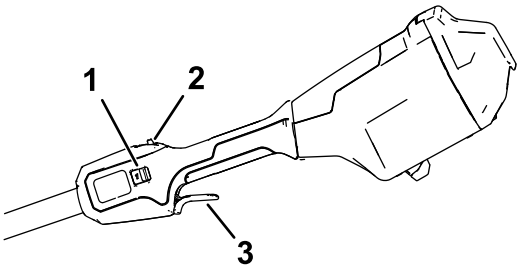

g427203

Figuur 9

1. Schakelaar met 2 standen
2. Trekkervergrendeling
3. Inschakeltrekker

6. Sluit het accudeksel.

De machine uitschakelen

Om de machine uit te schakelen laat u de trekker los.

Wanneer u de machine niet gebruikt of u de machine van of naar het werkgebied vervoert, moet u het accupack verwijderen; zie De accu verwijderen (bladz. 12).

De accu verwijderen

Open het accudeksel, druk op de accuvergrendeling om het accupack te ontgrendelen en schuif het accupack uit de machine (Figuur 10).

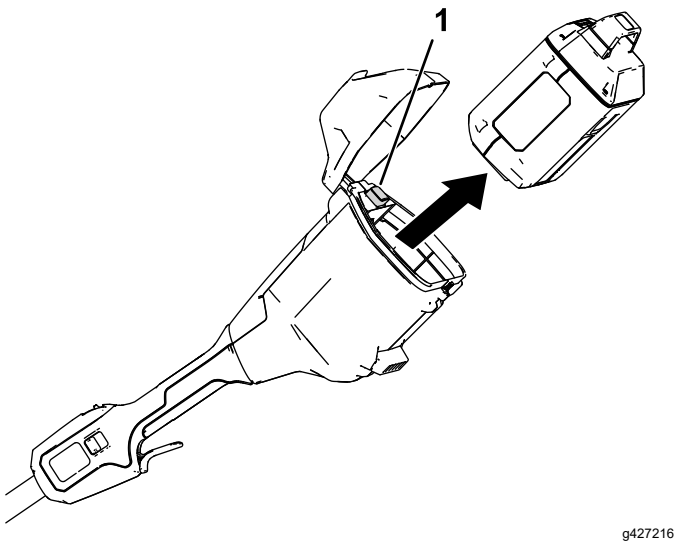

Figuur 10

1. Accuvergrendeling

Tips voor bediening en gebruik

- Start de machine en kantel hem naar voren totdat het schraperblad de grond raakt. Duw de machine met een comfortabele snelheid vooruit, maar langzaam genoeg om het pad volledig sneeuwvrij te maken. De breedte en diepte van de sneeuw bepalen de voorwaartse snelheid.
- Voor de meest efficiënte verwijdering van sneeuw laat u de sneeuw benedenwinds uitstromen en overlapt u elke strook een beetje.
- De machine kan een laag sneeuw van 15 cm in één keer verwijderen. Houd de machine bij de bovenste en onderste handgrepen vast en maak een zwaai- of veegbeweging om een dikker pak sneeuw te ruimen. Verwijder met elke beweging maximaal 15 cm en herhaal dit zo vaak als nodig is.

Onderhoud

⚠ GEVAAR

Het aanraken van de rotor kan ernstig lichamelijk letsel veroorzaken.

- **Verwijder het accupack voordat u de machine onderhoudt of instelt.**
- **Draag altijd handschoenen bij het instellen of onderhouden van de machine.**

De schraperblad vervangen

Onderhoudsinterval: Om de 20 bedrijfsuren

Verwijder de 4 schroeven waarmee het schraperblad vastzit en vervang het schraperblad zo nodig.

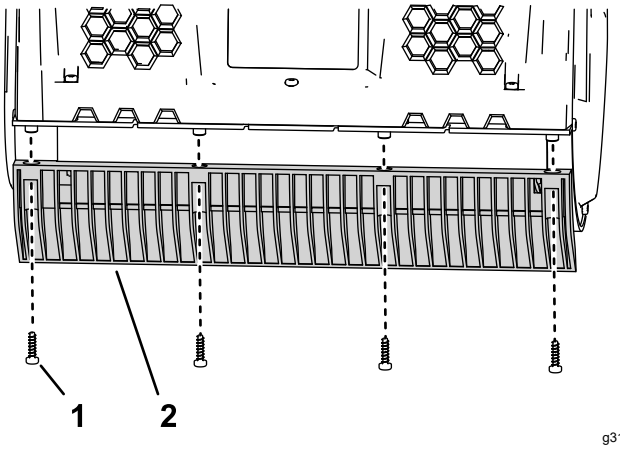

Figuur 11

1. Schroef
2. Schraperblad

Onderhoud

Indien de machine onderhoud nodig heeft, kunt u hem naar een erkende servicedealer brengen.

Stalling

Belangrijk: **Berg de machine, het accupack en de lader alleen op binnen het aangegeven temperatuurbereik, zie Specificaties (bladz. 10).**

Belangrijk: **Als u de machine een jaar of langer opbergt, verwijder het accupack dan uit de machine en laad het accupack op tot er 1 of 2 ledindicators op de accu groen oplichten. Berg de accu niet geheel geladen of geheel ontladen op. Wanneer u de machine weer nodig hebt, laadt u het accupack op totdat het lampje links op de lader groen oplicht of de 4 led-lampjes op de accu groen oplichten.**

- Na gebruik moet de machine van de voeding worden afgekoppeld (d.w.z. verwijder het accupack) en op beschadiging worden gecontroleerd.
- Verwijder al het vuil van de machine.
- Sla de machine of de lader niet op terwijl het accupack gemonteerd is.
- Wanneer de machine niet wordt gebruikt, moet u de machine, het accupack en de acculader opbergen buiten het bereik van kinderen.
- Hou de machine, het accupack en de acculader uit de buurt van corrosieve materialen zoals chemische middelen voor in de tuin en straatzout.
- Om het risico op ernstig lichamelijk letsel te verkleinen mag u de accu niet buiten of in een voertuig opbergen.
- Sla de machine, het accupack en de acculader op in een afgesloten schone, droge ruimte.

Problemen, oorzaak en remedie

Voer alleen de hieronder genoemde handelingen uit. Indien u het probleem zelf niet kunt oplossen moeten de verdere inspectie, onderhoud en reparaties moeten worden uitgevoerd door een geautoriseerd servicecentrum of een vergelijkbare specialist.

Verwijder de accu altijd uit het gereedschap wanneer u problemen oplost, het gereedschap reinigt, controleert of er onderhoudswerkzaamheden aan verricht.

Probleem	Mogelijke oorzaak	Remedie
De machine draait niet of niet continu.	1. De accu is niet volledig in de machine geplaatst.	1. Verwijder de accu en plaats hem opnieuw, verzeker u ervan dat de accu goed op zijn plaats zit en vergrendeld is.
	2. De accu is niet opgeladen.	2. Haal het accupack uit de machine en laad hem op.
	3. De accu is defect.	3. Vervang de accu.
	4. De machine heeft een andere elektrische storing.	4. Neem contact op met een erkende servicedealer.
De machine bereikt het volledige vermogen niet.	1. De accu is niet voldoende geladen.	1. Haal het accupack uit de machine en laad hem volledig op.
	2. De ventilatieopeningen zijn verstopt.	2. Maak de ventilatieopeningen schoon.
De machine produceert overmatige trillingen of lawaai.	1. De rotor is beschadigd.	1. Neem contact op met een erkende servicedealer.
Het accupack verliest snel de lading.	1. De accu is boven of onder het geschikte temperatuurgebied.	1. Verplaats het accupack naar een locatie waar het droog is en de temperatuur tussen 5 en 40 °C ligt.
	2. De machine wordt te zwaar belast.	2. Werk met een lagere snelheid.

Opmerkingen:



Count on it.