Form No. 3478-793 Rev B

TORO®

Count on it.

オペレーターズマニュアル

Flex-Forceパワーシステム® 60V コードレスパワーショベル™

モデル番号 31803T—シリアル番号 324000101 以上

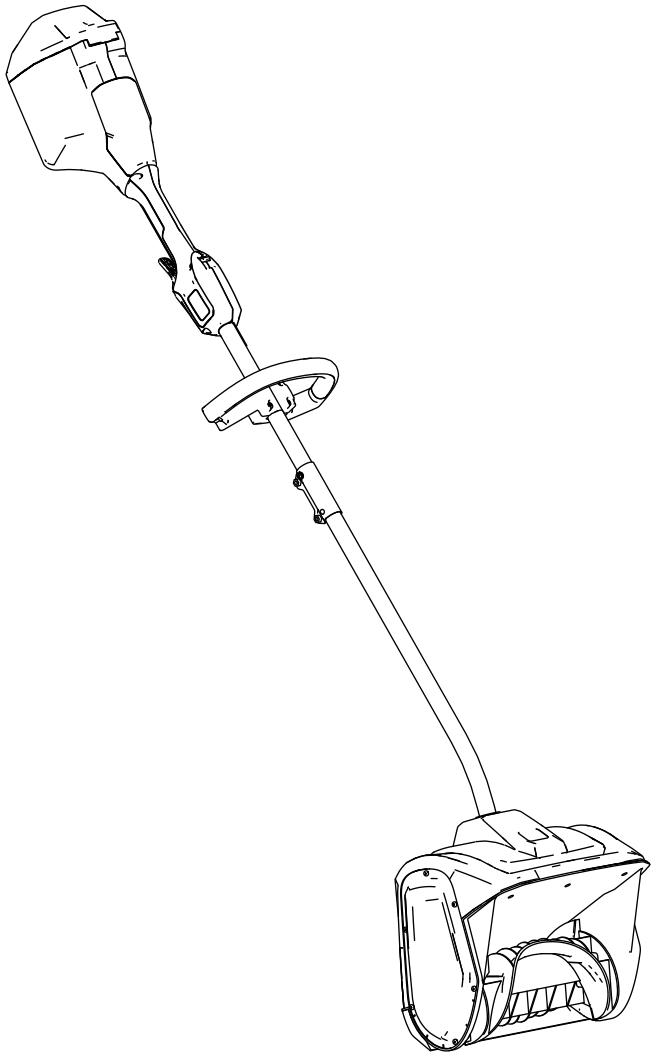

製品の登録は www.Toro.com.
この文書は翻訳です。 (JA)

CE UK CA

3478-793

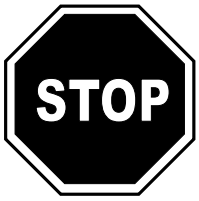

サポートが必要な場合は、www.Toro.com/supportでガイダンス情報を参照するか、この製品を返品する前に認定サービスディーラーに問い合わせてください。

はじめに

この製品は住宅所有者が使用することを目的としています。最大で15 cmの雪をパティオ、歩道、小さな車道から除去するように設計されています。雪以外の物を除去したり、砂利の表面を均したりするために設計されたものではありません。大人以外は使用できません。Flex-Force 60Vリチウムイオンバッテリーパックを使用するように設計されています。これらのバッテリーパックは、Flex-Force 60Vリチウムイオンバッテリーチャージャーでのみ充電できるように設計されています。これらのマシンは本来の目的から外れた使用をすると運転者本人や周囲の人間に危険な場合があります。

モデル 31803Tにはバッテリーや充電器は付属していません。

ここに記された情報を注意深くお読みになって、製品の操作方法や保守方法を守り、けがをしなよう、また製品を損傷しないようにお使いください。この製品を適切かつ安全に使用するのはお客様の責任です。

安全上の注意事項、取扱い説明書、アクセサリについての資料、代理店の検索、製品のご登録などについては www.Toro.com へ。

サービス、純正Toro部品、または追加情報が必要な場合は、製品のモデル番号とシリアル番号を用意の上、いつでも正規サービスディーラーまたはToroカスタマーサービスに連絡してください。図 1は、製品のモデル番号とシリアル番号の位置を示します。空欄に番号を書いておきましょう。

重要 **モバイルデバイスでシリアル番号プレートのQRコードをスキャンすると、保証、製品、その他の製品情報にアクセスすることができます。**

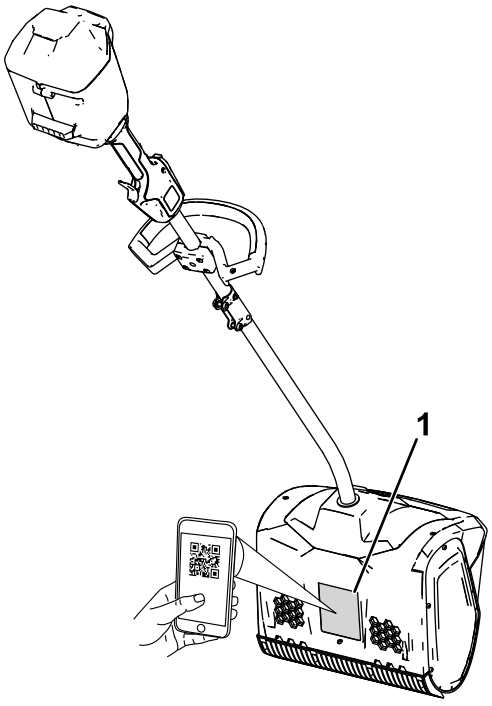

g427112

図 1

1. 銘板取り付け位置

モデル番号 _____

シリアル番号 _____

© 2026—The Toro® Company
8111 Lyndale Avenue South
Bloomington, MN 55420

連絡先 www.Toro.com.
Printed in China
禁無断転載

危険警告記号

危険警告記号図 2は、このマニュアルと実機上とに表示され、事故防止のために守るべき重要な注意事項を示します。



g000502

図 2
危険警告記号

危険警告記号に続いて、**危険**、**警告**、または**注意**という文字が表示され、危険についての具体的な内容が示されます。

危険人の生命に関わる重大な潜在的危険を意味します。この注意を守らないと死亡事故や重大な人身事故が**起こります**。

警告人の生命に関わる潜在的危険を意味します。この注意を守らないと死亡事故や重大な人身事故が**起こる恐れがあります**。

注意安全に関わる潜在的危険を意味します。この注意を守らないとけがをする**可能性があります**。

この他に2つの言葉で注意を促しています。**重要** は製品の機械的特徴などについての注意点を、**注**はその他の注意点を表しています。

目次

危険警告記号 3
安全について 4
..... 4
安全ラベルと指示ラベル 6
組み立て 7
ハンドルの展開 7
補助ハンドルの取り付け 8
製品の概要 9
仕様 9
アタッチメント/アクセサリー 9
運転操作 10
マシンの起動 10
マシンの電源を切る 10
バッテリーパックの取り外し 11
ヒント 11
保守 12
スクレーパーブレードの交換 12
サービス 12
保管 12
故障探究 13

安全について

重要な安全性注意事項説明書

⚠ 警告

電気製品を使うときは、火災、感電、または怪我のリスクを軽減するために、次の基本的な安全に関する警告と指示を必ず読んで従ってください

説明書をすべて読んでください

I. トレーニング

1. マシンのオペレーターは、他者またはその所有物に発生した事故や危険に対して責任を負います。
2. マシンを起動する前に、この*取扱説明書*の内容を読んで理解してください。このマシンを使うすべての人が、その使用方法、迅速な電源オフの方法、および警告を理解するようにしてください。
3. 子供がマシン本体、バッテリーパック、またはバッテリーチャージャーを使ったり遊んだりしないようにしてください。地域の規制により、オペレーターの年齢が制限されている場合があります。
4. 子供や訓練を受けていない人には決してこのデバイスの運転や整備をさせないでください。責任を持ち、訓練を受け、手順に熟知し、身体的に能力のある人以外にはこのデバイスの操作や整備を許可しないでください。
5. マシン、バッテリーパック、バッテリーチャージャーを使う前に、これらの製品に記載されているすべての手順と注意書きを読んでください。
6. マシン、バッテリーパック、バッテリーチャージャーの操作方法と適切な使用方法に慣れてください。

II. 準備

1. 周囲の人や子供を操作エリアに近づけないでください。
2. 決して子供にマシンを操作させないでください。
3. すべてのガードおよびその他の安全装置が適切に設置され、適切に機能していない状態ではマシンを操作しないでください。
4. マシンを使う場所を下調べし、マシンの動作を妨げる可能性のある物や、マシンが投げ出す可能性のある物をすべて取り除いてください。
5. Toroが指定したバッテリーパックのみを使ってください。他のアクセサリやアタッチメントを使うと、怪我や火災の危険性が高まります。
6. バッテリー充電器を100240 V以外のコンセントに差し込むと、火災や感電の原因となる可能性があります。バッテリー充電器を100240 V以外のコンセントに差し込まないでください。
7. 火災、爆発、または怪我の危険につながる予期せぬ動作を示す可能性があるため、損傷または改造されたバッテリーパックやバッテリー充電器は使わないでください。
8. バッテリー充電器の電源コードが破損している場合は、認定サービスディーラーに連絡して修理または交換を依頼してください。
9. バッテリーパックの充電には、必ず Toro 指定のバッテリー充電器を使ってください。ある種のバッテリー パックに適した充電器でも、別のバッテリーパックに使うと、火災の危険が生じる場合があります。
10. バッテリーパックの充電は必ず換気の良い場所で行ってください。
11. すべての充電手順に従ってください。また、説明書に指定された温度範囲外でバッテリー パックを充電しないでください。従わないと、バッテリーパックが損傷し、火災の危険性が高まります。
12. 適切な着衣を心掛けてください。目の保護具、長ズボン、滑りにくい丈夫な履物、聴覚保護具などの適切な衣服を着用してください。長い髪は後ろで束ね、動く部分に引っかかる可能性のあるゆったりとした服や装身具は身につけないでください。

III. 操作

1. 回転しているローターに接触すると重傷を負う可能性があります。手や足をマシンの可動部分に近づけないでください。排出口に近づかないようにしてください。
2. マシンの操作中は、ローターの後ろにいるか排出口から離れてください。
3. このマシンは本来の目的から外れた使用をすると運転者本人や周囲の人間に危険な場合があります。
4. 不意の始動を防止する - バッテリーパックを接続してマシンを操作する前に、スイッチをオフの位置にするようにしてください。スイッチに指を置いたままマシンを運んだり、スイッチがオンの位置にある状態でマシンに通電したりしないでください。
5. このマシンを運転する時は常に十分な注意を払ってください。注意をそらすようなことを行わないでください。そうしないと、怪我や物的損害が発生する場合があります。
6. マシンの調整、保守、清掃、または保管は、バッテリーパックをマシンから取り外し、すべての動きが停止してから行ってください。
7. マシンから離れる場合やアクセサリを交換する前には必ずバッテリーパックをマシンから取り外してください。
8. マシンに過負荷を与えないでください。マシンが設計された速度で、より良く、より安全に作業を実行できるようにしてください。
9. 常に注意を払い、マシンを操作するときは慎重に、分別を持って行ってください。病気、疲労、

アルコールや薬物の影響下にあるときは、マシンを使わないでください。

10. マシンの運転は十分な視界の確保ができる適切な天候条件のもとで行ってください。
11. マシンを後進させたり、手前に引っ張ったりするときは、細心の注意を払ってください。
12. 無理をしないでください。特に斜面では、常に適切な足場とバランスを保ってください。マシンを使う時は走らずに歩いてください。
13. 除雪作業をしていないときは、オーガーへの動力を切ってください。
14. 排出口を人に向けないでください。壁や障害物に向かって物を噴出しないでください。物が跳ね返って自分に向かって来る可能性があります。
15. 砂利道ではマシンを使わないでください。
16. マシンが何かにぶつかった場合は、次の手順に従ってください
    - トリガーと安全インターロックスイッチを放す。
    - マシンからバッテリーを取り外す。
    - 損傷がないか検査する。
    - マシンを起動して操作する前に、損傷を修復する。
17. マシンの詰まりを取り除く前に、マシンの電源を切り、バッテリーを取り外してください。また、詰まりを取り除くに際は必ず棒や清掃用具を使ってください。
18. 過酷な状況下では、バッテリーパックから液体が噴出する可能性があります。接触しないようにしてください。誤って液体に触れた場合は、水で洗い流してください。目が液体に触れた場合は、医師の診察を受けてください。バッテリーパックから噴出した液体により、炎症や火傷を起こす場合があります。
19. バッテリーパックやツールを火気や高温にさらさないでください火気にさらしたり、130℃以上の高温にさらすと爆発する可能性があります。
20. バッテリーパックを適切に扱わないと、火災、爆発、または化学火傷の危険が生じる場合があります。
    - バッテリーパックを分解しないでください。
    - バッテリーパックは必ず純正のFlex-Forceバッテリーパックと交換してください。別の種類のバッテリーパックを使うと、火災が発生したり、怪我をする場合があります。
    - バッテリーパックは、使う準備ができるまで、お子様の手の届かない場所に、元のパッケージに入れたまま保管してください。

IV.メンテナンスと保管

1. マシンの調整、保守、清掃、または保管は、バッテリーパックをマシンから取り外し、すべての動きが停止してから行ってください。
2. 説明書に記載されている場合を除き、マシン、バッテリーパック、またはバッテリー充電器の保守または修理を試みないでください。製品の安全なメンテナンスを確実に行うために、認定サービスディーラーに同一の交換部品を使ってサービスをするように依頼してください。
3. マシンのメンテナンスを行うときは、手袋と目の保護具を着用してください。
4. ローターのメンテナンスを行う際は、電源がオフになっていてもローターが動く可能性があることに注意してください。
5. 所定のパフォーマンスを得るには、Toro純正交換部品とアクセサリのみを使ってください。非純正の交換部品や付属品は危険である可能性があります。
6. マシンのメンテナンス - ハンドルを乾燥した清潔な状態に保ち、油やグリースが付かないようにしてください。ガードを所定の位置に置き、正常に機能する状態に保ってください。同様の交換部品のみを使ってください。
7. マシンが安全な動作状態にあることを確認するために、すべてのボルト･ナットが適切に締められているかどうかを頻繁に確認してください。
8. マシンに損傷した部品がないかチェックしてください。位置ずれや固着した可動部品、破損した部品、取り付け不良、その他動作に影響する可能性のある状態がないかチェックしてください。説明書に記載がない限り、損傷したガードまたは部品の修理または交換は認定サービス ディーラーに依頼してください。
9. バッテリーパックを使っていないときは、端子間を短絡させる危険性のある金属物 (ペーパークリップ、コイン、鍵、釘、ネジなど) から遠ざけてください。バッテリー端子を短絡させると、火傷や火災の原因となる可能性があります。
10. マシンを使用しないときは、屋内の子供の手が届かない、乾燥した安全な場所に保管してください。
11. マシンを30日以上保管する場合は、重要な情報について保管 (ページ 12)を参照してください。

これらを保存してください
説明書

安全ラベルと指示ラベル

危険な部分の近くには、見やすい位置に安全ラベルや指示ラベルを貼付しています。破損したりはがれたりした場合は新しいラベルを貼付してください。



g503870

161-6046

1. むやみに廃棄しないでください

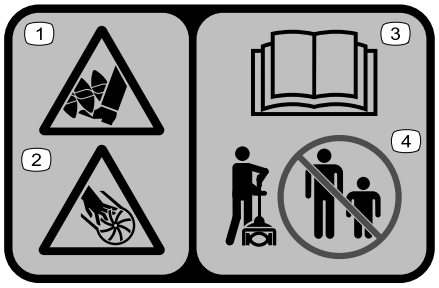

decal140-8464

140-8464

1. 足の切断/切断の危険性; オーガー
2. 手の切断/切断の危険性; インペラ
3. *取扱説明書*を読んでください。
4. 傍観者を近づけないでください。

組み立て

ハンドルの展開

1. ハンドルを展開する図 4 のA。
2. 下部シャフトのロックボタンを上部シャフトのスロット穴に合わせ、2つのシャフトを同時にスライドさせる図 4のBとC。

   注 シャフトが固定されると、ロックボタンがスロット穴にカチッと収まります図 4のD。
3. 付属の六角レンチを使って、シャフトコネクタのネジをしっかりと固定されるまで締める図 4のE。

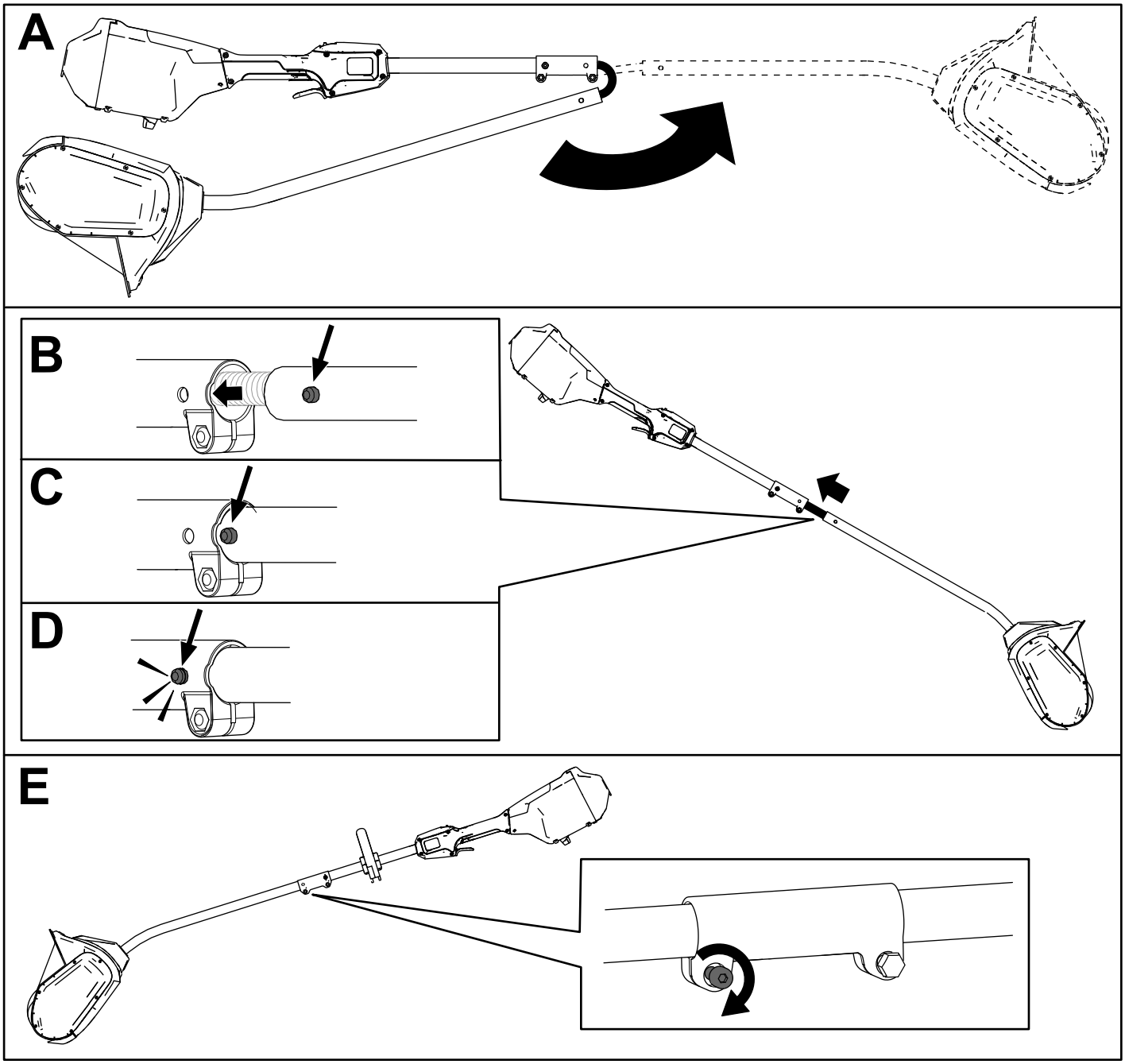

g427113

図 4

補助ハンドルの取り付け

1. 付属の六角レンチを使ってソケットヘッド ネジ4個を外し、補助ハンドルをハンドルプレートから分離する図 5のA 。
2. 補助ハンドルをシャフト上の補助ハンドルプレートに位置合わせする図 5のB。
3. 前に取り外したソケットヘッド ネジ4本を使って、補助ハンドルをハンドルプレートに固定する図 5のC。

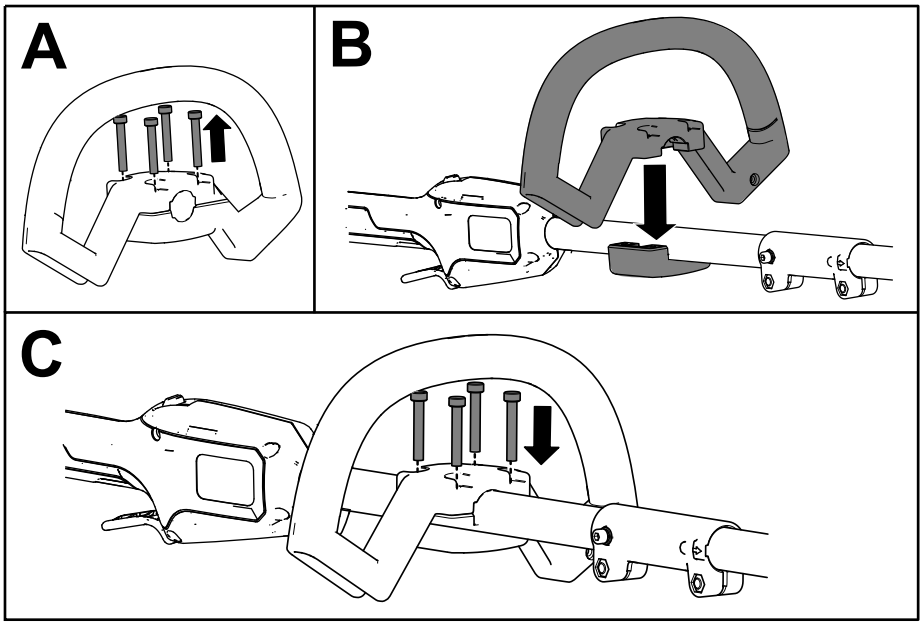

g427114

図 5

製品の概要

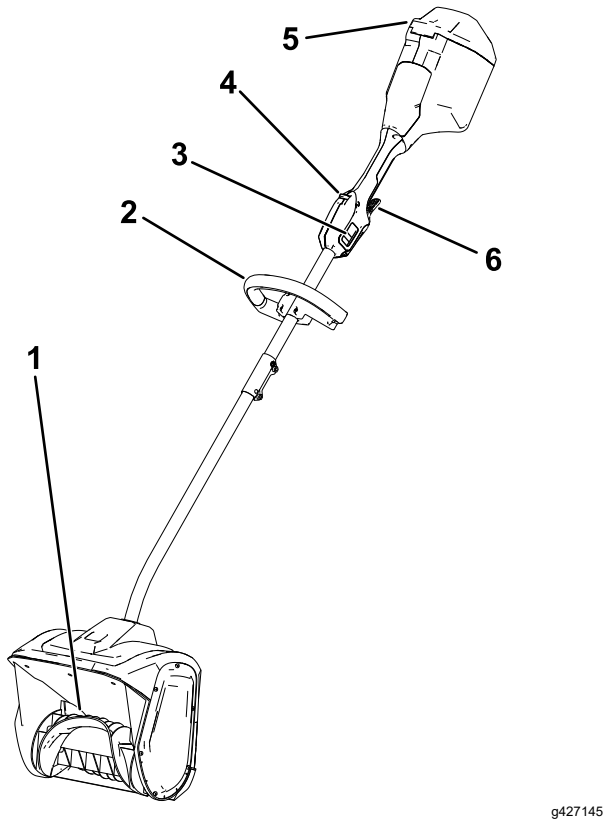

図 6

1. ローター
2. ハンドル
3. 2速スイッチ
4. トリガーロック
5. バッテリーリッド
6. 実行トリガー

仕様

適正温度範囲

バッテリーパックの充電/保管温度範囲	5℃40℃*
バッテリーパックの使用温度範囲	-30℃49℃*
マシンの使用温度範囲	-30℃49℃*

*この範囲内で充電しないと充電時間が長くなります。

マシン、バッテリーパック、バッテリー充電器は、屋根付きの清潔で乾燥した場所に保管してください。

アタッチメント/アクセサリー

Toro承認済みのアタッチメントおよびアクセサリをマシンと一緒に使って、その機能を強化および拡張することができます。承認済みのアタッチメントとアクセサリのリストについては、認定サービス ディーラーまたはToro認定販売店にお問い合わせいただくか、www.Toro.comにアクセスしてください。

マシンの最適なパフォーマンスと継続的な安全認証を維持するには、Toro純正の交換部品とアクセサリのみを使ってください。他社製の交換部品やアクセサリは危険な場合があります。

運転操作

マシンの起動

1. マシン背面の通気口に雪や氷がないことを確認してください図 7。

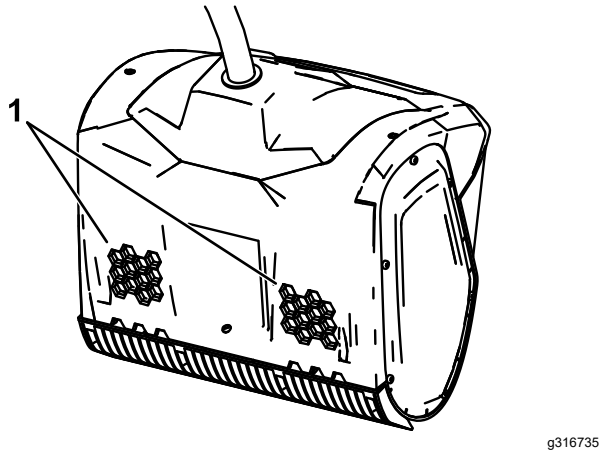

g316735

図 7

1. エアベント

2. バッテリーリッドを開ける図 8。
3. バッテリーパックのくぼみを、バッテリーコンパートメントの舌部に合わせる図 8。
4. バッテリーがラッチにロックされるまで、バッテリーパックをバッテリーコンパートメントに押し込む図 8。

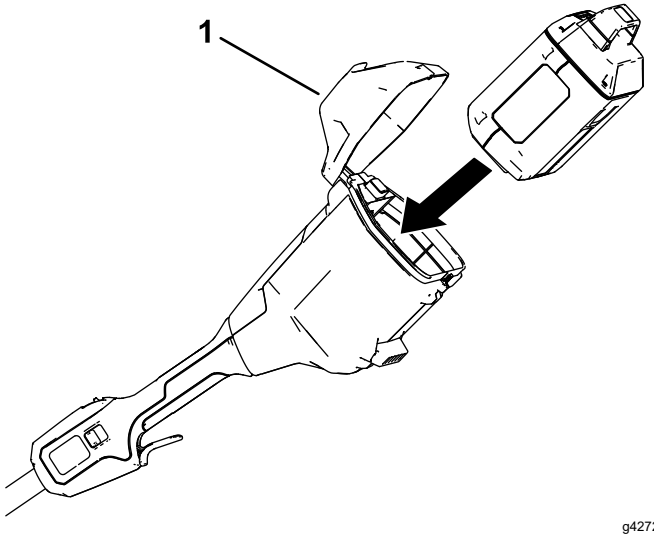

g427205

図 8

1. バッテリーリッド

5. マシンを始動するには、トリガーロックを押してから、実行トリガーを押します図 9。

   注 2速スイッチをスライドしてローターの速度を変更する。

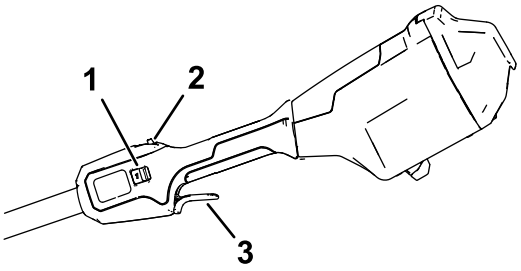

g427203

図 9

1. 2速スイッチ
2. トリガーロック
3. 実行トリガー

6. バッテリーリッドを閉じる。

マシンの電源を切る

マシンの電源をオフにするには、実行トリガーを放します。

マシンを使っていないとき、またはマシンを作業エリアへ行き来するときは、必ずバッテリー パックを取り外してください。 バッテリーパックの取り外し (ページ 11)を参照してください。

バッテリーパックの取り外し

バッテリーリッドを開け、バッテリーラッチを押してバッテリーパックを外し、バッテリーパックをマシンからスライドさせて取り出す図 10。

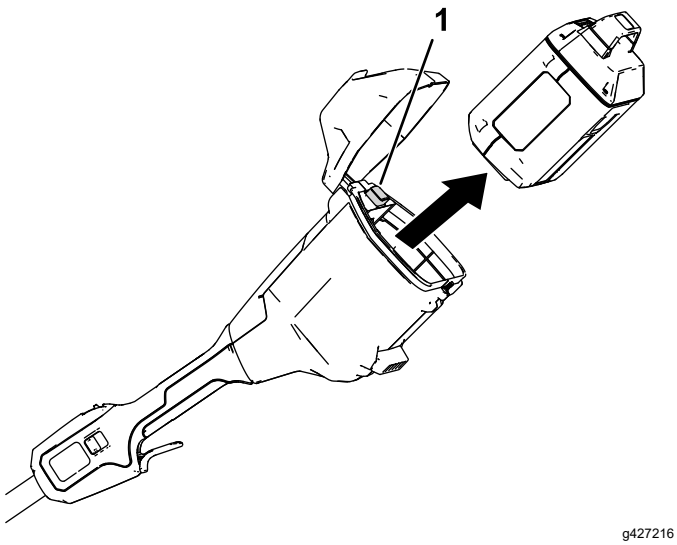

g427216

図 10

1. バッテリーラッチ

ヒント

- マシンを始動し、スクレーパーブレードが地面に接触するまで前方に傾ける。マシンを無理のない速度で前進させますが、通り道が完全に除雪されるくらいの速度で行ってください。雪の幅と深さによって前進速度が決まります。
- 最も効率的に除雪するには、雪を風下に投げ、除雪幅を少しずつ重ね合わせます。
- このマシンは、1回の除雪で最大15 cmの深さの雪を除去できます。より深い吹き溜まりを除去するときは、マシンの上部と下部のハンドルを握り、振り回したり掃き払ったりする動作を行います。1 回の除雪で最大15 cmを除去し、必要な回数だけ繰り返します。

保守

⚠ 危険

ローターに接触すると重大な傷害を引き起こす可能性があります。

- **マシンの調整やメンテナンスを行う前に、バッテリーパックを取り外してください。**
- **マシンの調整やメンテナンスを行うときは必ず手袋を着用してください。**

スクレーパーブレードの交換

整備間隔: 20運転時間ごと

スクレーパーブレードを固定しているネジ4本を外し、必要に応じてスクレーパーブレードを交換する。

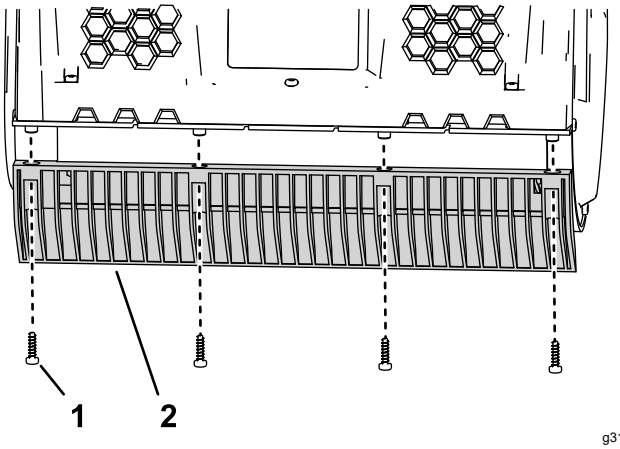

図 11

1. ネジ
2. スクレーパーブレード

サービス

マシンの修理が必要な場合は、認定サービスディーラーに相談してください。

保管

重要 **マシン、バッテリーパック、充電器を保管する場合は適切な温度範囲内で行ってください。** **仕様 (ページ 9)****を参照してください。**

重要 **マシンを1年以上保管する場合は、マシンからバッテリーパックを取り外し、バッテリーの LEDインジケーターの1つまたは2つが緑色に変わるまでバッテリーパックを充電します。完全に充電されたバッテリー、または完全に使い切ったバッテリーは保管しないでください。マシンを再び使用する場合は、充電器の左端のインジケータライトが緑色に変わるまで、またはバッテリーのLEDインジケータ4つがすべて緑色に変わるまで、バッテリーパックを充電します。**

- 使用後は、マシンを電源から切断しつまり、バッテリーパックを取り外し、損傷がないか確認してください。
- マシンに異物がある場合はすべて取り除きます。
- バッテリーパックを取り付けたまま、マシンまたは充電器を保管しないでください。
- 使用していないときは、マシン、バッテリーパック、バッテリー充電器を子供の手の届かないところに保管してください。
- マシン、バッテリーパック、バッテリー充電器を園芸用化学薬品や凍結防止剤などの腐食性物質から遠ざけてください。
- 重大な人的傷害のリスクを軽減するために、バッテリーパックを屋外または車内に保管しないでください。
- マシン、バッテリーパック、バッテリー充電器は、屋根付きの清潔で乾燥した場所に保管してください。

故障探究

この説明書に記載されている手順のみを行ってください。それら以外の点検、整備、修理など、お客様ご自身で解決できない内容は、弊社の正規サービスセンターまたは同等の資格を持つ機関で行う必要があります。

ツールのトラブルシューティング、検査、メンテナンス、または清掃を行うときは、必ずツールからバッテリーを取り外してください。

問題	考えられる原因	対策
マシンが動作しない、または連続的に動作しない。	1. バッテリーがマシンに適正に取り付けられていません。 2. バッテリーパックが充電されていません。 3. バッテリーパックが損傷しています。 4. マシンに別の電気的な問題があります。	1. バッテリーを取り外してもう一度マシンに戻し、完全に取り付けられ、ラッチされていることを確認してください。 2. バッテリーパックをマシンから取り外して充電します。 3. バッテリーパックを交換します。 4. 認定サービスディーラーに連絡します。
マシンがフルパワーに達しません。	1. バッテリーパックの充電量が低すぎます。 2. 通気口が塞がれています。	1. バッテリーパックをマシンから取り外してフル充電します。 2. 通気口を掃除してください。
マシンが過度の振動や騒音を発しています。	1. ローターが破損しています。	1. 認定サービスディーラーに連絡します。
バッテリーパックの電力がすぐに消耗します。	1. バッテリーパックが適切な温度範囲を超えているか、下回っています。 2. マシンが過負荷状態です	1. バッテリーパックを温度が5°C40°Cの乾燥した場所に保管してください。 2. もっとゆっくりと作業してください。

メモ

メモ



Count on it.