Form No. 3482-788 Rev A

Prednji okvir za podizanje

Pomoćno vozilo za održavanje golf terena Sand Pro®/Infield Pro® 5040

Број модела 08712—Серијски број 417200000 и више

Упутство за оператера

Ovaj proizvod je usaglašen sa svim relevantnim evropskim direktivama. Za detalje pogledajte Deklaraciju o ugradnji (DOI) u zadnjem delu ove publikacije.

Напомена: Utvrdite levu i desnu stranu mašine iz uobičajenog položaja operatera.

Подешавање

Непричвршћени делови

Употребите доњи дијаграм како бисте проверили да ли су испоручени сви делови.

Поступак	Опис	Кол.	Употреба
1	Делови нису потребни	–	Priprema mašine.
2	Делови нису потребни	–	Uklonite obloge.
3	Poklopac fitinga O-prsten (ORFS-6) O-prsten (ORB-6)	1 2 1	Priprema za instalaciju hidrauličnih komponenti.
4	Ravni hidraulički fiting sa O-prstenom Hidraulički fiting od 90° sa O-prstenom Ventil za podizanje Ploča ventila Zavrtanj (¼ x 3 cola) Kontra navrtka (¼ cola) Zavrtanj (#10 x 1-¼ cola) Kontra navrtka (#10) Poluga za podizanje	2 2 1 1 3 3 2 2 1	Instalirajte ventil za podizanje (model 08705).
5	Ravni hidraulički fiting sa O-prstenom Hidraulički fiting od 90° sa O-prstenom Ventil za podizanje Ploča ventila Zavrtanj (¼ x 3 cola) Kontra navrtka (¼ cola) Zavrtanj (#10 x 1-¼ cola) Kontra navrtka (#10) Poluga za podizanje	2 2 1 1 3 3 2 2 1	Instalirajte ventil za podizanje (model 08745).
6	Desna ploča za plug Leva ploča za plug Zavrtanj (½ x 2 cola) Kontranavrtka (½") Nosač okvira kuke Zavrtanj (½ x 1-¾ cola)	1 1 4 4 1 2	Instalirajte ploče za plug.

© 2025—The Toro® Company
8111 Lyndale Avenue South
Bloomington, MN 55420

Регистровано у www.Toro.com.

CE UK CA

Оригинална упутства (EH)
Štampano u SAD
Сва права задржана

3482-788

Поступак	Опис	Кол.	Употреба
7	Okvir kuke Zavrtanj (⅜ x 2 cola) Navrtka (⅜ cola) Zavrtanj sa kapicom (⅜ x 1-½ cola) Kontra navrtka (⅜") Cilindrični osigurač Adapter ploča Cev ruke za guranje Sklop osigurača Samourezni zavrtanj Zavrtanj (⅝ x 1-½ cola) Podloška (1,68 cola spoljni prečnik x 0,65 cola unutrašnji prečnik) Cev Cilindrični osigurač Opružni osigurač	1 2 2 2 2 2 1 1 2 2 2 2 1 1 1	Instalirajte ruke za guranje i okvir kuke.
8	Hidraulički fiting od 45° sa O-prstenom Hidraulični cilindar Hidraulički fiting od 90° sa O-prstenom Mali sigurnosni prsten Osigurač Veliki sigurnosni prsten	1 1 1 1 1 2	Instalirajte hidraulični cilindar.
9	Sklop cevi Hidraulično crevo (deo br. 108-8449) Hidraulično crevo (deo br. 108-8453) Hidraulično crevo (deo br. 108-8454) Nosač creva za kablove Samourezni zavrtanj (5/16 x ¾ cola) Plastična vezica za kablove O-prsten (ORFS-6) O-prsten (ORFS-8)	1 1 1 1 1 2 3 1 1	Instalirajte hidraulična creva (model 08705).
10	Sklop cevi Hidraulično crevo (deo br. 108-8449) Hidraulično crevo (deo br. 108-8453) Hidraulično crevo (deo br. 108-8454) Nosač creva za kablove Samourezni zavrtanj (5/16 x ¾ cola) Plastična vezica za kablove O-prsten (ORFS-6) O-prsten (ORFS-8)	1 1 1 1 1 2 3 1 1	Instalirajte hidraulična creva (model 08745).
11	Lim za usmeravanje poluge Zavrtanj sa prirubnicom Podloška Nalepnica za kontrolnu tablu Kontrolna tabla Ručica Plastična vezica za kablove	1 2 2 1 1 1 3	Instalirajte kontrolnu tablu i lim za usmeravanje poluge.
12	Priručnik za rad	1	Pročitajte i skladištite dokumentaciju na bezbednom mestu.

1

Priprema mašine

Делови нису потребни

Поступак

1. Parkirajte mašinu na ravnoj površini.
2. Spustite priključke.
3. Aktivirajte parkirnu kočnicu.
4. Isključite motor i izvadite ključ.

2

Uklanjanje obloga

Делови нису потребни

Поступак

1. Podignite zadnji deo mašine i pozicionirajte dizalice ispod nosača motora na zadnjim točkovima.
2. Skinite zadnju desnu gumu.
3. Skinite 4 podloške i zavrtnje koji učvršćuju kontrolnu tablu na konzoli (Слика 1).
4. Iskopčajte kabl sa brojača radnih sati.
5. Uklonite kontrolnu tablu (Слика 1).
6. Skinite 3 zavrtnja koji učvršćuju konzolu na okvir (Слика 1). Skinite konzolu tako što ćete nežno podići donju ivicu konzole oko nosača za podupiranje i povući je nagore iza ručice kočnice.

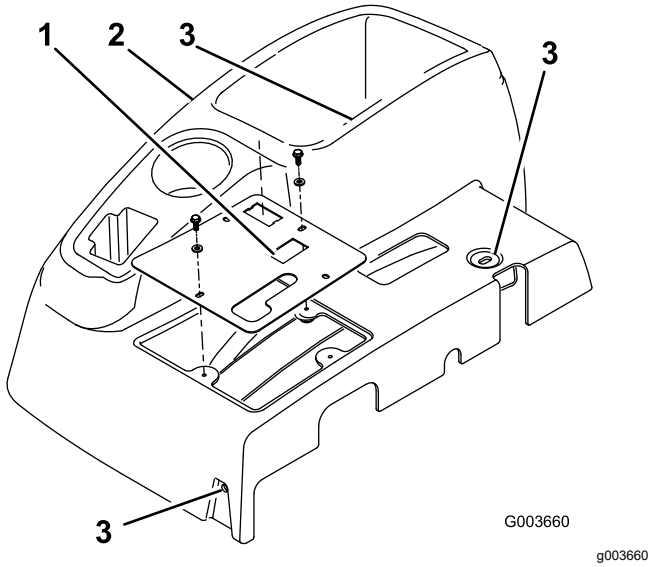

Слика 1

1. Kontrolna tabla
2. Konzola
3. Mesta zavrtanja koji učvršćuju konzole

7. Skinite 4 zavrtnja koji učvršćuju desnu oblogu točka na okviru i uklonite oblogu (Слика 2).

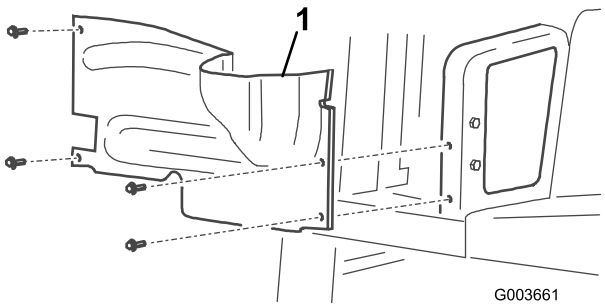

Слика 2

1. Desna obloga točka

8. Otkačite i uklonite centralnu oblogu sa okvira (Слика 3).

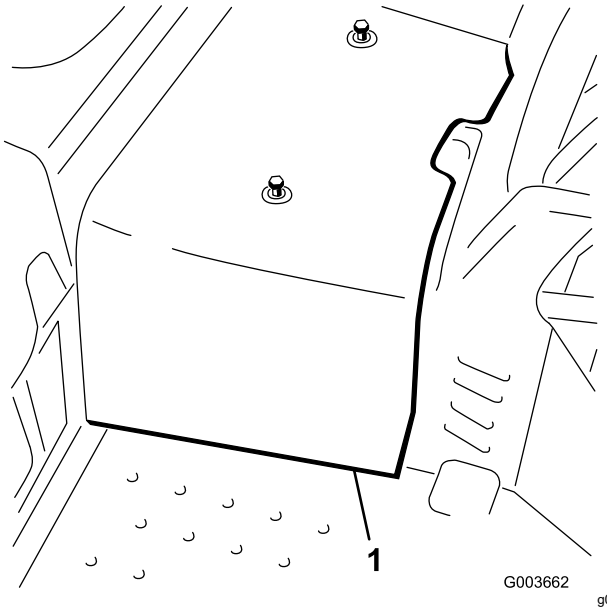

Слика 3

1. Centralna obloga

3

Priprema za instalaciju hidrauličnih komponenti

Делови потребни за овај поступак:

1	Poklopac fitinga
2	O-prsten (ORFS-6)
1	O-prsten (ORB-6)

Поступак

1. Pronađite hidrauličnu cev koja ide od hladnjaka ulja do postojećeg ventila za podizanje (Слика 4).
2. Uklonite pričvršćivače i stezaljku za cev koja učvršćuje hidrauličnu cev na okvir.
3. Otkačite i uklonite hidrauličnu cev sa hladnjaka ulja i ventila za podizanje (Слика 4 i Слика 6).

   Напомена: Možete odbaciti hidrauličnu cev.

   Напомена: Da bi ste minimizirali gubitak ulja dok uklanjate hidrauličnu cev, imajte pri ruci zamensko crevo ili zaklopite fiting na hladnjaku pomoću jednog od zaštitnih poklopaca skinutih sa sklopa cevi, deo br. 108-8447 (Слика 20).

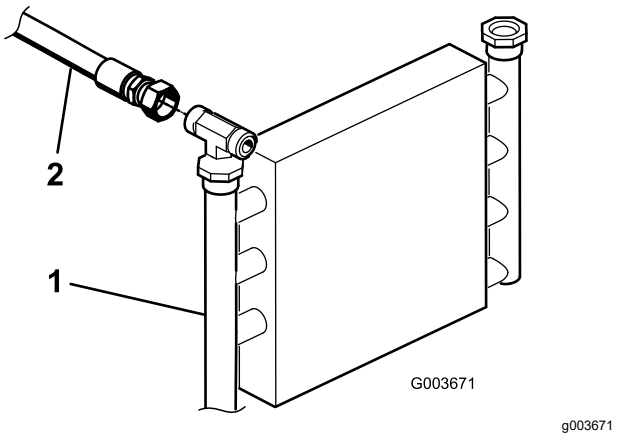

Слика 4

1. Hladnjak ulja
2. Hidraulična cev

4. Učvrstite preostalu hidrauličnu cev na okviru pomoću prethodno uklonjene stezaljke i pričvršćivača.

5. Ako ovaj set instalirate na mašini model 08745, uradite sledeće:
   A. Skinite 3 zavrtnja i navrtke koji učvršćuju postojeći ventil za podizanje na okvir, zatim ga odvojite sa okvira da biste omogućili uklanjanje T fitinga (340-94) kao što je pokazano u Слика 5.
   B. Otkačite hidrauličnu cev (108-8415) sa fitinga od 90° (340-77) na levoj strani postojećeg ventila za podizanje.
   C. Otkačite hidraulično crevo (144-1367) sa T fitinga (340-94) kao što je pokazano u Слика 6.
   D. Olabavite T fiting (340-94) na desnoj strani postojećeg ventila za podizanje.
   E. Skinite T fiting (340-94) sa postojećeg ventila i sačuvajte ga za kasniju instalaciju.

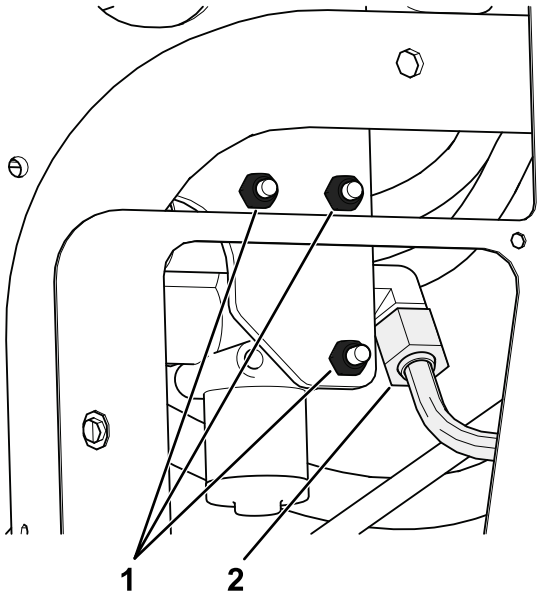

Слика 5

1. Skinite ove zavrtnje i navrtke.
2. Otkačite ovu hidrauličnu cev (108-8415) sa fitinga od 90°.

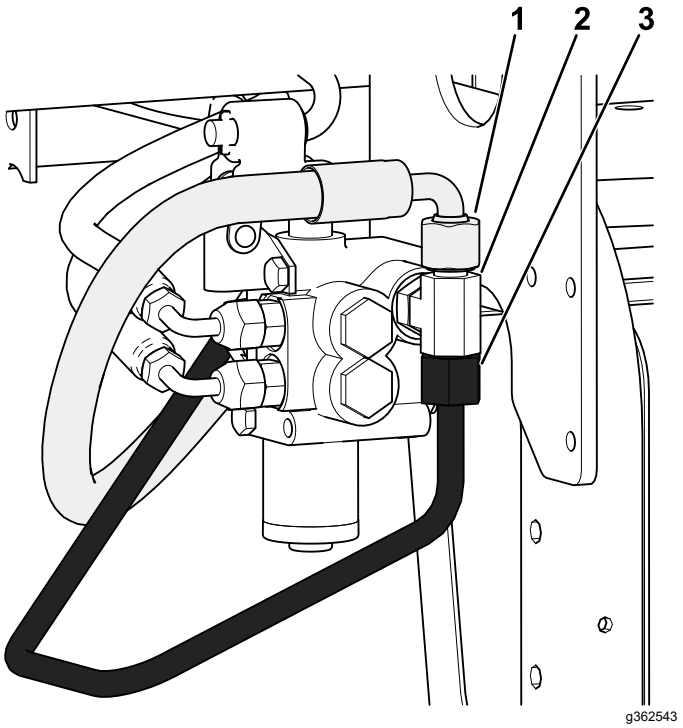

Слика 6

1. Otkačite ovo hidraulično crevo (144-1367) sa T fitinga.
2. Otkačite ovaj T fiting (340-94) sa postojećeg ventila.
3. Otkačite i odbacite ovu hidrauličnu cev koja je povezana na T fiting.

   F. Zamenite O-prstenove na T-fitingu novim O-prstenovima kao što je prikazano na Слика 7.

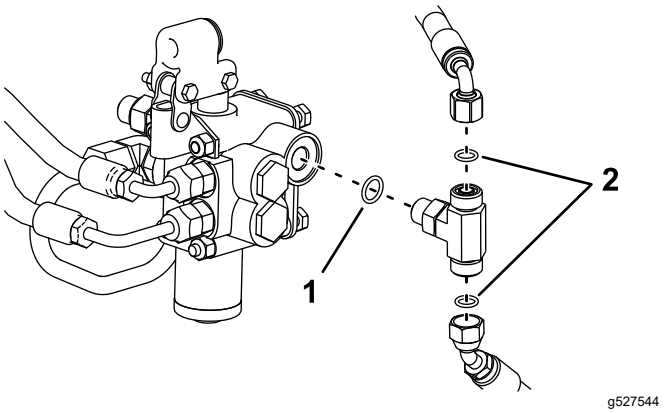

Слика 7

1. O-prsten (ORB-6)
2. O-prsten (ORFS-6)

4

Instalacija ventila za podizanje

Samo model 08705

Делови потребни за овај поступак:

2	Ravni hidraulički fiting sa O-prstenom
2	Hidraulički fiting od 90° sa O-prstenom
1	Ventil za podizanje
1	Ploča ventila
3	Zavrtanj (¼ x 3 cola)
3	Kontra navrtka (¼ cola)
2	Zavrtanj (#10 x 1-¼ cola)
2	Kontra navrtka (#10)
1	Poluga za podizanje

Поступак

1. Zavrnite oba fitinga od 90° i 2 ravna hidraulička fitinga u novi ventil za podizanje kao što je pokazano u Слика 8.

   Важно: **Nemojte zategnuti fitinge od 90° u tom trenutku. Osigurajte da su svi O-prsteni podmazani i pravilno pozicionirani na fitinzima pre nego što obavljate instalaciju.**

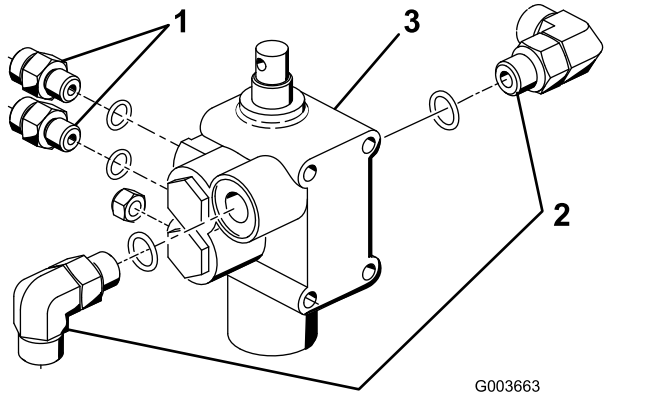

Слика 8

1. Ravni fiting
2. Fiting od 90°
3. Ventil za podizanje

2. Pričvrstite sklop ventila, okretni nosač i ploču ventila na okvir pomoću 3 zavrtnja (¼ x 3 cola) i 3 kontra navrtke (Слика 9). Tokom pričvršćivanja pozicionirajte ploču ventila prema prednjem delu okvira, zatim zategnite pričvršćivače na 10 do 12 N·m.

   Напомена: Ventil se instalira veoma slično kao postojeći ventil koji je već instaliran.

3. Labavo pričvrstite sklop okretne poluge na kalem ventila i na ekscentričnu sponu pomoću 2 zavrtnja (#10 x 1-¼ cola) i 2 kontra navrtke (Слика 9).

   Напомена: Nemojte zategnuti pričvršćivače u tom trenutku.

   Напомена: Pričvrstite ekscentričnu sponu za zadnju rupu rukavca.

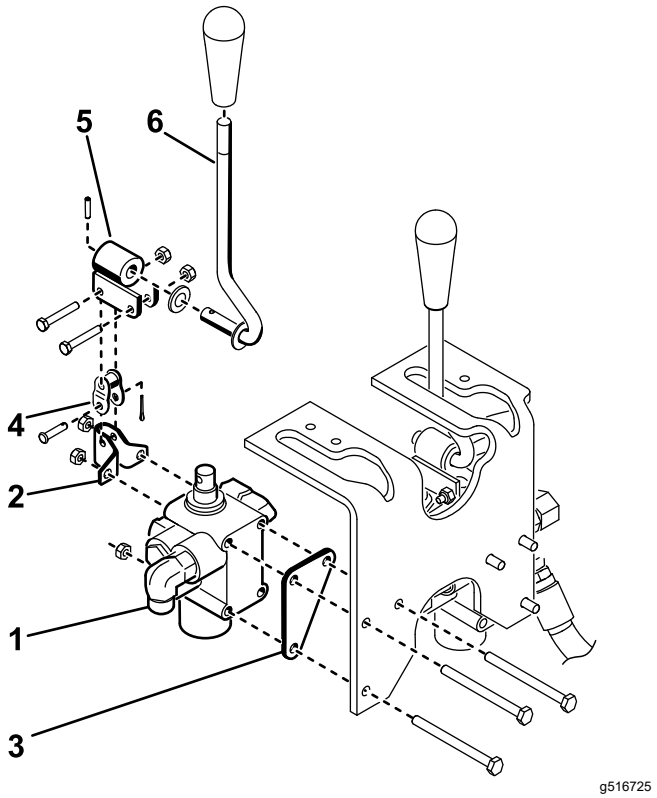

Слика 9

1. Sklop ventila
2. Okretni nosač
3. Ploča ventila
4. Ekscentrična spona
5. Okretna
6. poluga

5

Instalacija ventila za podizanje

Samo model 08745

Делови потребни за овај поступак:

2	Ravni hidraulički fiting sa O-prstenom
2	Hidraulički fiting od 90° sa O-prstenom
1	Ventil za podizanje
1	Ploča ventila
3	Zavrtanj (¼ x 3 cola)
3	Kontra navrtka (¼ cola)
2	Zavrtanj (#10 x 1-¼ cola)
2	Kontra navrtka (#10)
1	Poluga za podizanje

Поступак

1. Zavrnite fiting od 90° u postojeći ventil za podizanje na mestu gde je skinut T fiting.

   Важно: **Zategnite samo ravne fitinge u tom trenutku. Osigurajte da su svi O-prsteni podmazani i pravilno pozicionirani na fitinzima pre nego što obavljate instalaciju.**

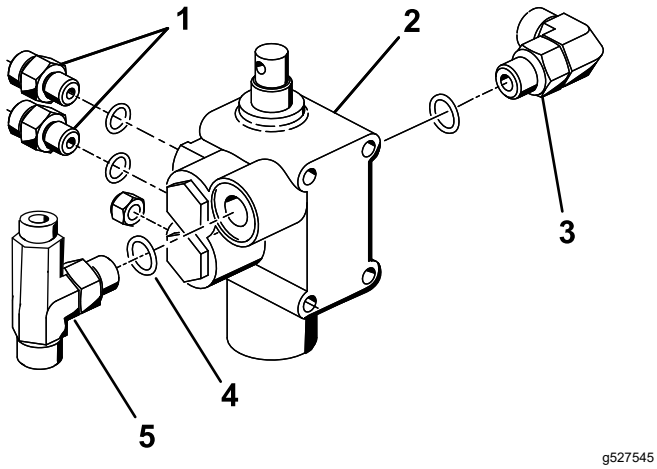

Слика 10

1. Ravni fiting
2. Ventil za podizanje
3. Fiting od 90°
4. Novi O-prsten (ORB-6)
5. T fiting

2. Instalirajte postojeći ventil za podizanje pomoću prethodno uklonjenih delova i zategnite pričvršćivače na 10 do 12 N·m.
3. Zavrnite fiting od 90°, 2 ravna hidraulička fitinga i T fiting koji je uklonjen sa postojećeg ventila u 3 Priprema za instalaciju hidrauličnih komponenti (страна 4) novi ventil za podizanje kao što je pokazano u Слика 10.

   Важно: **Uverite se da su svi O-prstenovi na T-fitingu zamenjeni novim O-prstenovima kao što je prikazano u odeljku 3 Priprema za instalaciju hidrauličnih komponenti (страна 4).**
4. Pričvrstite sklop ventila, okretni nosač i ploču ventila na okvir pomoću 3 zavrtnja (¼ x 3 cola) i 3 kontra navrtke (Слика 11). Tokom pričvršćivanja pozicionirajte ploču ventila prema prednjem delu okvira, zatim zategnite pričvršćivače na 10 do 12 N·m.

   Напомена: Ventil se instalira slično kao ventil koji je trenutno instaliran.
5. Labavo pričvrstite sklop okretne poluge na kalem ventila i na ekscentričnu sponu pomoću 2 zavrtnja (#10 x 1-¼ cola) i 2 kontra navrtke (Слика 11).

   Напомена: Nemojte zategnuti pričvršćivače u tom trenutku.

   Напомена: Pričvrstite ekscentričnu sponu za zadnju rupu rukavca.

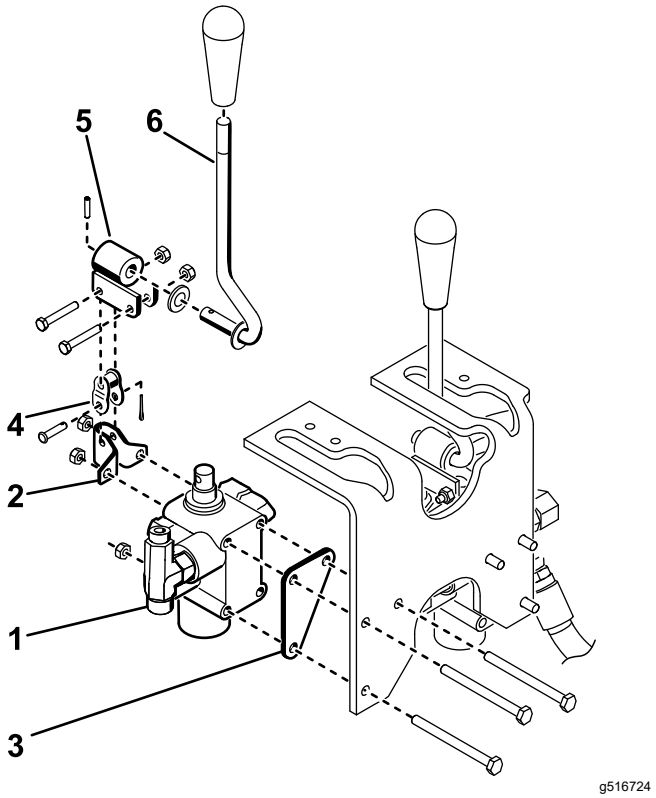

Слика 11

1. Sklop ventila
2. Okretni nosač
3. Ploča ventila
4. Ekscentrična spona
5. Okretna
6. poluga

6

Instalacija ploča za plug

Делови потребни за овај поступак:

1	Desna ploča za plug
1	Leva ploča za plug
4	Zavrtanj (½ x 2 cola)
4	Kontranavrtka (½")
1	Nosač okvira kuke
2	Zavrtanj (½ x 1-¾ cola)

Поступак

1. Labavo pričvrstite desnu ploču za plug na desnu stranu viljuške za točkiće pomoću 2 zavrtnja (½ x 2 cola) i kontra navrtki kao što je pokazano u Слика 12.

   Напомена: Nemojte zategnuti pričvršćivače još uvek.

2. Ponovite postupak sa levom pločom za plug (Слика 12).
3. Podignite dizalicom prednji deo mašine sve dok se prednji točak ne izdigne sa tla.
4. Skinite i odbacite 2 zavrtnja koji učvršćuju prednji deo okretnog držača na vrh viljuške za točkiće (Слика 12).
5. Pričvrstite nosač okvira kuke na donju stranu viljuške za točkiće kroz otvor za montažu viljuške za točkiće i okretnog držača pomoću 2 zavrtnja (½ x 1-¾ cola); pogledajte Слика 12.

   Напомена: Može biti potrebno da delimično ispustite vazduh iz gume da biste postigli odstojanje. Hidraulično crevo za motor točka ne treba da se oslanja na vrh nosača okvira kuke.

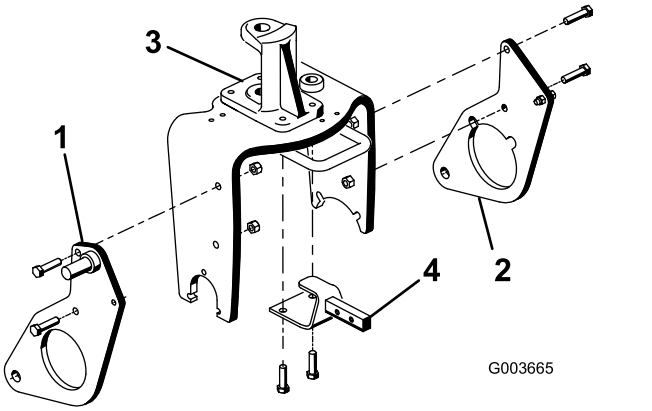

Слика 12

1. Desna ploča za plug
2. Leva ploča za plug
3. Okretni držač
4. Nosač okvira kuke

7

Instalacija ruku za guranje i okvira kuke

Делови потребни за овај поступак:

1	Okvir kuke
2	Zavrtanj (⅜ x 2 cola)
2	Navrtka (⅜ cola)
2	Zavrtanj sa kapicom (⅜ x 1-½ cola)
2	Kontra navrtka (⅜")
2	Cilindrični osigurač
1	Adapter ploča
1	Cev ruke za guranje
2	Sklop osigurača
2	Samourezni zavrtanj
2	Zavrtanj (⅝ x 1-½ cola)
2	Podloška (1,68 cola spoljni prečnik x 0,65 cola unutrašnji prečnik)
1	Cev
1	Cilindrični osigurač
1	Opružni osigurač

Поступак

1. Spustite mašinu tako da prednji točak bude na tlu.
2. Učvrstite cev ruke za guranje na adapter ploči pomoću 2 sklopa osigurača i učvrstite sklopove osigurača na adapter pločama pomoću 2 samourezna zavrtnja.

   Напомена: Pozicionirajte komponente kao što je pokazano u Слика 13.

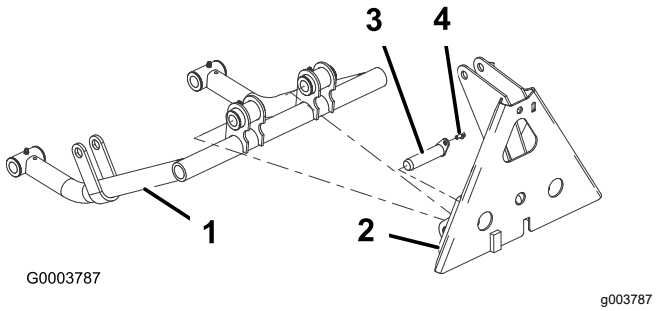

Слика 13

1. Cev ruke za guranje
2. Adapter ploča
3. Sklop osigurača
4. Samourezni zavrtanj

3. Umetnite cilindrični osigurač u svaku cev ruke za guranje kao što je pokazano u Слика 14.
4. Umetnite cev ruke za guranje na desne i leve ploče za plug i poravnajte vođice cilindričnih osigurača sa rupama u pločama za plug (Слика 14).

   Напомена: Ako ne možete da obavijete cevi ruke za guranje oko ploča za plug, olabavite navrtke koje osiguravaju ploče za plug na viljušci za točkiće.
5. Pričvrstite svaki cilindrični osigurač na svaku ploču za plug pomoću zavrtnja (⅝ x 1-½ cola) i podloške (1,68 cola spoljni prečnik x 0,65 cola unutrašnji prečnik) kao što je pokazano u Слика 14.

   Напомена: Zategnite zavrtnje na 203 N·m.

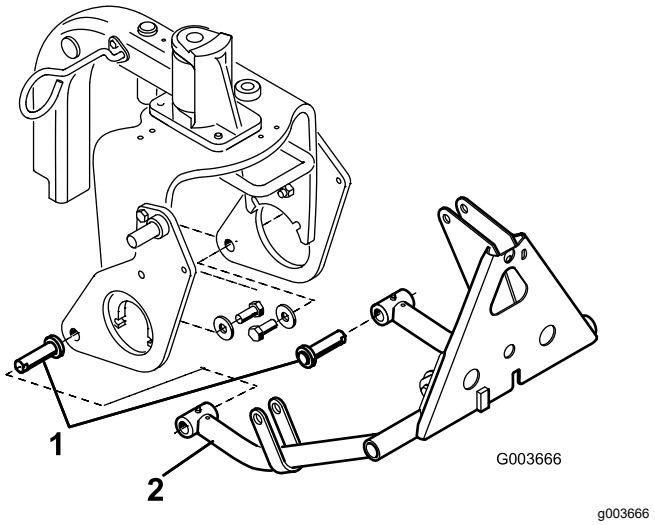

Слика 14

1. Cilindrični osigurač
2. Cev ruke za guranje

6. Pričvrstite vrh okvira kuke na nosač okvira kuke pomoću 2 zavrtnja (⅜ x 2 cola) i navrtki (Слика 15).

7. Pričvrstite cevi okvira kuke na ploče za plug pomoću zavrtanja (⅜ x 1-½ cola) i navrtki (Слика 15), zatim zategnite pričvršćivače.

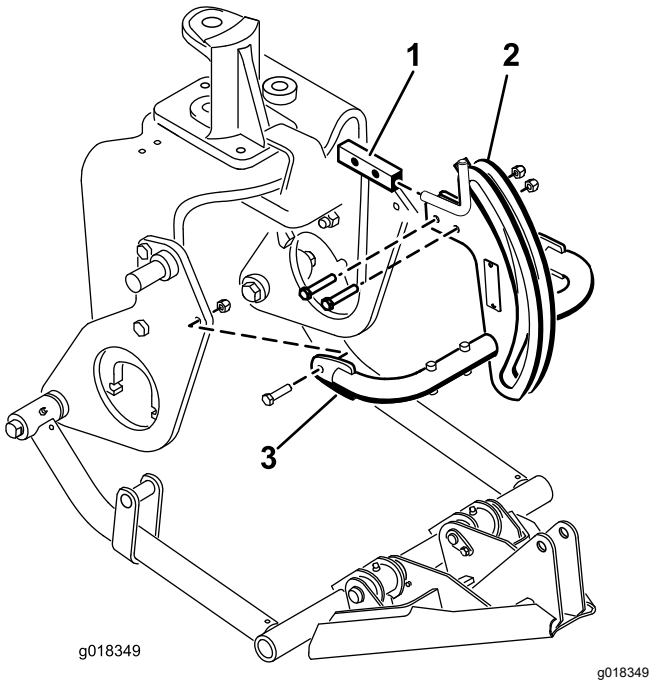

Слика 15

1. Nosač okvira kuke
2. Okvir kuke
3. Cev okvira kuke

8. Učvrstite adapter okvira na okvir kuke pomoću cevi, cilindričnog osigurača i opružnog osigurača (Слика 16).

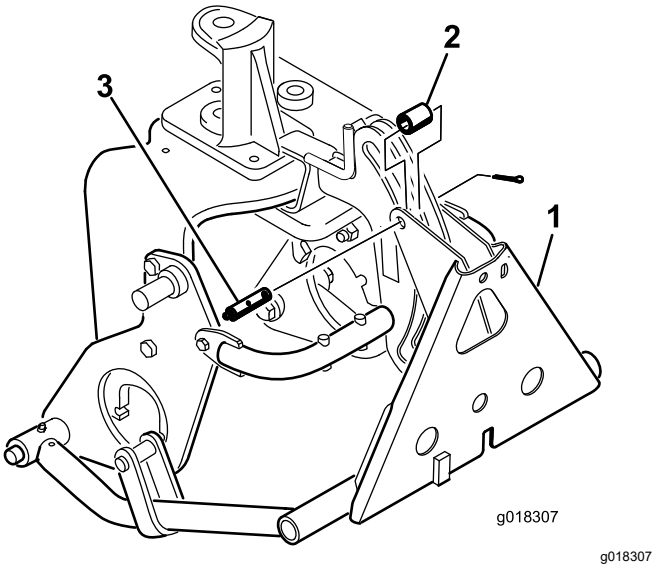

Слика 16

1. Adapter okvira
2. Cev
3. Cilindrični osigurač sa fitingom za podmazivanje

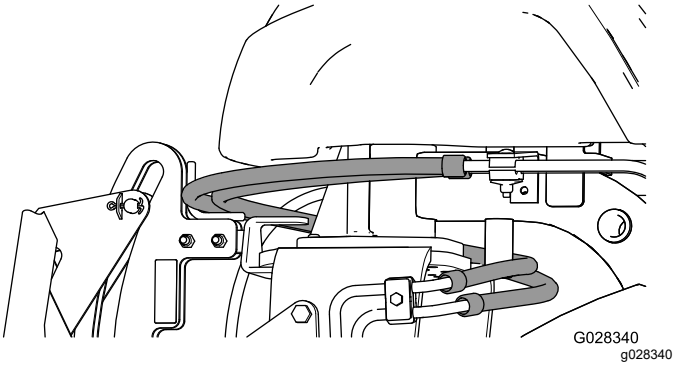

Слика 17

Важно: **Osigurajte da se postojeća creva provlače iznad vođice kao što je pokazano u Слика 17.**

8

Instalacija hidrauličnog cilindra

Делови потребни за овај поступак:

1	Hidraulički fiting od 45° sa O-prstenom
1	Hidraulični cilindar
1	Hidraulički fiting od 90° sa O-prstenom
1	Mali sigurnosni prsten
1	Osigurač
2	Veliki sigurnosni prsten

Поступак

1. Zavrnite fiting od 90° u gornji priključak u hidrauličnom cilindru. Pozicionirajte fiting kao što je pokazano u Слика 18.

   Напомена: Uverite se da su svi O-prsteni podmazani i pravilno pozicionirani na fitinzima pre nego što vršite instalaciju.

   Напомена: Da biste sprečili prljanje hidrauličkih fitinga ili creva, nemojte skidati poklopce sa fitinga ili creva sve dok nisu instalirani.

2. Zavrnite fiting od 45° u donji priključak u hidrauličnom cilindru. Pozicionirajte fiting kao što je pokazano u Слика 18.

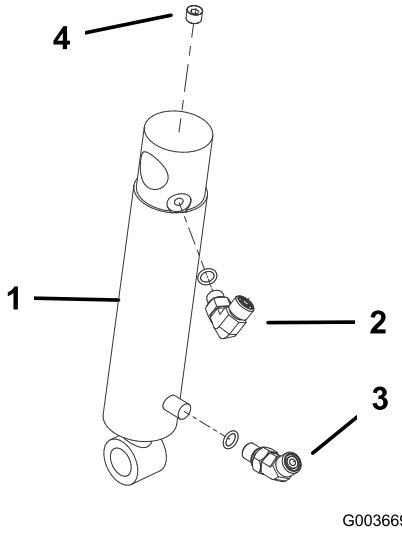

g003669

Слика 18

1. Hidraulični cilindar
2. Fiting od 90°
3. Fiting od 45°
4. Utikač (⅛ cola)

3. Pričvrstite vrh posude hidrauličnog cilindra na osigurač na desnoj ploči za plug pomoću sigurnosnog prstena (Слика 19).

   Напомена: Pozicionirajte hidraulične priključke cilindra prema napred.

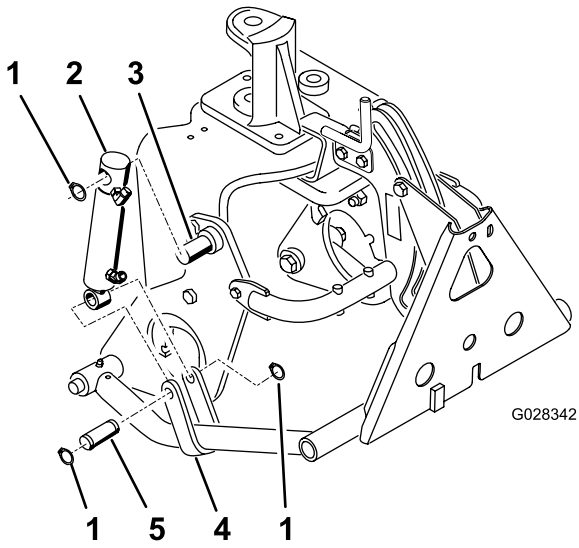

g028342

Слика 19

1. Sigurnosni prsten
2. Hidraulični cilindar
3. Osigurač (na ploči za plug)
4. Remen ruke za guranje
5. Osigurač

4. Pričvrstite šipku cilindra na remene ruke za guranje pomoću osigurača i 2 sigurnosna prstena (Слика 19).

9

Instalacija hidrauličnih creva

Samo model 08705

Делови потребни за овај поступак:

1	Sklop cevi
1	Hidraulično crevo (deo br. 108-8449)
1	Hidraulično crevo (deo br. 108-8453)
1	Hidraulično crevo (deo br. 108-8454)
1	Nosač creva za kablove
2	Samourezni zavrtanj (5/16 x ¾ cola)
3	Plastična vezica za kablove
1	O-prsten (ORFS-6)
1	O-prsten (ORFS-8)

Поступак

1. Povežite sklop cevi (deo br. 108-8447) na fiting od 90° na levoj strani novog ventila, a fiting povežite na postojeći ventil za podizanje (Слика 20).

   Важно: **Zamenite O-prsten između sklopa cevi i postojećeg ventila novim O-prstenom (ORFS-6).**

2. Povežite kraj fitinga od 45° hidrauličnog creva (deo br. 108-8449) na fiting od 90° na desnoj strani ventila, a ravan kraj creva povežite na slobodan fiting hladnjaka ulja (Слика 20). Za provlačenje creva pogledajte Слика 21 i Слика 22.

   Важно: **Zamenite O-prsten između ravnog fitinga i slobodnog fitinga hladnjaka ulja novim O-prstenom (ORFS-8).**

3. Pričvrstite nosač creva za kablove na levu stranu cevi okvira pomoću 2 samourezna zavrtnja (5/16 x ¾ cola); pogledajte Слика 20.

4. Povežite kratki kraj fitinga od 90° (deo br. 108-8453) na gornji ravni fiting na zadnjoj strani ventila. Provucite crevo kroz nosač creva za kablove i povežite ravan kraj creva na gornji fiting hidrauličnog cilindra (Слика 20). Za provlačenje creva pogledajte Слика 21 i Слика 22.
5. Povežite dugi kraj fitinga od 90° (deo br. 108-8454) na donji ravni fiting na zadnjoj strani ventila. Provucite crevo kroz nosač creva za kablove i povežite ravan kraj creva na donji fiting hidrauličnog cilindra (Слика 20). Za provlačenje creva pogledajte Слика 21 i Слика 22.

Важно: **Osigurajte da se creva provlače daleko od oštrih, vrućih ili pokretnih komponenti.**

6. Zategnite sve pričvršćivače i fitinge.
7. Pomoću vezica za kablove učvrstite creva do mašine na mestima pokazanim u Слика 21 i Слика 22.

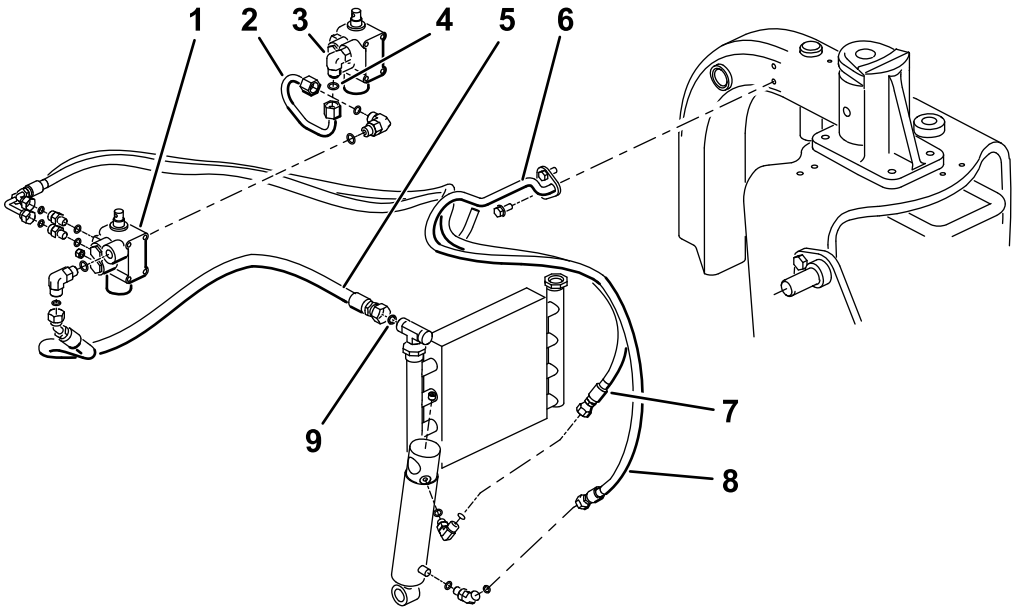

g527878

Слика 20
Model 08705

1. Novi ventil
2. Sklop cevi (deo br. 108-8447)
3. Postojeći ventil
4. O-prsten (ORFS-6)
5. Hidraulično crevo (deo br. 108-8449)
6. Nosač creva za kablove
7. Hidraulično crevo (deo br. 108-8453)
8. Hidraulično crevo (deo br. 108-8454)
9. O-prsten (ORFS-8)

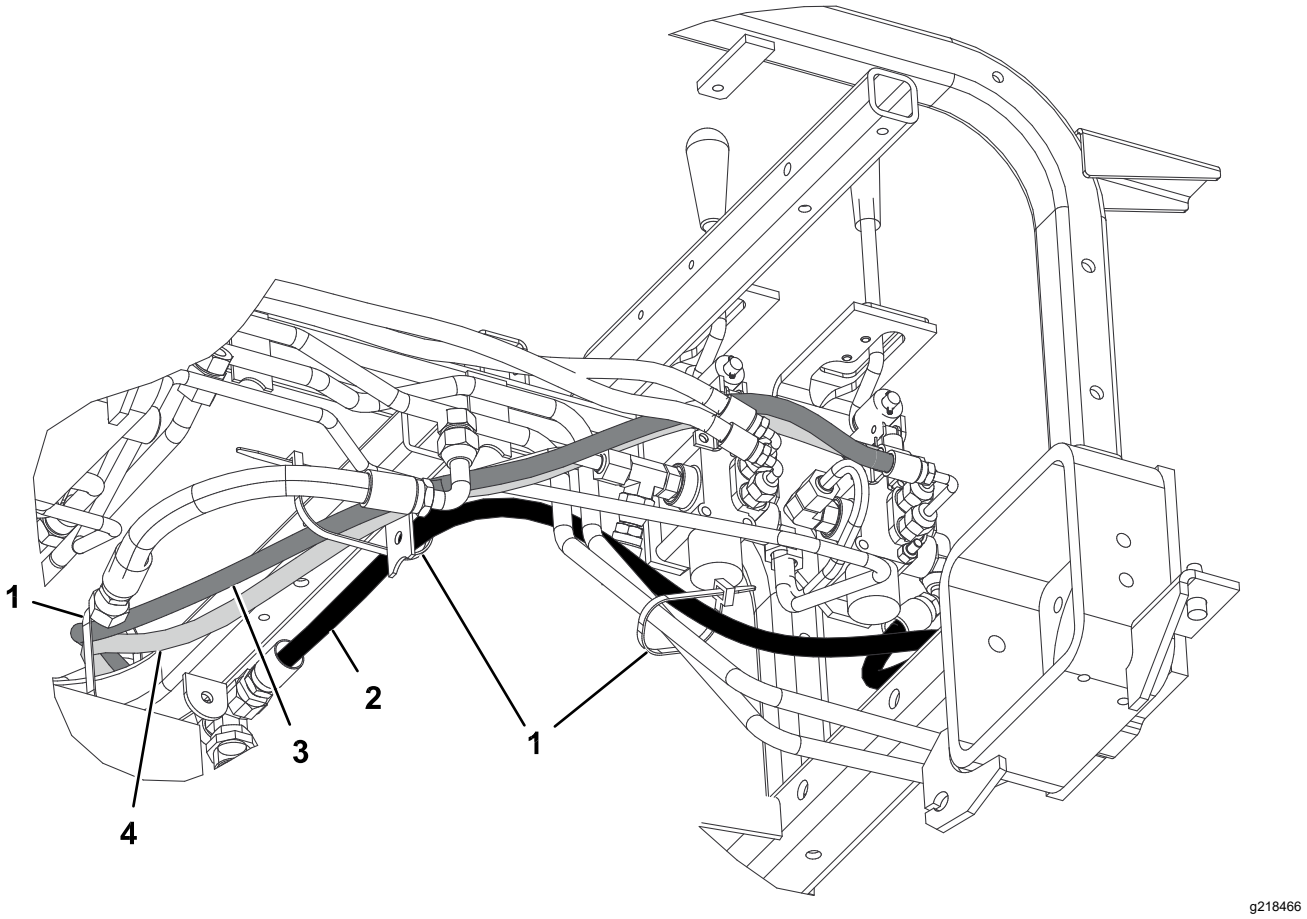

Слика 21

Model 08705

1. Vezica za kablove
2. Hidraulično crevo (deo br. 108-8449)
3. Hidraulično crevo (deo br. 108-8453)
4. Hidraulično crevo (deo br. 108-8454)

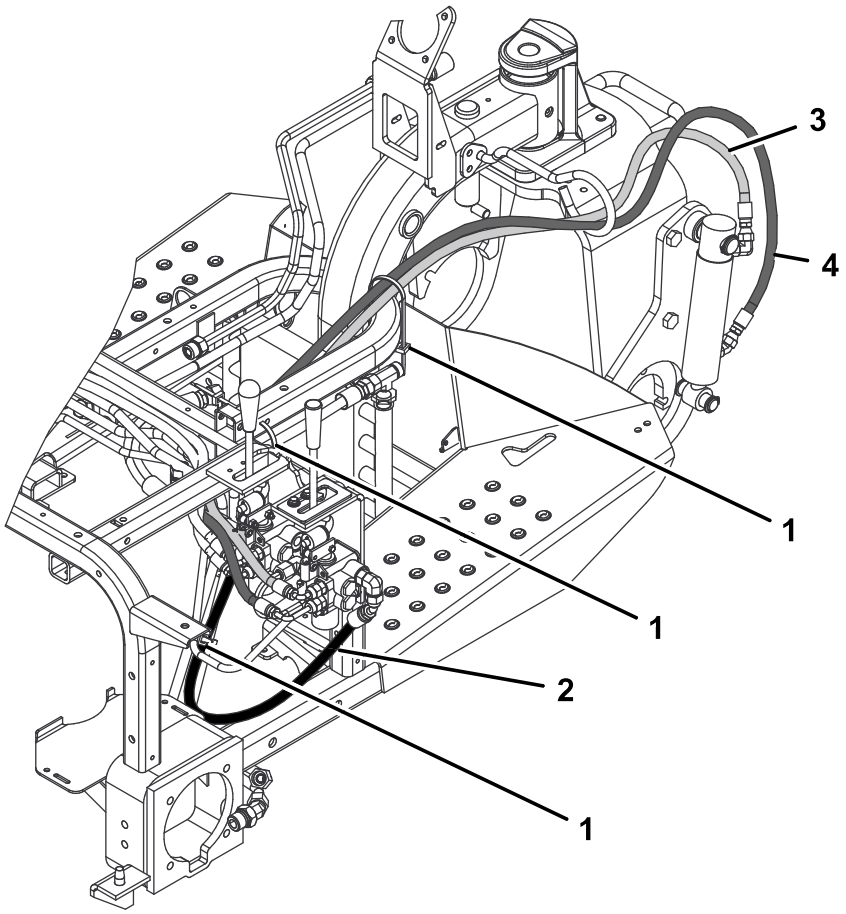

g218467

Слика 22

Model 08705

1. Vezica za kablove
2. Hidraulično crevo (deo br. 108-8449)
3. Hidraulično crevo (deo br. 108-8453)
4. Hidraulično crevo (deo br. 108-8454)

10

Instalacija hidrauličnih creva

Samo model 08745

Делови потребни за овај поступак:

1	Sklop cevi
1	Hidraulično crevo (deo br. 108-8449)
1	Hidraulično crevo (deo br. 108-8453)
1	Hidraulično crevo (deo br. 108-8454)
1	Nosač creva za kablove
2	Samourezni zavrtanj (5/16 x ¾ cola)
3	Plastična vezica za kablove
1	O-prsten (ORFS-6)
1	O-prsten (ORFS-8)

Поступак

1. Povežite sklop cevi (deo br. 108-8447) na fiting od 90° na levoj strani novog ventila, a novo instalirani fiting od 90° povežite na postojeći ventil za podizanje (Слика 23).

   Важно: **Zamenite O-prsten između sklopa cevi i postojećeg ventila novim O-prstenom (ORFS-6).**

2. Povežite T fiting sa krajem hidrauličnog creva od 45° (deo br. 108-8449) na otvorenu stranu T fitinga na desnoj strani ventila, a ravan kraj creva povežite na slobodan fiting hladnjaka ulja (Слика 23). Za provlačenje creva pogledajte Слика 24 i Слика 25.

   Важно: **Zamenite O-prsten između ravnog fitinga i slobodnog fitinga hladnjaka ulja novim O-prstenom (ORFS-8).**

3. Pričvrstite nosač creva za kablove na levu stranu cevi okvira pomoću 2 samourezna zavrtnja (5/16 x ¾ cola); pogledajte Слика 23.

4. Povežite kratki kraj fitinga od 90° (deo br. 108-8453) na gornji ravni fiting na zadnjoj strani ventila. Provucite crevo kroz nosač creva za kablove i povežite ravan kraj creva na gornji fiting hidrauličnog cilindra (Слика 23). Za provlačenje creva pogledajte Слика 24 i Слика 25.

5. Povežite dugi kraj fitinga od 90° (deo br. 108-8454) na donji ravni fiting na zadnjoj strani ventila. Provucite crevo kroz nosač creva za kablove i povežite ravan kraj creva na donji fiting hidrauličnog cilindra (Слика 23). Za provlačenje creva pogledajte Слика 24 i Слика 25.

6. Povežite hidraulično crevo (deo br. 144-1367) na vrh novo instaliranog T fitinga (deo br. 340-94) na desnoj strani novog ventila za podizanje.

   Важно: **Zamenite O-prsten između sklopa cevi i postojećeg ventila novim O-prstenom (ORFS-6).**

   Важно: **Uverite se da su svi O-prstenovi na T-fitingu zamenjeni novim O-prstenovima kao što je prikazano u odeljku 3 Priprema za instalaciju hidrauličnih komponenti (страна 4).**

   Важно: **Osigurajte da se creva provlače daleko od oštrih, vrućih ili pokretnih komponenti.**

7. Zategnite sve pričvršćivače i fitinge.

8. Pomoću vezica za kablove učvrstite creva do mašine na mestima pokazanim u Слика 24 i Слика 25.

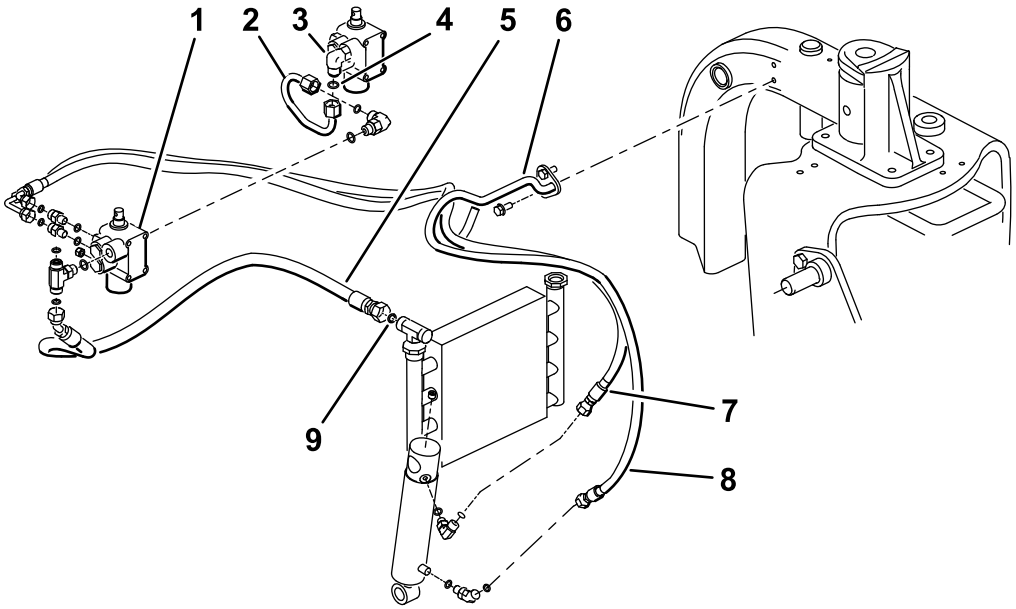

g527910

Слика 23

Model 08745

1. Novi ventil
2. Sklop cevi (deo br. 108-8447)
3. Postojeći ventil
4. O-prsten (ORFS-6)
5. Hidraulično crevo (deo br. 108-8449)
6. Nosač creva za kablove
7. Hidraulično crevo (deo br. 108-8453)
8. Hidraulično crevo (deo br. 108-8454)
9. O-prsten (ORFS-8)

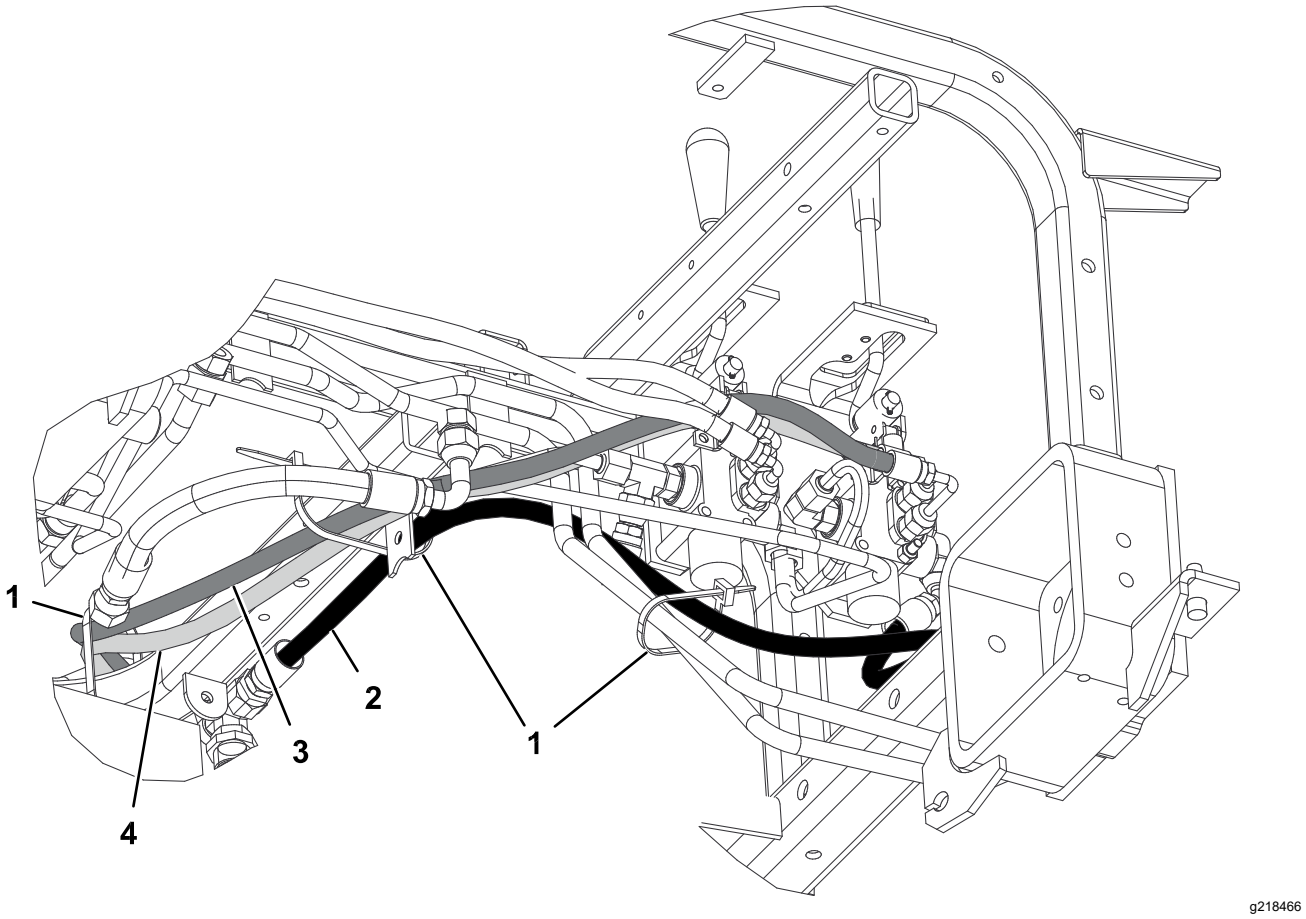

Слика 24

Model 08745

1. Vezica za kablove
2. Hidraulično crevo (deo br. 108-8449)
3. Hidraulično crevo (deo br. 108-8453)
4. Hidraulično crevo (deo br. 108-8454)

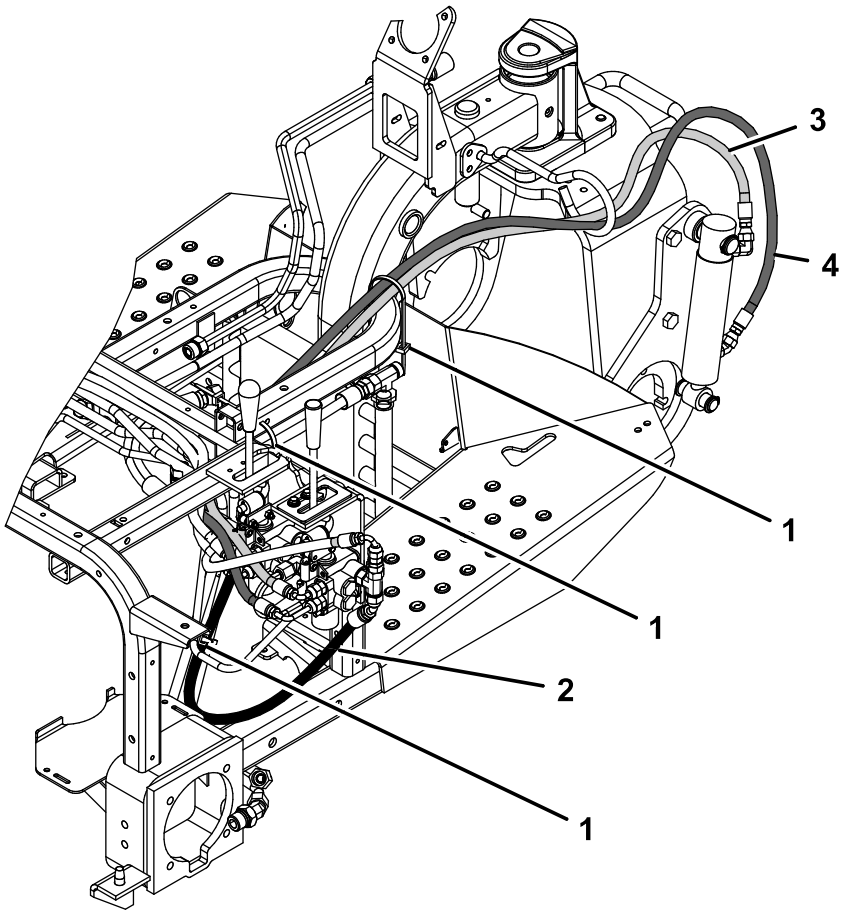

g362591

Слика 25

Model 08745

1. Vezica za kablove
2. Hidraulično crevo (deo br. 108-8449)
3. Hidraulično crevo (deo br. 108-8453)
4. Hidraulično crevo (deo br. 108-8454)

11

Instalacija kontrolne table i lima za usmeravanje poluge

Делови потребни за овај поступак:

1	Lim za usmeravanje poluge
2	Zavrtanj sa prirubnicom
2	Podloška
1	Nalepnica za kontrolnu tablu
1	Kontrolna tabla
1	Ručica
3	Plastična vezica za kablove

Поступак

1. Umetnite ploču za vođenje poluge preko poluge za podizanje i labavo je učvrstite na okvir pomoću 2 zavrtnja sa prirubnicom i podloški (Слика 26).

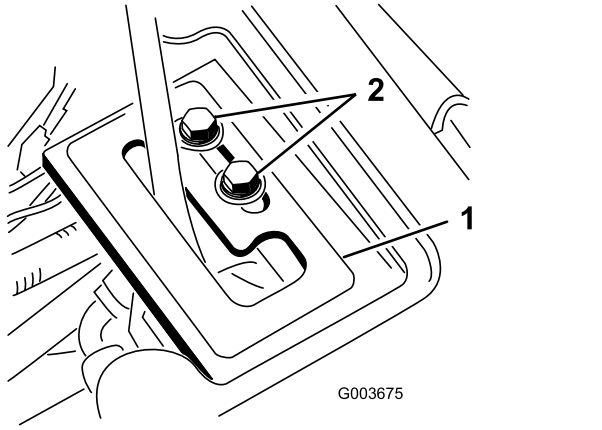

g003675

Слика 26

1. Lim za usmeravanje poluge
2. Zavrtnji sa prirubnicom

2. Proverite nivo hidraulične tečnosti i dopunite tečnost po potrebi.

⚠ УПОЗОРЕЊЕ

Hidraulična tečnost koja izlazi pod pritiskom može prodreti u kožu i dovesti do povrede.

- **Ako hidraulična tečnost dospe u kožu, u roku od nekoliko sati mora je hirurškim putem ukloniti lekar koji je stručan za ovu vrstu povrede. Ako se to ne uradi može doći do gangrene.**
- **Držite telo i ruke dalje od rupa osigurača koje cure ili mlaznica koje izbacuju hidrauličnu tečnost pod visokim pritiskom.**
- **Koristite karton ili papir da pronađete curenja hidraulične tečnosti.**
- **Bezbedno rasteretite sav pritisak u hidrauličnom sistemu pre nego što obavite bilo koji rad na hidrauličnom sistemu.**
- **Pre nego što primenite pritisak na hidraulični sistem, osigurajte da su sva creva i cevi za hidrauličnu tečnost u dobrom stanju i da su svi hidraulični priključci i fitinzi zategnuti.**

3. Pokrenite motor vozila za golf i proverite priključke za fitinge.
4. Instalirajte oblogu točka, centralnu oblogu i konzolu.

   Напомена: Ne instalirajte kontrolnu tablu u tom trenutku. Osigurajte da obloge nemaju dodir sa crevima. Provucite creva kao što je potrebno. Izvršite obrnuti postupak instalacije obloge koji je pokazan u koraku 1.
5. Instalirajte zadnju gumu i uklonite blokove ispod zadnjeg dela mašine.
6. Zategnite kontra navrtku na 61 do 75 N·m.
7. Dok motor radi i poluga za podizanje je u položaju **Float (plutajuće)**, gurnite ploču za vođenje sve dok levi cilindar ne može da se izvlači i uvlači ručno (Слика 26).

⚠ УПОЗОРЕЊЕ

Motor mora da radi tako da se može izvršiti finalno prilagođavanje ploče za zaustavljanje poluge za podizanje. Kontakt sa pokretnim delovima ili vrućim površinama može dovesti do telesne povrede.

Držite ruke, noge, lice i druge delove tela dalje od rotirajućih delova, prigušivača i drugih vrućih površina.

8. Zategnite oba zavrtnja za pričvršćivanje ploče za vođenje poluge za podizanje da biste fiksirali prilagođavanje (Слика 26).
9. Uklonite brojač radnih sati sa stare kontrolne table i instalirajte ga u novu kontrolnu tablu.
10. Instalirajte novu kontrolnu tablu i priključite kabl na brojač radnih sati.
11. Učvrstite kontrolnu tablu na mesto pomoću prethodno uklonjenih pričvršćivača (Слика 27).

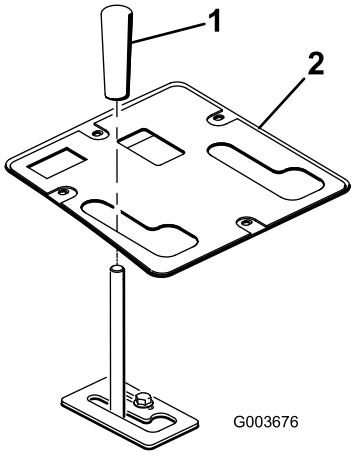

Слика 27

1. Ručica
2. Kontrolna tabla

12. Instalirajte ručicu na polugu za podizanje (Слика 27).
13. Podmažite prednji okvir za podizanje; pogledajte Podmazivanje okvira za podizanje (страна 21).
14. Proverite nivo hidraulične tečnosti i dopunite tečnost po potrebi.

12

Čitanje/skladištenje dokumentacije

Делови потребни за овај поступак:

1	*Priručnik za rad*

Поступак

1. Pročitajte dokumentaciju.
2. Skladištite dokumentaciju na bezbednom mestu.

Рад

Specifikacije

Neto težina	38,5 kg

Dodatna oprema/priključci

Radi poboljšanja i proširenja mogućnosti mašine, dostupan je izbor dodatne opreme i priključaka koje je odobrila kompanija Toro i koji se mogu koristiti sa mašinom. Za listu odobrene dodatne opreme i priključaka obratite se ovlašćenom serviseru ili ovlašćenom distributeru ili posetite www.Toro.com.

Оперативне напомене

- Prednji okvir za podizanje je razvijen da prihvati samo određene priključke. Ne pokušavajte da instalirate zadnji priključak na prednji okvir za podizanje jer može doći do oštećenja mašine.
- Da biste spustili prednji okvir za podizanje, gurnite polugu za podizanje napred.
- Da biste omogućili prednjem okviru za podizanje da pluta, gurnite polugu za podizanje napred i bočno u zaustavljač.
- Da biste podigli prednji okvir za podizanje, povucite polugu za podizanje nazad.
- Upoznajte se sa bezbednim korišćenjem opreme, komandama operatera i bezbednosnim znacima.
- Držite ruke i noge dalje od pokretnih delova i vrućih površina.

Одржавање

Напомена: Da biste pribavili električnu šemu ili hidrauličnu šemu za vašu mašinu, posetite www.Toro.com.

Podmazivanje okvira za podizanje

Prednji okvir za podizanje ima 5 fitinga za podmazivanje (Слика 28) koji se moraju redovno podmazivati mazivom na bazi litijuma br. 2. Ako mašina radi pod normalnim uslovima, podmažite sve ležajeve i čaure na svakih 100 sati rada. Podmažite ležajeve i čaure odmah **nakon svakog** pranja, bez obzira na navedeni interval.

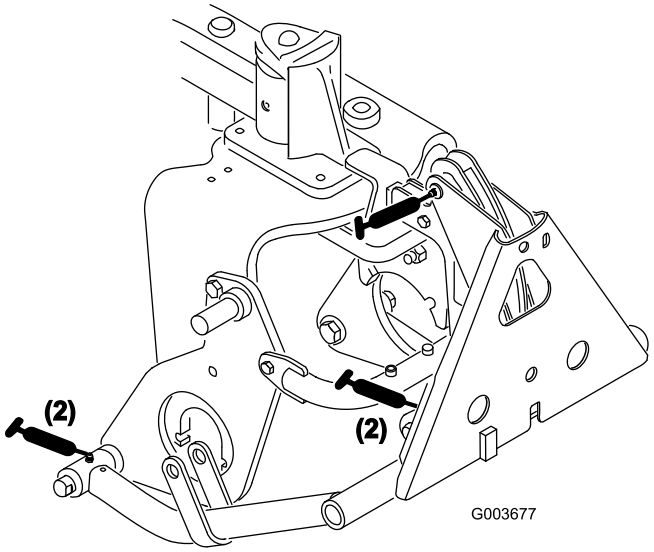

g003677

Слика 28

Декларација о регистрацији

Toro Company, 8111 Lyndale Ave. South, Bloomington, MN, SAD izjavljuje da je/su sledeća/e jedinica/e u skladu sa direktivama u nastavku, kada se instalira/ju prema pratećim instrukcijama na određene Toro modele kao što je naznačeno na odgovarajućim Deklaracijama o usaglašenosti.

Број модела	Серијски број	Опис производа	Опис фактуре	Општи опис	Директива
08712	417200000 и више	Prednji okvir za podizanje	FRONT LIFT FRAME KIT	Sklop prednjeg okvira za podizanje	2006/42/EZ

Odgovarajuća tehnička dokumentacija je sastavljena prema zahtevu dela B Priloga VI Direktive 2006/42/EZ.

Obavezujemo se da na zahtev nacionalnih nadležnih organa prenesemo relevantne informacije o ovoj delimično završenoj mašineriji. Metod prenosa mora biti elektronski prenos.

Ove mašine se ne smeju puštati u rad dok se ne ugrade u odobrene Toro modele, kao što je navedeno u pridruženoj Deklaraciji o usaglašenosti u skladu sa svim uputstvima, čime se mogu deklarisati u skladu sa svim relevantnim direktivama.

Сертификовано:



Tom Langworthy
Tehnički direktor
8111 Lyndale Ave. South
Bloomington, MN 55420, USA
Децембар 19, 2024

Овлашћени представник:

Marcel Dutrieux
Manager European Product Integrity
Toro Europe NV
Nijverheidsstraat 5
2260 Oevel
Belgium

UK Declaration of Incorporation

Toro Company, 8111 Lyndale Ave. South, Bloomington, MN, SAD izjavljuje da je/su sledeća/e jedinica/e u skladu sa direktivama u nastavku, kada se instalira/ju prema pratećim instrukcijama na određene Toro modele kao što je naznačeno na odgovarajućim Deklaracijama o usaglašenosti.

Број модела	Серијски број	Опис производа	Опис фактуре	Општи опис	Директива
08712	417200000 и више	Prednji okvir za podizanje	FRONT LIFT FRAME KIT	Sklop prednjeg okvira za podizanje	Zakonska odredba br. 1597 iz 2008

Prikupljena je relevantna tehnička dokumentacija prema zahtevima iz Rasporeda 10 u S.I. 2008 br. 1597.

Obavezujemo se da na zahtev nacionalnih nadležnih organa prenesemo relevantne informacije o ovoj delimično završenoj mašineriji. Metod prenosa mora biti elektronski prenos.

Ove mašine se ne smeju puštati u rad dok se ne ugrade u odobrene Toro modele, kao što je navedeno u pridruženoj Deklaraciji o usaglašenosti u skladu sa svim uputstvima, čime se mogu deklarisati u skladu sa svim relevantnim direktivama.

This declaration has been issued under the sole responsibility of the manufacturer.
The object of the declaration is in conformity with relevant UK legislation.

Овлашћени представник:

Marcel Dutrieux
Manager European Product Integrity
Toro U.K. Limited
Spellbrook Lane West
Bishop's Stortford
CM23 4BU
United Kingdom

Tom Langworthy
Tehnički direktor
8111 Lyndale Ave. South
Bloomington, MN 55420, USA
Децембар 19, 2024



Count on it.