Form No. 3482-789 Rev A

Cadru cu ridicare frontală

Unitate de tracțiune Sand Pro®/Infield Pro® 5040

Nr. model 08712—Nr. serie 417200000 şi Sus

Manualul utilizatorului

Acest produs respectă toate directivele europene relevante. Pentru detalii, vă rugăm să consultați Declarația de încorporare (DOI) de la finalul prezentei publicații.

Notă: Determinaţi partea stângă şi dreaptă a maşinii din poziţia de operare normală.

Reglare

Părţi cu ajustaj larg

Verificaţi în tabelul de mai jos dacă toate piesele au fost trimise.

Procedură	Descriere	Cant.	Folosinţă
1	Nu s-au solicitat piese.	–	Pregătiți mașina.
2	Nu s-au solicitat piese.	–	Demontaţi carcasele.
3	Capac fiting Inel de etanşare (ORFS-6) Inel de etanșare (ORB-6)	1 2 1	Pregătiți-vă pentru a monta componentele hidraulice.
4	Fiting hidraulic drept cu inel de etanşare Fiting hidraulic 90° cu inel de etanşare Supapă de ridicare Placă supapă Șurub (¼ × 3") Contrapiuliţă (¼") Șurub (#10 × 1-¼") Contrapiuliță (#10) Manetă lift	2 2 1 1 3 3 2 2 1	Montați supapa de ridicare (model 08705).
5	Fiting hidraulic drept cu inel de etanşare Fiting hidraulic 90° cu inel de etanşare Supapă de ridicare Placă supapă Șurub (¼ × 3") Contrapiuliţă (¼") Șurub (#10 × 1-¼") Contrapiuliță (#10) Manetă lift	2 2 1 1 3 3 2 2 1	Montați supapa de ridicare (model 08745).
6	Placă de plug dreapta Placă de plug stânga Șurub (½ × 2") Contrapiuliță (½") Suport cadru de cuplare Șurub (½ × 1-¾")	1 1 4 4 1 2	Montați plăcile de plug.

© 2025—The Toro® Company
8111 Lyndale Avenue South
Bloomington, MN 55420

Înregistraţi-vă la www.Toro.com.

CE UK CA

Instrucţiuni originale (RO)
Tipărit în SUA
Toate drepturile rezervate

3482-789

Procedură	Descriere	Cant.	Folosinţă
7	Cadru de cuplare	1	Montați brațele de fixare și cadrul de cuplare.
	Șurub (⅜ × 2")	2	
	Piuliţă (⅜")	2	
	Dop filetat (⅜ × 1-½")	2	
	Contrapiuliță (⅜")	2	
	Știft cilindru	2	
	Placă adaptare	1	
	Tub braț de fixare	1	
	Ansamblu știft	2	
	Şurub cu autofiletare	2	
	Şurub (⅝ × 1-½")	2	
	Șaibă (1,68" diametru exterior × 0,65" diametru interior)	2	
	Tub	1	
	Ştift cu cap şi gaură pentru cui spintecat	1	
	Cui spintecat	1	
8	Fiting hidraulic 45° cu inel de etanşare	1	Montați cilindrul hidraulic.
	Cilindru hidraulic	1	
	Fiting hidraulic 90° cu inel de etanşare	1	
	Inel de fixare mic	1	
	Ştift	1	
	Inel de fixare mare	2	
9	Ansamblu tub	1	Montați furtunurile hidraulice (model 08705).
	Furtun hidraulic (nr. piesă 108-8449)	1	
	Furtun hidraulic (nr. piesă 108-8453)	1	
	Furtun hidraulic (nr. piesă 108-8454)	1	
	Suport furtun sârmă	1	
	Șurub cu autofiletare (5/16 × ¾")	2	
	Colier de cablu din plastic	3	
	Inel de etanșare (ORFS-6)	1	
	Inel de etanşare (ORFS-8)	1	
10	Ansamblu tub	1	Montați furtunurile hidraulice (model 08745).
	Furtun hidraulic (nr. piesă 108-8449)	1	
	Furtun hidraulic (nr. piesă 108-8453)	1	
	Furtun hidraulic (nr. piesă 108-8454)	1	
	Suport furtun sârmă	1	
	Șurub cu autofiletare (5/16 × ¾")	2	
	Colier de cablu din plastic	3	
	Inel de etanșare (ORFS-6)	1	
	Inel de etanşare (ORFS-8)	1	
11	Placă de ghidare a manetei	1	Montați panoul de comandă și placa de ghidare a manetei.
	Şurub cu guler	2	
	Șaibă	2	
	Autocolant panou de comandă	1	
	Panou de comandă	1	
	Buton	1	
	Colier de cablu din plastic	3	
12	Manualul operatorului	1	Citiți documentația și păstrați-o într-un loc sigur.

1

Pregătirea mașinii

Nu s-au solicitat piese

Procedură

1. Parcați maşina pe o suprafață uniformă.
2. Coborâți dispozitivele de atașare.
3. Cuplați frâna de parcare.
4. Opriţi motorul şi scoateţi cheia.

2

Demontarea carcaselor

Nu s-au solicitat piese

Procedură

1. Ridicați partea din spate a mașinii și poziționați cricurile sub suporții motorului roții spate.
2. Îndepărtați anvelopa dreapta spate.
3. Îndepărtați cele 4 șaibe și șuruburi care fixează panoul de comandă pe consolă (Figura 1).
4. Deconectați cablul de la contorul orar.
5. Îndepărtați panoul de comandă (Figura 1).
6. Îndepărtați cele 3 șuruburi care fixează consola pe cadru (Figura 1). Îndepărtați consola ridicând ușor marginea inferioară a acesteia de lângă suport și glisând-o în sus, peste maneta frânei.

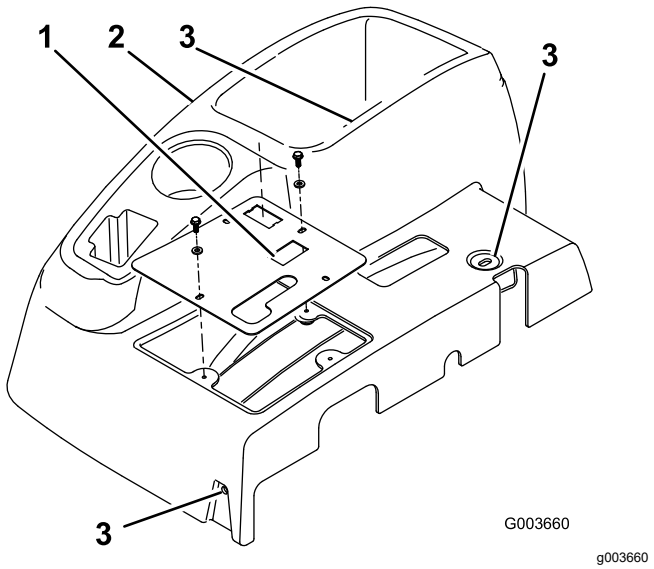

Figura 1

1. Panou de comandă
2. Consolă
3. Locațiile șuruburilor de montare a consolei

7. Îndepărtați cele 4 șuruburi care fixează suportul de roată dreapta pe cadru și îndepărtați suportul (Figura 2).

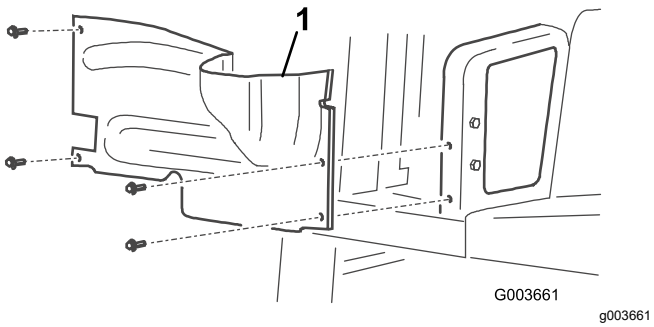

Figura 2

1. Suport de roată dreapta

8. Deconectați și îndepărtați carcasa centrală de la cadru (Figura 3).

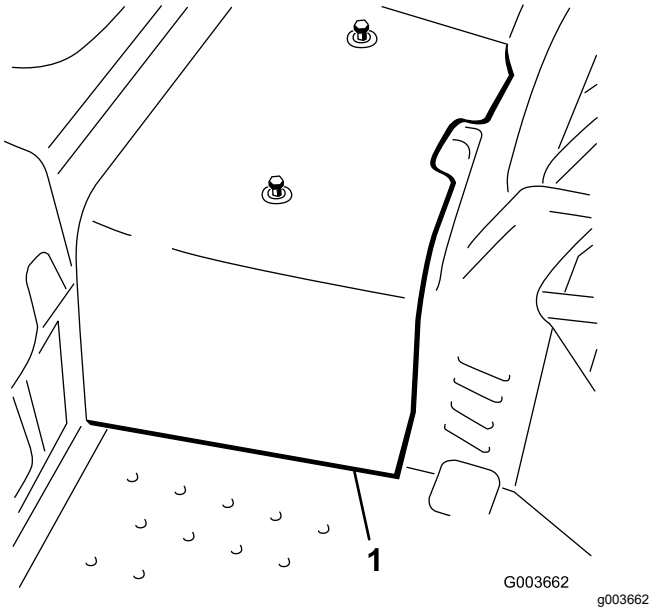

Figura 3

1. Carcasă centrală

3

Pregătire pentru montarea componentelor hidraulice

Piese solicitate pentru această procedură:

1	Capac fiting
2	Inel de etanşare (ORFS-6)
1	Inel de etanșare (ORB-6)

Procedură

1. Localizați tubul hidraulic dintre răcitorul de ulei și supapa de ridicare existentă (Figura 4).
2. Îndepărtați elementele de fixare și clemele care fixează tuburile hidraulice de cadru.
3. Deconectați și îndepărtați tubul hidraulic de la răcitorul de ulei și supapa de ridicare (Figura 4 și Figura 6).

   Notă: Puteți elimina acest tub hidraulic.

   Notă: Pentru a minimiza pierderea de ulei la îndepărtarea tubului hidraulic, pregătiți pentru a avea la îndemână furtunul de schimb sau acoperiți fitingul de pe răcitor folosind unul dintre capacele de protecție de transport scoase din ansamblul tubului, nr. piesă 108-8447 (Figura 20).

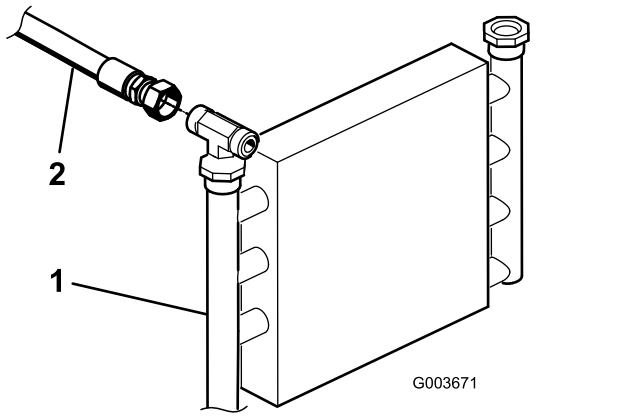

Figura 4

1. Răcitor de ulei
2. Tub hidraulic

4. Fixați tubul hidraulic rămas pe cadru cu clema și elementele de fixare îndepărtate anterior.

5. Dacă instalați acest set la o mașină model 08745, procedați în felul următor:

   A. Îndepărtați cele 3 șuruburi și piulițe care fixează supapa de ridicare existentă pe cadru și separați-o de cadru pentru a permite îndepărtarea fitingului în T (340-94), așa cum se arată în Figura 5.

   B. Deconectați tubul hidraulic (108-8415) de la fitingul de 90° (340-77) din partea stângă a supapei de ridicare existente.

   C. Deconectați furtunul hidraulic (144-1367) de la fitingul în T (340-94) așa cum se arată în Figura 6.

   D. Slăbiți fitingul în T (340-94) din partea dreaptă a supapei de ridicare existente.

   E. Îndepărtați fitingul în T (340-94) de la supapa existentă și păstrați-l pentru a-l monta ulterior.

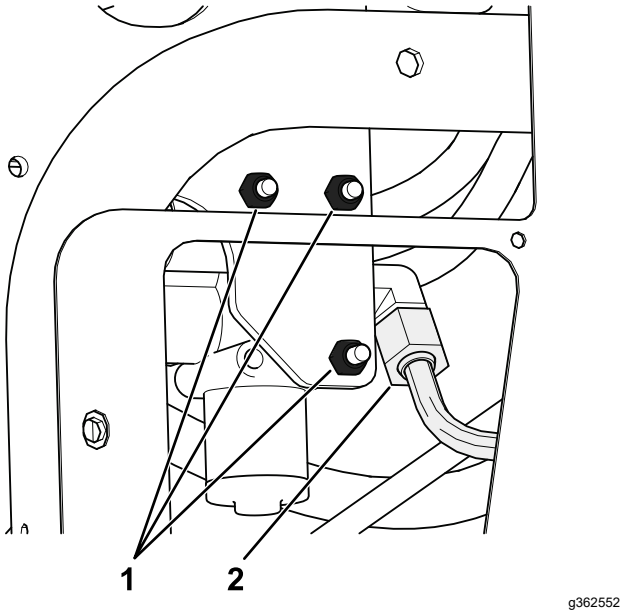

Figura 5

1. Îndepărtați aceste șuruburi și piulițe.
2. Deconectați acest tub hidraulic (108-8415) de la fitingul de 90°.

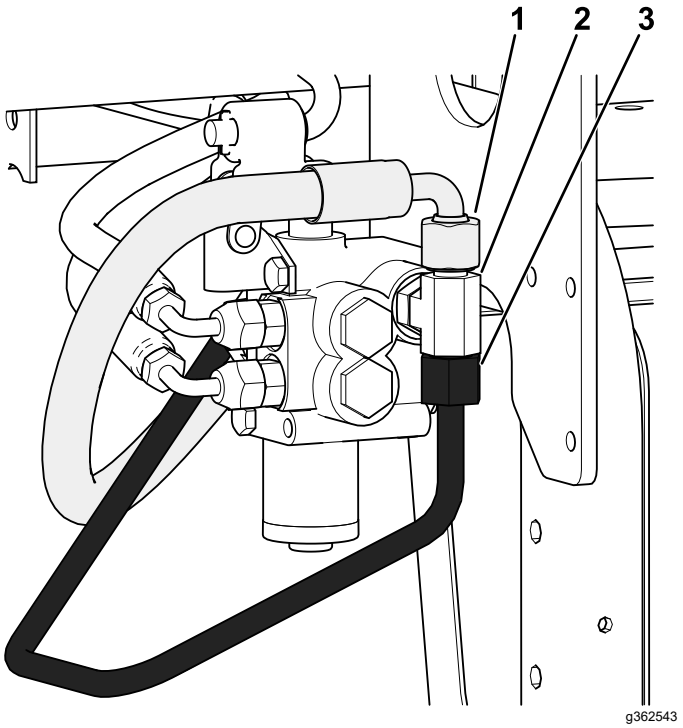

Figura 6

1. Deconectați acest tub hidraulic (144-1367) de la fitingul în T.
2. Deconectați acest fiting în T (340-94) de la supapa existentă.
3. Deconectați și eliminați acest tub hidraulic conectat la fitingul în T.

F. Înlocuiți inelele de etanșare de la nivelul fitingului în T cu inele de etanșare noi așa cum se arată în Figura 7.

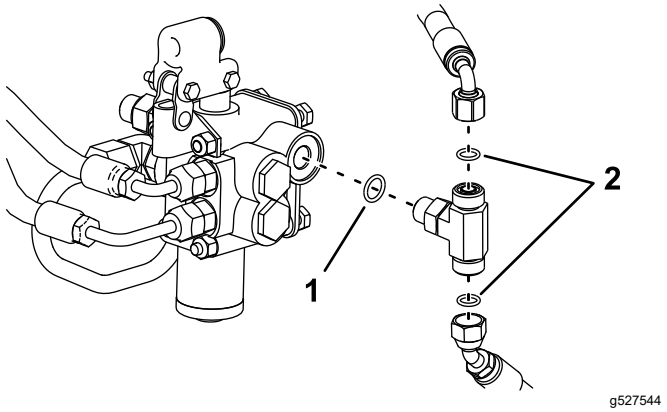

Figura 7

1. Inel de etanșare (ORB-6)
2. Inel de etanșare (ORFS-6)

4

Montarea supapei de ridicare

Doar modelul 08705

Piese solicitate pentru această procedură:

2	Fiting hidraulic drept cu inel de etanşare
2	Fiting hidraulic 90° cu inel de etanşare
1	Supapă de ridicare
1	Placă supapă
3	Șurub (¼ × 3")
3	Contrapiuliţă (¼")
2	Șurub (#10 × 1-¼")
2	Contrapiuliță (#10)
1	Manetă lift

Procedură

1. Înșurubați atât fitingurile de 90°, cât și cele 2 fitinguri hidraulice drepte în noua supapă de ridicare, așa cum se arată în Figura 8.

   Important: **În acest moment nu strângeți fitingurile de 90°. Asigurați-vă că toate inelele de etanșare sunt lubrifiate și poziționate corect pe fitinguri înainte de montare.**

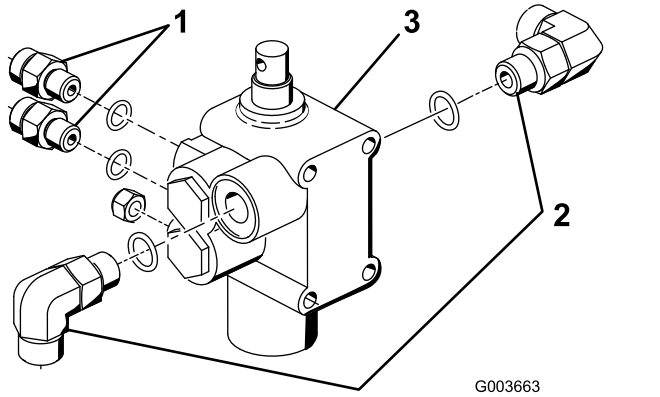

Figura 8

1. Fiting drept
2. Fiting de 90°
3. Supapă de ridicare

2. Montați ansamblul supapei, suportul pivotant și placa supapei pe cadru cu 3 șuruburi (¼ × 3") și 3 contrapiulițe (Figura 9). Când montați, poziționați placa supapei pe partea din față a cadrului și strângeți elementele de fixare la 10 - 12 Nm.

   Notă: Montarea supapei este foarte asemănătoare cu cea a supapei care este deja montată.

3. Montați lejer ansamblul manetei pivotante pe supapa hidraulică și zaua cotită cu 2 șuruburi (#10 × 1-¼") și 2 contrapiulițe (Figura 9).

   Notă: Nu strângeți elementele de fixare în acest moment.

   Notă: Montați zaua cotită la nivelul orificiului posterior al pivotului.

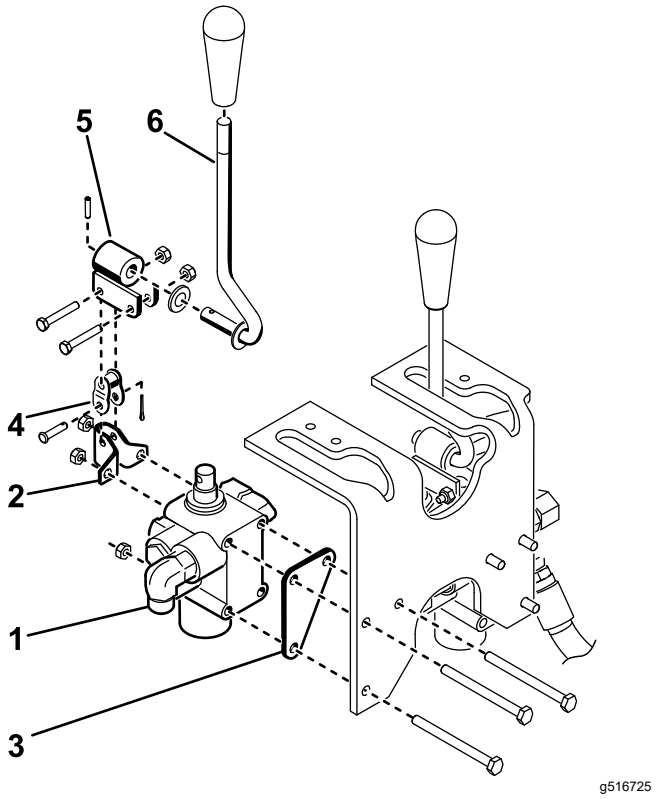

Figura 9

1. Ansamblu supapă
2. Suport pivotant
3. Placă supapă
4. Za cotită
5. Pivot
6. Manetă

5

Montarea supapei de ridicare

Doar modelul 08745

Piese solicitate pentru această procedură:

2	Fiting hidraulic drept cu inel de etanşare
2	Fiting hidraulic 90° cu inel de etanşare
1	Supapă de ridicare
1	Placă supapă
3	Șurub (¼ × 3")
3	Contrapiuliţă (¼")
2	Șurub (#10 × 1-¼")
2	Contrapiuliță (#10)
1	Manetă lift

Procedură

1. Înșurubați un fiting de 90° în supapa de ridicare existentă, în locul din care a fost îndepărtat fitingul în T.

   Important: **În acest moment strângeți doar fitingurile drepte. Asigurați-vă că toate inelele de etanșare sunt lubrifiate și poziționate corect pe fitinguri înainte de montare.**

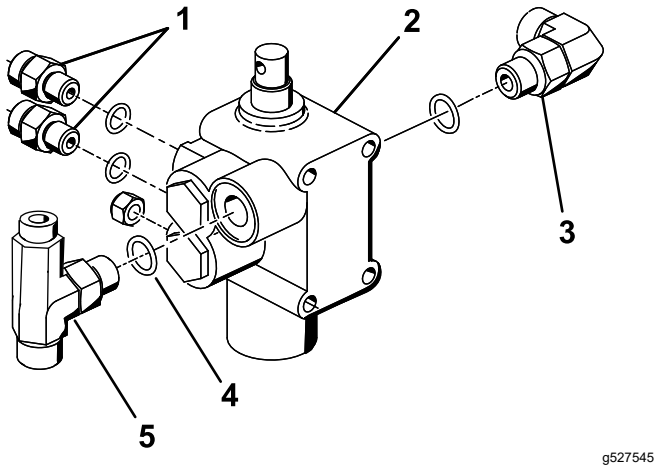

Figura 10

1. Fiting drept
2. Supapă de ridicare
3. Fiting de 90°
4. Inel de etanșare nou (ORB-6)
5. Fiting în T

2. Montați supapa de ridicare existentă cu elementele de fixare îndepărtate anterior și strângeți elementele de fixare la un cuplu de 10 - 12 Nm.
3. Înșurubați un fiting de 90°, cele 2 fitinguri hidraulice drepte și fitingul în T îndepărtate de la supapa existentă la pasul 3 Pregătire pentru montarea componentelor hidraulice (Pagină 4) în noua supapă de ridicare, după cum se arată în Figura 10.

   Important: **Asigurați-vă că toate inelele de etanșare de la nivelul fitingului în T sunt înlocuite cu inele de etanșare noi așa cum se arată în 3 Pregătire pentru montarea componentelor hidraulice (Pagină 4).**
4. Montați ansamblul supapei, suportul pivotant și placa supapei pe cadru cu 3 șuruburi (¼ × 3") și 3 contrapiulițe (Figura 11). Când montați, poziționați placa supapei pe partea din față a cadrului și strângeți elementele de fixare la 10 - 12 Nm.

   Notă: Montarea supapei este foarte asemănătoare cu cea a supapei montată curent.
5. Montați lejer ansamblul manetei pivotante pe supapa hidraulică și zaua cotită cu 2 șuruburi (#10 × 1-¼") și 2 contrapiulițe (Figura 11).

   Notă: Nu strângeți elementele de fixare în acest moment.

   Notă: Montați zaua cotită la nivelul orificiului posterior al pivotului.

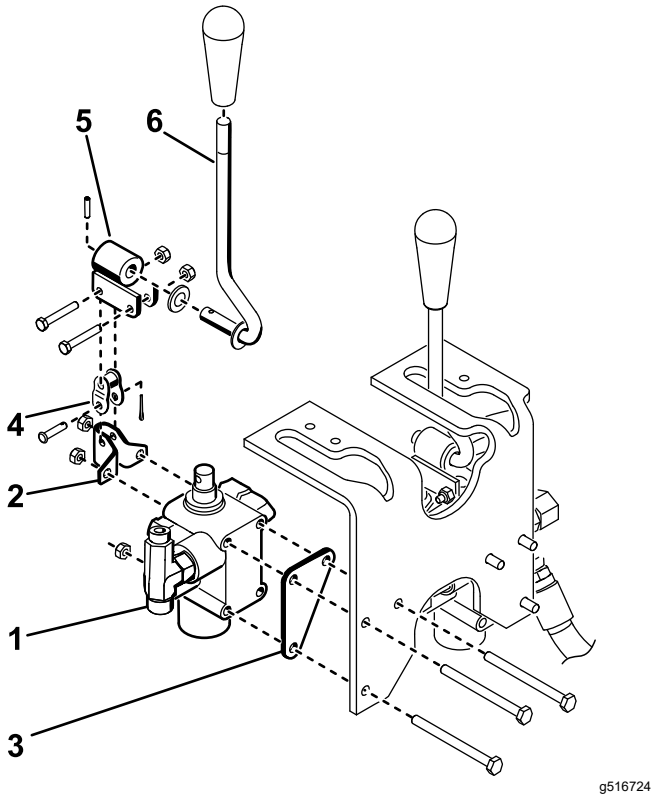

Figura 11

1. Ansamblu supapă
2. Suport pivotant
3. Placă supapă
4. Za cotită
5. Pivot
6. Manetă

6

Montarea plăcilor de plug

Piese solicitate pentru această procedură:

1	Placă de plug dreapta
1	Placă de plug stânga
4	Șurub (½ × 2")
4	Contrapiuliță (½")
1	Suport cadru de cuplare
2	Şurub (½ × 1-¾")

Procedură

1. Montați lejer placa de plug dreapta în partea dreaptă a furcii de roată cu 2 șuruburi (½ × 2") și contrapiulițe așa cum se arată în Figura 12.

   Notă: Nu strângeți încă elementele de fixare.
2. Repetați procedura cu placa de plug stânga (Figura 12).
3. Ridicați partea din față a mașinii până când roata din față este îndepărtată de pe podea.
4. Îndepărtați și eliminați cele 2 șuruburi care fixează partea din față a pivotului de direcție la partea de sus a furcii de roată (Figura 12).
5. Folosind furca de roată și orificiile de montare a pivotului de direcție, montați suportul cadrului de cuplare pe partea inferioară a furcii de roată cu 2 șuruburi (½ × 1-¾"); consultați Figura 12.

   Notă: Poate fi necesară dezumflarea parțială a anvelopei pentru a obține spațiu liber. Furtunul hidraulic al motorului roții nu trebuie să se sprijine pe partea superioară a suportului cadrului de cuplare.

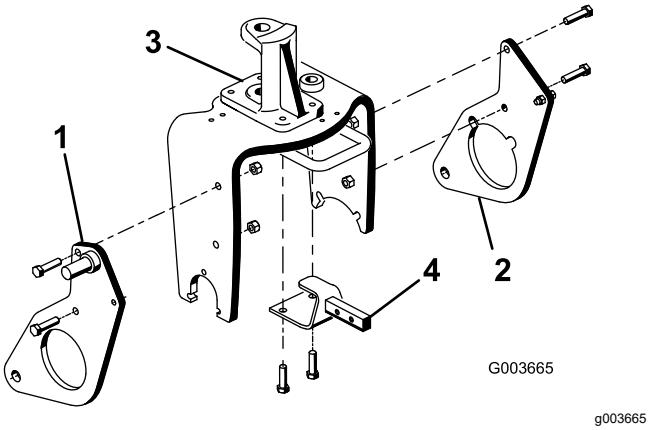

Figura 12

1. Placă de plug dreapta
2. Placă de plug stânga
3. Pivot de direcție
4. Suport cadru de cuplare

7

Montarea brațelor de fixare și a cadrului de cuplare

Piese solicitate pentru această procedură:

1	Cadru de cuplare
2	Șurub (⅜ × 2")
2	Piuliţă (⅜")
2	Dop filetat (⅜ × 1-½")
2	Contrapiuliță (⅜")
2	Știft cilindru
1	Placă adaptare
1	Tub braț de fixare
2	Ansamblu știft
2	Șurub cu autofiletare
2	Şurub (⅝ × 1-½")
2	Șaibă (1,68" diametru exterior × 0,65" diametru interior)
1	Tub
1	Ştift cu cap şi gaură pentru cui spintecat
1	Cui spintecat

Procedură

1. Coborâți mașina astfel încât roata din față să se afle pe podea.
2. Fixați tubul brațului de fixare pe placa de adaptare cu 2 ansambluri de știfturi și fixați ansamblurile de știfturi pe plăcile de adaptare cu 2 șuruburi cu autofiletare.

   Notă: Poziționați componentele în modul indicat în Figura 13.

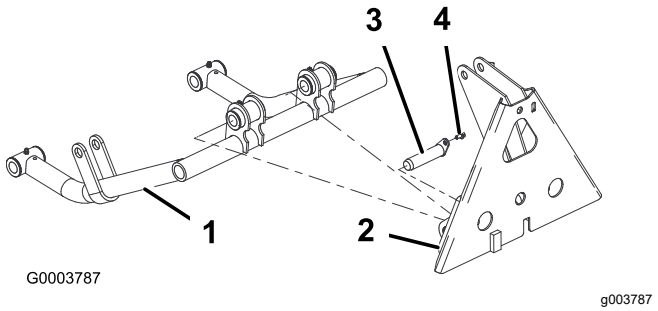

Figura 13

1. Tub braț de fixare
2. Placă adaptare
3. Ansamblu știft
4. Șurub cu autofiletare

3. Introduceți un știft de cilindru în fiecare braț de fixare așa cum este indicat în Figura 14.
4. Introduceți tuburile brațului de fixare în plăcile de plug dreapta și stânga, aliniind ghidajele știftului de cilindru cu orificiile din plăcile de plug (Figura 14).

   Notă: Dacă nu puteți aduce tuburile brațului de împingere la nivelul plăcilor de plug, slăbiți piulițele care fixează plăcile de plug la furca de roată.
5. Montați fiecare știft de cilindru la fiecare placă de plug cu un șurub (⅝ × 1-½") și o șaibă (1,68" diametru exterior × 0,65" diametru interior) în modul indicat în Figura 14.

   Notă: Strângeţi șuruburile la un cuplu de 203 Nm.

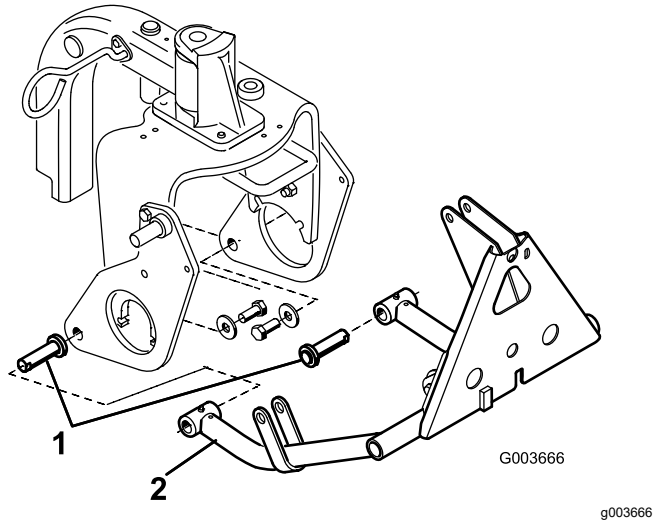

Figura 14

1. Știft cilindru
2. Tub braț de fixare

6. Montați partea superioară a cadrului de cuplare pe suportul cadrului de cuplare cu 2 șuruburi (⅜ × 2") și piulițe (Figura 15).

7. Montați tuburile cadrului de cuplare la plăcile de plug cu șuruburi (⅜ × 1-½") ți piulițe (Figura 15) și strângeți elementele de fixare.

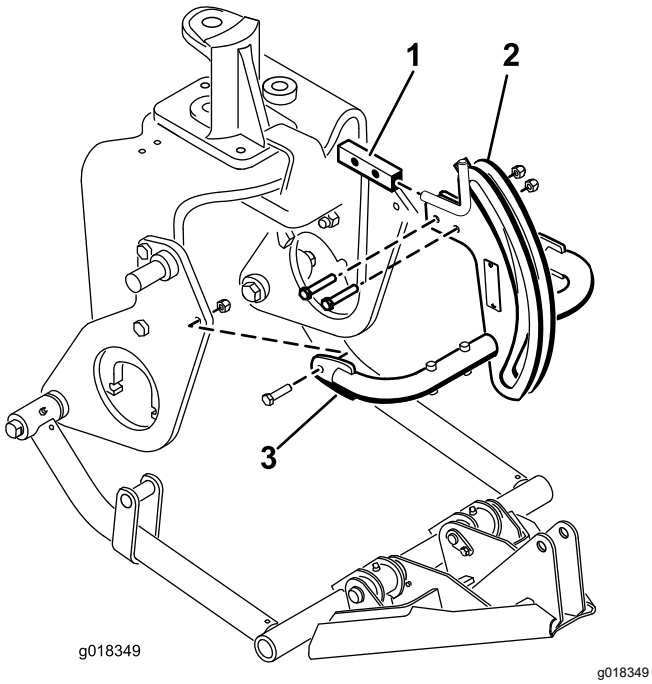

Figura 15

1. Suport cadru de cuplare
2. Cadru de cuplare
3. Tub cadru de cuplare

8. Fixați adaptorul de cadru pe cadrul de cuplare cu un tub, un știft cu cap şi gaură și un cui spintecat (Figura 16).

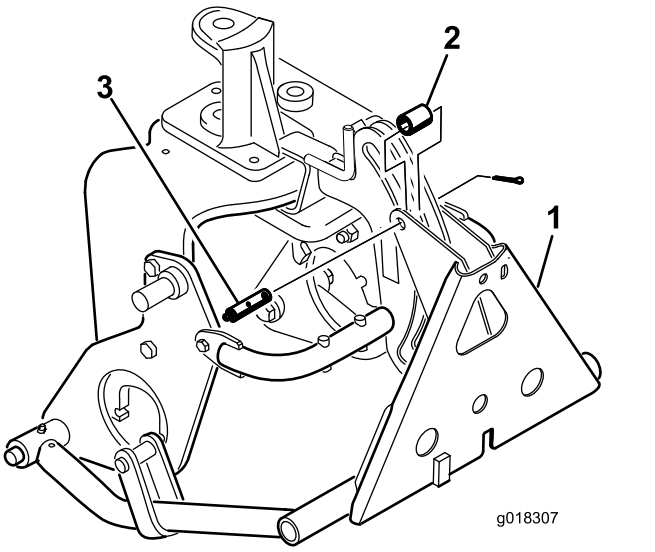

Figura 16

1. Adaptor cadru
2. Tub
3. Știft cu cap şi gaură cu fiting de lubrifiere

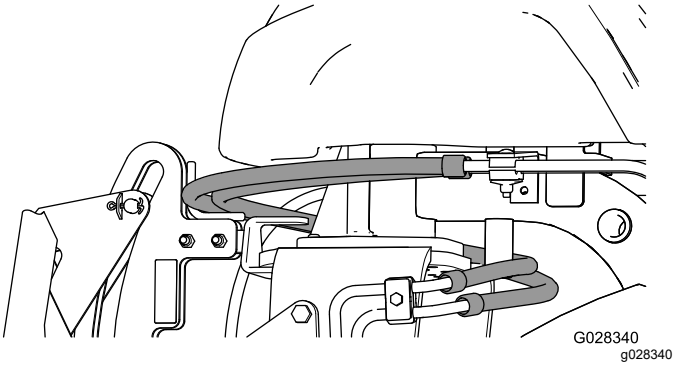

Figura 17

Important: **Asiguraţi-vă că furtunurile existente sunt amplasate deasupra ghidajului, conform indicaţiilor din Figura 17.**

8

Montarea cilindrului hidraulic

Piese solicitate pentru această procedură:

1	Fiting hidraulic 45° cu inel de etanşare
1	Cilindru hidraulic
1	Fiting hidraulic 90° cu inel de etanşare
1	Inel de fixare mic
1	Ştift
2	Inel de fixare mare

Procedură

1. Introduceți un fiting de 90° în orificiul superior al cilindrului hidraulic. Amplasați fitingurile în modul indicat în Figura 18.

   Notă: Asigurați-vă că toate inelele de etanșare sunt lubrifiate și poziționate corect pe fitinguri înainte de montare.

   Notă: Pentru a preveni contaminarea fitingurilor sau a furtunurilor hidraulice, nu scoateți capacele de la fitinguri sau furtunuri până când nu sunt instalate.

2. Introduceți un fiting de 45° în orificiul inferior al cilindrului hidraulic. Amplasați fitingurile în modul indicat în Figura 18.

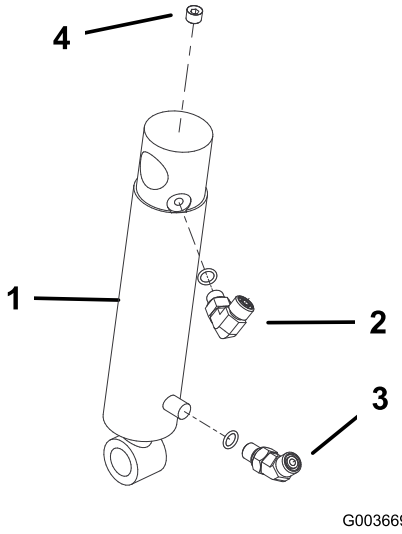

Figura 18

1. Cilindru hidraulic
2. Fiting de 90°
3. Fiting de 45°
4. Capac (⅛")

3. Montați partea superioară a corpului cilindrului hidraulic la știftul de pe placa de plug dreapta cu un inel de fixare (Figura 19).

   Notă: Poziționați orificiile cilindrului hidraulic spre înainte.

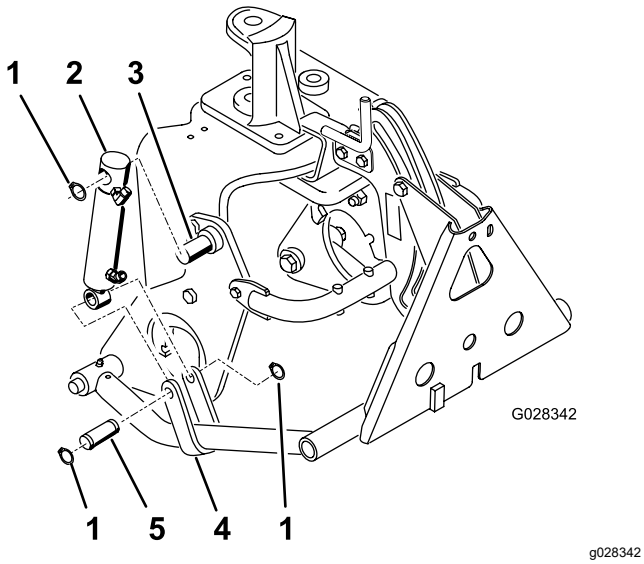

Figura 19

1. Inel de fixare
2. Cilindru hidraulic
3. Știft (pe placa de plug)
4. Bridă braț de fixare
5. Ştift

4. Montați tija cilindrului pe bridele brațului de fixare cu un știft și 2 inele de fixare (Figura 19).

9

Montarea furtunurilor hidraulice

Doar modelul 08705

Piese solicitate pentru această procedură:

1	Ansamblu tub
1	Furtun hidraulic (nr. piesă 108-8449)
1	Furtun hidraulic (nr. piesă 108-8453)
1	Furtun hidraulic (nr. piesă 108-8454)
1	Suport furtun sârmă
2	Șurub cu autofiletare (5/16 × ¾")
3	Colier de cablu din plastic
1	Inel de etanșare (ORFS-6)
1	Inel de etanşare (ORFS-8)

Procedură

1. Conectați ansamblul tubului (nr. piesă 108-8447) la fitingul de 90° din partea stângă a noii supape și la fitingul liber de la supapa de ridicare existentă (Figura 20).

   Important: **Înlocuiți inelul de etanșare dintre ansamblul tubului și supapa existentă cu un inel de etanșare nou (ORFS-6).**

2. Conectați capătul fitingului de 45° al furtunului hidraulic (nr. piesă 108-8449) la fitingul de 90° din partea dreaptă a supapei și capătul drept al furtunului la fitingul liber al răcitorului de ulei (Figura 20). Consultați Figura 21 și Figura 22 pentru amplasarea furtunului.

   Important: **Înlocuiți inelul de etanșare dintre fitingul drept și fitingul liber al răcitorului de ulei cu un inel de etanșare nou (ORFS-8).**

3. Montați suportul de furtun sârmă la tubul cadrului stânga cu 2 șuruburi cu autofiletare (5/16 × ¾"); consultați Figura 20.

4. Conectați capătul scurt al fitingului 90° al furtunului hidraulic (nr. piesă 108-8453) la fitingul drept superior din partea din spate a supapei. Amplasați furtunul în suportul de furtun sârmă și conectați capătul drept al furtunului la fitingul superior al cilindrului hidraulic (Figura 20). Consultați Figura 21 și Figura 22 pentru amplasarea furtunului.
5. Conectați capătul lung al fitingului de 90° al furtunului hidraulic (nr. piesă 108-8454) la fitingul drept inferior din partea din spate a supapei. Amplasați furtunul în suportul de furtun sârmă și conectați capătul drept al furtunului la fitingul inferior al cilindrului hidraulic (Figura 20). Consultați Figura 21 și Figura 22 pentru amplasarea furtunului.

Important: **Asigurați-vă că furtunurile sunt amplasate departe de orice componente ascuțite, fierbinți sau în mișcare.**

6. Strângeți toate elementele de fixare și fitingurile.
7. Folosind coliere de cablu, fixați furtunurile la mașină în locațiile indicate în Figura 21 și Figura 22.

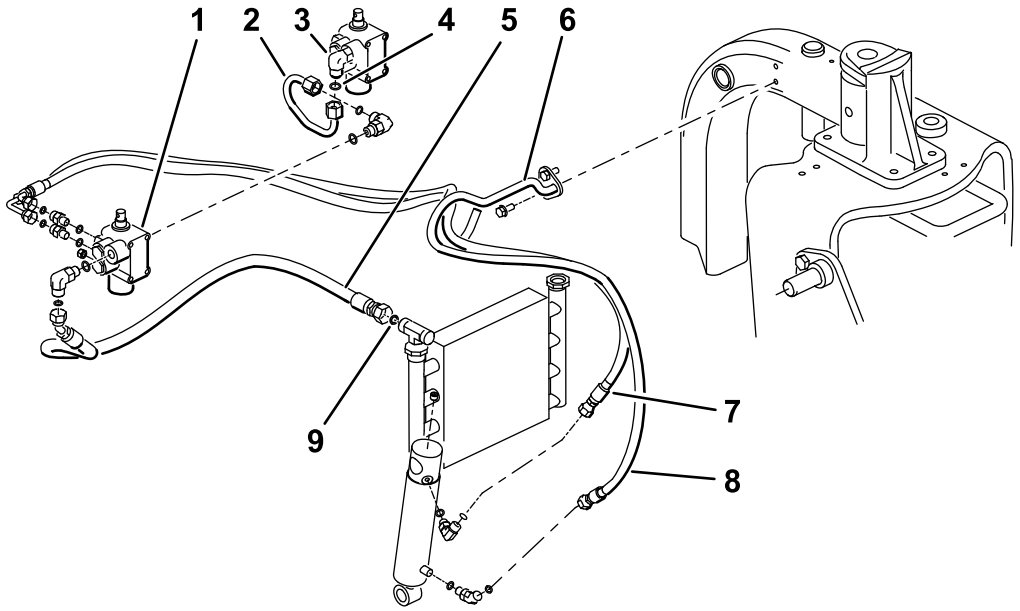

g527878

Figura 20

Model 08705

1. Supapă nouă
2. Ansamblu tub (nr. piesă 108-8447)
3. Supapă existentă
4. Inel de etanșare (ORFS-6)
5. Furtun hidraulic (nr. piesă 108-8449)
6. Suport furtun sârmă
7. Furtun hidraulic (nr. piesă 108-8453)
8. Furtun hidraulic (nr. piesă 108-8454)
9. Inel de etanșare (ORFS-8)

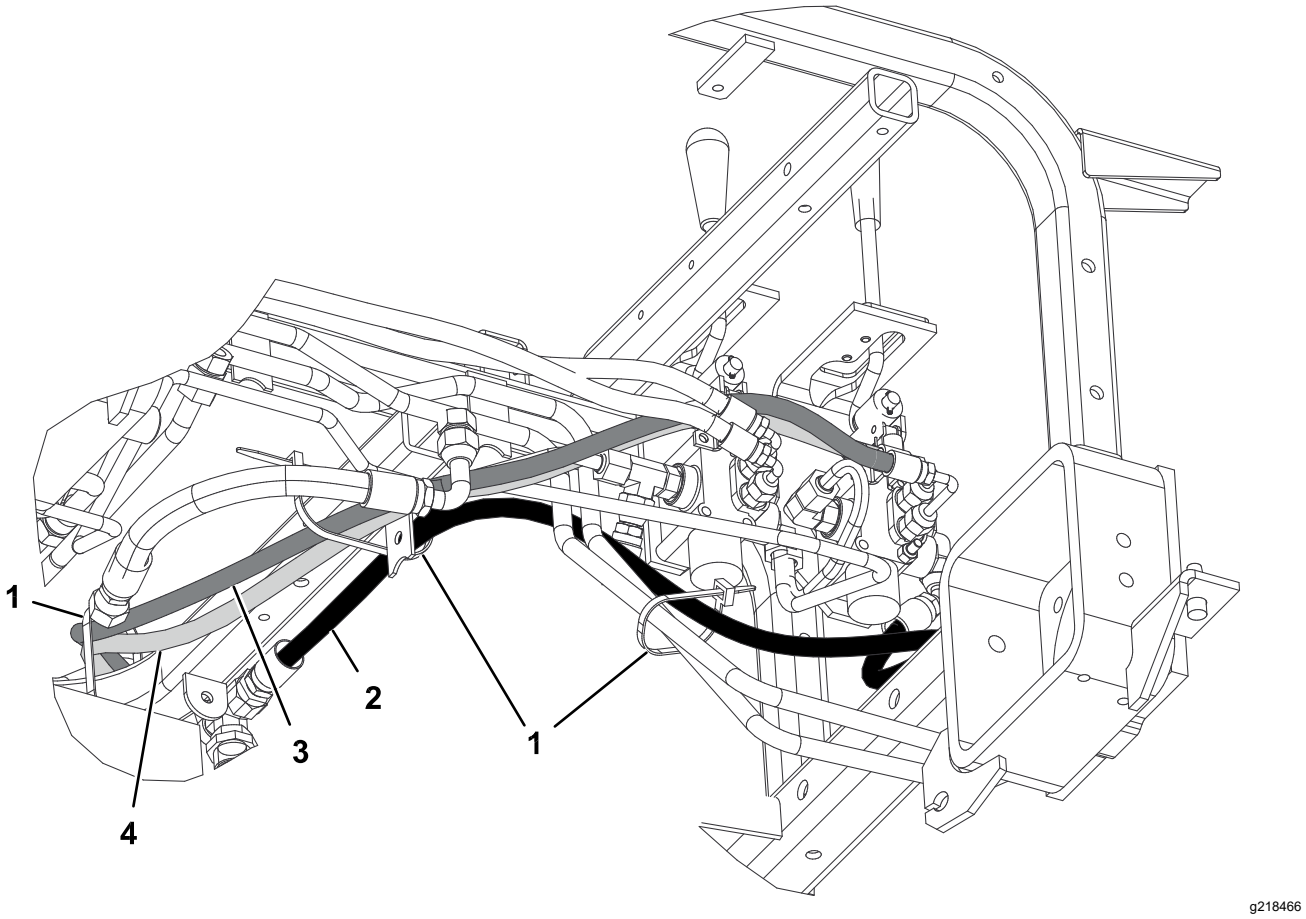

Figura 21
Model 08705

1. Colier de cablu
2. Furtun hidraulic (nr. piesă 108-8449)
3. Furtun hidraulic (nr. piesă 108-8453)
4. Furtun hidraulic (nr. piesă 108-8454)

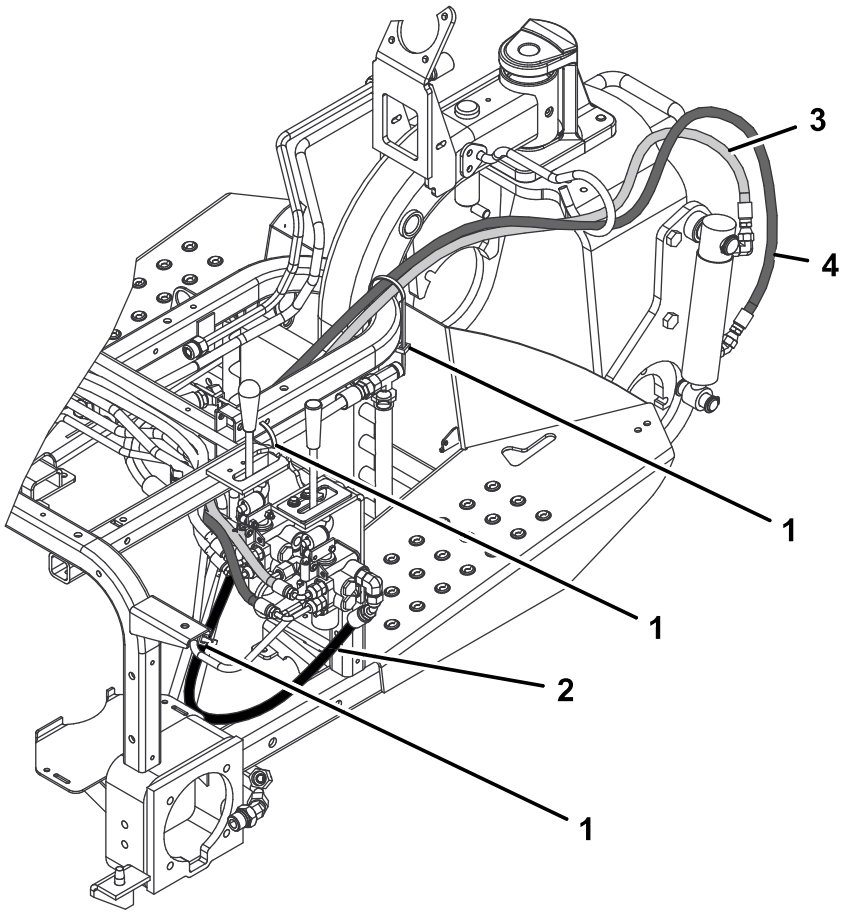

g218467

Figura 22
Model 08705

1. Colier de cablu
2. Furtun hidraulic (nr. piesă 108-8449)
3. Furtun hidraulic (nr. piesă 108-8453)
4. Furtun hidraulic (nr. piesă 108-8454)

10

Montarea furtunurilor hidraulice

Doar modelul 08745

Piese solicitate pentru această procedură:

1	Ansamblu tub
1	Furtun hidraulic (nr. piesă 108-8449)
1	Furtun hidraulic (nr. piesă 108-8453)
1	Furtun hidraulic (nr. piesă 108-8454)
1	Suport furtun sârmă
2	Șurub cu autofiletare (5/16 × ¾")
3	Colier de cablu din plastic
1	Inel de etanșare (ORFS-6)
1	Inel de etanşare (ORFS-8)

Procedură

1. Conectați ansamblul tubului (nr. piesă 108-8447) la fitingul de 90° de pe partea stângă a noii supape și la fitingul de 90° nou instalat pe supapa de ridicare existentă (Figura 23).

   Important: **Înlocuiți inelul de etanșare dintre ansamblul tubului și supapa existentă cu un inel de etanșare nou (ORFS-6).**

2. Conectați fitingul în T cu capătul de 45° al furtunului hidraulic (nr. piesă 108-8449) la partea deschisă a fitingului în T din partea dreaptă a supapei și capătul drept al furtunului la fitingul liber al răcitorului de ulei (Figura 23). Consultați Figura 24 și Figura 25 pentru amplasarea furtunului.

   Important: **Înlocuiți inelul de etanșare dintre fitingul drept și fitingul liber al răcitorului de ulei cu un inel de etanșare nou (ORFS-8).**

3. Montați suportul de furtun sârmă la tubul cadrului stânga cu 2 șuruburi cu autofiletare (5/16 × ¾"); consultați Figura 23.

4. Conectați capătul scurt al fitingului 90° al furtunului hidraulic (nr. piesă 108-8453) la fitingul drept superior din partea din spate a supapei. Amplasați furtunul în suportul de furtun sârmă și conectați capătul drept al furtunului la fitingul superior al cilindrului hidraulic (Figura 23). Consultați Figura 24 și Figura 25 pentru amplasarea furtunului.

5. Conectați capătul lung al fitingului de 90° al furtunului hidraulic (nr. piesă 108-8454) la fitingul drept inferior din partea din spate a supapei. Amplasați furtunul în suportul de furtun sârmă și conectați capătul drept al furtunului la fitingul inferior al cilindrului hidraulic (Figura 23). Consultați Figura 24 și Figura 25 pentru amplasarea furtunului.

6. Conectați furtunul hidraulic (nr. piesă 144-1367) la partea superioară a fitingului în T nou instalat (nr. piesă 340-94) în partea dreaptă a noii supape de ridicare.

   Important: **Înlocuiți inelul de etanșare dintre ansamblul tubului și supapa existentă cu un inel de etanșare nou (ORFS-6).**

   Important: **Asigurați-vă că toate inelele de etanșare de la nivelul fitingului în T sunt înlocuite cu inele de etanșare noi așa cum se arată în 3 Pregătire pentru montarea componentelor hidraulice (Pagină 4).**

   Important: **Asigurați-vă că furtunurile sunt amplasate departe de orice componente ascuțite, fierbinți sau în mișcare.**

7. Strângeți toate elementele de fixare și fitingurile.

8. Folosind coliere de cablu, fixați furtunurile la mașină în locațiile indicate în Figura 24 și Figura 25.

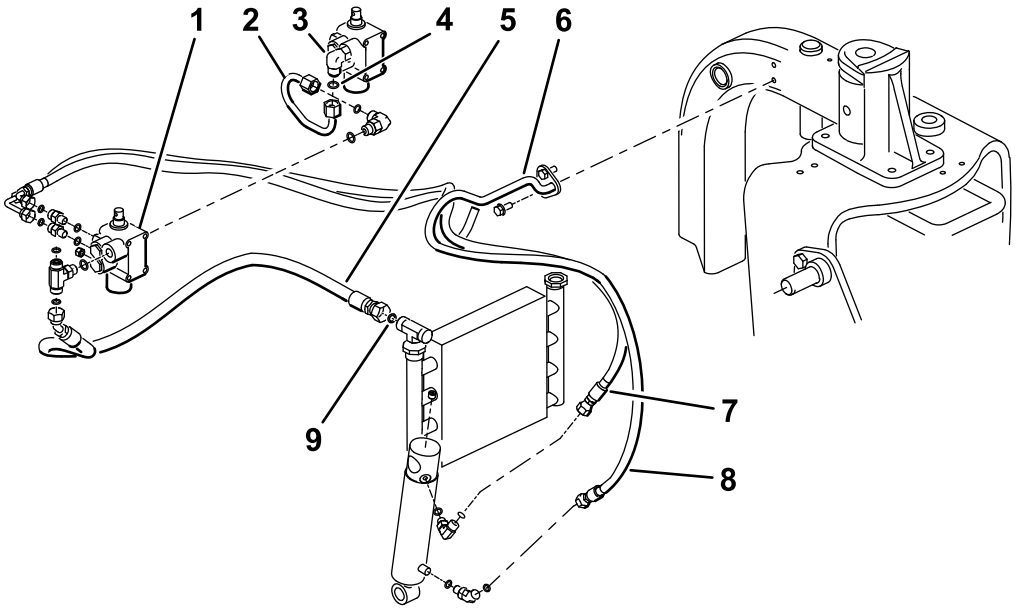

g527910

Figura 23
Model 08745

1. Supapă nouă
2. Ansamblu tub (nr. piesă 108-8447)
3. Supapă existentă
4. Inel de etanșare (ORFS-6)
5. Furtun hidraulic (nr. piesă 108-8449)
6. Suport furtun sârmă
7. Furtun hidraulic (nr. piesă 108-8453)
8. Furtun hidraulic (nr. piesă 108-8454)
9. Inel de etanșare (ORFS-8)

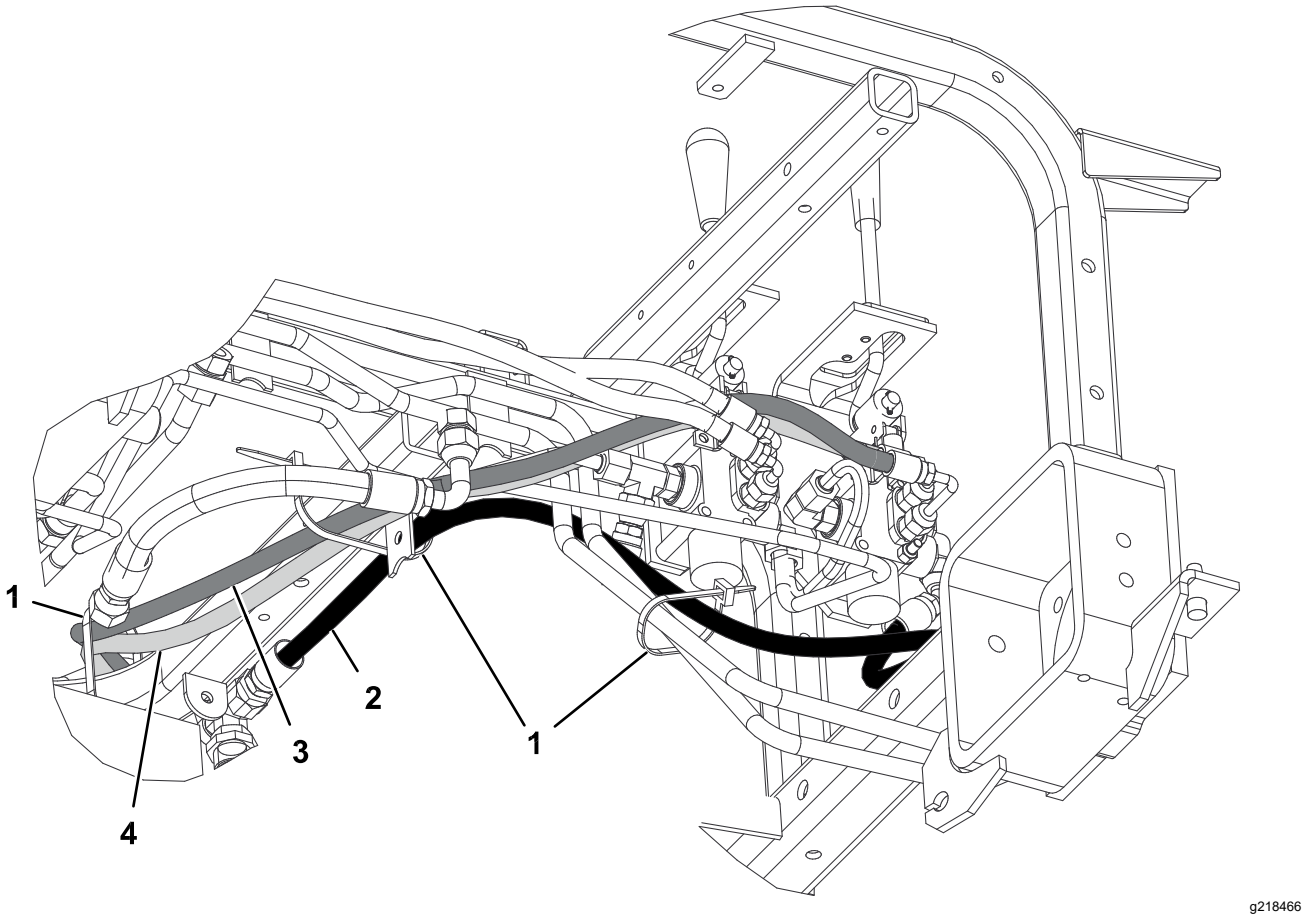

Figura 24
Model 08745

1. Colier de cablu
2. Furtun hidraulic (nr. piesă 108-8449)
3. Furtun hidraulic (nr. piesă 108-8453)
4. Furtun hidraulic (nr. piesă 108-8454)

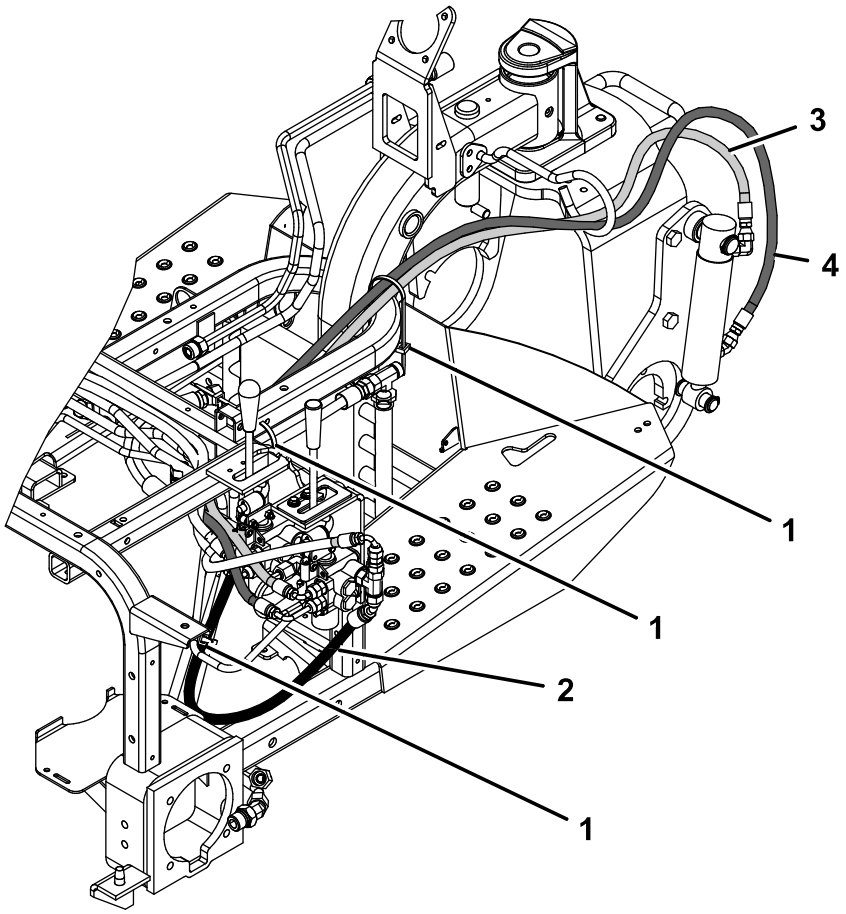

g362591

Figura 25
Model 08745

1. Colier de cablu
2. Furtun hidraulic (nr. piesă 108-8449)
3. Furtun hidraulic (nr. piesă 108-8453)
4. Furtun hidraulic (nr. piesă 108-8454)

11

Montarea panoului de comandă și a plăcii de ghidare a manetei

Piese solicitate pentru această procedură:

1	Placă de ghidare a manetei
2	Şurub cu guler
2	Șaibă
1	Autocolant panou de comandă
1	Panou de comandă
1	Buton
3	Colier de cablu din plastic

Procedură

1. Introduceți placa de ghidare a manetei peste maneta liftului și fixați-o ușor pe cadru cu 2 șuruburi cu guler și șaibe (Figura 26).

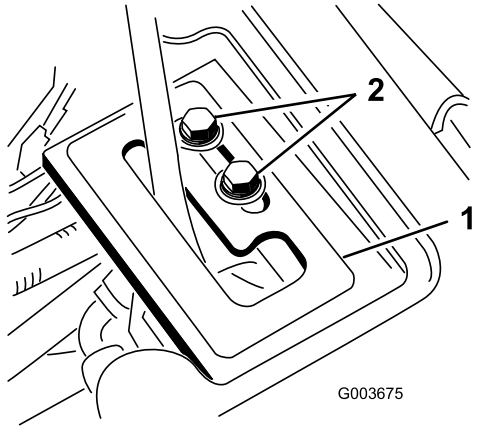

g003675

Figura 26

1. Placă de ghidare a manetei
2. Şuruburi cu guler

2. Verificați nivelul uleiului hidraulic și completați-l dacă este necesar.

⚠ ATENŢIE

Uleiul hidraulic scurs sub presiune poate pătrunde în piele și cauza răniri.

- **În cazul în care uleiul hidraulic este injectat în piele trebuie să fie îndepărtat chirurgical în interval de câteva ore, de un medic specializat în acest tip de accidente. În caz contrar, se poate ajunge la cangrenă.**
- **Țineți mâinile și corpul la distanță de infiltrații sau duze care pulverizează ulei hidraulic sub presiune.**
- **Utilizați carton sau hârtie pentru a detecta scurgerile de ulei hidraulic.**
- **Depresurizați în siguranță sistemul hidraulic înainte de orice intervenție asupra acestuia.**
- **Asigurați-vă că toate furtunurile și conductele cu ulei hidraulic sunt în stare bună și toate racordurile și fitingurile hidraulice sunt etanșe înainte de a presuriza sistemul hidraulic.**

3. Porniți motorul unității de tracțiune și verificați conexiunile.
4. Montați suportul de roată, carcasa centrală și consola.

   Notă: Nu montați panoul de comandă în acest moment. Asigurați-vă că carcasele nu interferează cu furtunurile. Amplasați furtunurile după cum este necesar. Efectuați în sens invers procedura de montare a carcasei utilizată în pasul 1.
5. Montați anvelopa spate și îndepărtați blocurile de sub partea din spate a mașinii.
6. Strângeţi prezoanele la un cuplu de 61 - 75 Nm.
7. Cu motorul pornit și maneta liftului în poziția **Flotantă**, glisați placa de ghidare a manetei până când cilindrul de ridicare poate fi extins și retras manual (Figura 26).

⚠ ATENŢIE

Motorul trebuie să fie în funcțiune pentru a fi efectuată reglarea finală a plăcii de blocare a manetei liftului. Contactul cu componentele mobile sau cu suprafețele fierbinți poate provoca vătămări corporale.

Țineți mâinile, picioarele, fața, și alte părți ale corpului departe de componentele rotative, toba de eșapament și de alte suprafețe fierbinți.

8. Strângeți ambele șuruburi de montare a plăcii de ghidare a manetei liftului pentru a asigura reglarea (Figura 26).
9. Demontați contorul orar de la vechiul panou de comandă și montați-l pe noul panou de comandă.
10. Montați noul panou de comandă și conectați cablul la contorul orar.
11. Fixați panoul de comandă cu elementele de fixare îndepărtate anterior (Figura 27).

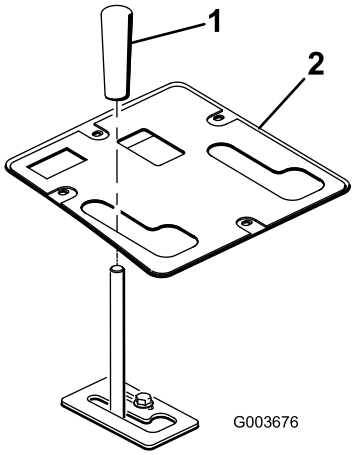

g003676

Figura 27

1. Buton
2. Panou de comandă

12. Montați butonul la maneta liftului (Figura 27).
13. Lubrifiați cadrul cu ridicare frontală; consultați Lubrifierea cadrului cu ridicare frontală (Pagină 21).
14. Verificați nivelul uleiului hidraulic și completați-l dacă este necesar.

12

Citirea/păstrarea documentației

Piese solicitate pentru această procedură:

1	*Manualul operatorului*

Procedură

1. Citiți documentația.
2. Păstrați documentația într-un loc sigur.

Operare

Specificaţii

Greutate netă	38,5 kg

Dispozitive de atașare/Accesorii

Pentru extinderea și îmbunătățirea performanțelor mașinii este disponibilă o gamă de dispozitive de atașare și accesorii aprobate de Toro. Pentru lista dispozitivelor de atașare și a accesoriilor aprobate, contactați un centru de service sau un distribuitor autorizat sau accesați www.Toro.com.

Indicaţii de exploatare

- Cadrul cu ridicare frontală este proiectat să fie compatibil doar cu anumite dispozitive de atașare. Nu încercați să montați un dispozitiv de atașare spate pe cadrul cu ridicare frontală, deoarece poate fi deteriorată mașina.
- Pentru a coborî cadrul cu ridicare frontală, împingeți maneta liftului spre față.
- Pentru a asigura poziția flotantă a cadrului cu ridicare frontală, împingeți maneta liftului spre față și în partea limitatorului.
- Pentru a ridica cadrul cu ridicare frontală, trageți spre spate maneta liftului.
- Familiarizați-vă cu utilizarea în siguranță a echipamentului, cu comenzile de operare și indicatoarele de siguranță.
- Ţineţi mâinile și picioarele la distanţă de componentele mobile şi suprafețele fierbinți.

Întreţinere

Notă: Pentru a obține o schemă electrică sau o schemă hidraulică pentru mașina dumneavoastră, vizitați www.Toro.com.

Lubrifierea cadrului cu ridicare frontală

Cadrul cu ridicare frontală are 5 fitinguri de lubrifiere (Figura 28) care trebuie lubrifiate în mod regulat cu lubrifiant cu litiu nr. 2. Dacă mașina funcționează în condiții normale, lubrifiați toți rulmenții și bucșele după fiecare 100 de ore de funcționare. Lubrifiați rulmenții și bucșele imediat **după fiecare** spălare, indiferent de intervalul specificat.

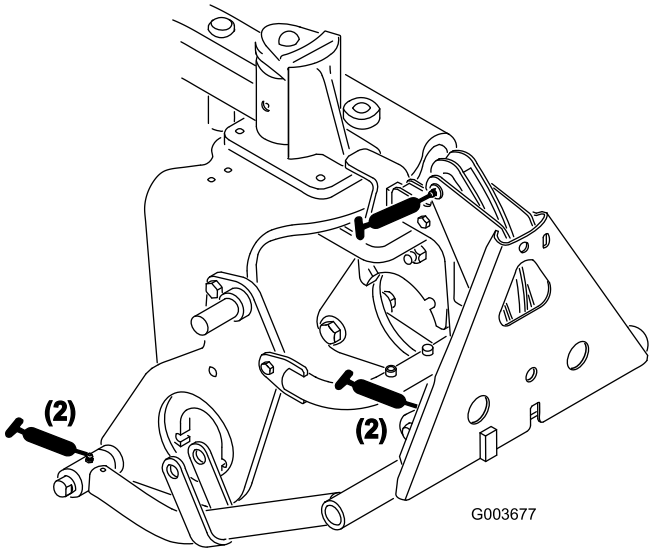

Figura 28

Declaraţie de încorporare

The Toro Company, 8111 Lyndale Ave. South, Bloomington, MN, SUA declară că următoarea (următoarele) unitate (unități) este/sunt în conformitate cu directivele enumerate atunci când sunt instalate conform instrucțiunilor care însoțesc anumite modele Toro, conform mențiunilor din Declarațiile de conformitate relevante.

Nr. model	Nr. serie	Descrierea produselor	Detaliere în factură	Descriere generală	Directivă
08712	417200000 şi Sus	Cadru cu ridicare frontală	FRONT LIFT FRAME KIT	Ansamblu cadru cu ridicare frontală	2006/42/CE

Documentaţia tehnică relevantă a fost compilată conform cerinţelor din Partea B a Anexei VII din 2006/42/CE.

Ne obligăm să transmitem, ca răspuns la solicitarea autorităţilor naţionale, informaţii relevante privind acest utilaj parţial complet. Metoda de transmitere va fi electronică.

Acest utilaj nu va fi pus în funcţiune până când nu va fi încorporat în modelele Toro aprobate, conform indicaţiei din Declaraţia de Conformitate asociată şi în conformitate cu toate instrucţiunile prin care poate fi declarat a fi în conformitate cu toate Directivele relevante.

Certificat:



Tom Langworthy
Director inginerie
8111 Lyndale Ave. South
Bloomington, MN 55420, USA
Decembrie 19, 2024

Reprezentant autorizat:

Marcel Dutrieux
Manager European Product Integrity
Toro Europe NV
Nijverheidsstraat 5
2260 Oevel
Belgium

UK Declaration of Incorporation

The Toro Company, 8111 Lyndale Ave. South, Bloomington, MN, SUA declară că următoarea (următoarele) unitate (unități) este/sunt în conformitate cu directivele enumerate atunci când sunt instalate conform instrucțiunilor care însoțesc anumite modele Toro, conform mențiunilor din Declarațiile de conformitate relevante.

Nr. model	Nr. serie	Descrierea produselor	Detaliere în factură	Descriere generală	Directivă
08712	417200000 şi Sus	Cadru cu ridicare frontală	FRONT LIFT FRAME KIT	Ansamblu cadru cu ridicare frontală	I.S. 2008 nr. 1597

Documentația tehnică relevantă a fost întocmită conform anexei 10 din S.I. 2008 Nr. 1597.

Ne obligăm să transmitem, ca răspuns la solicitarea autorităţilor naţionale, informaţii relevante privind acest utilaj parţial complet. Metoda de transmitere va fi electronică.

Acest utilaj nu va fi pus în funcţiune până când nu va fi încorporat în modelele Toro aprobate, conform indicaţiei din Declaraţia de Conformitate asociată şi în conformitate cu toate instrucţiunile prin care poate fi declarat a fi în conformitate cu toate Directivele relevante.

This declaration has been issued under the sole responsibility of the manufacturer.
The object of the declaration is in conformity with relevant UK legislation.

Reprezentant autorizat:

Marcel Dutrieux
Manager European Product Integrity
Toro U.K. Limited
Spellbrook Lane West
Bishop's Stortford
CM23 4BU
United Kingdom



Tom Langworthy
Director inginerie
8111 Lyndale Ave. South
Bloomington, MN 55420, USA
Decembrie 19, 2024



Count on it.