Form No. 3482-790 Rev A

Sprednji dvižni okvir

Vlečna enota Sand Pro®/Infield Pro® 5040

Model št.: 08712—Serijska št.: 417200000 in gor

Navodila za uporabo

Ta izdelek je skladen z vsemi ustreznimi evropskimi direktivami. Za podrobnosti glejte Izjavo o vgradnji na zadnji strani te publikacije.

Opomba: Ugotovite, katera stran je leva in katera desna, gledano s položaja za upravljanje stroja.

Nastavitve

Prosti deli

V spodnji karti potrdite vse dele kateri so bili poslani.

Postopek	Opis	Količina	Uporaba
1	Ni zahtevanih delov	–	Priprava stroja.
2	Ni zahtevanih delov	–	Odstranite okrove.
3	Pokrovček priključka Tesnilni obroč(ORFS-6) Tesnilni obroč (ORB-6)	1 2 1	Pripravite se na vgradnjo hidravličnih komponent.
4	Ravni hidravlični priključek s tesnilnim obročem 90-stopinjski hidravlični priključek s tesnilnim obročem Ventil za dvig Plošča za ventil Vijak (¼" x 3") Varovalna matica (¼") Vijak (#10 x 1¼") Varovalna matica (#10) Ročica za dvig	2 2 1 1 3 3 2 2 1	Namestite ventil za dvig (model 08705).
5	Ravni hidravlični priključek s tesnilnim obročem 90-stopinjski hidravlični priključek s tesnilnim obročem Ventil za dvig Plošča za ventil Vijak (¼" x 3") Varovalna matica (¼") Vijak (#10 x 1¼") Varovalna matica (#10) Ročica za dvig	2 2 1 1 3 3 2 2 1	Namestite ventil za dvig (model 08745).

© 2025—The Toro® Company
8111 Lyndale Avenue South
Bloomington, MN 55420

Registrirano pri www.Toro.com.

Prevod originala (SL)
Natisnjeno v ZDA
Vse pravice pridržane
3482-790

Postopek	Opis	Količina	Uporaba
6	Desna plošča za plug Leva plošča za plug Vijak (½" x 2") Varovalna matica (½") Nosilec priključnega okvirja Vijak (½" x 1¾")	1 1 4 4 1 2	Namestite plošči za plug.
7	Priključni okvir Vijak (⅜" x 2") Matica (⅜") Vijak s prirobkom (⅜" x 1½") Varovalna matica (⅜") Valjasti zatič Šablona za adapter Cev potisnih ročic Sklop zatiča Samorezni vijak Vijak (⅝" x 1½") Podložka (zunanji premer 4,27 cm x notranji premer 1,65 cm) Cev Varovalni sornik Razcepka	1 2 2 2 2 2 1 1 2 2 2 2 1 1 1	Namestite potisni ročici in priključni okvir.
8	45-stopinjski hidravlični priključek s tesnilnim obročem Hidravlični valj 90-stopinjski hidravlični priključek s tesnilnim obročem Majhna objemka Zatič Velika objemka	1 1 1 1 1 2	Namestite hidravlični valj.
9	Sklop cevi Hidravlična cev (št. dela 108-8449) Hidravlična cev (št. dela 108-8453) Hidravlična cev (št. dela 108-8454) Žični nosilec za cev Samorezni vijak (5/16" x ¾") Plastična vezica Tesnilni obroč (ORFS-6) Tesnilni obroč(ORFS-8)	1 1 1 1 1 2 3 1 1	Namestite hidravlične cevi (model 08705).
10	Sklop cevi Hidravlična cev (št. dela 108-8449) Hidravlična cev (št. dela 108-8453) Hidravlična cev (št. dela 108-8454) Žični nosilec za cev Samorezni vijak (5/16" x ¾") Plastična vezica Tesnilni obroč (ORFS-6) Tesnilni obroč(ORFS-8)	1 1 1 1 1 2 3 1 1	Namestite hidravlične cevi (model 08745).

Postopek	Opis	Količina	Uporaba
11	Vodilna plošča ročice Vijak z glavo s prirobkom Podložka Nalepka za nadzorno ploščo Nadzorna plošča Glava ročice Plastična vezica	1 2 2 1 1 1 3	Namestite nadzorno ploščo in vodilno ploščo ročice.
12	Uporabniški priročnik	1	Preberite dokumentacijo in jo shranite na varno mesto.

1

Priprava stroja

Ni zahtevanih delov

Postopek

1. Parkirajte stroj na ravni površini.
2. Znižajte priključek.
3. Vklopite parkirno zavoro.
4. Ugasnite motor in odstranite ključ.

2

Odstranitev okrovov

Ni zahtevanih delov

Postopek

1. Dvignite zadnji del stroja in namestite dvigala pod nosilce motorja na zadnjih kolesih.
2. Odstranite zadnjo desno pnevmatiko.
3. Odstranite 4 podložke in vijake, s katerimi je nadzorna plošča pritrjena na konzolo (Diagram 1).
4. Odklopite kabel iz števca delovnih ur.
5. Odstranite nadzorno ploščo (Diagram 1).
6. Odstranite 3 vijake, s katerimi je konzola pritrjena na ogrodje (Diagram 1). Konzolo odstranite tako, da nežno dvignete njen spodnji rob okoli nosilnega ogrodja in jo potisnete navzgor čez ročaj zavore.

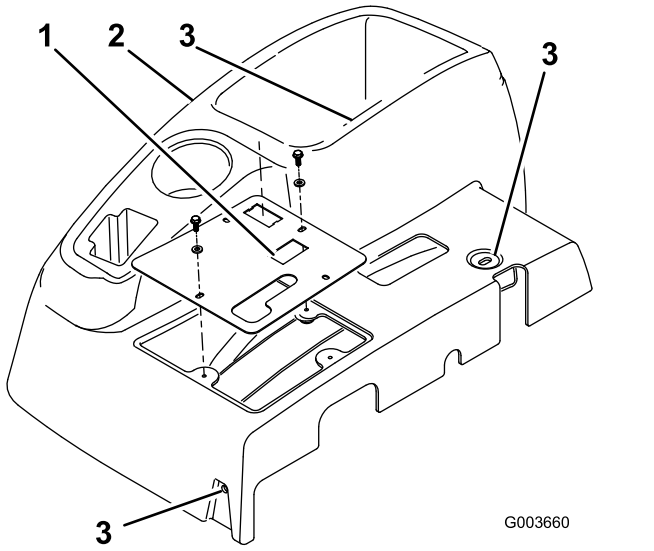

Diagram 1

1. Nadzorna plošča
2. Konzola
3. Položaji pritrdilnih vijakov konzole

7. Odvijte 4 vijake, s katerimi je desni okrov kolesa pritrjen na ogrodje, in snemite okrov (Diagram 2).

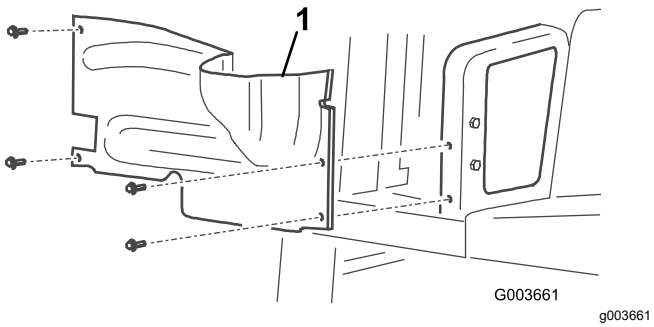

Diagram 2

1. Okrov desnega kolesa

8. Odklopite in odstranite srednji okrov z ogrodja (Diagram 3).

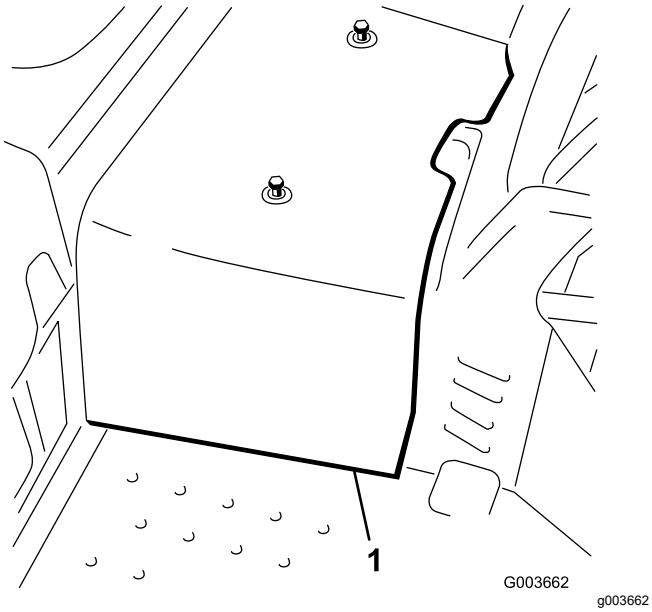

Diagram 3

1. Sredinski okrov

3

Priprava na vgradnjo hidravličnih komponent

Deli potrebni za ta postopek:

1	Pokrovček priključka
2	Tesnilni obroč(ORFS-6)
1	Tesnilni obroč (ORB-6)

Postopek

1. Poiščite hidravlično cev, ki poteka od hladilnika motornega olja do obstoječega ventila za dvig (Diagram 4).
2. Odstranite pritrdilne elemente in cevno objemko, s katerimi so hidravlične cevi pritrjene na ogrodje.
3. Odklopite in odstranite hidravlično cev iz hladilnika motornega olja in ventila za dvig (Diagram 4 in Diagram 6).

   Opomba: To hidravlično cev lahko zavržete.

   Opomba: Da bi zmanjšali izgubo olja pri odstranjevanju hidravlične cevi, pripravite nadomestno cev ali pa priključek na hladilniku zaprite z enim od zaščitnih pokrovčkov za prevoz, ki ste jih odstranili s sklopa cevi, št. dela 108-8447 (Diagram 20).

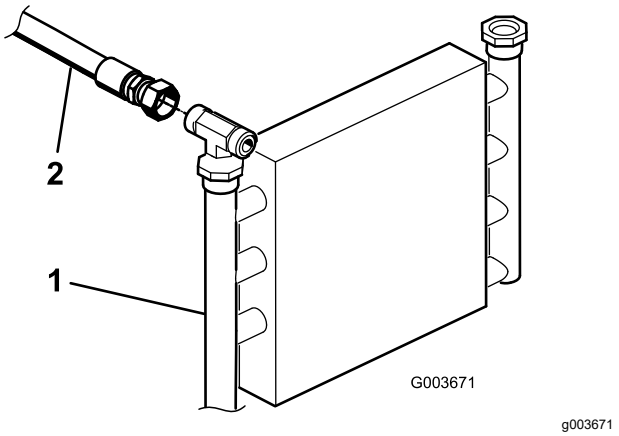

Diagram 4

1. Hladilnik motornega olja
2. Hidravlična cev

4. Preostalo hidravlično cev pritrdite na ogrodje z objemko in pritrdilnimi elementi, ki ste jih prej odstranili.

5. Če ta komplet vgrajujete v stroj model 08745, ravnajte na naslednji način:
   A. Odstranite 3 vijake in matice, s katerimi je obstoječi ventil za dvig pritrjen na ogrodje, in ga ločite od ogrodja, da boste lahko odstranili T-element (340-94), kot prikazuje Diagram 5.
   B. Odklopite hidravlično cev (108-8415) iz 90-stopinjskega pritrdilnega elementa (340-77) na levi strani obstoječega ventila za dvig.
   C. Odklopite hidravlično cev (144-1367) s T-elementa (340-94), kot prikazuje Diagram 6.
   D. Zrahljajte T-element (340-94) na desni strani obstoječega ventila za dvig.
   E. Odstranite T-element (340-94) z obstoječega ventila in ga shranite za poznejšo namestitev.

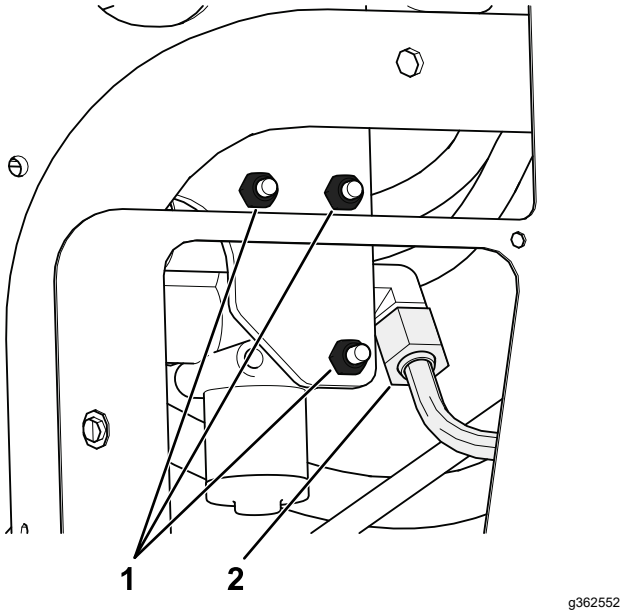

Diagram 5

1. Odstranite te vijake in matice.
2. Odklopite to hidravlično cev (108-8415) z 90-stopinjskega pritrdilnega elementa.

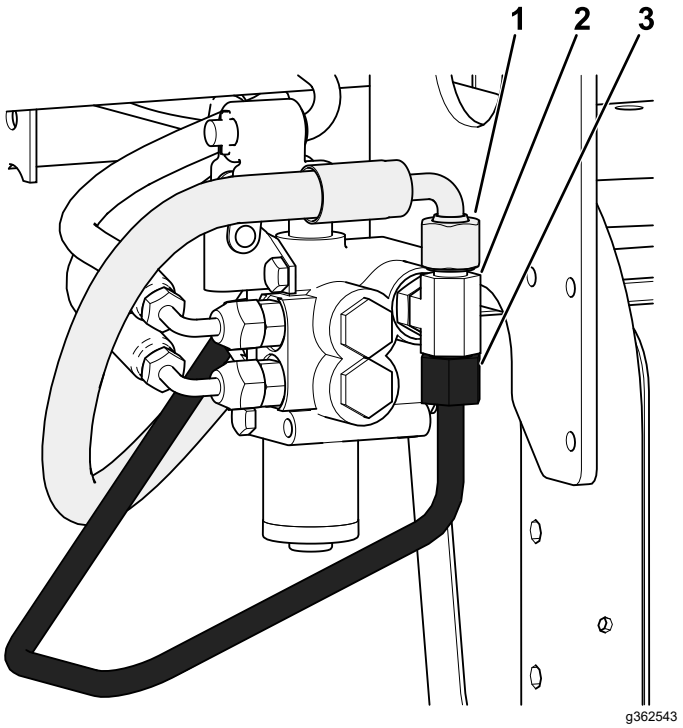

Diagram 6

1. Odklopite to hidravlično cev (144-1367) s T-elementa.
2. Odklopite ta T-element (340-94) z obstoječega ventila.
3. Odklopite in zavrzite to hidravlično cev, ki je priključena na T-element.

   F. Tesnilne obroče na T-elementu zamenjajte z novimi, kot prikazuje Diagram 7.

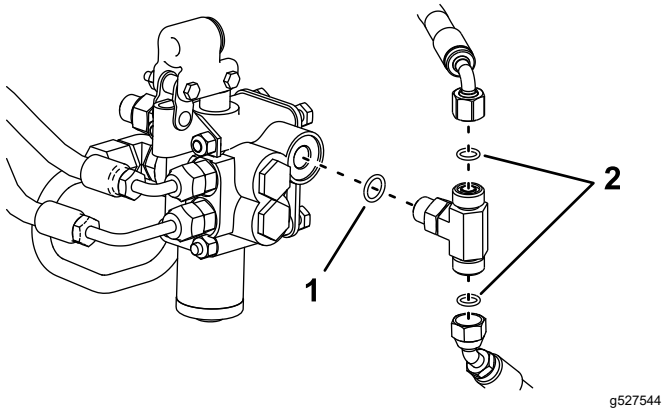

Diagram 7

1. Tesnilni obroč (ORB-6)
2. Tesnilni obroč (ORFS-6)

4

Namestitev ventila za dvig

Samo model 08705

Deli potrebni za ta postopek:

2	Ravni hidravlični priključek s tesnilnim obročem
2	90-stopinjski hidravlični priključek s tesnilnim obročem
1	Ventil za dvig
1	Plošča za ventil
3	Vijak (¼" x 3")
3	Varovalna matica (¼")
2	Vijak (#10 x 1¼")
2	Varovalna matica (#10)
1	Ročica za dvig

Postopek

1. V nov ventil za dvig vstavite tako 90-stopinjske pritrdilne elemente in dva ravna hidravlična priključka, kot prikazuje Diagram 8.

   Pomembno: **90-stopinjskih pritrdilnih elementov še ne zategujte. Pred vgradnjo se prepričajte, da so vsi tesnilni obroči namazani in pravilno nameščeni na priključkih.**

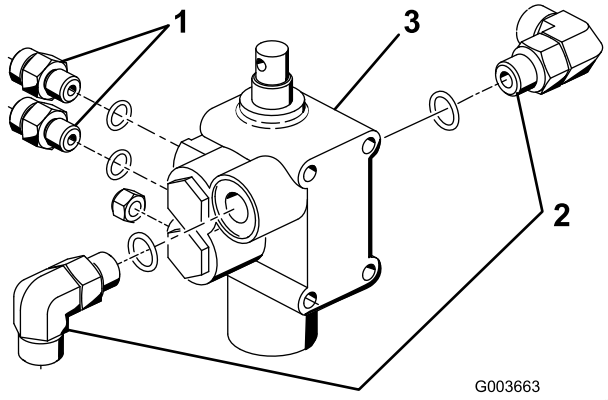

Diagram 8

1. Ravni priključek
2. 90-stopinjski pritrdilni element
3. Ventil za dvig

2. Sklop ventila, vrtljivi nosilec in ploščo za ventil pritrdite na okvir s tremi vijaki (¼" x 3") in tremi varovalnimi maticami (Diagram 9). Pri montaži namestite ploščo za ventil na sprednjo stran nosilca okvirja in privijte pritrdilne elemente z navorom od 10 do 12 N·m.

   Opomba: Namestitev ventila je zelo podobna namestitvi obstoječega ventila, ki je že vgrajen.

3. Sklop vrtljive ročice ohlapno pritrdite na tuljavo ventila in na izravnalni člen z dvema vijakoma (#10 x 1¼") in dvema varovalnima maticama (Diagram 9).

   Opomba: Pritrdilnih elementov še ne zategujte.

   Opomba: Namestite izravnalni člen v zadnjo luknjo vrtljivega nosilca.

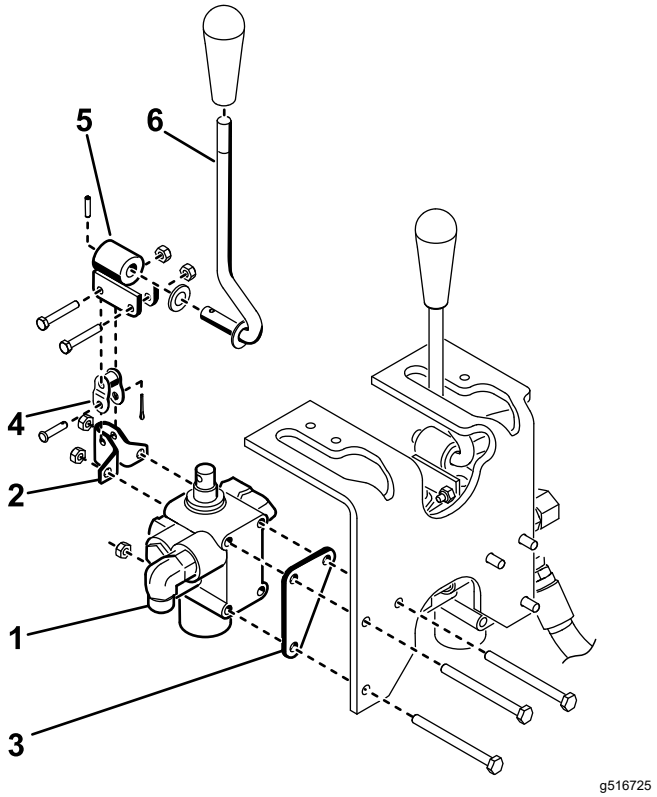

Diagram 9

1. Sklop ventila
2. Nosilec tečaja
3. Plošča za ventil
4. Izravnalni člen
5. Tečaj
6. Ročica

5

Namestitev ventila za dvig

Samo model 08745

Deli potrebni za ta postopek:

2	Ravni hidravlični priključek s tesnilnim obročem
2	90-stopinjski hidravlični priključek s tesnilnim obročem
1	Ventil za dvig
1	Plošča za ventil
3	Vijak (¼" x 3")
3	Varovalna matica (¼")
2	Vijak (#10 x 1¼")
2	Varovalna matica (#10)
1	Ročica za dvig

Postopek

1. V obstoječi ventil za dvig, s katerega je bil odstranjen T-element, vstavite 90-stopinjski pritrdilni element.

   Pomembno: **Zaenkrat privijte le ravne priključke. Pred vgradnjo se prepričajte, da so vsi tesnilni obroči namazani in pravilno nameščeni na priključkih.**

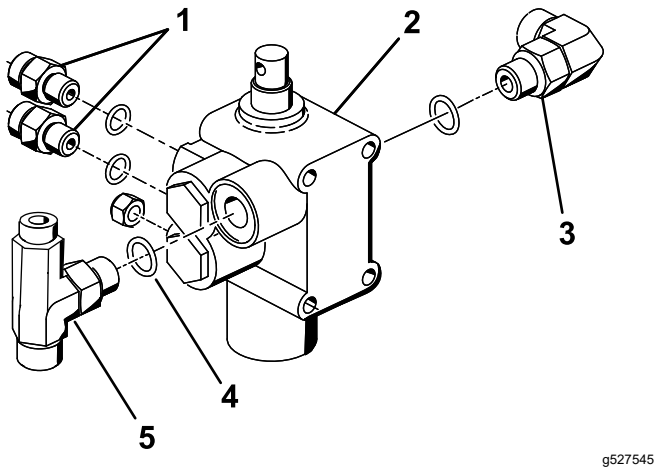

Diagram 10

1. Ravni priključek
2. Ventil za dvig
3. 90-stopinjski pritrdilni element
4. Nov tesnilni obroč (ORB-6)
5. Pritrdilni T-element

2. S prej odstranjenimi deli namestite obstoječi ventil za dvig in pritrdilne elemente privijte z zateznim momentom od 10 do 12 N·m.
3. V nov ventil za dvig privijte 90-stopinjski pritrdilni element, dva ravna hidravlična priključka ter T-element, ki ste ga odstranili z obstoječega ventila v razdelku 3 Priprava na vgradnjo hidravličnih komponent (stran 5), kot prikazuje Diagram 10.

   Pomembno: **Poskrbite, da se vsi tesnilni obroči na T-elementu zamenjajo z novimi, kot prikazuje 3 Priprava na vgradnjo hidravličnih komponent (stran 5).**
4. Sklop ventila, vrtljivi nosilec in ploščo za ventil pritrdite na okvir s tremi vijaki (¼" x 3") in tremi varovalnimi maticami (Diagram 11). Pri montaži namestite ploščo za ventil na sprednjo stran nosilca okvirja in privijte pritrdilne elemente z navorom od 10 do 12 N·m.

   Opomba: Namestitev ventila je zelo podobna namestitvi trenutno vgrajenega ventila.
5. Sklop vrtljive ročice ohlapno pritrdite na tuljavo ventila in na izravnalni člen z dvema vijakoma (#10 x 1¼") in dvema varovalnima maticama (Diagram 11).

   Opomba: Pritrdilnih elementov še ne zategujte.

   Opomba: Namestite izravnalni člen v zadnjo luknjo vrtljivega nosilca.

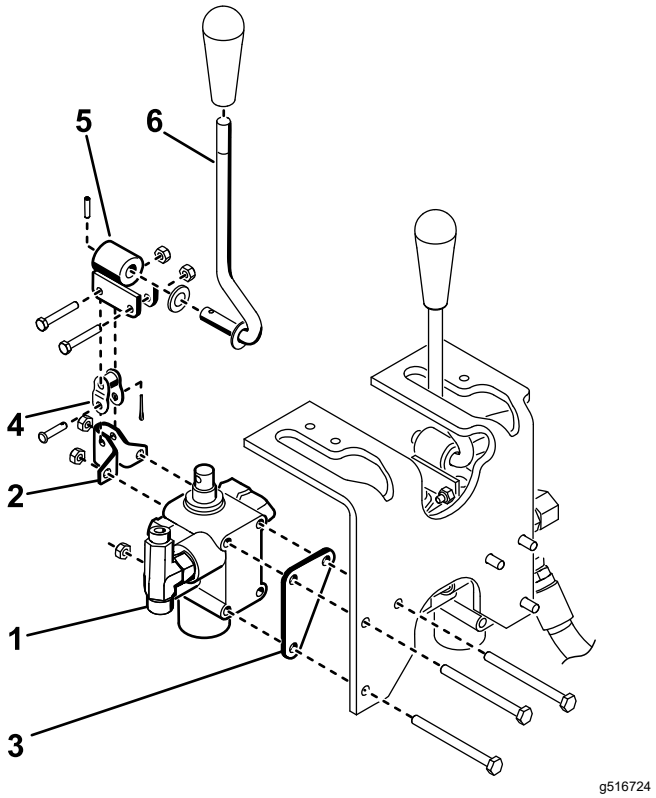

Diagram 11

1. Sklop ventila
2. Nosilec tečaja
3. Plošča za ventil
4. Izravnalni člen
5. Tečaj
6. Ročica

6

Namestitev plošč za plug

Deli potrebni za ta postopek:

1	Desna plošča za plug
1	Leva plošča za plug
4	Vijak (½" x 2")
4	Varovalna matica (½")
1	Nosilec priključnega okvirja
2	Vijak (½" x 1¾")

Postopek

1. Desno ploščo za plug ohlapno pritrdite na desno stran vilic samoslednega kolesa z dvema vijakoma (½" x 2") in varovalnimi maticami, kot je prikazano na sliki Diagram 12.

   Opomba: Pritrdilnih elementov še ne zategujte.

2. Postopek ponovite z levo ploščo za plug (Diagram 12).
3. Dvignite sprednji del stroja tako, da sprednje kolo ni več na tleh.
4. Odstranite in zavrzite dva vijaka, s katerima je sprednji del tečaja volana pritrjen na zgornji del vilic samoslednega kolesa (Diagram 12).
5. Z uporabo pritrdilnih lukenj na vilicah samoslednega kolesa in na tečaju volana pritrdite nosilec priključnega okvirja na spodnjo stran vilic samoslednega kolesa z dvema vijakoma (½" x 1¾"); glejte Diagram 12.

   Opomba: Da si zagotovite dovolj prostora bo morda treba delno spustiti zrak iz pnevmatike. Hidravlična cev motorja kolesa ne sme ležati na nosilcu priključnega okvirja.

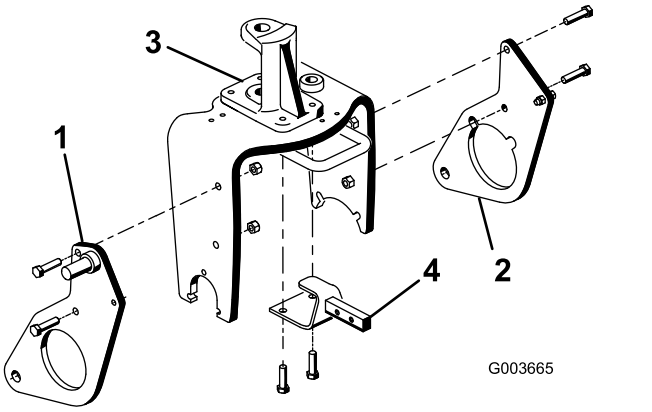

Diagram 12

1. Desna plošča za plug
2. Leva plošča za plug
3. Tečaj volana
4. Nosilec priključnega okvirja

7

Montaža potisnih ročic in priključnega okvirja

Deli potrebni za ta postopek:

1	Priključni okvir
2	Vijak (⅜" x 2")
2	Matica (⅜")
2	Vijak s prirobkom (⅜" x 1½")
2	Varovalna matica (⅜")
2	Valjasti zatič
1	Šablona za adapter
1	Cev potisnih ročic
2	Sklop zatiča
2	Samorezni vijak
2	Vijak (⅝" x 1½")
2	Podložka (zunanji premer 4,27 cm x notranji premer 1,65 cm)
1	Cev
1	Varovalni sornik
1	Razcepka

Postopek

1. Spustite stroj tako, da je sprednje kolo na tleh.
2. Cev potisne ročice pritrdite na šablono za adapter z dvema sklopoma zatičev, sklopa zatičev pa pritrdite na šablone za adapter z dvema samoreznima vijakoma.

   Opomba: Komponente namestite, kot prikazuje Diagram 13.

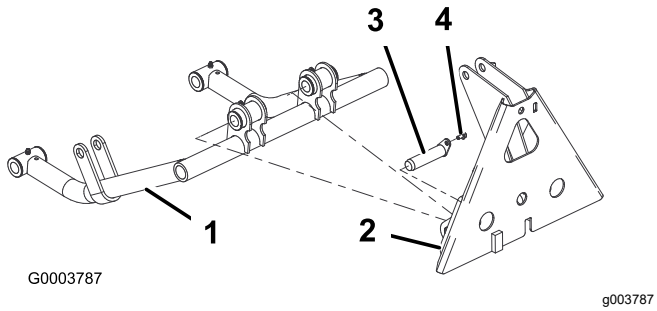

Diagram 13

1. Cev potisnih ročic
2. Šablona za adapter
3. Sklop zatiča
4. Samorezni vijak

3. V vsako cev potisne ročice vstavite valjasti zatič, kot prikazuje Diagram 14.
4. Cevi potisnih ročic namestite na desno in levo ploščo za plug tako, da poravnate valjasta zatiče z luknjami v ploščah za plug (Diagram 14).

   Opomba: Če cevi potisnih ročic ni mogoče namestiti okoli plošč za plug, zrahljajte matice, s katerimi so plošče za plug pritrjene na vilice samoslednega kolesa.
5. Vsak valjasti zatič pritrdite na vsako ploščo za plug z vijakom (⅝" x 1½") in podložko (zunanji premer 4,27 cm x notranji premer 1,65 cm), kot prikazuje Diagram 14.

   Opomba: Zategnite vijake z zateznim momentom 203 N·m.

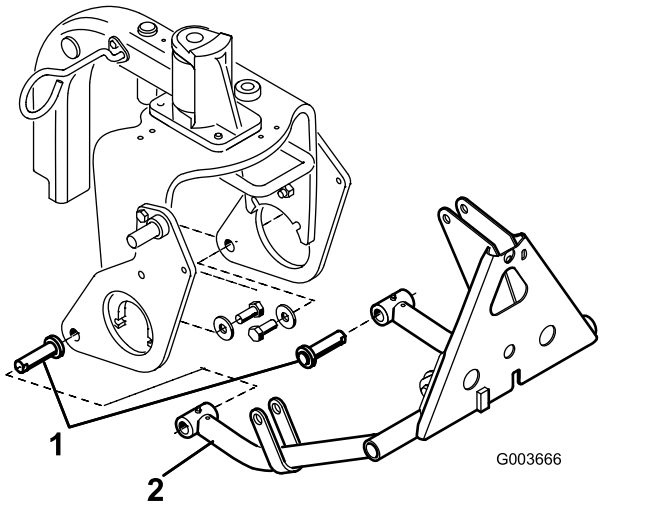

Diagram 14

1. Valjasti zatič
2. Cev potisnih ročic

6. Zgornji del priključnega okvirja pritrdite na nosilec priključnega okvirja z dvema vijakoma (⅜" x 2") in maticama (Diagram 15).
7. Cevi priključnega okvirja pritrdite na plošči za plug z vijakoma (⅜" x 1½") in maticama (Diagram 15) ter privijte pritrdilne elemente.

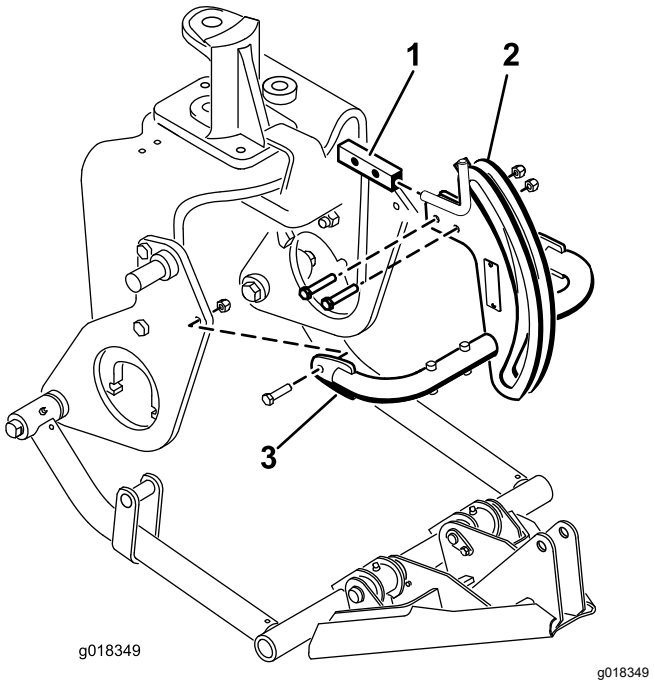

Diagram 15

1. Nosilec priključnega okvirja
2. Priključni okvir
3. Cev priključnega okvirja

8. Adapter okvirja pritrdite na priključni okvir s cevjo, varovalnim sornikom in razcepko (Diagram 16).

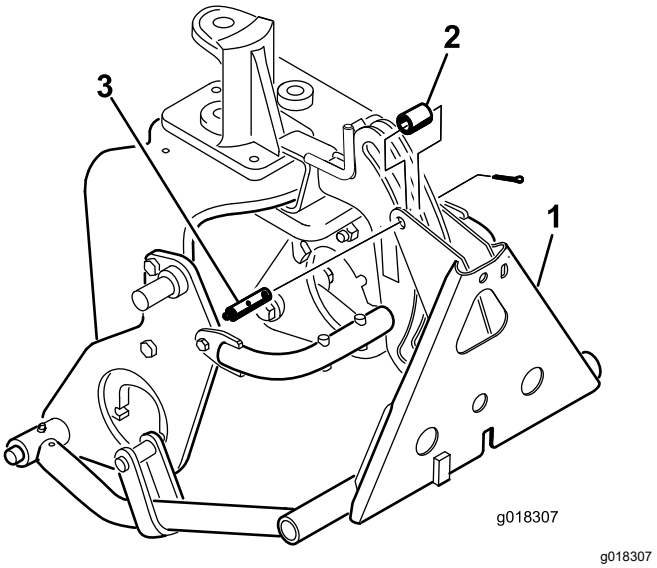

Diagram 16

1. Adapter okvirja
2. Cev
3. Varovalni sornik z mazalko

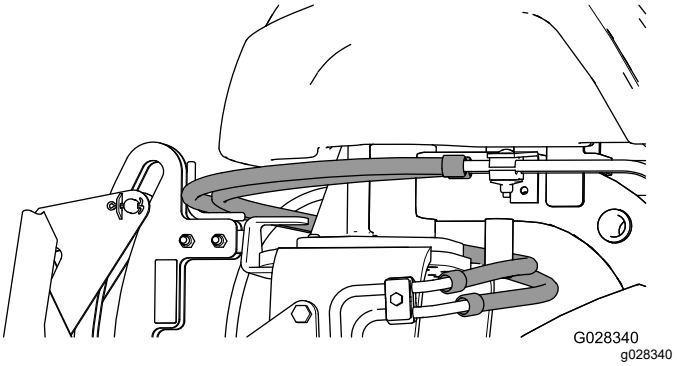

Diagram 17

Pomembno: **Poskrbite, da so obstoječe cevi speljane nad vodilom, kot prikazuje Diagram 17.**

8

Namestitev hidravličnega valja

Deli potrebni za ta postopek:

1	45-stopinjski hidravlični priključek s tesnilnim obročem
1	Hidravlični valj
1	90-stopinjski hidravlični priključek s tesnilnim obročem
1	Majhna objemka
1	Zatič
2	Velika objemka

Postopek

1. V zgornjo odprtino hidravličnega valja vstavite 90-stopinjski pritrdilni element. Element namestite, kot prikazuje Diagram 18.

   Opomba: Pred namestitvijo se prepričajte, da so vsi tesnilni obroči namazani in pravilno nameščeni na priključkih.

   Opomba: Da bi preprečili onesnaženje hidravličnih priključkov ali cevi, ne snemajte pokrovčkov s priključkov ali cevi, dokler niso nameščeni.

2. V spodnjo odprtino hidravličnega valja vstavite 45-stopinjski pritrdilni element. Element namestite, kot prikazuje Diagram 18.

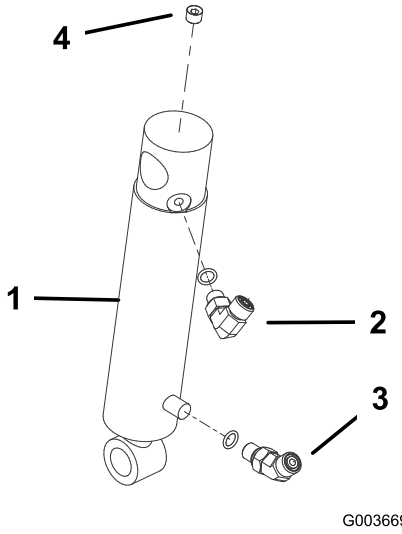

Diagram 18

1. Hidravlični valj
2. 90-stopinjski pritrdilni element
3. 45-stopinjski pritrdilni element
4. Čep (⅛")

3. Z objemko (Diagram 19) pritrdite zgornji del hidravličnega valja na zatič na desni plošči za plug.

   Opomba: Odprtine hidravličnega valja usmerite naprej.

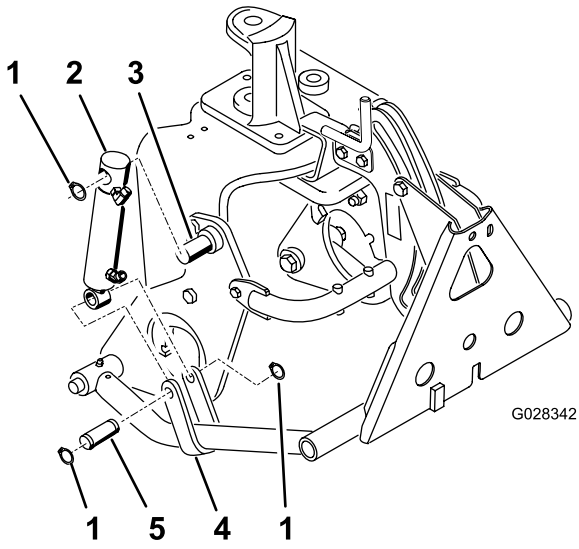

Diagram 19

1. Objemka
2. Hidravlični valj
3. Zatič (na plošči za plug)
4. Trak za potisno ročico
5. Zatič

4. Z zatičem in dvema objemkama (Diagram 19) pritrdite drog valja na trakova potisnih ročic.

9

Nameščanje hidravličnih cevi

Samo model 08705

Deli potrebni za ta postopek:

1	Sklop cevi
1	Hidravlična cev (št. dela 108-8449)
1	Hidravlična cev (št. dela 108-8453)
1	Hidravlična cev (št. dela 108-8454)
1	Žični nosilec za cev
2	Samorezni vijak (5/16" x ¾")
3	Plastična vezica
1	Tesnilni obroč (ORFS-6)
1	Tesnilni obroč(ORFS-8)

Postopek

1. Sklop cevi (št. dela 108-8447) priključite na 90-stopinjski pritrdilni element na levi strani novega ventila in na prosti priključek na obstoječem ventilu za dvig (Diagram 20).

   Pomembno: **Tesnilni obroč med sklopom cevi in obstoječim ventilom zamenjajte z novim tesnilnim obročem (ORFS-6).**

2. Priključite 45-stopinjski pritrdilni element na koncu hidravlične cevi (št. dela 108-8449) na 90-stopinjski pritrdilni element na desni strani ventila, ravni konec cevi pa na prosti priključek hladilnika olja (Diagram 20). Glejte Diagram 21 in Diagram 22 za več informacij o tem, kako napeljati cevi.

   Pomembno: **Tesnilni obroč med ravnim priključkom in prostim priključkom hladilnika olja zamenjajte z novim tesnilnim obročem (ORFS-8).**

3. Žični nosilec za cev pritrdite na levi okvir z dvema samoreznima vijakoma za (5/16" x ¾"); glejte Diagram 20.

4. Kratki konec hidravlične cevi z 90-stopinjskim pritrdilnim elementom (št. dela 108-8453) priključite na zgornji ravni priključek na zadnji strani ventila. Cev speljite skozi žični nosilec za cev in ravni konec cevi priključite na zgornji priključek hidravličnega valja (Diagram 20). Glejte Diagram 21 in Diagram 22 za več informacij o tem, kako napeljati cevi.
5. Dolgi konec hidravlične cevi (št. dela 108-8454) z 90-stopinjskim pritrdilnim elementom priključite na spodnji ravni priključek na zadnji strani ventila. Cev speljite skozi žični nosilec za cev in ravni konec cevi priključite na priključek spodnjega hidravličnega valja (Diagram 20). Glejte Diagram 21 in Diagram 22 za več informacij o tem, kako napeljati cevi.

Pomembno: **Poskrbite, da so cevi speljane stran od vseh ostrih, vročih ali gibljivih delov.**

6. Zategnite vse pritrdilne elemente in priključke.
7. S pomočjo kabelskih vezic pritrdite cevi na stroj na mestih, prikazanih na Diagram 21 in Diagram 22.

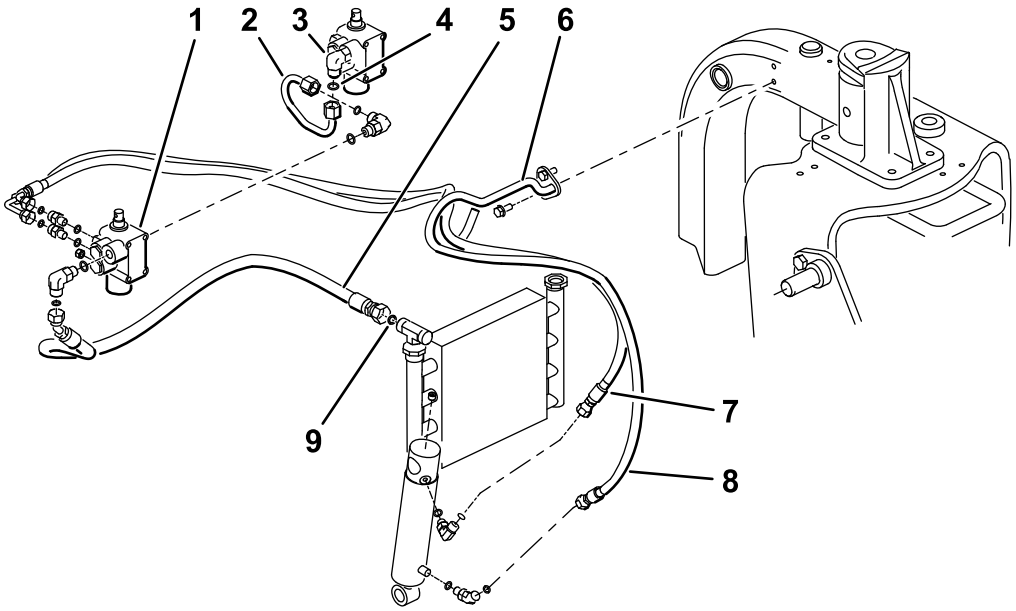

g527878

Diagram 20
Model 08705

1. Novi ventil
2. Sklop cevi (št. dela 108-8447)
3. Obstoječi ventil
4. Tesnilni obroč (ORFS-6)
5. Hidravlična cev (št. dela 108-8449)
6. Žični nosilec za cev
7. Hidravlična cev (št. dela 108-8453)
8. Hidravlična cev (št. dela 108-8454)
9. Tesnilni obroč (ORFS-8)

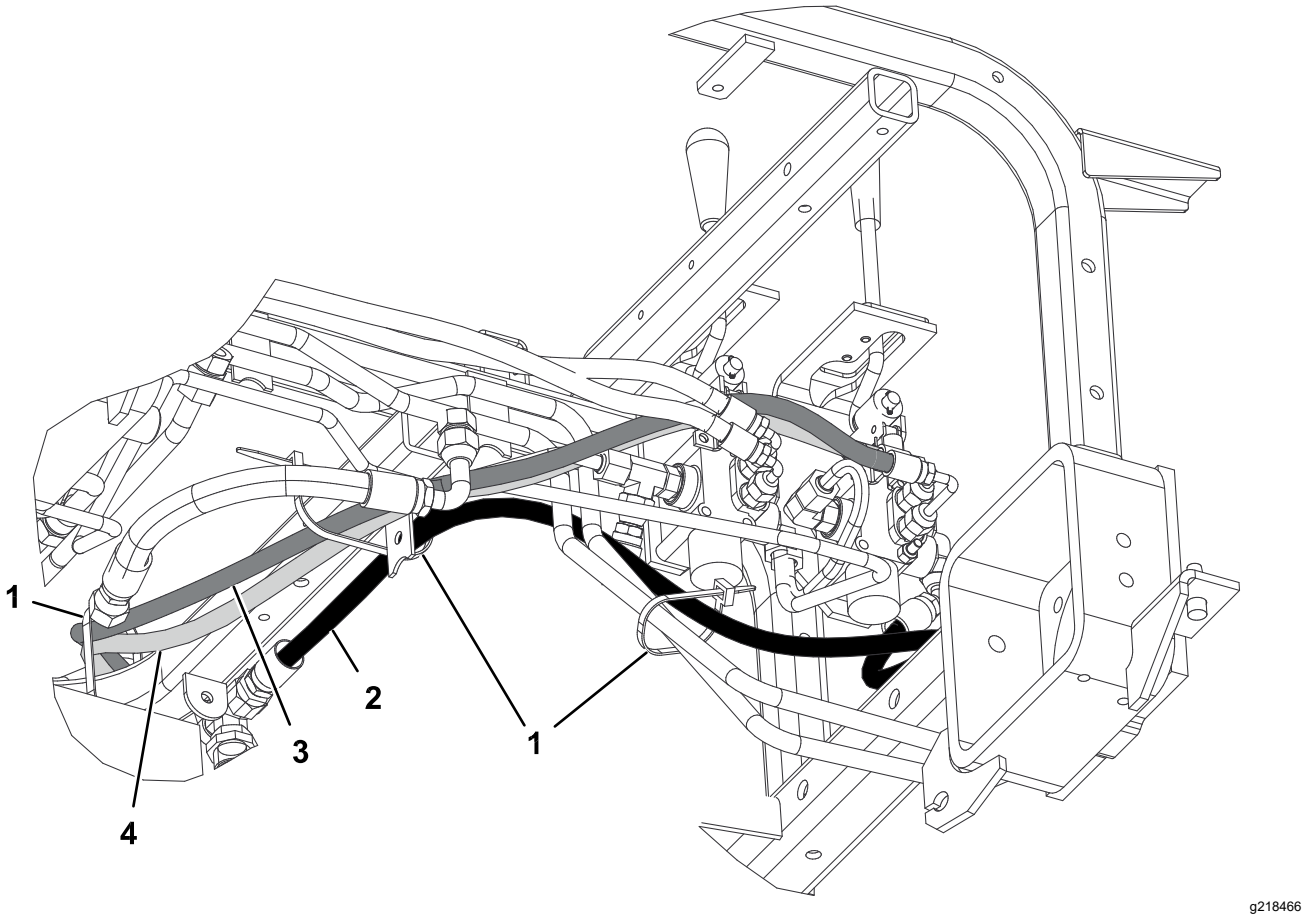

Diagram 21

Model 08705

1. Kabelska vezica
2. Hidravlična cev (št. dela 108-8449)
3. Hidravlična cev (št. dela 108-8453)
4. Hidravlična cev (št. dela 108-8454)

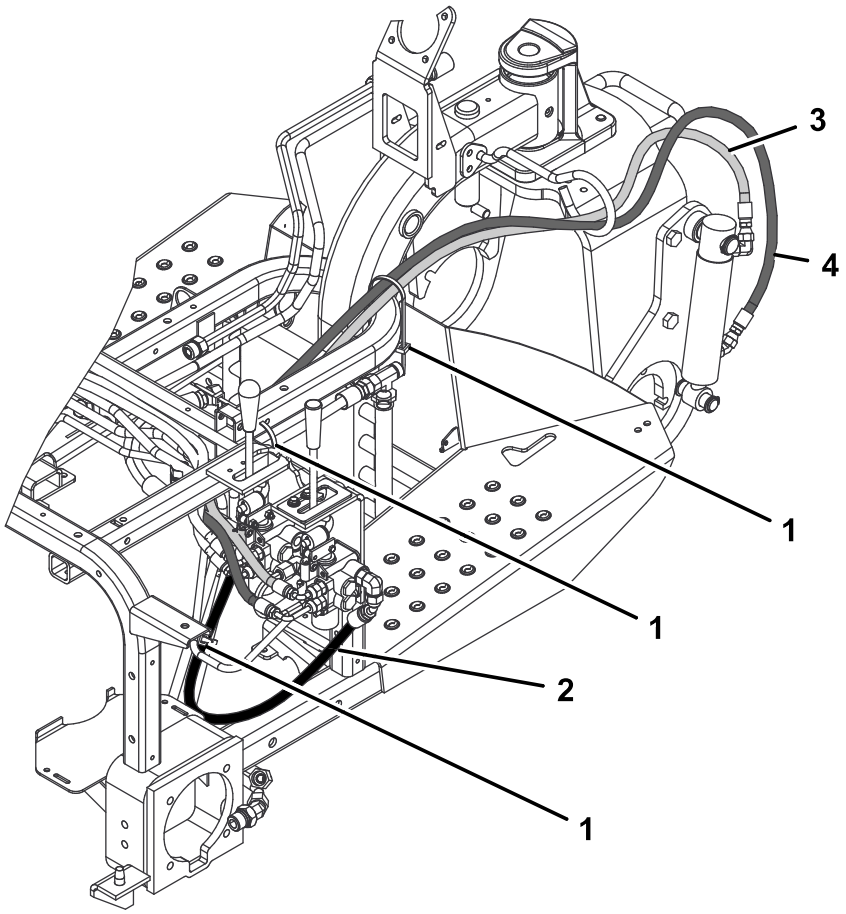

g218467

Diagram 22

Model 08705

1. Kabelska vezica
2. Hidravlična cev (št. dela 108-8449)
3. Hidravlična cev (št. dela 108-8453)
4. Hidravlična cev (št. dela 108-8454)

10

Nameščanje hidravličnih cevi

Samo model 08745

Deli potrebni za ta postopek:

1	Sklop cevi
1	Hidravlična cev (št. dela 108-8449)
1	Hidravlična cev (št. dela 108-8453)
1	Hidravlična cev (št. dela 108-8454)
1	Žični nosilec za cev
2	Samorezni vijak (5/16" x ¾")
3	Plastična vezica
1	Tesnilni obroč (ORFS-6)
1	Tesnilni obroč(ORFS-8)

Postopek

1. Sklop cevi (št. dela 108-8447) priključite na 90-stopinjski pritrdilni element na levi strani novega ventila in nato na novo nameščeni 90-stopinjski pritrdilni element na obstoječi ventil za dvig (Diagram 23).

   Pomembno: **Tesnilni obroč med sklopom cevi in obstoječim ventilom zamenjajte z novim tesnilnim obročem (ORFS-6).**

2. T-element s 45-stopinjskim priključkom na koncu hidravlične cevi (št. dela 108-8449) povežite na odprto stran T-elementa na desni strani ventila, ravni konec cevi pa na prazen priključek hladilnika olja (Diagram 23). Glejte Diagram 24 in Diagram 25 za več informacij o tem, kako napeljati cevi.

   Pomembno: **Tesnilni obroč med ravnim priključkom in prostim priključkom hladilnika olja zamenjajte z novim tesnilnim obročem (ORFS-8).**

3. Žični nosilec za cev pritrdite na levi okvir z dvema samoreznima vijakoma za (5/16" x ¾"); glejte Diagram 23.

4. Kratki konec hidravlične cevi z 90-stopinjskim pritrdilnim elementom (št. dela 108-8453) priključite na zgornji ravni priključek na zadnji strani ventila. Cev speljite skozi žični nosilec za cev in ravni konec cevi priključite na zgornji priključek hidravličnega valja (Diagram 23). Glejte Diagram 24 in Diagram 25 za več informacij o tem, kako napeljati cevi.

5. Dolgi konec hidravlične cevi (št. dela 108-8454) z 90-stopinjskim pritrdilnim elementom priključite na spodnji ravni priključek na zadnji strani ventila. Cev speljite skozi žični nosilec za cev in ravni konec cevi priključite na priključek spodnjega hidravličnega valja (Diagram 23). Glejte Diagram 24 in Diagram 25 za več informacij o tem, kako napeljati cevi.

6. Hidravlično cev (št. dela 144-1367) povežite z zgornjim delom na novo nameščenega T-elementa (št. dela 340-94) na desni strani novega ventila za dvig.

   Pomembno: **Tesnilni obroč med sklopom cevi in obstoječim ventilom zamenjajte z novim tesnilnim obročem (ORFS-6).**

   Pomembno: **Poskrbite, da se vsi tesnilni obroči na T-elementu zamenjajo z novimi, kot prikazuje 3 Priprava na vgradnjo hidravličnih komponent (stran 5).**

   Pomembno: **Poskrbite, da so cevi speljane stran od vseh ostrih, vročih ali gibljivih delov.**

7. Zategnite vse pritrdilne elemente in priključke.

8. S pomočjo kabelskih vezic pritrdite cevi na stroj na mestih, prikazanih na Diagram 24 in Diagram 25.

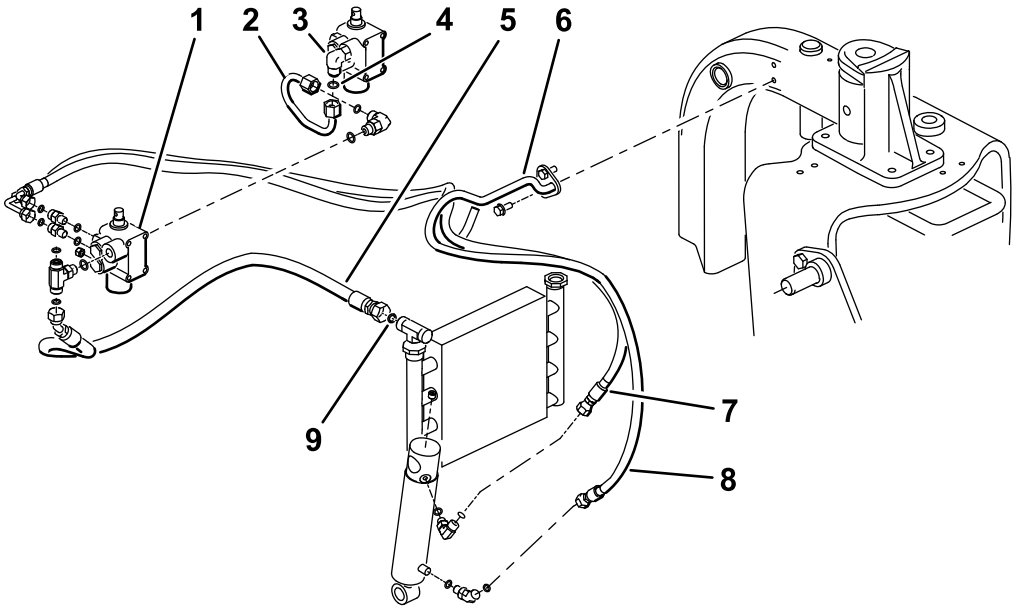

g527910

Diagram 23
Model 08745

1. Novi ventil
2. Sklop cevi (št. dela 108-8447)
3. Obstoječi ventil
4. Tesnilni obroč (ORFS-6)
5. Hidravlična cev (št. dela 108-8449)
6. Žični nosilec za cev
7. Hidravlična cev (št. dela 108-8453)
8. Hidravlična cev (št. dela 108-8454)
9. Tesnilni obroč (ORFS-8)

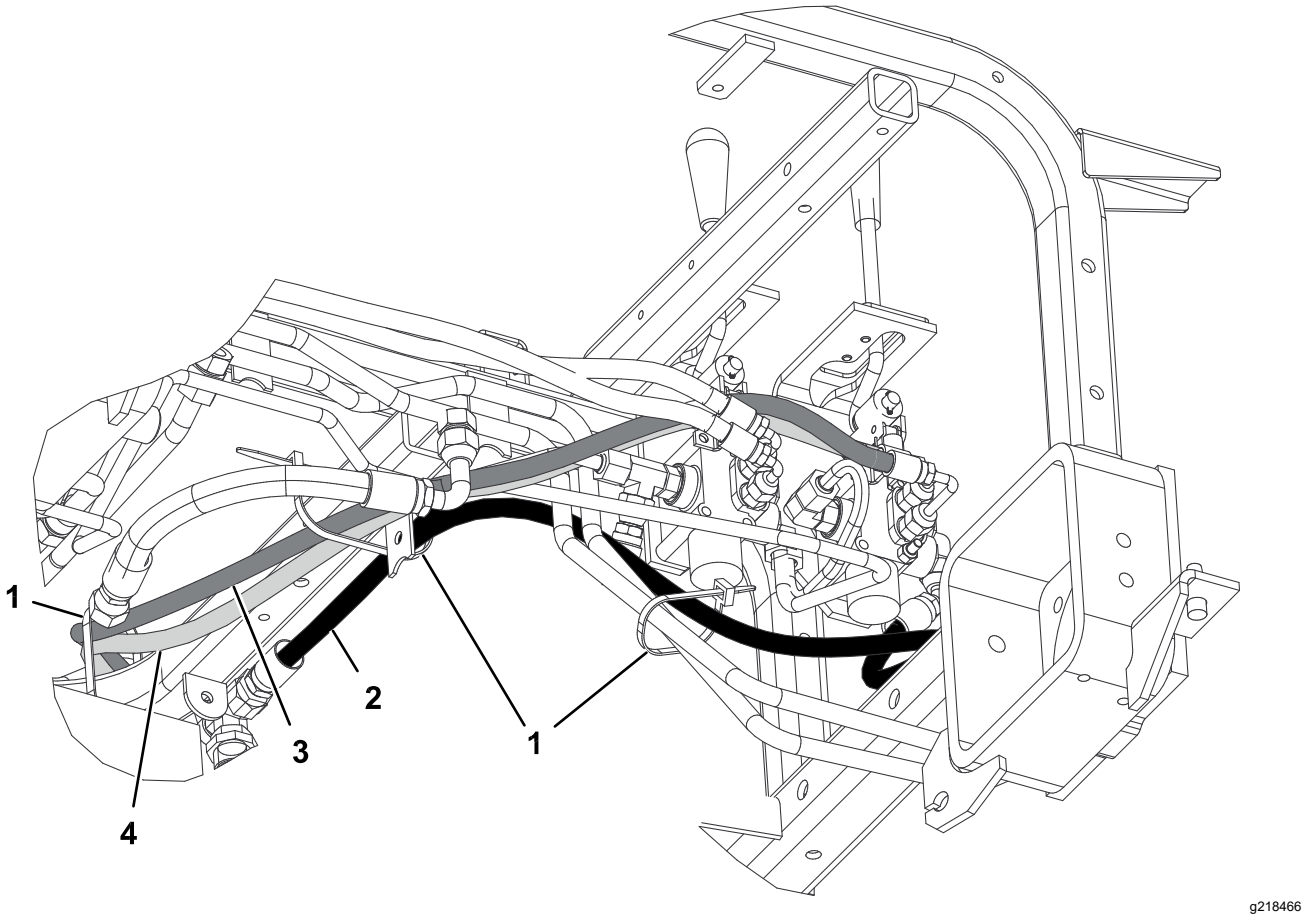

Diagram 24

Model 08745

1. Kabelska vezica
2. Hidravlična cev (št. dela 108-8449)
3. Hidravlična cev (št. dela 108-8453)
4. Hidravlična cev (št. dela 108-8454)

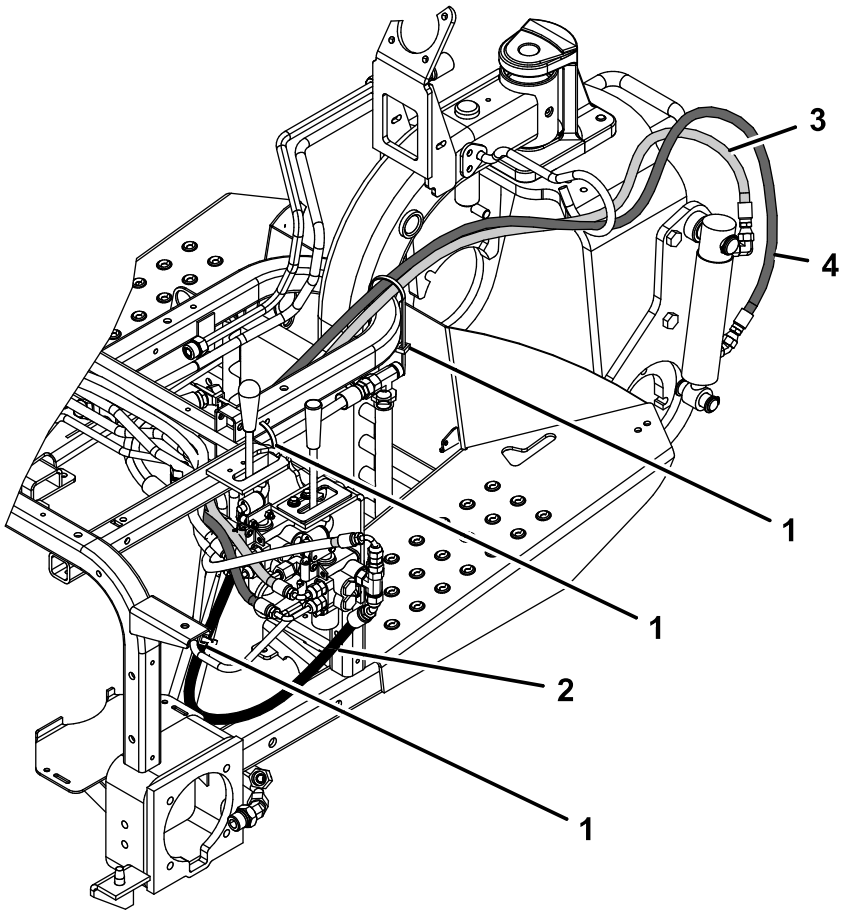

g362591

Diagram 25

Model 08745

1. Kabelska vezica
2. Hidravlična cev (št. dela 108-8449)
3. Hidravlična cev (št. dela 108-8453)
4. Hidravlična cev (št. dela 108-8454)

11

Namestitev nadzorne plošče in vodilne plošče ročice

Deli potrebni za ta postopek:

1	Vodilna plošča ročice
2	Vijak z glavo s prirobkom
2	Podložka
1	Nalepka za nadzorno ploščo
1	Nadzorna plošča
1	Glava ročice
3	Plastična vezica

Postopek

1. Vstavite vodilno ploščo ročice čez ročico za dvig in jo z dvema vijakoma z glavo s prirobkom in podložkama (Diagram 26) ohlapno pritrdite na okvir.

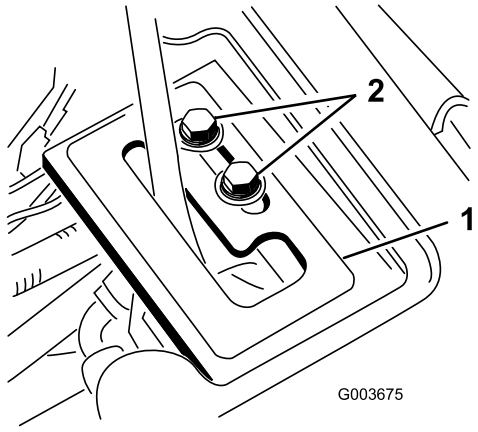

g003675

Diagram 26

1. Vodilna plošča ročice
2. Vijaki z glavo s prirobkom

2. Preverite raven hidravlične tekočine in po potrebi dolijte tekočino.

⚠ OPOZORILO

Hidravlična tekočina, ki pod tlakom brizga iz sistema, lahko predre kožo in povzroči poškodbe.

- **Če hidravlična tekočina prodre v kožo, jo mora v nekaj urah kirurško odstraniti zdravnik, ki ima izkušnje s tovrstnimi poškodbami. V nasprotnem primeru lahko pride do gangrene.**
- **Ne približujte se puščanjem iz luknjic ali šobam, iz katerih uhaja hidravlična tekočina pod visokim tlakom.**
- **Za odkrivanje puščanja uporabite karton ali papir.**
- **Pred kakršnim koli delom na hidravličnem sistemu varno sprostite ves tlak iz hidravličnega sistema.**
- **Zagotovite, da so vse cevi in vodi za hidravlično tekočino v dobrem stanju ter da so armature in priključki hidravličnega sistema dobro zategnjeni, preden v hidravličnem sistemu vzpostavite tlak.**

3. Zaženite motor vlečne enote in preverite, ali so priključki pravilno pritrjeni.
4. Namestite okrov kolesa, sredinski okrov in konzolo.

   Opomba: Zaenkrat nadzorne plošče še ne namestite. Poskrbite, da okrovi ne ovirajo cevi. Cevi ustrezno napeljite. Postopek namestitve okrova, opisan v koraku 1, izvedite v obratnem vrstnem redu.
5. Namestite zadnjo pnevmatiko in odstranite podporne bloke izpod zadnjega dela stroja.
6. Privijte kolesne matice z nateznim navorom od 61 do 75 N·m.
7. Ob delujočem motorju in ročici za dvig v položaju **lebdenja** potisnite vodilno ploščo ročice, dokler valj za dvig ni mogoče ročno izvleči in umakniti (Diagram 26).

⚠ OPOZORILO

Motor mora delovati, da se lahko izvede končna prilagoditev zatične plošče ročice za dvig. Stik s premičnimi deli ali vročimi površinami lahko povzroči telesne poškodbe.

Roke, noge, obraz, in druge dele telesa ne približujte vrtljivim delom, glušniku in drugim vročim površinam.

8. Privijte oba pritrdilna vijaka vodilne plošče ročice za dvig, da se nastavitev fiksira (Diagram 26).
9. Odstranite števec delovnih ur iz stare nadzorne plošče in ga namestite v novo nadzorno ploščo.
10. Namestite novo nadzorno ploščo in priključite kabel na števec delovnih ur.
11. Pritrdite nadzorno ploščo na njeno mesto s pritrdilnimi elementi, ki ste jih prej odstranili (Diagram 27).

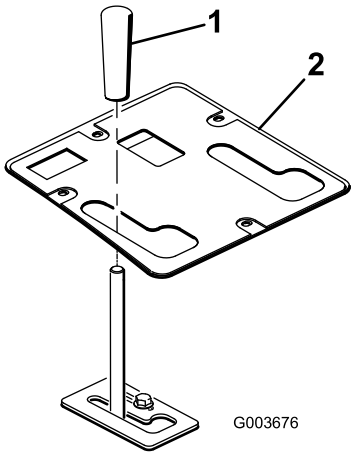

g003676

Diagram 27

1. Glava ročice
2. Nadzorna plošča

12. Glavo ročice namestite na ročico za dvig (Diagram 27).
13. Namastite sprednji dvižni okvir; glejte Mazanje dvižnega okvirja (stran 22).
14. Preverite raven hidravlične tekočine in po potrebi dolijte tekočino.

12

Branje/shranjevanje dokumentacije

Deli potrebni za ta postopek:

1	*Uporabniški priročnik*

Postopek

1. Preberite dokumentacijo.
2. Dokumentacijo shranite na varno mesto.

Delovanje

Specifikacije

Neto masa	38,5 kg

Delovni priključki/dodatna oprema

Toro ponuja širok nabor odobrenih delovnih priključkov in dodatne opreme, s katerimi lahko povečate in razširite zmogljivosti stroja. Za seznam vseh odobrenih delovnih priključkov in dodatne opreme se obrnite na pooblaščenega zastopnika ali distributerja oziroma obiščite www.Toro.com.

Delovni namigi

- Sprednji dvižni okvir je zasnovan tako, da je združljiv le z določenimi priključki. Ne poskušajte namestiti zadnjega montažnega elementa na sprednji dvižni okvir, saj lahko pride do poškodbe stroja.
- Da spustite sprednji dvižni okvir, potisnite ročico za dvig naprej.
- Da se sprednji dvižni okvir lahko prosto premika, potisnite ročico za dvig naprej in vstran, da se zaskoči.
- Za dvig sprednjega dvižnega okvirja, potegnite ročico za dvig nazaj.
- Seznanite se s postopki za varno upravljanje opreme, s krmilniki za upravljavca in z varnostnimi oznakami.
- Rok in nog ne približujte premikajočim se delom ali vročim površinam.

Vzdrževanje

Opomba: Za električno shemo ali hidravlično shemo stroja obiščite www.Toro.com.

Mazanje dvižnega okvirja

Sprednji dvižni okvir ima 5 mazalk (Diagram 28), ki jih je treba redno mazati z litijevo mastjo št. 2. Če stroj obratuje v normalnih pogojih, namažite vse ležaje in puše na vsakih 100 ur obratovanja. Namažite ležaje in puše takoj **po vsakem** pranju ne glede na navedene intervale.

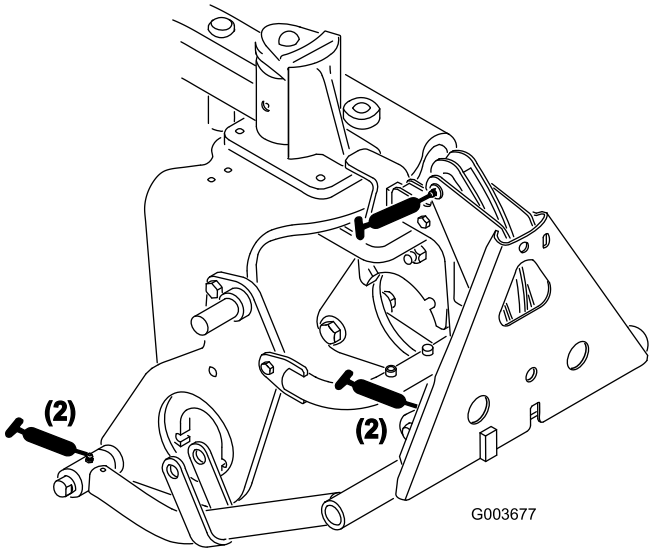

Diagram 28

Izjava o vgradnji

The Toro Company, 8111 Lyndale Ave., Bloomington, MN, ZDA izjavlja, da so naslednje enote v skladu z navedenimi direktivami, če so nameščene v skladu s priloženimi navodili za posamezne modele Toro, kot je navedeno v ustreznih izjavah o skladnosti.

Model št.:	Serijska št.:	Opis izdelka	Opis računa	Splošni opis	Direktiva
08712	417200000 in gor	Sprednji dvižni okvir	FRONT LIFT FRAME KIT	Sklop sprednjega dvižnega okvirja	2006/42/ES

Zadevna tehnična dokumentacija je bila sestavljena v skladu z določili Dela B Priloge VII k 2006/42/ES.

Zavezujemo se, da bomo posredovali vse informacije o teh delno dokončanih strojih v odgovor na morebitna vprašanja nacionalnih organov. Postopek posredovanja informacij bo elektronski.

Ta stroj ne bo dan v uporabo, dokler ne bo vgrajen v odobrene modele strojev Toro, kot je navedeno v s tem povezani izjavi o skladnosti, in v skladu z vsemi navodili, pri čemer se lahko izjavi, da je v skladu z vsemi zadevnimi direktivami.

Potrdil:



Tom Langworthy
Direktor inženiringa
8111 Lyndale Ave. South
Bloomington, MN 55420, USA
December 19, 2024

Pooblaščeni zastopnik:

Marcel Dutrieux
Manager European Product Integrity
Toro Europe NV
Nijverheidsstraat 5
2260 Oevel
Belgium

UK Declaration of Incorporation

The Toro Company, 8111 Lyndale Ave., Bloomington, MN, ZDA izjavlja, da so naslednje enote v skladu z navedenimi direktivami, če so nameščene v skladu s priloženimi navodili za posamezne modele Toro, kot je navedeno v ustreznih izjavah o skladnosti.

Model št.:	Serijska št.:	Opis izdelka	Opis računa	Splošni opis	Direktiva
08712	417200000 in gor	Sprednji dvižni okvir	FRONT LIFT FRAME KIT	Sklop sprednjega dvižnega okvirja	S.I. 2008 št. 1597

Zadevna tehnična dokumentacija je bila sestavljena v skladu z razporedom 10 S.I 2008 št. 1597.

Zavezujemo se, da bomo posredovali vse informacije o teh delno dokončanih strojih v odgovor na morebitna vprašanja nacionalnih organov. Postopek posredovanja informacij bo elektronski.

Ta stroj ne bo dan v uporabo, dokler ne bo vgrajen v odobrene modele strojev Toro, kot je navedeno v s tem povezani izjavi o skladnosti, in v skladu z vsemi navodili, pri čemer se lahko izjavi, da je v skladu z vsemi zadevnimi direktivami.

This declaration has been issued under the sole responsibility of the manufacturer.
The object of the declaration is in conformity with relevant UK legislation.

Pooblaščeni zastopnik:

Marcel Dutrieux
Manager European Product Integrity
Toro U.K. Limited
Spellbrook Lane West
Bishop's Stortford
CM23 4BU
United Kingdom

Tom Langworthy
Direktor inženiringa
8111 Lyndale Ave. South
Bloomington, MN 55420, USA
December 19, 2024