Form No. 3482-791 Rev A

Prednji okvir za podizanje

Vučna jedinica Sand Pro®/Infield Pro® 5040

Br. modela 08712—Serijski br. 417200000 i gore

Priručnik za uporabu za rukovatelja

Ovaj je uređaj u skladu sa svim relevantnim direktivama EU-a. Za više detalja pogledajte Izjavu o ugradnji na poleđini ove publikacije.

Napomena: Odredite lijevu i desnu stranu uređaja s uobičajenog vozačeva položaja.

Postavljanje

Nepričvršćeni dijelovi

S pomoću prikaza u nastavku provjerite jesu li isporučeni svi dijelovi.

Postupak	Opis	Kol.	Namjena
1	Nisu potrebni dijelovi	–	Za pripremu uređaja.
2	Nisu potrebni dijelovi	–	Uklonite pokrove.
3	Čep spojnice O-prsten(ORFS-6) O-prsten (ORB-6)	1 2 1	Pripremite se za postavljanje hidrauličnih dijelova.
4	Ravna hidraulična spojnica s O-prstenom Pravokutna hidraulična spojnica s O-prstenom Samohodni ventil Ploča ventila Vijak (¼ × 3 inča) Sigurnosna matica (¼ inča) Matični vijak (br. 10 × 1¼ inča) Sigurnosna matica (br. 10) Poluga za podizanje	2 2 1 1 3 3 2 2 1	Ugradite samohodni ventil (model 08705).
5	Ravna hidraulična spojnica s O-prstenom Pravokutna hidraulična spojnica s O-prstenom Samohodni ventil Ploča ventila Vijak (¼ × 3 inča) Sigurnosna matica (¼ inča) Matični vijak (br. 10 × 1¼ inča) Sigurnosna matica (br. 10) Poluga za podizanje	2 2 1 1 3 3 2 2 1	Ugradite samohodni ventil (model 08745).

© 2025—The Toro® Company
8111 Lyndale Avenue South
Bloomington, MN 55420

Registrirajte se na www.Toro.com.

Originalne upute (HR)
Tiskano u Sjedinjenim Američkim Državama
Sva prava pridržana

3482-791

Postupak	Opis	Kol.	Namjena
6	Desna torban ploča	1	Postavite torban ploče.
	Lijeva torban ploča	1	
	Vijak (½ × 2 inča)	4	
	Sigurnosna matica (½ inča)	4	
	Nosač okvira za kuku	1	
	Vijak (½ × 1¾ inča)	2	
7	Okvir za kuku	1	Postavite poluge za guranje i okvir za kuku.
	Vijak (⅜ × 2 inča)	2	
	Matica (⅜ inča)	2	
	Glavati vijak (⅜ × 1½ inča)	2	
	Sigurnosna matica (⅜ inča)	2	
	Klin cilindra	2	
	Adapterska ploča	1	
	Cijev poluge za guranje	1	
	Sklop klina	2	
	Navojni vijak	2	
	Matični vijak (⅝ × 1½ inča)	2	
	Podloška (vanjski promjer 1,68 inča × unutarnji promjer 0,65 inča)	2	
	Cijev	1	
	Svornjak s poprečnim provrtom	1	
	Rascjepka	1	
8	Hidraulična spojnica od 45° s O-prstenom	1	Postavite hidraulični cilindar.
	Hidraulični cilindar	1	
	Pravokutna hidraulična spojnica s O-prstenom	1	
	Mali prstenasti osigurač	1	
	Klin	1	
	Veliki prstenasti osigurač	2	
9	Sklop cijevi	1	Postavite hidraulična crijeva (model 08705).
	Hidraulično crijevo (dio br. 108-8449)	1	
	Hidraulično crijevo (dio br. 108-8453)	1	
	Hidraulično crijevo (dio br. 108-8454)	1	
	Držač za žice crijeva	1	
	Navojni vijak (5/16 × ¾ inča)	2	
	Plastična vezica za kabele	3	
	O-prsten (ORFS-6)	1	
	O-prsten(ORFS-8)	1	
10	Sklop cijevi	1	Postavite hidraulična crijeva (model 08745).
	Hidraulično crijevo (dio br. 108-8449)	1	
	Hidraulično crijevo (dio br. 108-8453)	1	
	Hidraulično crijevo (dio br. 108-8454)	1	
	Držač za žice crijeva	1	
	Navojni vijak (5/16 × ¾ inča)	2	
	Plastična vezica za kabele	3	
	O-prsten (ORFS-6)	1	
	O-prsten(ORFS-8)	1	

Postupak	Opis	Kol.	Namjena
11	Ploča s vodilicom poluge Prirubni vijak Podložna pločica Naljepnica za upravljačku ploču Upravljačka ploča Kuglasta ručica Plastična vezica za kabele	1 2 2 1 1 1 3	Postavite upravljačku ploču i ploču s vodilicom poluge.
12	Upute za upotrebu	1	Pročitajte dokumentaciju i spremite je na sigurno mjesto.

1

Priprema uređaja

Nisu potrebni dijelovi

Postupak

1. Parkirajte uređaj na ravnoj površini.
2. Spustite priključke.
3. Aktivirajte ručnu kočnicu.
4. Ugasite motor i izvadite ključ.

2

Uklanjanje pokrova

Nisu potrebni dijelovi

Postupak

1. Podignite stražnju stranu uređaja i postavite podmetače ispod nosača motora stražnjih kotača.
2. Uklonite stražnju desnu gumu.
3. Uklonite 4 podloške i vijka kojima je upravljačka ploča pričvršćena na konzolu (Slika 1).
4. Iskopčajte žicu iz brojača sati rada.
5. Uklonite upravljačku ploču (Slika 1).
6. Uklonite 3 vijka kojima je konzola pričvršćena za okvir (Slika 1). Uklonite konzolu tako da nježno podignete donji rub konzole oko potpornog nosača i pomaknete je prema gore iznad ručne kočnice.

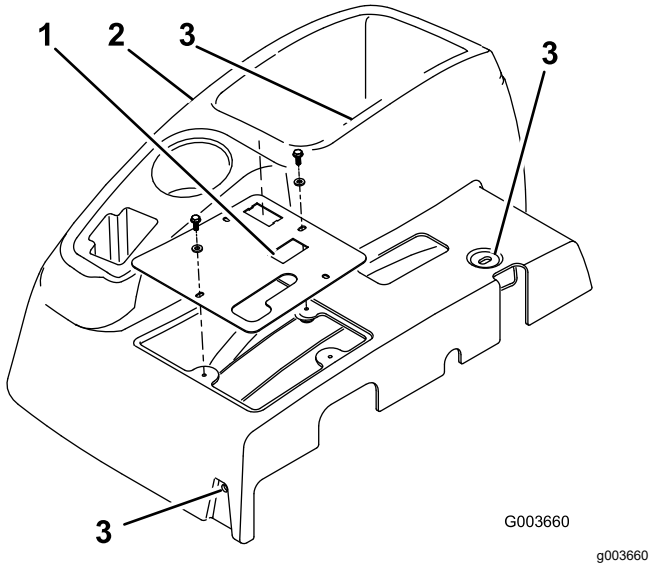

Slika 1

1. Upravljačka ploča
2. Konzola
3. Lokacije vijaka za postavljanje konzole

7. Uklonite 4 vijka kojima je desni pokrov kotača pričvršćen za okvir i uklonite pokrov (Slika 2).

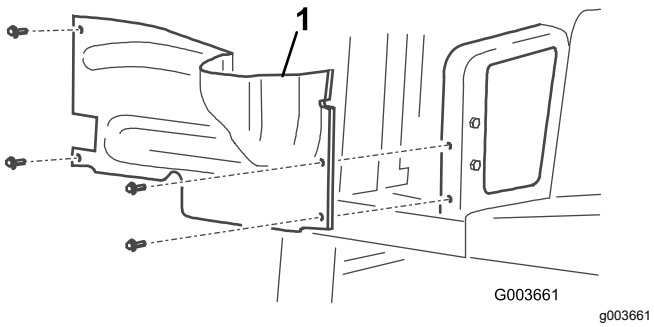

Slika 2

1. Desni pokrov kotača

8. Odspojite i uklonite središnji pokrov s okvira (Slika 3).

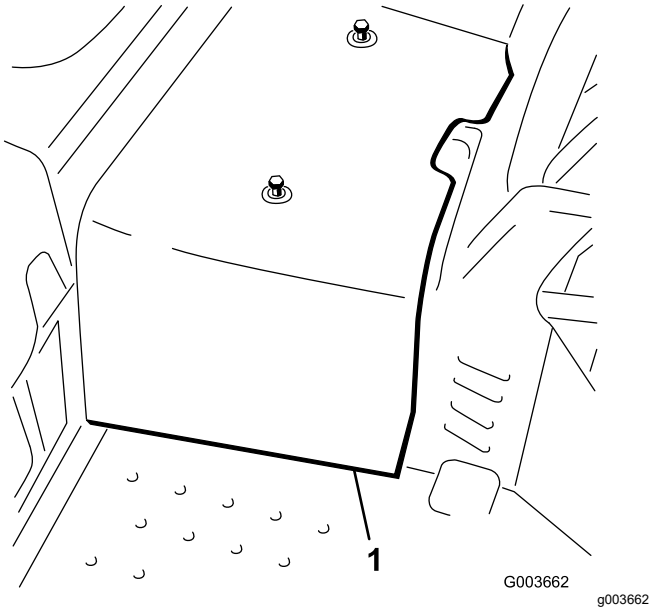

Slika 3

1. Središnji pokrov

3

Priprema za postavljanje hidrauličnih dijelova

Dijelovi potrebni za ovaj postupak:

1	Čep spojnice
2	O-prsten(ORFS-6)
1	O-prsten (ORB-6)

Postupak

1. Pronađite hidrauličnu cijev koja vodi od hladnjaka ulja do postojećeg samohodnog ventila (Slika 4).
2. Uklonite pričvrsnice i stezaljku kojom je hidraulična cijev pričvršćena za okvir.
3. Odspojite i uklonite hidrauličnu cijev s hladnjaka ulja i samohodnog ventila (Slika 4 i Slika 6).

   Napomena: Možete baciti tu hidrauličnu cijev.

   Napomena: Kako biste smanjili gubitak ulja pri uklanjanju hidraulične cijevi, pripremite zamjensku cijev ili zatvorite spojnicu na hladnjaku jednim od zaštitnih transportnih čepova uklonjenih sa sklopa cijevi, dio br. 108-8447 (Slika 20).

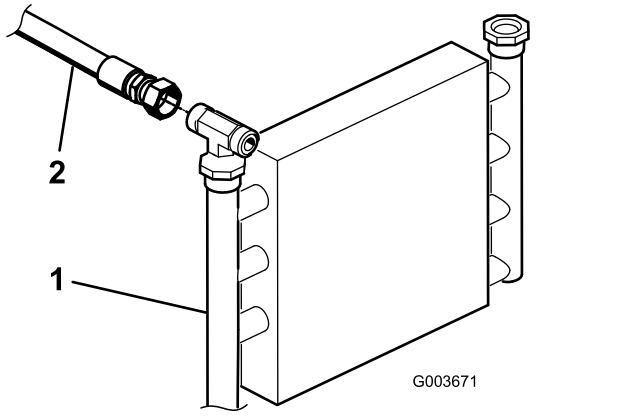

Slika 4

1. Hladnjak ulja
2. Hidraulična cijev

4. Pričvrstite preostalu hidrauličnu cijev na okvir pomoću stezaljke i pričvrsnica koje ste prethodno uklonili.

5. Ako ovaj komplet postavljate na uređaj modela3472-520A08745, učinite sljedeće:
   A. Uklonite 3 vijka i matice kojima je postojeći samohodni ventil pričvršćen za okvir te ga odvojite od okvira kako biste omogućili uklanjanje T-spojnice (340-94), kako prikazuje Slika 5.
   B. Odspojite hidrauličnu cijev (108-8415) s pravokutne spojnice (340-77) na lijevoj strani postojećeg samohodnog ventila.
   C. Odspojite hidraulično crijevo (144-1367) s T-spojnice (340-94) kako prikazuje Slika 6.
   D. Otpustite T-spojnicu (340-94) na desnoj strani postojećeg samohodnog ventila.
   E. Uklonite T-spojnicu (340-94) s postojećeg ventila i sačuvajte je za kasnije postavljanje.

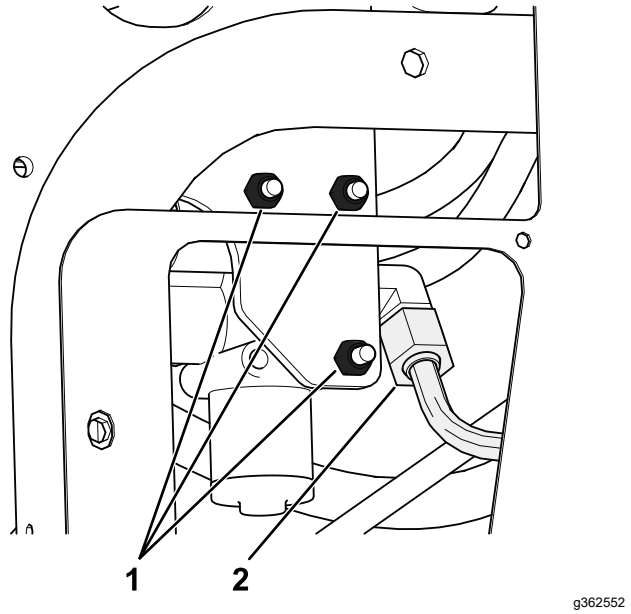

Slika 5

1. Uklonite ove vijke i matice.
2. Odspojite ovu hidrauličnu cijev (108-8415) s pravokutne spojnice.

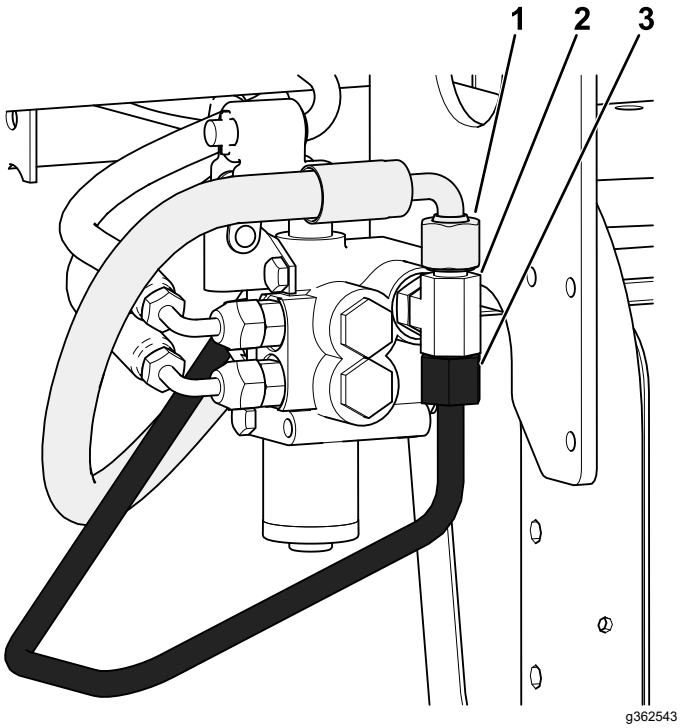

Slika 6

1. Odspojite ovo hidraulično crijevo (144-1367) s T-spojnice.
2. Odspojite ovu T-spojnicu (340-94) s postojećeg ventila.
3. Odspojite i odbacite ovu hidrauličnu cijev priključenu na T-spojnicu.

   F. Zamijenite O-prstenove na T-spojnici novim O-prstenovima kako prikazuje Slika 7.

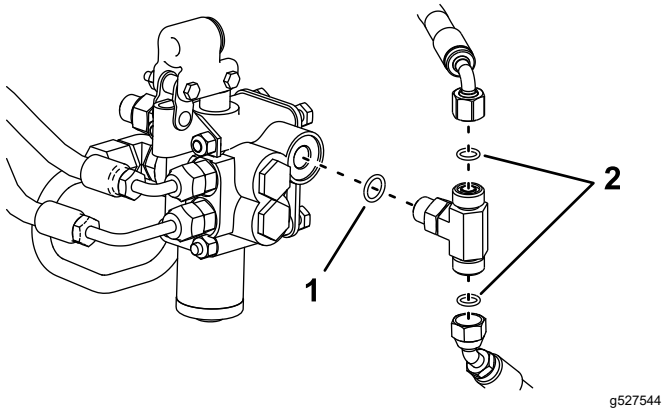

Slika 7

1. O-prsten (ORB-6)
2. O-prsten (ORFS-6)

4

Ugradnja samohodnog ventila

Samo model 08705

Dijelovi potrebni za ovaj postupak:

2	Ravna hidraulična spojnica s O-prstenom
2	Pravokutna hidraulična spojnica s O-prstenom
1	Samohodni ventil
1	Ploča ventila
3	Vijak (¼ × 3 inča)
3	Sigurnosna matica (¼ inča)
2	Matični vijak (br. 10 × 1¼ inča)
2	Sigurnosna matica (br. 10)
1	Poluga za podizanje

Postupak

1. Navijte obje pravokutne spojnice i 2 ravne hidraulične spojnice u novi samohodni ventil, kako prikazuje Slika 8.

   Važno: **Nemojte odmah pritegnuti pravokutne spojnice. Provjerite jesu li svi O-prstenovi podmazani i pravilno postavljeni na spojnice prije ugradnje.**

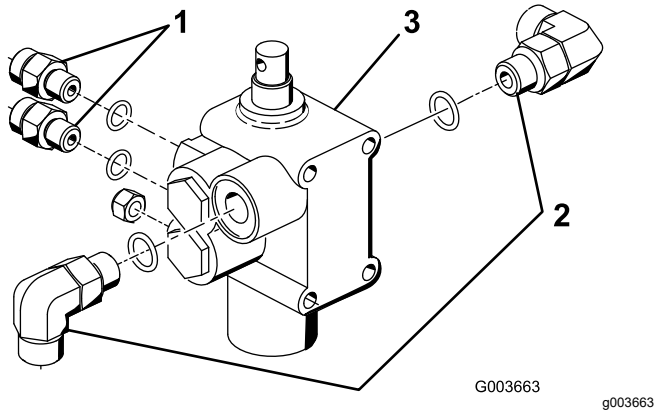

Slika 8

1. Ravna spojnica
2. Pravokutna spojnica
3. Samohodni ventil

2. Postavite sklop ventila, okretni nosač i ploču ventila na okvir pomoću 3 vijka (¼ × 3 inča) i 3 sigurnosne matice (Slika 9). Pri postavljanju postavite ploču ventila uz prednju stranu nosača okvira i pritegnite pričvrsnice na 10 do 12 Nm.

   Napomena: Ugradnja ventila vrlo je slična postojećem ventilu koji je već ugrađen.

3. Labavo postavite sklop okretne poluge na razvodni element ventila i na pomaknutu kariku pomoću 2 vijka (br. 10 × 1¼ inča) i 2 sigurnosne matice (Slika 9).

   Napomena: Nemojte zategnuti pričvrsnice u ovom trenutku.

   Napomena: Pričvrstite pomaknutu kariku na stražnju rupu okretne poluge.

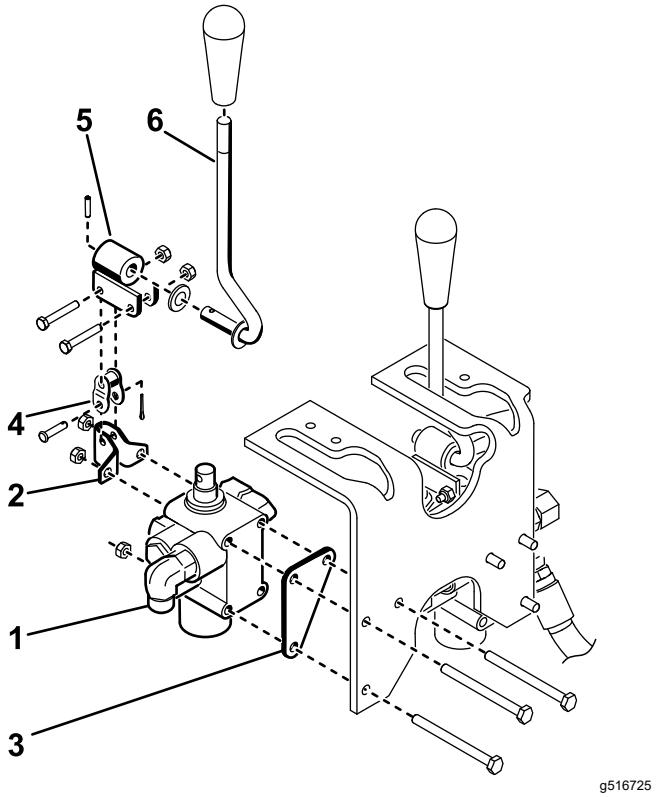

Slika 9

1. Sklop ventila
2. Okretni nosač
3. Ploča ventila
4. Pomaknuta karika
5. Okretni dio
6. Poluga

5

Ugradnja samohodnog ventila

Samo model 08745

Dijelovi potrebni za ovaj postupak:

2	Ravna hidraulična spojnica s O-prstenom
2	Pravokutna hidraulična spojnica s O-prstenom
1	Samohodni ventil
1	Ploča ventila
3	Vijak (¼ × 3 inča)
3	Sigurnosna matica (¼ inča)
2	Matični vijak (br. 10 × 1¼ inča)
2	Sigurnosna matica (br. 10)
1	Poluga za podizanje

Postupak

1. Provucite pravokutnu spojnicu u postojeći samohodni ventil na mjestu na kojem je uklonjena T-spojnica.

   Važno: **U ovom trenutku pritegnite samo ravne spojnice. Provjerite jesu li svi O-prstenovi podmazani i pravilno postavljeni na spojnice prije ugradnje.**

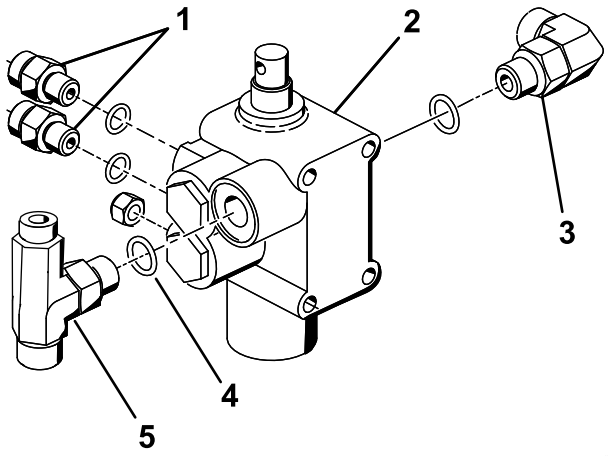

g527545

Slika 10

1. Ravna spojnica
2. Samohodni ventil
3. Pravokutna spojnica
4. Novi O-prsten (ORB-6)
5. T-spojnica

2. Postavite postojeći samohodni ventil pomoću prethodno uklonjenih dijelova te pritegnite vijke na 10 do 12 Nm.
3. Navijte pravokutnu spojnicu, 2 ravne hidraulične spojnice i T-spojnicu uklonjenu iz postojećeg ventila u 3 Priprema za postavljanje hidrauličnih dijelova (stranica 5) u novi samohodni ventil, kako prikazuje Slika 10.

   Važno: **Provjerite jesu li svi O-prstenovi na T-spojnici zamijenjeni novim O-prstenovima, kako prikazuje 3 Priprema za postavljanje hidrauličnih dijelova (stranica 5).**
4. Postavite sklop ventila, okretni nosač i ploču ventila na okvir pomoću 3 vijka (¼ × 3 inča) i 3 sigurnosne matice (Slika 11). Pri postavljanju postavite ploču ventila uz prednju stranu nosača okvira i pritegnite pričvrsnice na 10 do 12 Nm.

   Napomena: Ugradnja ventila vrlo je slična ventilu koji je već ugrađen.
5. Labavo postavite sklop okretne poluge na razvodni element ventila i na pomaknutu kariku pomoću 2 vijka (br. 10 × 1¼ inča) i 2 sigurnosne matice (Slika 11).

   Napomena: Nemojte zategnuti pričvrsnice u ovom trenutku.

   Napomena: Pričvrstite pomaknutu kariku na stražnju rupu okretne poluge.

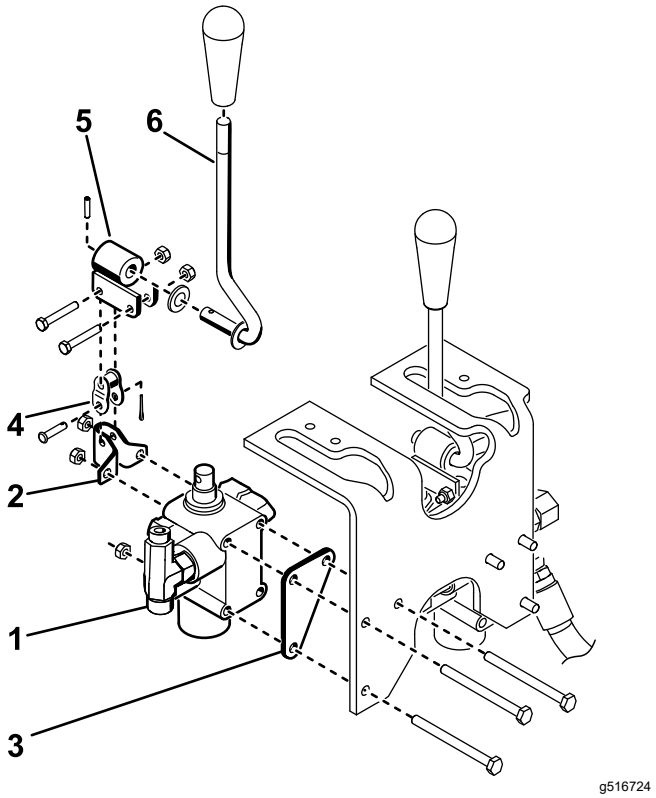

Slika 11

1. Sklop ventila
2. Okretni nosač
3. Ploča ventila
4. Pomaknuta karika
5. Okretni dio
6. Poluga

6

Postavljanje torban ploča

Dijelovi potrebni za ovaj postupak:

1	Desna torban ploča
1	Lijeva torban ploča
4	Vijak (½ × 2 inča)
4	Sigurnosna matica (½ inča)
1	Nosač okvira za kuku
2	Vijak (½ × 1¾ inča)

Postupak

1. Labavo postavite desnu torban ploču na desnu stranu vilice kotača pomoću 2 vijka (½ × 2 inča) i sigurnosnih matica, kako prikazuje Slika 12.

   Napomena: Nemojte odmah pritegnuti pričvrsnice.

2. Ponovite postupak s lijevom torban pločom (Slika 12).
3. Podižite prednji dio uređaja dok prednji kotač ne bude odignut od tla.
4. Uklonite i odbacite 2 vijka koji pričvršćuju prednji dio okretne točke upravljača za gornji dio vilice kotača (Slika 12).
5. Pomoću rupa za postavljanje vilice kotača i okretne točke upravljača pričvrstite nosač okvira za kuku na donju stranu vilice kotača upotrebom 2 vijka (½ × 1¾ inča); pogledajte Slika 12.

   Napomena: Možda će biti potrebno djelomično ispuhati zrak iz gume kako bi se postigao dovoljan razmak. Hidraulično crijevo motora kotača ne bi trebalo ležati na nosaču okvira za kuku.

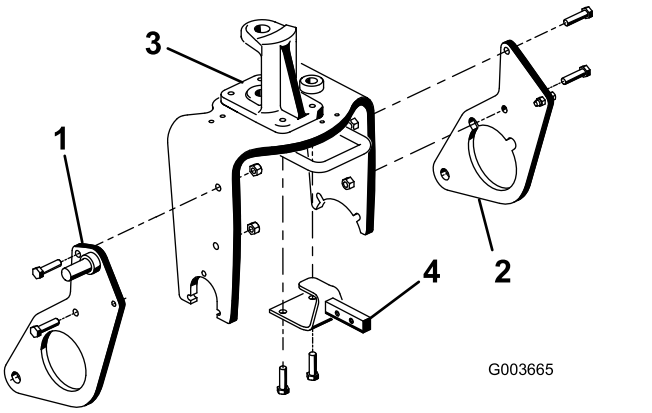

Slika 12

1. Desna torban ploča
2. Lijeva torban ploča
3. Okretna točka upravljača
4. Nosač okvira za kuku

7

Postavljanje poluga za guranje i okvira za kuku

Dijelovi potrebni za ovaj postupak:

1	Okvir za kuku
2	Vijak (⅜ × 2 inča)
2	Matica (⅜ inča)
2	Glavati vijak (⅜ × 1½ inča)
2	Sigurnosna matica (⅜ inča)
2	Klin cilindra
1	Adapterska ploča
1	Cijev poluge za guranje
2	Sklop klina
2	Navojni vijak
2	Matični vijak (⅝ × 1½ inča)
2	Podloška (vanjski promjer 1,68 inča × unutarnji promjer 0,65 inča)
1	Cijev
1	Svornjak s poprečnim provrtom
1	Rascjepka

Postupak

1. Spustite uređaj tako da je prednji kotač na tlu.
2. Pričvrstite cijev poluge za guranje na adaptersku ploču pomoću 2 sklopa klina i pričvrstite sklopove klina na adaptersku ploču pomoću 2 navojna vijka.

   Napomena: Postavite dijelove kako prikazuje Slika 13.

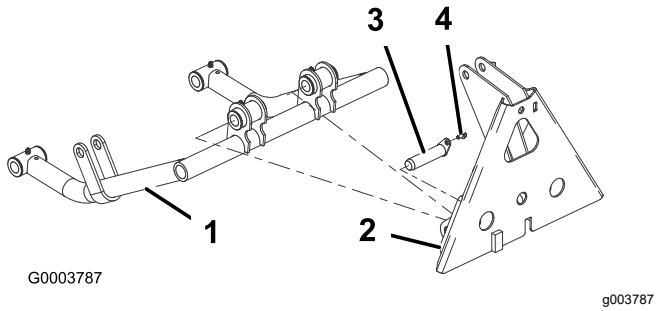

Slika 13

1. Cijev poluge za guranje
2. Adapterska ploča
3. Sklop klina
4. Navojni vijak

3. Umetnite klin cilindra u svaku cijev poluge za guranje, kako prikazuje Slika 14.
4. Umetnite cijevi poluga za guranje na desnu i lijevu torban ploču, poravnavajući vodilice za klin cilindra s rupama na torban pločama (Slika 14).

   Napomena: Ako ne možete provući cijevi poluga za guranje oko torban ploča, olabavite matice koje pričvršćuju torban ploče na vilicu kotača.
5. Pričvrstite svaki klin cilindra na svaku torban ploču pomoću vijka (⅝ × 1½ inča) i podloške (vanjski promjer 1,68 inča × unutarnji promjer 0,65 inča), kako prikazuje Slika 14.

   Napomena: Pritegnite vijke na 203 Nm.

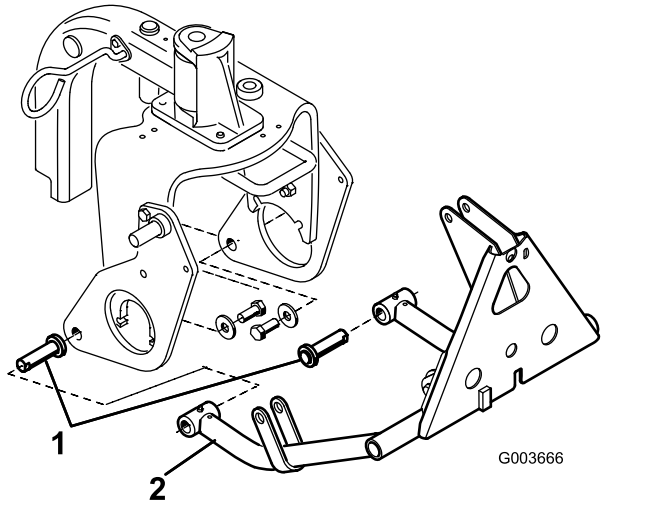

Slika 14

1. Klin cilindra
2. Cijev poluge za guranje

6. Pričvrstite gornji dio okvira za kuku na nosač okvira za kuku pomoću 2 vijka (⅜ × 2 inča) i matica (Slika 15).
7. Pričvrstite cijevi okvira za kuku na torban ploče pomoću vijaka (⅜ × 1½ inča) i matica (Slika 15) te zategnite pričvrsnice.

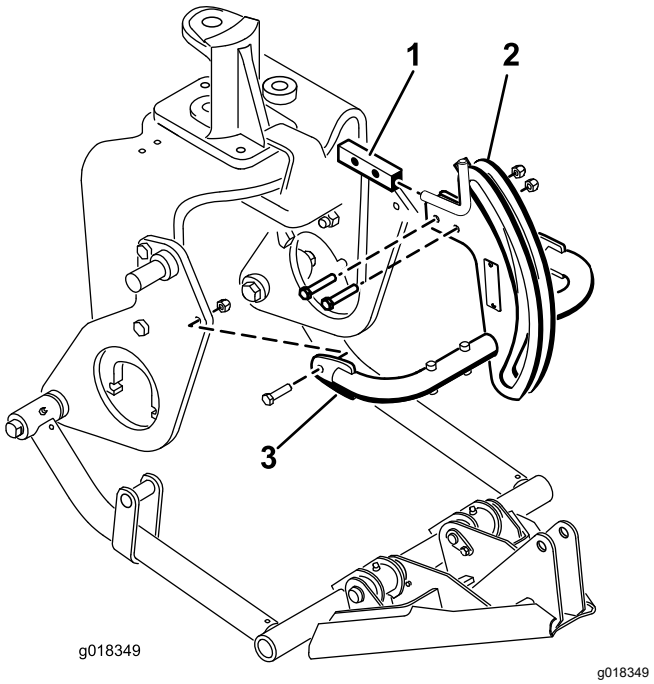

Slika 15

1. Nosač okvira za kuku
2. Okvir za kuku
3. Cijev okvira za kuku

8. Pričvrstite adapter okvira na okvir za kuku pomoću cijevi, svornjaka s poprečnim provrtom i rascjepke (Slika 16).

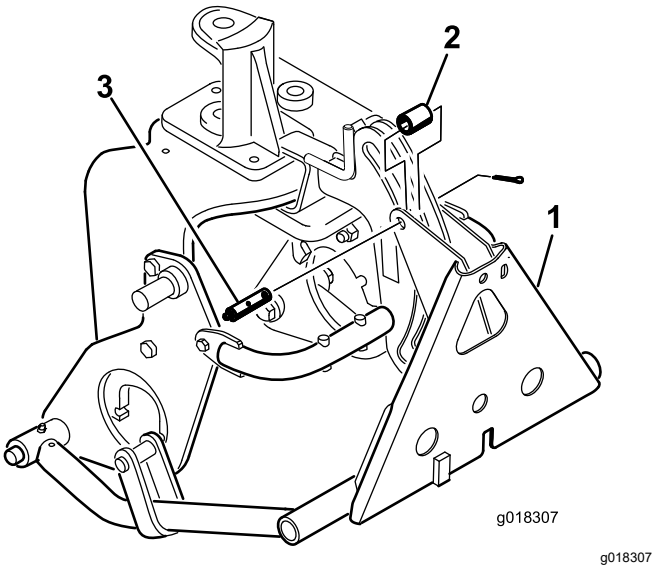

Slika 16

1. Adapter okvira
2. Cijev
3. Svornjak s poprečnim provrtom s priključkom za podmazivanje

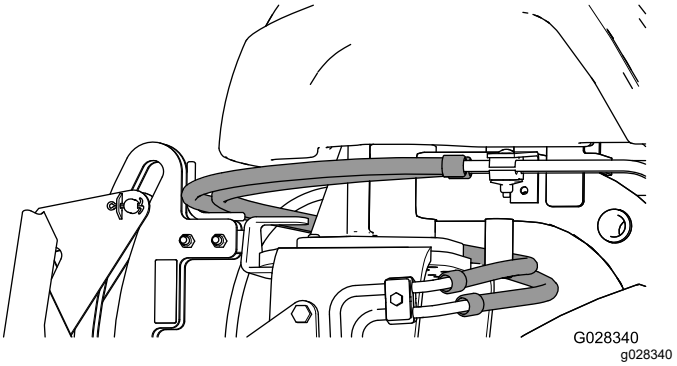

Slika 17

Važno: **Provjerite jesu li postojeća crijeva provučena iznad vodilice, kako prikazuje Slika 17.**

8

Postavljanje hidrauličnog cilindra

Dijelovi potrebni za ovaj postupak:

1	Hidraulična spojnica od 45° s O-prstenom
1	Hidraulični cilindar
1	Pravokutna hidraulična spojnica s O-prstenom
1	Mali prstenasti osigurač
1	Klin
2	Veliki prstenasti osigurač

Postupak

1. Navijte pravokutnu spojnicu u gornji otvor hidrauličnog cilindra. Postavite spojnicu kako prikazuje Slika 18.

   Napomena: Provjerite jesu li svi O-prstenovi podmazani i pravilno postavljeni na spojnice prije ugradnje.

   Napomena: Kako biste spriječili kontaminaciju hidrauličnih spojnica ili crijeva, nemojte skidati čepove sa spojnica ili crijeva dok nisu ugrađeni.

2. Navijte spojnicu od 45° u donji otvor hidrauličnog cilindra. Postavite spojnicu kako prikazuje Slika 18.

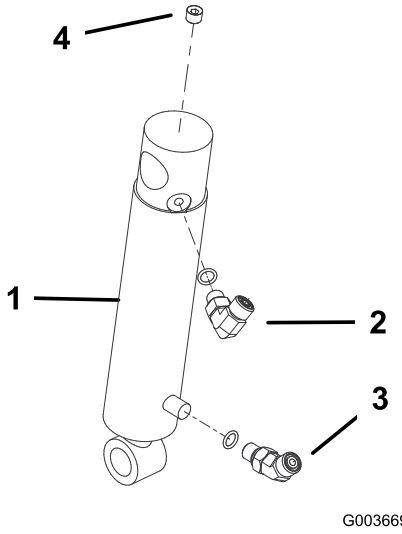

g003669

Slika 18

1. Hidraulični cilindar
2. Pravokutna spojnica
3. Spojnica od 45°
4. Čep (⅛ inča)

3. Pričvrstite gornji dio cijevi hidrauličnog cilindra na klin na desnoj torban ploči pomoću prstenastog osigurača (Slika 19).

   Napomena: Postavite otvore hidrauličnog cilindra naprijed.

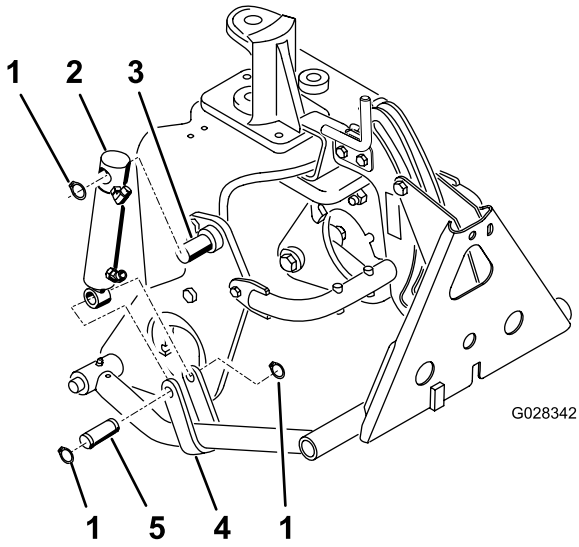

g028342

Slika 19

1. Prstenasti osigurač
2. Hidraulični cilindar
3. Klin (na torban ploči)
4. Remen poluge za guranje
5. Klin

4. Pričvrstite šipku cilindra na remene poluge za guranje pomoću klina i 2 prstenasta osigurača (Slika 19).

9

Postavljanje hidrauličnih crijeva

Samo model 08705

Dijelovi potrebni za ovaj postupak:

1	Sklop cijevi
1	Hidraulično crijevo (dio br. 108-8449)
1	Hidraulično crijevo (dio br. 108-8453)
1	Hidraulično crijevo (dio br. 108-8454)
1	Držač za žice crijeva
2	Navojni vijak (5/16 × ¾ inča)
3	Plastična vezica za kabele
1	O-prsten (ORFS-6)
1	O-prsten(ORFS-8)

Postupak

1. Spojite sklop cijevi (dio br. 108-8447) s pravokutnom spojnicom na lijevoj strani novog ventila i praznom spojnicom na postojećem samohodnom ventilu (Slika 20).

   Važno: **Zamijenite O-prsten između sklopa cijevi i postojećeg ventila novim O-prstenom (ORFS-6).**

2. Spojite kraj hidrauličnog crijeva sa spojnicom od 45° (dio br. 108-8449) na pravokutnu spojnicu na desnoj strani ventila, a ravni kraj crijeva spojite s praznom spojnicom hladnjaka ulja (Slika 20). Pogledajte Slika 21 i Slika 22 za usmjeravanje crijeva.

   Važno: **Zamijenite O-prsten između ravne spojnice i prazne spojnice hladnjaka ulja novim O-prstenom (ORFS-8).**

3. Postavite držač za žice crijeva na lijevu cijev okvira pomoću 2 navojna vijka (5/16 × ¾ inča); pogledajte Slika 20.

4. Spojite kraći kraj pravokutne spojnice hidrauličnog crijeva (dio br. 108-8453) s gornjom ravnom spojnicom na stražnjoj strani ventila. Provucite crijevo kroz držač za žice crijeva i spojite ravni kraj crijeva s gornjom spojnicom hidrauličnog cilindra (Slika 20). Pogledajte Slika 21 i Slika 22 za usmjeravanje crijeva.
5. Spojite dulji kraj pravokutne spojnice hidrauličnog crijeva (dio br. 108-8454) s donjom ravnom spojnicom na stražnjoj strani ventila. Provucite crijevo kroz držač za žice crijeva i spojite ravni kraj crijeva s donjom spojnicom hidrauličnog cilindra (Slika 20). Pogledajte Slika 21 i Slika 22 za usmjeravanje crijeva.

Važno: **Uvjerite se da su crijeva postavljena dalje od oštrih, vrućih ili pokretnih dijelova.**

6. Zategnite sve pričvrsnice i spojnice.
7. Pomoću vezica za kabel pričvrstite crijeva na uređaj na točkama kako prikazuju Slika 21 i Slika 22.

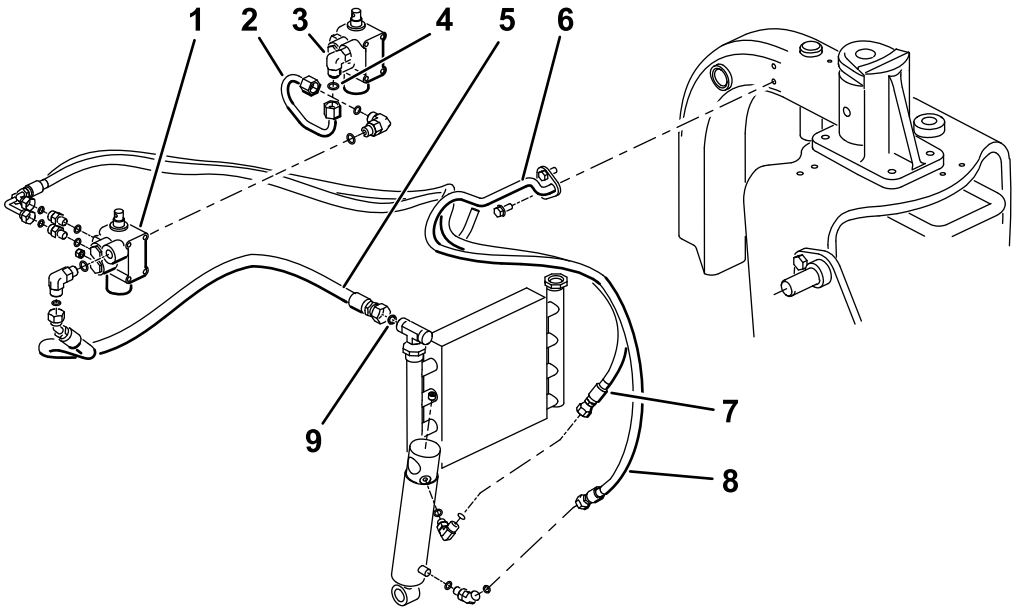

g527878

Slika 20
Model 08705

1. Novi ventil
2. Sklop cijevi (dio br. 108-8447)
3. Postojeći ventil
4. O-prsten (ORFS-6)
5. Hidraulično crijevo (dio br. 108-8449)
6. Držač za žice crijeva
7. Hidraulično crijevo (dio br. 108-8453)
8. Hidraulično crijevo (dio br. 108-8454)
9. O-prsten (ORFS-8)

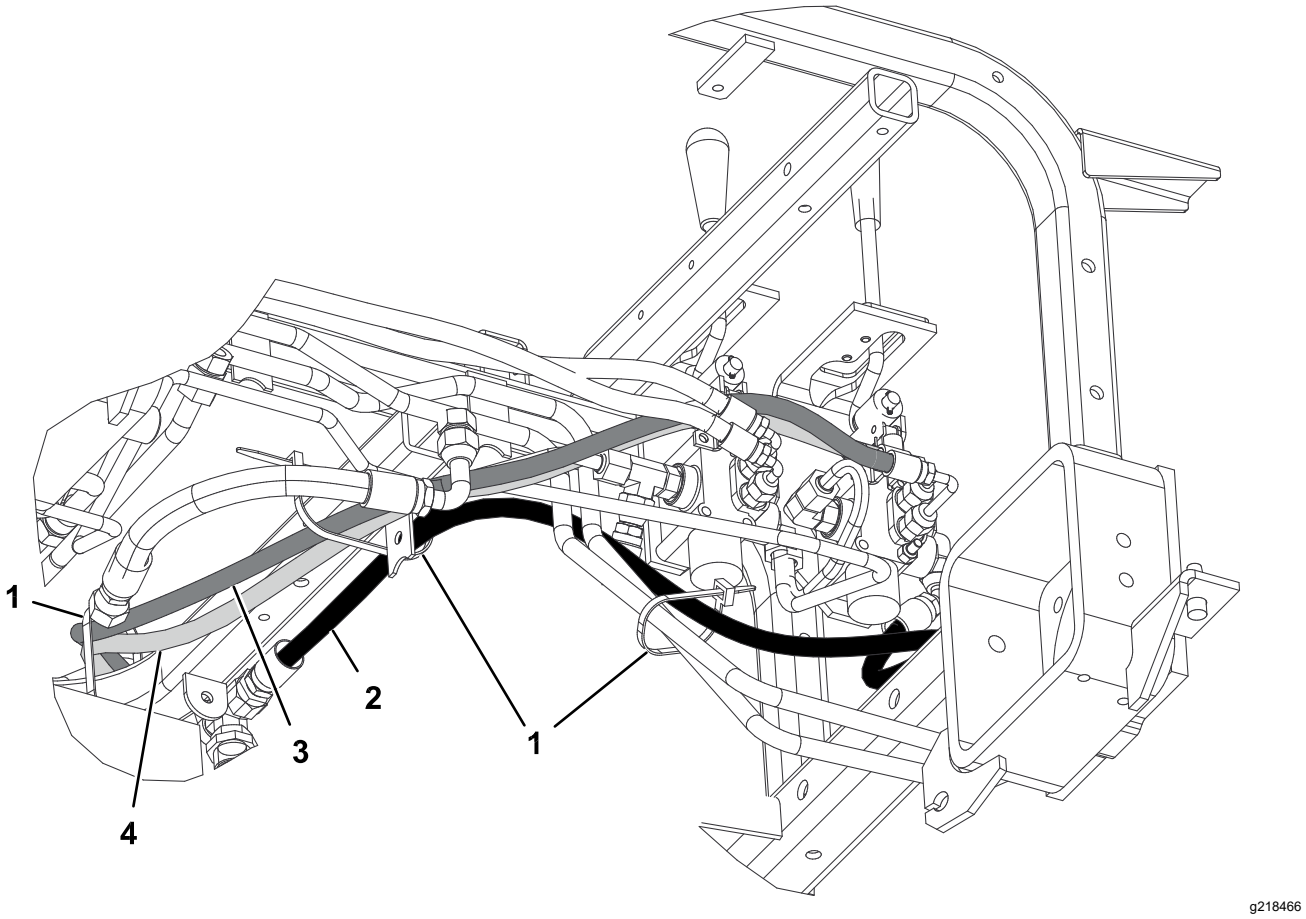

Slika 21

Model 08705

1. Vezica za kabel
2. Hidraulično crijevo (dio br. 108-8449)
3. Hidraulično crijevo (dio br. 108-8453)
4. Hidraulično crijevo (dio br. 108-8454)

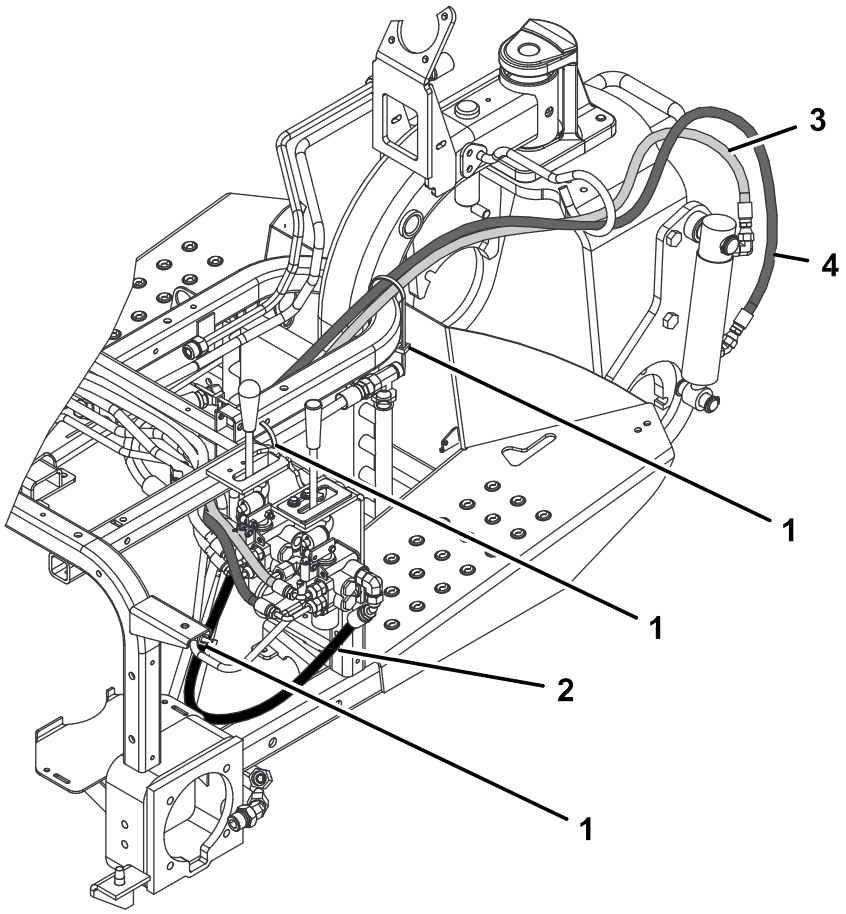

g218467

Slika 22

Model 08705

1. Vezica za kabel
2. Hidraulično crijevo (dio br. 108-8449)
3. Hidraulično crijevo (dio br. 108-8453)
4. Hidraulično crijevo (dio br. 108-8454)

10

Postavljanje hidrauličnih crijeva

Samo model 08745

Dijelovi potrebni za ovaj postupak:

1	Sklop cijevi
1	Hidraulično crijevo (dio br. 108-8449)
1	Hidraulično crijevo (dio br. 108-8453)
1	Hidraulično crijevo (dio br. 108-8454)
1	Držač za žice crijeva
2	Navojni vijak (5/16 × ¾ inča)
3	Plastična vezica za kabele
1	O-prsten (ORFS-6)
1	O-prsten(ORFS-8)

Postupak

1. Spojite sklop cijevi (dio br. 108-8447) s pravokutnom spojnicom na lijevoj strani novog ventila i novopostavljenom pravokutnom spojnicom na postojećem samohodnom ventilu (Slika 23).

   Važno: **Zamijenite O-prsten između sklopa cijevi i postojećeg ventila novim O-prstenom (ORFS-6).**

2. Spojite T-spojnicu s krajem hidrauličnog crijeva od 45° (dio br. 108-8449) s otvorenom stranom T-spojnice na desnoj strani ventila, a ravni kraj crijeva spojite s praznom spojnicom hladnjaka ulja (Slika 23). Pogledajte Slika 24 i Slika 25 za usmjeravanje crijeva.

   Važno: **Zamijenite O-prsten između ravne spojnice i prazne spojnice hladnjaka ulja novim O-prstenom (ORFS-8).**

3. Postavite držač za žice crijeva na lijevu cijev okvira pomoću 2 navojna vijka (5/16 × ¾ inča); pogledajte Slika 23.

4. Spojite kraći kraj pravokutne spojnice hidrauličnog crijeva (dio br. 108-8453) s gornjom ravnom spojnicom na stražnjoj strani ventila. Provucite crijevo kroz držač za žice crijeva i spojite ravni kraj crijeva s gornjom spojnicom hidrauličnog cilindra (Slika 23). Pogledajte Slika 24 i Slika 25 za usmjeravanje crijeva.

5. Spojite dulji kraj pravokutne spojnice hidrauličnog crijeva (dio br. 108-8454) s donjom ravnom spojnicom na stražnjoj strani ventila. Provucite crijevo kroz držač za žice crijeva i spojite ravni kraj crijeva s donjom spojnicom hidrauličnog cilindra (Slika 23). Pogledajte Slika 24 i Slika 25 za usmjeravanje crijeva.

6. Priključite hidraulično crijevo (dio br. 144-1367) na gornji dio novopostavljene T-spojnice (dio br. 340-94) na desnoj strani novog samohodnog ventila.

   Važno: **Zamijenite O-prsten između sklopa cijevi i postojećeg ventila novim O-prstenom (ORFS-6).**

   Važno: **Provjerite jesu li svi O-prstenovi na T-spojnici zamijenjeni novim O-prstenovima, kako prikazuje 3 Priprema za postavljanje hidrauličnih dijelova (stranica 5).**

   Važno: **Uvjerite se da su crijeva postavljena dalje od oštrih, vrućih ili pokretnih dijelova.**

7. Zategnite sve pričvrsnice i spojnice.

8. Pomoću vezica za kabel pričvrstite crijeva na uređaj na točkama kako prikazuju Slika 24 i Slika 25.

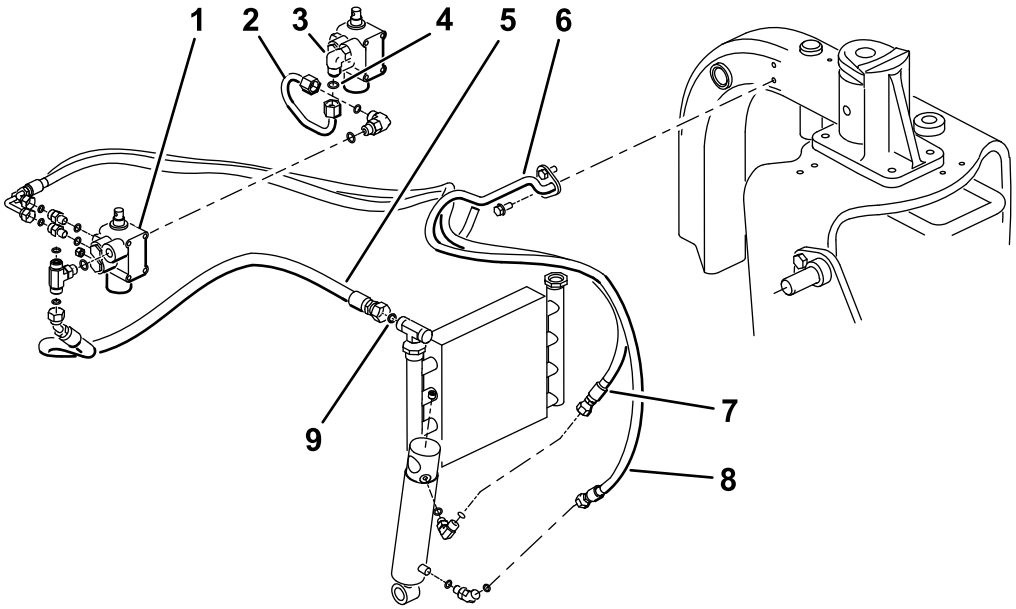

g527910

Slika 23

Model 08745

1. Novi ventil
2. Sklop cijevi (dio br. 108-8447)
3. Postojeći ventil
4. O-prsten (ORFS-6)
5. Hidraulično crijevo (dio br. 108-8449)
6. Držač za žice crijeva
7. Hidraulično crijevo (dio br. 108-8453)
8. Hidraulično crijevo (dio br. 108-8454)
9. O-prsten (ORFS-8)

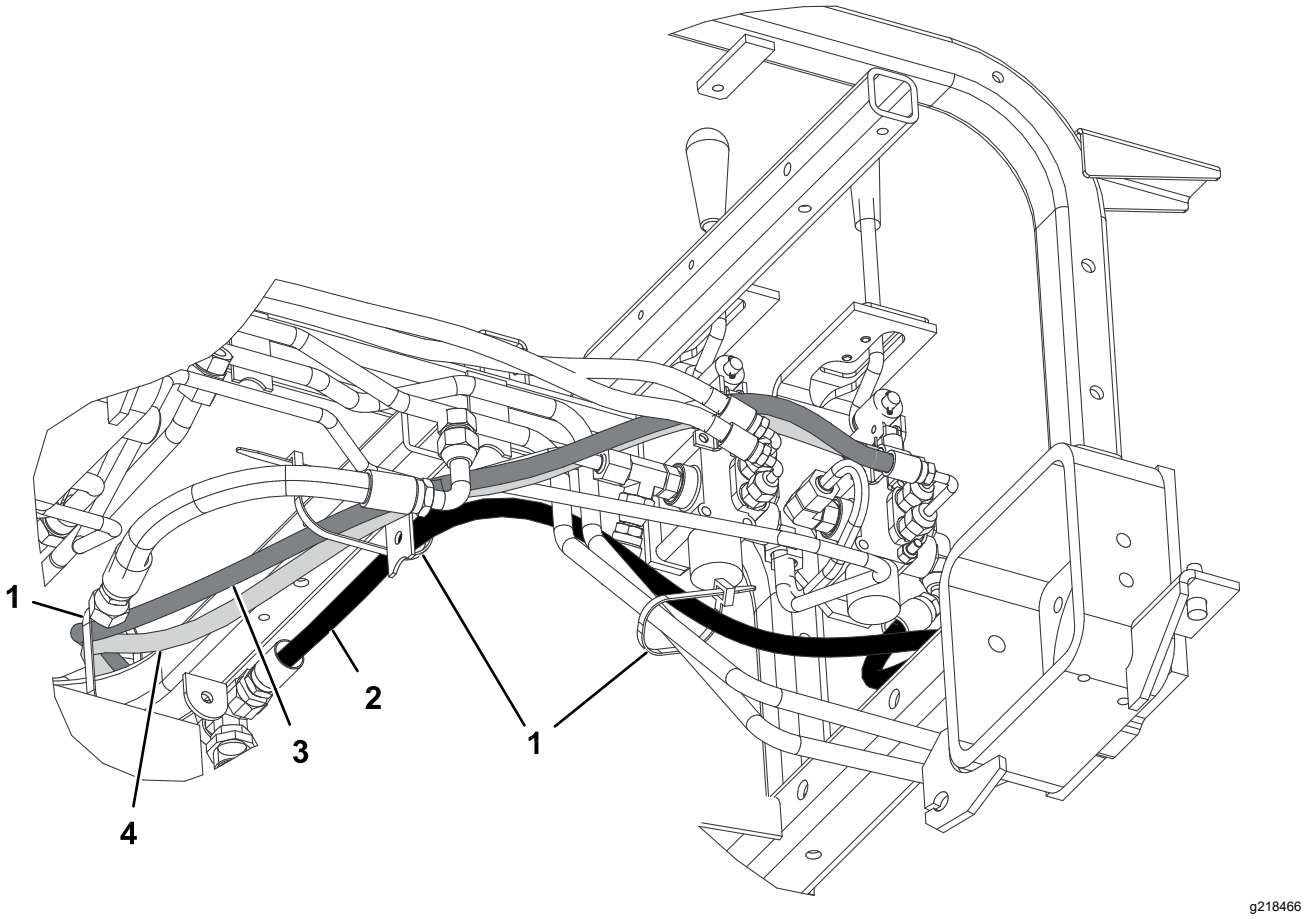

Slika 24

Model 08745

1. Vezica za kabel
2. Hidraulično crijevo (dio br. 108-8449)
3. Hidraulično crijevo (dio br. 108-8453)
4. Hidraulično crijevo (dio br. 108-8454)

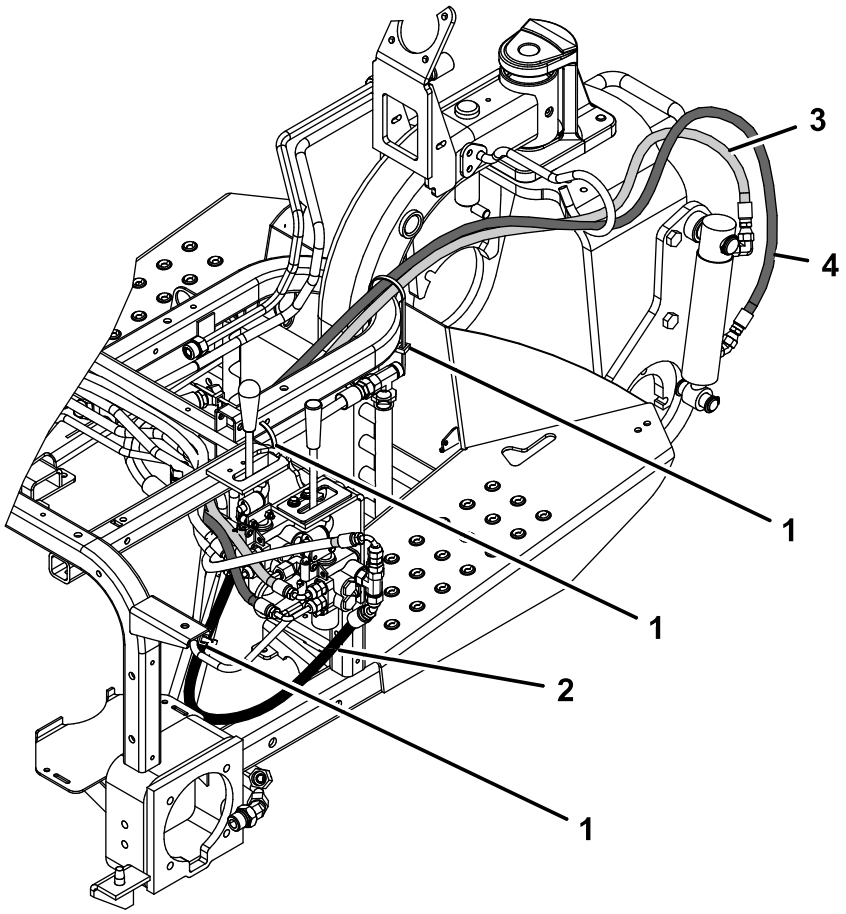

g362591

Slika 25

Model 08745

1. Vezica za kabel
2. Hidraulično crijevo (dio br. 108-8449)
3. Hidraulično crijevo (dio br. 108-8453)
4. Hidraulično crijevo (dio br. 108-8454)

11

Postavljanje upravljačke ploče i ploče s vodilicom poluge

Dijelovi potrebni za ovaj postupak:

1	Ploča s vodilicom poluge
2	Prirubni vijak
2	Podložna pločica
1	Naljepnica za upravljačku ploču
1	Upravljačka ploča
1	Kuglasta ručica
3	Plastična vezica za kabele

Postupak

1. Umetnite ploču s vodilicom poluge preko poluge za podizanje i labavo je pričvrstite na okvir pomoću 2 prirubna vijka i podloški (Slika 26).

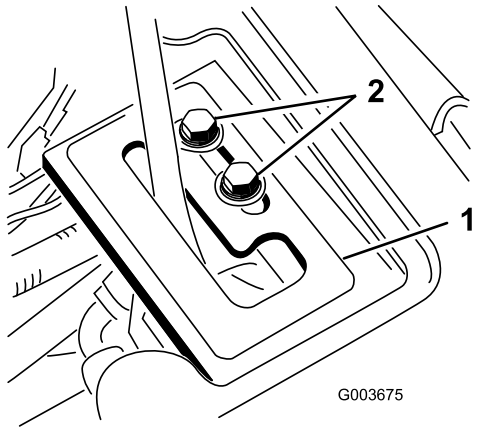

g003675

Slika 26

1. Ploča s vodilicom poluge 2. Prirubni vijci

2. Provjerite razinu hidraulične tekućine i po potrebi dodajte još tekućine.

⚠ UPOZORENJE

Hidraulična tekućina koja izlazi pod pritiskom može prodrijeti kroz kožu i uzrokovati ozljede.

- **U slučaju ubrizgavanja hidraulične tekućine u kožu, mora je kirurški ukloniti liječnik upoznat s ovim oblikom ozljede u roku od nekoliko sati. U suprotnom može doći do gangrene.**
- **Držite tijelo i ruke dalje od rupica ili ubrizgača koji izbacuju hidrauličnu tekućinu pod visokim pritiskom.**
- **Nađite mjesta propuštanja hidraulične tekućine pomoću kartona ili papira.**
- **Prije obavljanja radova na hidrauličkom sustavu sigurno otpustite sav pritisak u hidrauličkom sustavu.**
- **Prije vršenja pritiska na hidraulički sustav provjerite jesu li sva crijeva za hidrauličnu tekućinu u dobrom stanju i jesu li sve hidrauličke veze i spojnice zategnute.**

3. Pokrenite motor vučne jedinice i provjerite priključke spojnica.
4. Postavite pokrov kotača, središnji pokrov i konzolu.

   Napomena: Nemojte postavljati upravljačku ploču u ovom trenutku. Uvjerite se da pokrovi ne ometaju crijeva. Preusmjerite crijeva prema potrebi. Izvršite postupak postavljanja pokrova iz koraka 1 suprotnim redoslijedom.
5. Postavite stražnju gumu i uklonite blokove koji su se nalazili ispod stražnjeg dijela uređaja.
6. Pritegnite pritezne matice na 61 do 75 Nm.
7. Kad je motor upaljen, a poluga za podizanje u položaju **Float** (Neutralno), pomičite ploču s vodilicom poluge dok se cilindar za podizanje ne može izvući i uvući rukom (Slika 26).

⚠ UPOZORENJE

Motor mora biti upaljen za konačno podešavanje zaporne ploče poluge za podizanje. Dodirivanje pomičnih dijelova ili vrućih površina može uzrokovati tjelesne ozljede.

Držite ruke, noge, lice i ostale dijelove tijela dalje od pomičnih dijelova, prigušivača i drugih vrućih površina.

8. Zategnite oba vijka za pričvršćivanje ploče s vodilicom poluge za podizanje kako biste osigurali podešavanje (Slika 26).
9. Uklonite brojač sati rada sa stare upravljačke ploče i postavite ga na novu upravljačku ploču.
10. Postavite novu upravljačku ploču i priključite žicu na brojač sati rada.
11. Učvrstite upravljačku ploču kako se ne bi pomicala pomoću prethodno uklonjenih pričvrsnica (Slika 27).

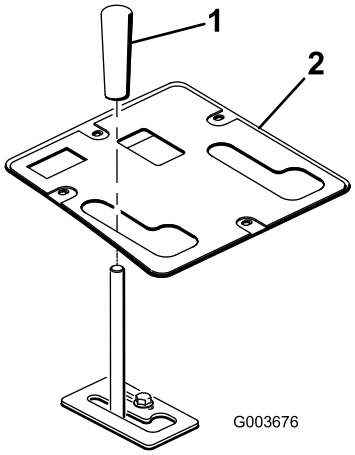

g003676

Slika 27

1. Kuglasta ručica
2. Upravljačka ploča

12. Postavite kuglastu ručicu na polugu za podizanje (Slika 27).
13. Podmažite prednji okvir za podizanje; pogledajte Podmazivanje okvira za podizanje (stranica 22).
14. Provjerite razinu hidraulične tekućine i po potrebi dodajte još tekućine.

12

Čitanje/spremanje dokumentacije

Dijelovi potrebni za ovaj postupak:

1	*Upute za upotrebu*

Postupak

1. Pročitajte dokumentaciju.
2. Spremite dokumentaciju na sigurno mjesto.

Rad

Specifikacije

Neto težina	38,5 kg

Priključci/dodatna oprema

Dostupan je niz priključaka i dodatne opreme za poboljšavanje i proširivanje mogućnosti vozila koje je odobrila tvrtka Toro. Kontaktirajte ovlaštenog servisera ili distributera ili posjetite stranicu www.Toro.com za popis svih odobrenih priključaka i dodatne opreme.

Savjeti za rad

- Prednji okvir za podizanje dizajniran je samo za prihvaćanje određenih priključaka. Nemojte pokušavati postaviti priključak namijenjen stražnjem postavljanju na prednji okvir za podizanje jer to može dovesti do oštećenja uređaja.
- Da biste spustili prednji okvir za podizanje, gurnite polugu za podizanje prema naprijed.
- Da biste postavili prednji okvir za podizanje u neutralnni položaj, gurnite polugu za podizanje prema naprijed i u stranu u zapor.
- Da biste podigli prednji okvir za podizanje, povucite polugu za podizanje prema nazad.
- Upoznajte se sa sigurnim radom s opremom, komandama i sigurnosnim znakovima.
- Držite ruke i noge dalje od pokretnih dijelova i vrućih površina.

Održavanje

Napomena: Za preuzimanje električne sheme ili hidrauličke sheme za svoj uređaj posjetite www.Toro.com.

Podmazivanje okvira za podizanje

Prednji okvir za podizanje ima 5 priključaka za podmazivanje (Slika 28) koje se moraju redovito podmazivati upotrebom litijske masti, tip 2. Ako uređajem upravljate u normalnim uvjetima, podmažite sve ležajeve i čahure nakon svakih 100 sati rada. Podmažite ležajeve i čahure odmah **nakon svakog** pranja, neovisno o navedenom vremenskom razmaku.

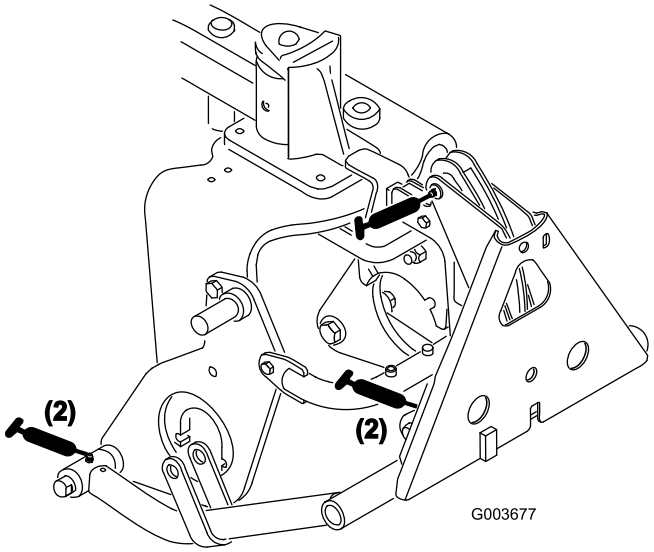

g003677

Slika 28

Izjava o ugradnji

Tvrtka Toro, 8111 Lyndale Ave. South, Bloomington, MN, SAD, izjavljuje da su sljedeći uređaji u skladu s navedenim direktivama ako su ugrađeni u skladu s priloženim uputama na određene modele uređaja tvrtke Toro, kako je navedeno u relevantnim izjavama o sukladnosti.

Br. modela	Serijski br.	Opis proizvoda	Opis računa	Opći opis	Direktiva
08712	417200000 i gore	Prednji okvir za podizanje	FRONT LIFT FRAME KIT	Sklop prednjeg okvira za podizanje	2006/42/EZ

Relevantna tehnička dokumentacija sastavljena je prema zahtjevima Priloga VII. dijela B Direktive 2006/42/EZ.

Obvezujemo se na zahtjev nacionalnih tijela prenijeti relevantne informacije o ovom djelomično dovršenom uređaju. Način prijenosa je elektronički prijenos.

Ovaj se uređaj ne smije staviti u uporabu sve dok se ne ugradi u odobrene modele uređaja tvrtke Toro kako je navedeno u povezanoj izjavi o sukladnosti i u skladu sa svim uputama, čime bi se smatrao usklađenim sa svim relevantnim direktivama.

Certificirano:



Tom Langworthy
Direktor odjela inženjerstva
8111 Lyndale Ave. South
Bloomington, MN 55420, USA
Prosinac 19, 2024

Ovlašteni predstavnik:

Marcel Dutrieux
Manager European Product Integrity
Toro Europe NV
Nijverheidsstraat 5
2260 Oevel
Belgium

UK Declaration of Incorporation

Tvrtka Toro, 8111 Lyndale Ave. South, Bloomington, MN, SAD, izjavljuje da su sljedeći uređaji u skladu s navedenim direktivama ako su ugrađeni u skladu s priloženim uputama na određene modele uređaja tvrtke Toro, kako je navedeno u relevantnim izjavama o sukladnosti.

Br. modela	Serijski br.	Opis proizvoda	Opis računa	Opći opis	Direktiva
08712	417200000 i gore	Prednji okvir za podizanje	FRONT LIFT FRAME KIT	Sklop prednjeg okvira za podizanje	Z.I. iz 2008. br. 1597

Sastavljena je odgovarajuća tehnička dokumentacija u skladu s Prilogom 10. Zakonskog instrumenta br. 1597 iz 2008.

Obvezujemo se na zahtjev nacionalnih tijela prenijeti relevantne informacije o ovom djelomično dovršenom uređaju. Način prijenosa je elektronički prijenos.

Ovaj se uređaj ne smije staviti u uporabu sve dok se ne ugradi u odobrene modele uređaja tvrtke Toro kako je navedeno u povezanoj izjavi o sukladnosti i u skladu sa svim uputama, čime bi se smatrao usklađenim sa svim relevantnim direktivama.

This declaration has been issued under the sole responsibility of the manufacturer.
The object of the declaration is in conformity with relevant UK legislation.

Ovlašteni predstavnik:

Marcel Dutrieux
Manager European Product Integrity
Toro U.K. Limited
Spellbrook Lane West
Bishop's Stortford
CM23 4BU
United Kingdom

Tom Langworthy
Direktor odjela inženjerstva
8111 Lyndale Ave. South
Bloomington, MN 55420, USA
Prosinac 19, 2024