Form No. 3475-681 Rev B

Count on it.

Bruksanvisning

Greensmaster® eTriFlex® 3360-traktorenhet

Modellnr 04580—Serienr 418200000 och högre

Registrera din produkt på www.Toro.com.
Översättning av originalet (SV)

3475-681

Produkten uppfyller alla relevanta europeiska direktiv. Mer information finns i produktens separata försäkran om överensstämmelse.

Det är ett brott mot avsnitt 4442 eller 4443 i Kaliforniens Public Resource Code att använda eller köra motorn på skogs-, busk- eller grästäckt mark om motorn inte är utrustad med en gnistsläckare som är i fullgott skick, vilket anges i avsnitt 4442, eller utan att motorn är konstruerad, utrustad och underhållen för att förhindra brand.

Den bifogade bruksanvisningen till motorn tillhandahålls för information om den amerikanska miljömyndigheten EPA:s (US Environmental Protection Agency) och Kaliforniens lagstiftning om utsläppskontroll för emissionssystem, underhåll och garanti. Extra bruksanvisningar kan beställas från motortillverkaren.

Om du ska använda denna maskin på en höjd som är över 1 000 m över havet krävs ett höghöjdsmunstycke. Mer information finns i bruksanvisningen för Kawasaki-motorn.

Om maskinen är utrustad med en telematikenhet kontaktar du en auktoriserad Toro-återförsäljare för anvisningar om hur du aktiverar enheten.

⚠ VARNING

KALIFORNIEN
Proposition 65 Varning

Motoravgaserna från denna produkt innehåller kemikalier som av den amerikanska delstaten Kalifornien anses orsaka cancer, fosterskador eller andra fortplantningsskador.

Batteripoler och kabelanslutningar med tillbehör innehåller bly och blyföreningar, kemikalier som den amerikanska delstaten Kalifornien anser kan orsaka cancer och fortplantningsskador. Tvätta händerna efter hantering.

Användning av produkten kan orsaka kemikalieexponering som av den amerikanska delstaten Kalifornien anses orsaka cancer, fosterskador och andra fortplantningsskador.

© 2026—The Toro® Company
8111 Lyndale Avenue South
Bloomington, MN 55420

Kontakta oss på www.Toro.com.
Tryckt i USA
Med ensamrätt

Introduktion

Maskinen är en åkgräsklippare med en knivcylinder som är avsedd att användas av yrkesförare som har anlitats för kommersiellt arbete. Den är huvudsakligen konstruerad för att klippa gräs på väl underhållna gräsmattor. Det kan medföra fara för dig och kringstående om maskinen används i andra syften än vad som avsetts.

Läs den här informationen noga så att du lär dig att använda och underhålla produkten på rätt sätt och för att undvika person- och produktskador. Du är ansvarig för att produkten används på ett korrekt och säkert sätt.

Gå till www.Toro.com om du behöver mer information, inklusive säkerhetsråd, utbildningsmaterial, information om tillbehör, hjälp med att hitta en återförsäljare, eller om du vill registrera din produkt.

Kontakta en auktoriserad Toro-återförsäljare och ha produktens modell- och serienummer till hands när du behöver service, Toro-originaldelar eller ytterligare information. Figur 1 visar var på produkten modell- och serienumren sitter. Skriv numren i det tomma utrymmet.

Viktigt: **Skanna rutkoden på serienummerdekalen (i förekommande fall) med en mobil enhet för att få tillgång till information om garanti, reservdelar och annat.**

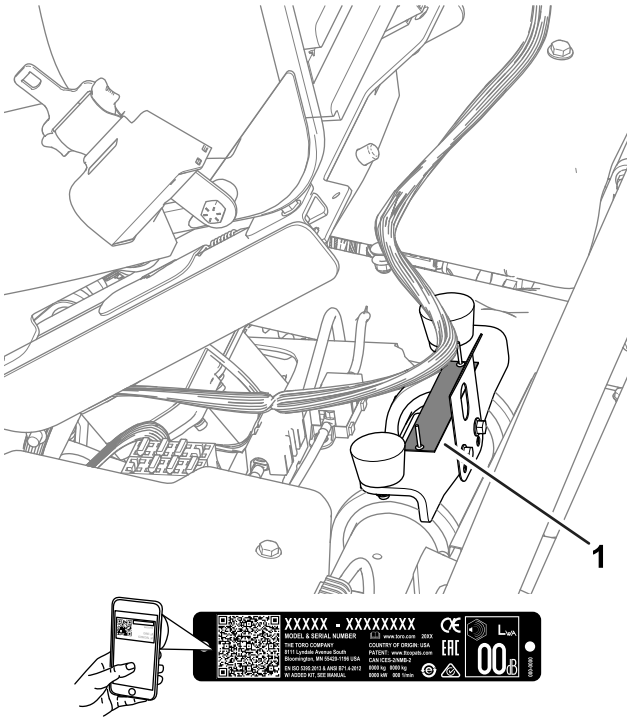

Figur 1

1. Plats för modell- och serienummer

Modellnr	_____
Serienr	_____

I den här bruksanvisningen anges potentiella risker och alla säkerhetsmeddelanden har markerats med en varningssymbol (Figur 2), som anger fara som kan leda till allvarliga personskador eller dödsfall om föreskrifterna inte följs.

g000502

Figur 2
Varningssymbol

Två ord används också i den här bruksanvisningen för att markera information. **Viktigt** anger särskild teknisk och elektrisk information samt diagnosinformation och, **Observera**, anger allmän information som bör ägnas särskild uppmärksamhet.

Innehåll

Säkerhet 4
Allmän säkerhet 4
Säkerhets- och instruktionsdekaler 5
Montering 8
1 Montera störtbågen 9
2 Montera sätet 9
3 Montera servicedekalen 9
4 Montera ratten 10
5 Ansluta 12 V-batteriet 10
6 Montera gräskorgskrokarna 11
7 Montera klippenheterna 11
8 Montera telematikenheten 12
9 Justera maskininställningarna 14
10 Montera CE-/UKCA-dekalerna 14
11 Sänka däcktrycket 15
Produktöversikt 15
Reglage 16
InfoCenter 18
Specifikationer 23
Redskap/tillbehör 24
Före körning 25
Säkerhet före användning 25
Bränslespecifikation 25
Fylla på bränsletanken 26
Identifiera klippenheterna 26
Justera maskininställningarna med InfoCenter. 27
Förstå dialogmeddelandena i InfoCenter 29

Tippa ratten 29
Utföra dagligt underhåll 30
Under arbetets gång 30
Säkerhet under användning 30
Köra in maskinen 31
Starta motorn 31
Kontrollera maskinen efter att motorn har startats 32
Stänga av motorn 32
Säkerhetssystemets funktioner 32
Köra maskinen utan att klippa 32
Klippa greenen 33
Efter körning 34
Säkerhet efter användning 34
Inspektera och rengöra efter klippningen 35
Transportera maskinen 35
Bogsera maskinen 36
Köra maskinen utan motoreffekt 37
Underhåll 38
Säkerhet vid underhåll 38
Rekommenderat underhåll 38
Kontrollista för dagligt underhåll 39
Förberedelser för underhåll 40
Förbereda maskinen för underhåll 40
Höja upp maskinen 40
Lyfta motorhuven 41
Motorunderhåll 41
Motorsäkerhet 41
Underhålla luftrenaren 41
Serva motoroljan 42
Utföra service på tändstiftet 44
Underhålla bränslesystemet 45
Byta ut bränslefiltret 45
Kontrollera bränsleledningar och anslutningar 46
Underhålla elsystemet 46
Elsystemets säkerhet 46
Koppla bort eller ansluta ström till maskinen 46
Ladda 12 V-batteriet till 12 V-systemet 46
Förstå 48 V-batterisystemet 47
Hitta säkringarna 48
Underhålla drivsystemet 50
Kontrollera däcktrycket 50
Kontrollera hjulmuttrarnas åtdragning 50
Byta vätskan i drivmotorn 51
Underhålla bromsarna 52
Justera bromsarna 52
Underhålla klippenheten 53
Knivsäkerhet 53
Montera och ta bort klippenheterna 53
Kontrollera kontakten mellan cylindern och understålet 55
Slipa klippenheterna 56
Förvaring 57
Säker förvaring 57
Förbereda maskinen för förvaring 57

Säkerhet

Allmän säkerhet

Maskinen kan slita av händer och fötter och kasta omkring föremål.

- Läs och se till att du har förstått innehållet i den här *bruksanvisningen* innan du startar motorn.
- Var fullt koncentrerad på maskinen när du använder den. Delta inte i aktiviteter som kan distrahera dig, eftersom personskador eller skador på egendom då kan uppstå.
- Håll händer och fötter på avstånd från maskinens rörliga delar.
- Kör endast maskinen om skydd och andra säkerhetsanordningar sitter på plats och fungerar.
- Håll kringstående och barn borta från arbetsområdet. Låt aldrig barn använda maskinen.
- Stäng av maskinen, ta ut nyckeln och vänta tills alla rörliga delar har stannat innan du kliver ur förarsätet. Låt maskinen svalna innan du utför service, justerar, rengör eller ställer den i förvar.

Felaktigt bruk eller underhåll av maskinen kan leda till personskador. För att minska risken för skador ska du alltid följa säkerhetsanvisningarna och uppmärksamma varningssymbolen ⚠. Symbolen betyder Var försiktig, Varning eller Fara – anvisning om personsäkerhet. Underlåtenhet att följa anvisningarna kan leda till personskador eller dödsfall.

Säkerhets- och instruktionsdekaler

Säkerhetsdekalerna och anvisningarna är fullt synliga för föraren och finns nära alla potentiella farozoner. Ersätt dekaler som har skadats eller saknas.

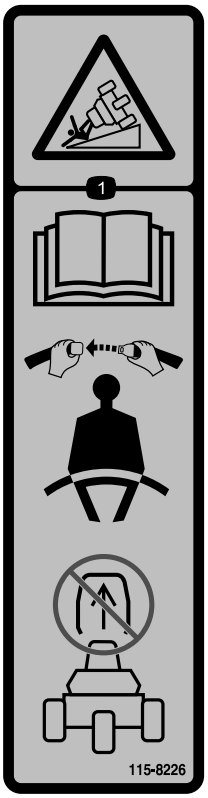

decal115-8226

115-8226

1. Vältrisk – läs *bruksanvisningen*, använd säkerhetsbälte, ta inte bort störtbågen.

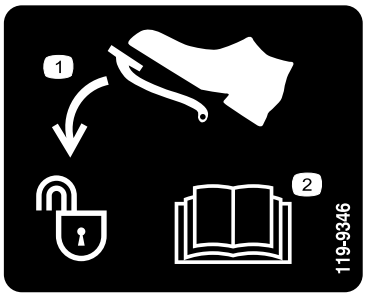

decal119-9346

119-9346

1. Lås upp genom att trycka på pedalen.
2. Mer information finns i *bruksanvisningen*.

---

decal133-8062

133-8062

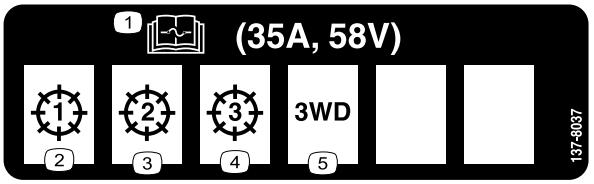

decal137-8037

137-8037

1. Information om säkringar finns i *bruksanvisningen*.
2. Klippenhet – 1
3. Klippenhet – 2
4. Klippenhet – 3
5. Sats för trehjulsdrift

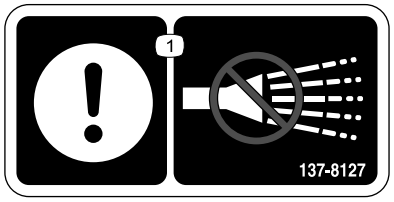

decal137-8127

137-8127

1. Obs – spruta inte med högtrycksvatten.

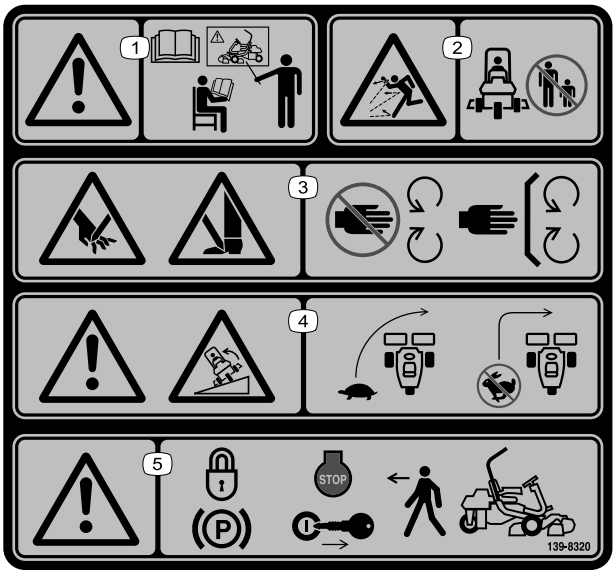

decal139-8320

139-8320

1. Varning – alla förare ska läsa *bruksanvisningen* och utbildas innan de kör maskinen.
2. Risk för utslungade föremål – håll kringstående på avstånd.
3. Avkapnings-/avslitningsrisk för händer och fötter – håll avstånd till rörliga delar och se till att alla skydd sitter på plats.
4. Varning, vältrisk – vänd sakta. Sväng inte tvärt när du kör i hög hastighet.
5. Varning – koppla in parkeringsbromsen, stäng av maskinen och ta ut nyckeln innan du lämnar maskinen.

decal139-8321

139-8321

Obs: Maskinen har testats och uppfyller branschstandardens krav på statisk stabilitet i sidled och i längdriktning, och den högsta rekommenderade lutningen anges på dekalen. Gå igenom instruktionerna för körning av maskinen i sluttningar i *bruksanvisningen* och beakta aktuella förutsättningar för att fastställa om maskinen kan användas under de förhållanden som för närvarande råder på arbetsplatsen. Förändringar i terrängen kan leda till att maskinens manövrering i sluttningar förändras.

1. Varning – alla förare ska läsa *bruksanvisningen* och utbildas innan de kör maskinen.
2. Risk för utslungade föremål – håll kringstående på avstånd.
3. Avkapnings-/avslitningsrisk för händer och fötter – håll avstånd till rörliga delar och se till att alla skydd sitter på plats.
4. Vältrisk – kör inte maskinen på sluttningar med brantare lutning än 15°.
5. Varning – koppla in parkeringsbromsen, stäng av maskinen och ta ut nyckeln innan du lämnar maskinen.

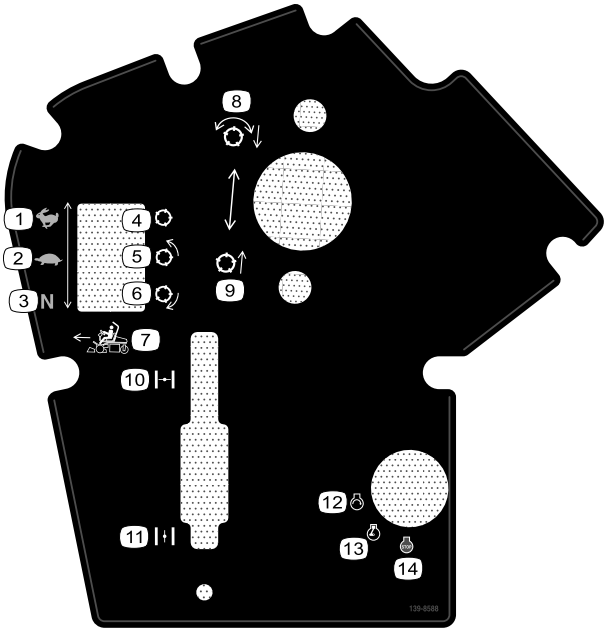

decal139-8588

139-8588

1. Drivhastighet – transport
2. Drivhastighet – klippning
3. Drivhastighet – neutral
4. Cylinder – transport
5. Cylinder – klippning
6. Cylinder – slipning
7. Funktionsreglage, framåt
8. Sänka ned och aktivera cylindrarna
9. Höja upp och avaktivera cylindrarna
10. Choke – stängd
11. Choke – öppen
12. Motor – start
13. Motor – kör
14. Motor – avstängning

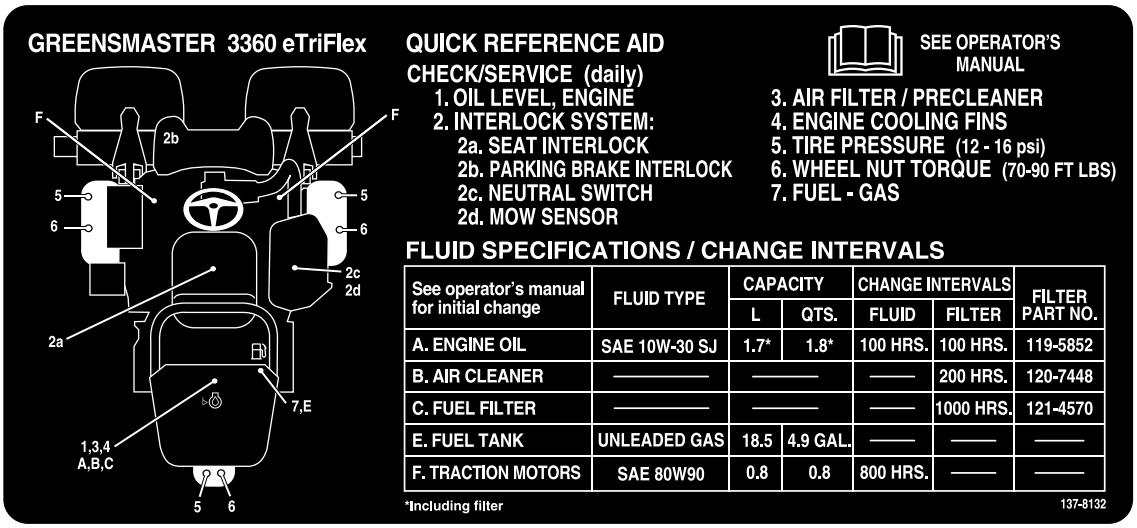

decal137-8132

137-8132

Montering

Lösa delar

Använd diagrammet nedan för att kontrollera att alla delar finns med.

Tillvägagångssätt	Beskrivning	Antal	Användning
1	Störtbågsanordning Sexkantskruv (⅜ x 1 ½ tum) Mutter (⅜ tum)	1 8 8	Montera störtbågen.
2	Sätessats (beställ separat, kontakta en auktoriserad Toro-återförsäljare)	1	Montera sätet.
3	Servicedekal (artikelnr 137-8132)	1	Montera servicedekalen.
4	Ratt Lock Bricka Låsmutter	1 1 1 1	Montera ratten.
5	Skruv (M5) Mutter (M5)	2 2	Anslut 12 V-batteriet.
6	Gräskorgskrok Flänsbultar	6 12	Montera gräskorgskrokarna.
7	Klippenhet (beställ separat, kontakta en auktoriserad Toro-återförsäljare) Gräskorg Elektrisk motvikt Huvudskruv O-ring	3 3 3 6 3	Montera klippenheterna.
8	Telematikenhet Enhetsfäste Telematikkablage Sexkantsskruv (#10 x 1 tum) Låsmutter (nr 10) U-skruv Flänsmutter (⅜ tum) Kabelband	1 1 1 4 4 1 2 4	Montera telematikenheten.
9	Inga delar krävs	–	Justera maskininställningarna.
10	Dekal med uppgift om tillverkningsår CE-varningsdekal (artikelnummer 139-8321) CE-/UKCA-dekal (artikelnummer 138-9470)	1 1 1	Montera CE-/UKCA-dekalerna (vid behov).
11	Inga delar krävs	–	Sänka däcktrycket.

1

Montera störtbågen

Delar som behövs till detta steg:

1	Störtbågsanordning
8	Sexkantskruv (⅜ x 1 ½ tum)
8	Mutter (⅜ tum)

Tillvägagångssätt

1. Packa upp det övre stödet ur förpackningen.
2. Packa upp störtbågen ur förpackningen.
3. Använd åtta sexkantskruvar (⅜ x 1 ½ tum) och åtta muttrar (⅜ tum) för att fästa störtbågen på störtbågens fästen på maskinens båda sidor (Figur 3).

   Obs: Be att någon hjälper dig att placera och fästa störtbågen på maskinen.

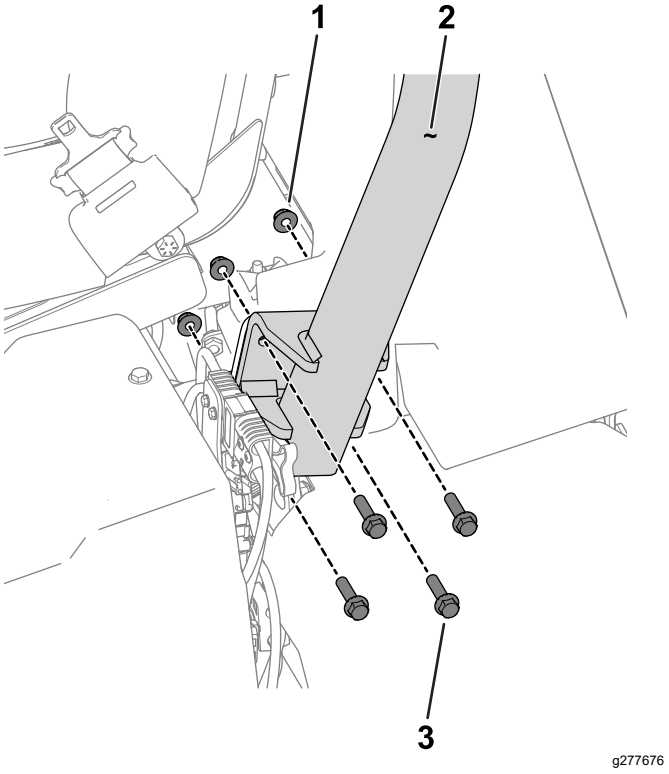

Figur 3
Maskinens vänstra sida visas

1. Mutter (⅜ tum)
2. Störtbåge
3. Sexkantskruv (⅜ x 1 ½ tum)

4. Dra åt fästelementen till 51–65 Nm.

2

Montera sätet

Delar som behövs till detta steg:

1	Sätessats (beställ separat, kontakta en auktoriserad Toro-återförsäljare)

Tillvägagångssätt

Införskaffa sätessatsen (kontakta en auktoriserad Toro-återförsäljare) och se instruktionerna för hur du monterar sätet i *monteringsanvisningarna*.

3

Montera servicedekalen

Delar som behövs till detta steg:

1	Servicedekal (artikelnr 137-8132)

Tillvägagångssätt

Montera servicedekalen (artikelnr 137-8132) på sätet. Se Figur 4 för premiumsätet (modellnr 04729) eller Figur 5 för standardsätet (modellnr 04508).

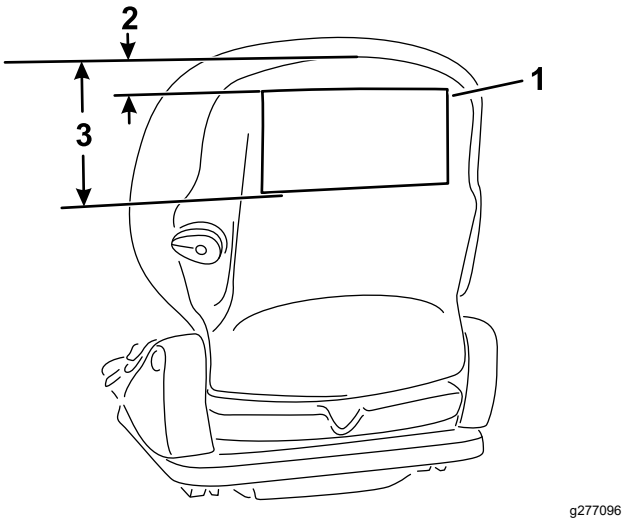

Figur 4
Premiumsäte (modellnr. 04729)

1. Servicedekal
2. 2,5 cm
3. 18,5 cm

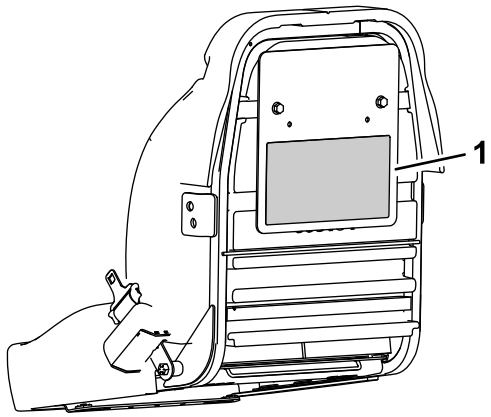

g277097

Figur 5

Standardsäte (modellnr 04508)

1. Servicedekal

4

Montera ratten

Delar som behövs till detta steg:

1	Ratt
1	Lock
1	Bricka
1	Låsmutter

Tillvägagångssätt

1. Applicera monteringssmörjmedel på styraxeln (enligt Figur 6).

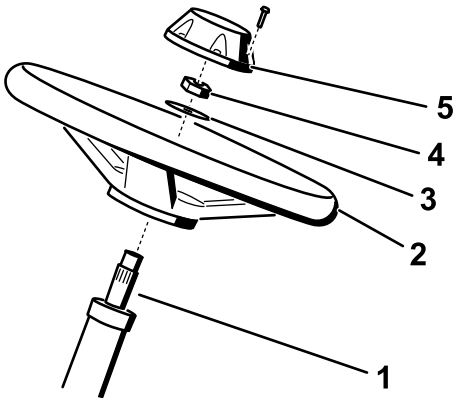

g286161

Figur 6

1. Styraxel
2. Ratt
3. Bricka
4. Låsmutter
5. Kåpa

2. Montera hjulet på styraxeln med hjälp av brickan och låsmuttern (Figur 6).
3. Dra åt låsmuttern till 27–35 Nm.
4. Montera kåpan på hjulet (Figur 6).

5

Ansluta 12 V-batteriet

Delar som behövs till detta steg:

2	Skruv (M5)
2	Mutter (M5)

Tillvägagångssätt

⚠ VARNING

Felaktig dragning av batterikablarna kan skada maskinen och kablarna samt orsaka gnistor. Gnistor kan få batterigaserna att explodera, vilket kan leda till personskador.

Anslut alltid pluskabeln (röd) innan du ansluter minuskabeln (svart).

12 V-batteriet är beläget under förarsätet på maskinens högra sida (Figur 7).

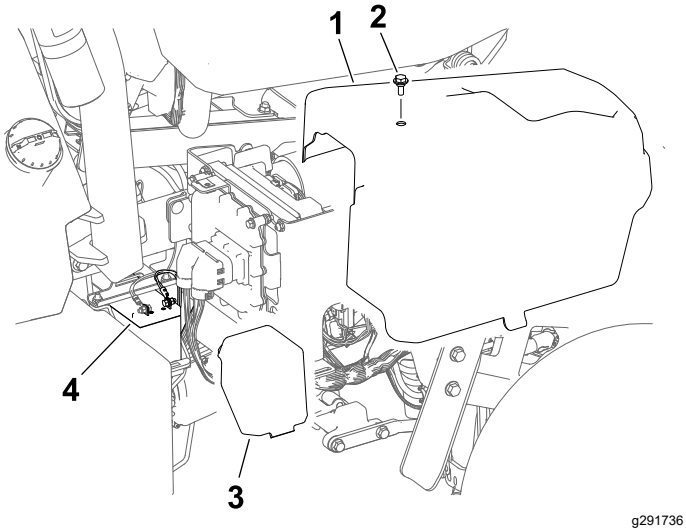

g291736

Figur 7

1. Höger sidokåpa
2. Skruv
3. Batterikåpa
4. 12 V-batteri

1. Avlägsna den högra sidokåpan
2. Avlägsna batterikåpan för att komma åt batteriet.

3. Använd en M5-skruv och -mutter för att ansluta den positiva (röda) batterikabeln till den positiva (+) anslutningen.
4. Använd en M5-skruv och -mutter för att ansluta den negativa (svarta) batterikabeln till den negativa (-) anslutningen.
5. Vrid om anslutningarnas skruvar och muttrar till mellan 3 och 4 Nm.
6. Applicera batteriets anslutningsskydd (Toro-artikelnr 107-0392) eller ett tunt lager fett på batteripolerna och kabelanslutningarna för att minska korrosionen.
7. Montera kåpan över batteriet.
8. Montera den högra sidokåpan.

6

Montera gräskorgskrokarna

Delar som behövs till detta steg:

6	Gräskorgskrok
12	Flänsbultar

Tillvägagångssätt

Använd 12 flänsskruvar för att montera sex gräskorgskrokar på upphängningsarmstängernas ändar (Figur 8).

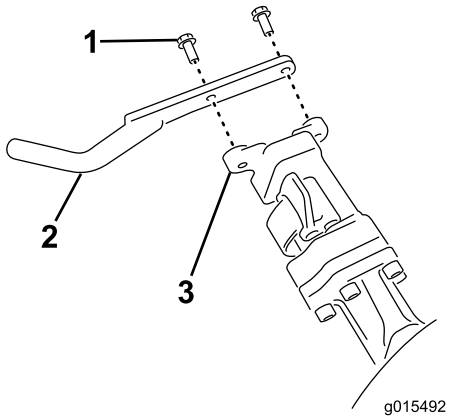

g015492

Figur 8

1. Flänsbult
2. Gräskorgskrok
3. Upphängningsarmstång

7

Montera klippenheterna

Delar som behövs till detta steg:

3	Klippenhet (beställ separat, kontakta en auktoriserad Toro-återförsäljare)
3	Gräskorg
3	Elektrisk motvikt
6	Huvudskruv
3	O-ring

Tillvägagångssätt

1. Förbered klippenheterna för montering enligt anvisningarna i *bruksanvisningen* för din klippenhet.
2. Smörj drivkopplingens inre spline med fett.
3. Montera en o-ring på varje cylindermotor enligt Figur 9.

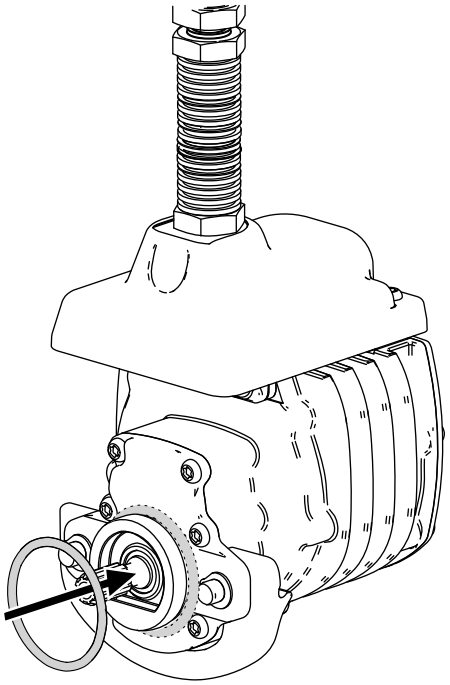

g256064

Figur 9

4. Fäst den elektriska motvikten på den befintliga motvikten med två huvudskruvar enligt Figur 10.

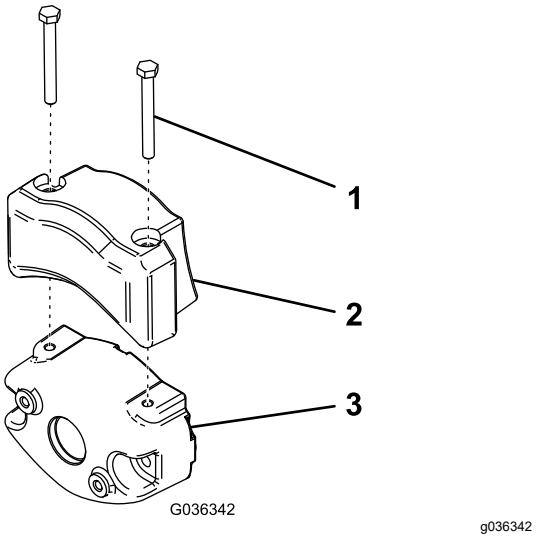

Figur 10

1. Huvudskruv
2. Elektrisk motvikt
3. Befintlig motvikt

5. Montera klippenheterna. Se Montera klippenheterna (sida 53).
6. Montera gräskorgarna på gräskorgskrokarna.

8

Montera telematikenheten

Delar som behövs till detta steg:

1	Telematikenhet
1	Enhetsfäste
1	Telematikkablage
4	Sexkantsskruv (#10 x 1 tum)
4	Låsmutter (nr 10)
1	U-skruv
2	Flänsmutter (⅜ tum)
4	Kabelband

Tillvägagångssätt

1. Använd fyra sexkantsskruvar (#10 x 1 tum) och fyra låsmuttrar (#10) för att fästa telematikenheten på enhetsfästet (Figur 11).

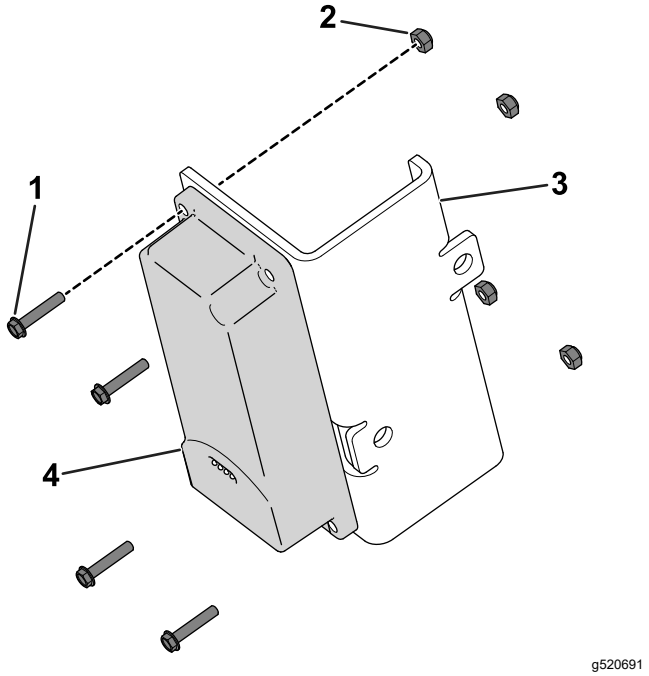

Figur 11

1. Sexkantsskruv (#10 x 1 tum)
2. Låsmutter (nr 10)
3. Enhetsfäste
4. Telematikenhet

2. Använd en U-skruv och 2 flänsmuttrar (⅜ tum) för att fästa enhetsfästet i området ovanför det manuella röret på störtbågen (Figur 12).

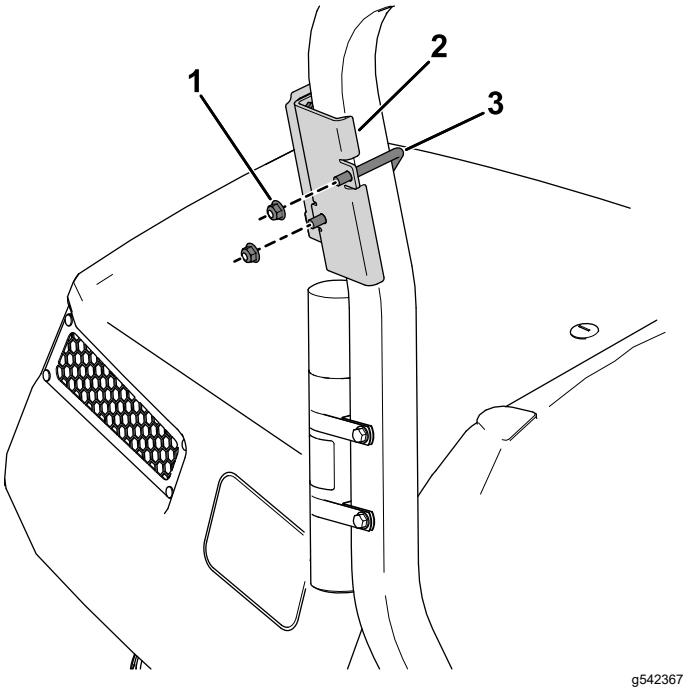

Figur 12

1. Flänsmutter (⅜ tum)
2. Enhetsfäste
3. U-bult

3. Installera kontakten märkt P02 på telematikkablaget på telematikenheten (Figur 13).

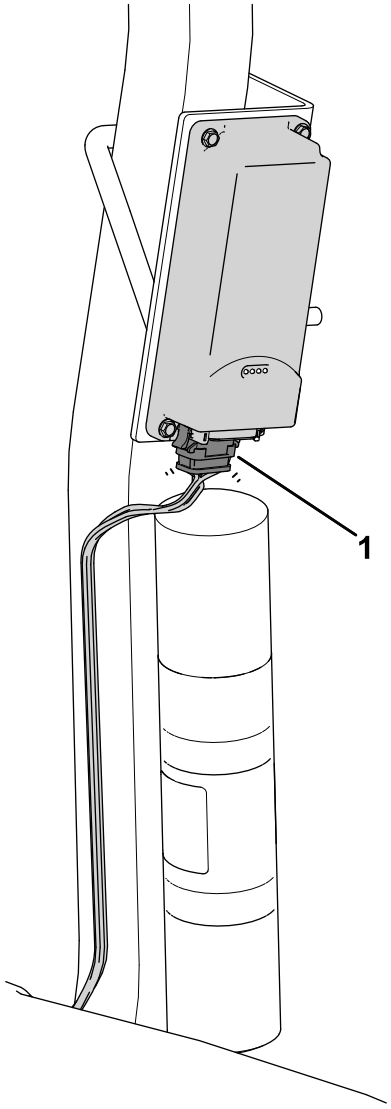

Figur 13

1. Kontakt märkt P02

4. Dra kablaget neråt längs störtbågen och anslut kablagets kontakt märkt P01 till kontakten på maskinens kablage märkt P71 (Figur 14).

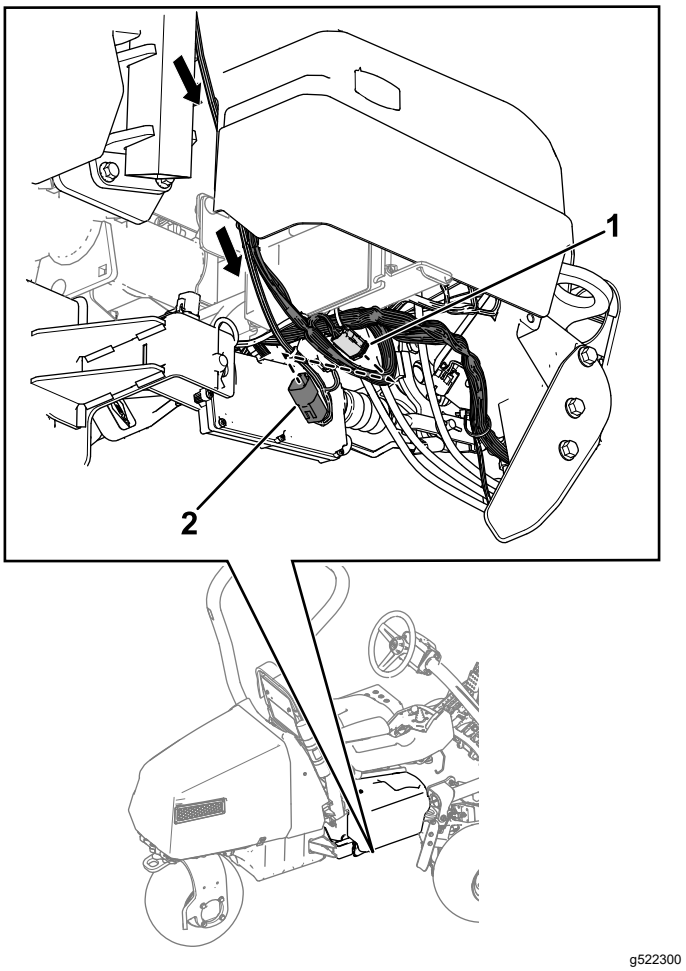

Figur 14

1. Kontakt märkt P71—maskinkablage
2. Kontakt märkt P01—telematikkablage

5. Säkra denna anslutning till huvudkablaget med ett buntband.

6. Fäst kablaget vid störtbågen med fyra kabelband enligt bilden.

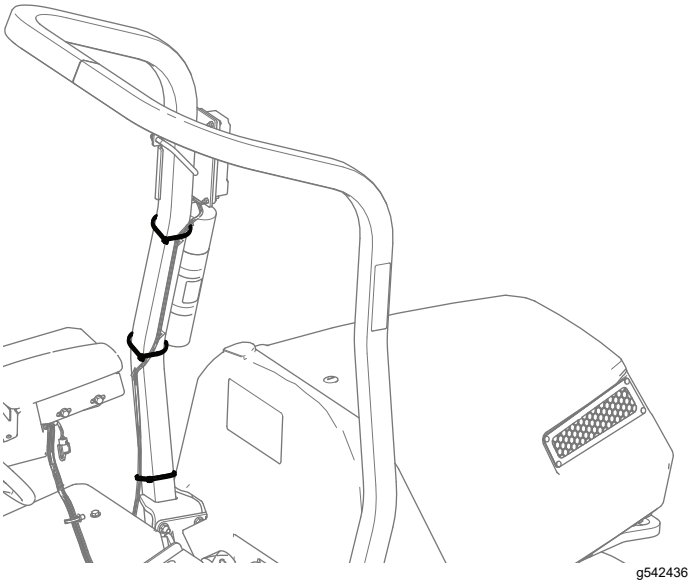

Figur 15

9

Justera maskininställningarna

Inga delar krävs

Tillvägagångssätt

1. Anslut huvudströmkontakterna. Se Huvudströmkontakter (sida 23).
2. Använd InfoCenter för att justera maskininställningarna. Se Justera maskininställningarna med InfoCenter. (sida 27).

10

Montera CE-/UKCA-dekalerna

Vid behov (endast länder där CE-/UKCA-märkning krävs)

Delar som behövs till detta steg:

1	Dekal med uppgift om tillverkningsår
1	CE-varningsdekal (artikelnummer 139-8321)
1	CE-/UKCA-dekal (artikelnummer 138-9470)

Tillvägagångssätt

Om du använder den här maskinen i ett land som uppfyller CE-/UKCA-standarder ska du montera följande dekaler:

- **Dekal med uppgift om tillverkningsår** och **CE-/UKCA-dekal**: fäst dekalerna på ramröret under sätet och på serienummerplåten. Se Figur 16.

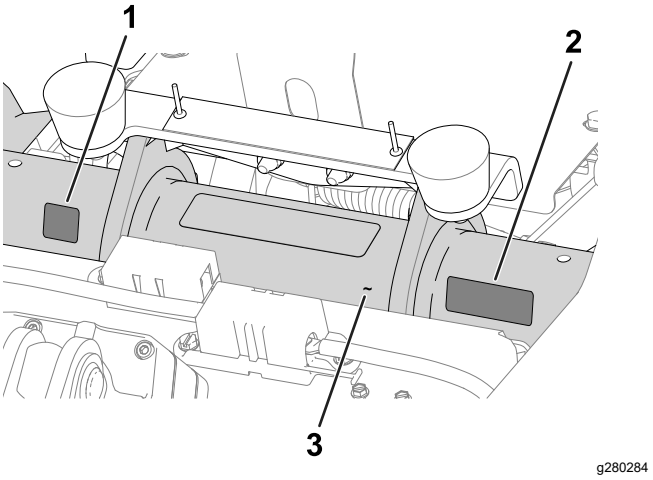

Figur 16

1. CE-/UKCA-dekal
2. Dekal med uppgift om tillverkningsår
3. Ramrör

- **CE-varningsdekal**: fäst CE-varningsdekalen (artikelnummer 139-8321) ovanpå den befintliga varningsdekalen (artikelnummer 139-8320) på rattskyddet. Se Figur 17.

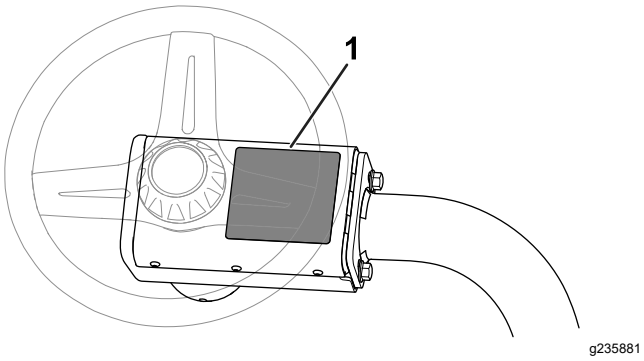

Figur 17

1. CE-varningsdekal

11

Sänka däcktrycket

Inga delar krävs

Tillvägagångssätt

Däcken fylls med förhöjt tryck på fabriken före leverans. Låt trycket sjunka till rätt nivå innan du startar maskinen. Se Kontrollera däcktrycket (sida 50).

Produktöversikt

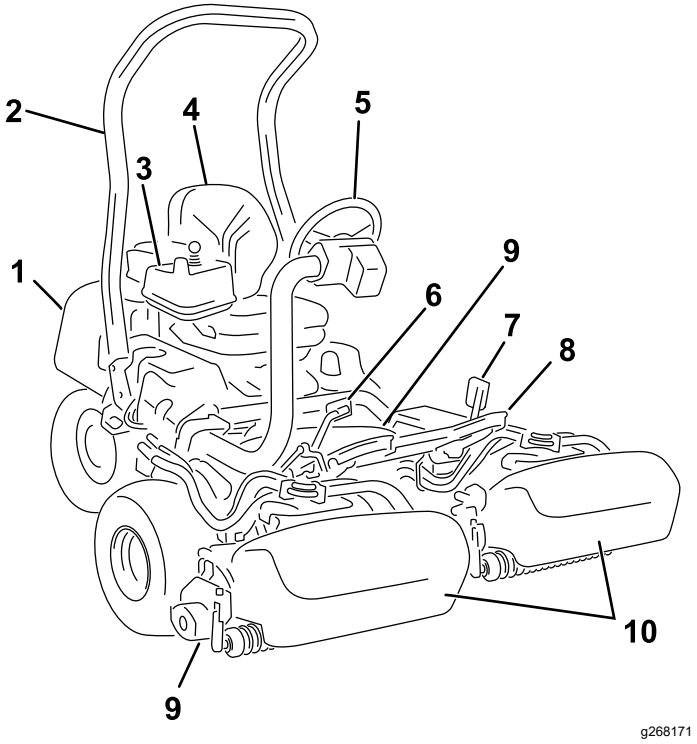

Figur 18

1. Motor
2. Störtbåge
3. Kontrollpanel
4. Förarsäte
5. Ratt
6. Gaspedal
7. Bromspedal
8. Fotstöd
9. Klippenheter
10. Gräskorgar

Reglage

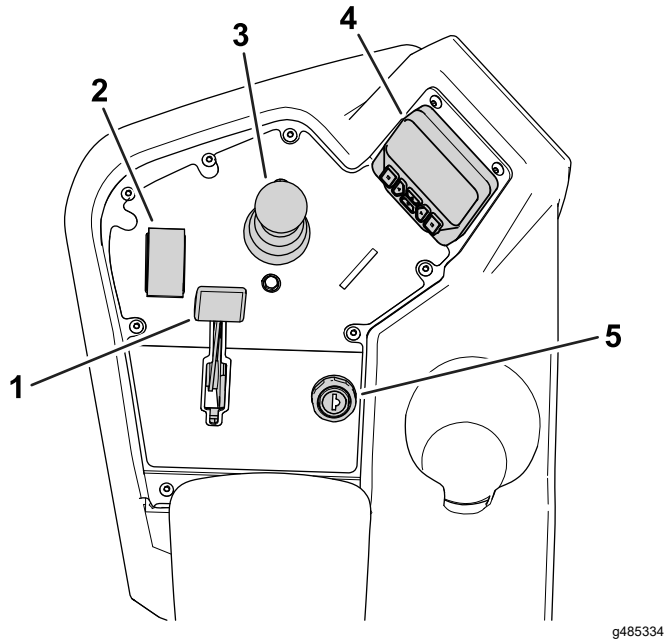

Figur 19

Konsol

1. Chokereglage
2. Funktionsreglage
3. Styrspak för höjning/sänkning
4. InfoCenter
5. Tändningslås

Tändningslås

Tändningslåset har tre lägen: AV, PÅ och START (Figur 20).

Använd tändningslåset för att starta eller stänga av motorn, eller för att köra maskinen utan motoreffekt. Se Starta motorn (sida 31), Stänga av motorn (sida 32) och Köra maskinen utan motoreffekt (sida 37).

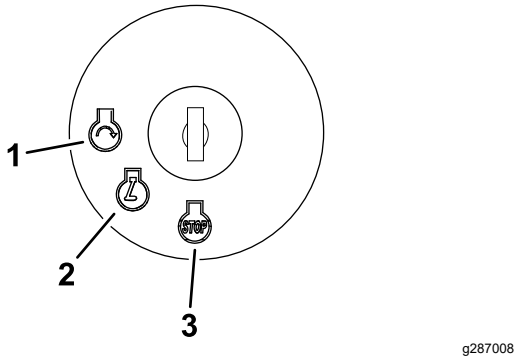

Figur 20

1. START
2. PÅ
3. AV

Chokereglage

När du startar en kall motor ska du stänga startspjället genom att föra chokereglaget (Figur 19) framåt till det STÄNGDA läget. Reglera choken så att motorn går jämnt när den har startats. Öppna choken så snart som möjligt genom att dra den bakåt (Figur 19) till det ÖPPNA läget. En varm motor kräver lite eller ingen choke.

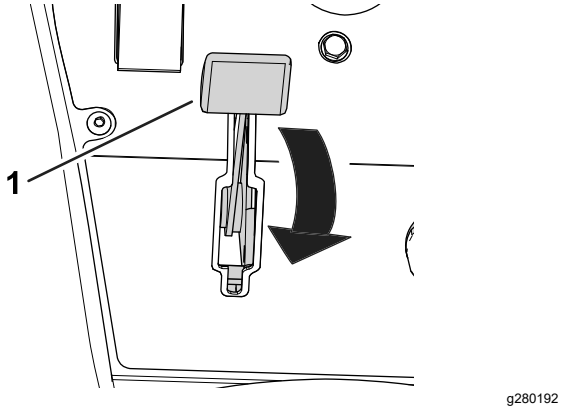

Figur 21

1. Chokereglage (visas i STÄNGT läge)

Funktionsreglage

Funktionsreglaget (Figur 19) har två körlägen och ett NEUTRALLÄGE.

- NEUTRALLÄGE – neutral och slipning
- KLIPPLÄGE – används för klippning
- TRANSPORTLÄGE – används för transport

Du kan växla från KLIPPLÄGE till TRANSPORTLÄGE, eller från TRANSPORTLÄGE till KLIPPLÄGE (ej till NEUTRALLÄGE), medan maskinen är i rörelse. Detta orsakar inga skador

Du kan flytta reglaget från TRANSPORTLÄGE eller KLIPPLÄGE till NEUTRALLÄGE så att maskinen stannar. Om du försöker växla från NEUTRALLÄGE till KLIPPLÄGE eller TRANSPORTLÄGE när pedalen inte är i NEUTRALLÄGE visas ett meddelande.

Styrspak för höjning/sänkning

Styrspaken för höjning/sänkning (Figur 19) höjer upp eller sänker ned klippenheterna. Styrspaken kan koppla in eller ur klippenhetscylindrarna beroende på funktionsreglagets position:

- **Funktionsreglaget i NEUTRALLÄGET**: klippenheterna höjs eller sänks så länge du för styrspaken framåt eller bakåt, men cylindrarna kopplas inte in om maskinen inte befinner sig i slipningsläge.
- **Funktionsreglaget i KLIPPLÄGET**: för styrspaken framåt under klippningen för att sänka

klippenheterna och starta cylindrarna. Dra styrspaken bakåt för att stänga av cylindrarna och höja upp klippenheterna.

Du stänger av cylindrarna utan att höja upp klippenheterna genom att först dra styrspaken bakåt och sedan släppa den. Om du flyttar styrspaken framåt igen sätts cylindrarna igång, och om du drar tillbaka den igen höjs klippenheterna upp. Du måste aktivera den här funktionen i InfoCenter. Se Justera tap-off-fördröjningen (sida 27).

- **Funktionsreglaget i TRANSPORTLÄGET**: klippenheterna kan höjas, men cylindrarna kommer inte att kopplas in. Ett meddelande visas i InfoCenter om du försöker sänka ned klippenheterna.

Gaspedal

Gaspedalen (Figur 22) har 3 funktioner: köra maskinen framåt och bakåt och stoppa den. Tryck ned pedalens övre del för att köra framåt och dess nedre del för att backa eller för att hjälpa till att stanna när maskinen rör sig framåt.

För pedalen till NEUTRALLÄGET för att stanna maskinen. Vila inte hälen på gaspedalen i BACKNINGSLÄGET när maskinen rör sig framåt (Figur 23).

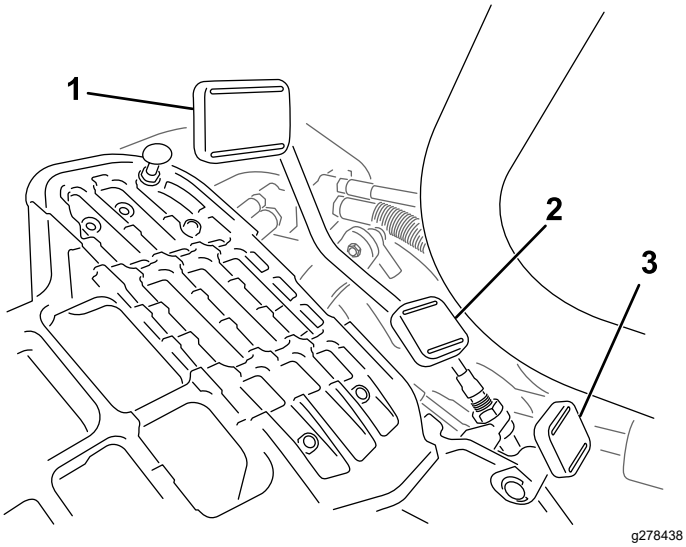

Figur 22

1. Gaspedal – framåt
2. Gaspedal – bakåt
3. Styrarmslåspedal

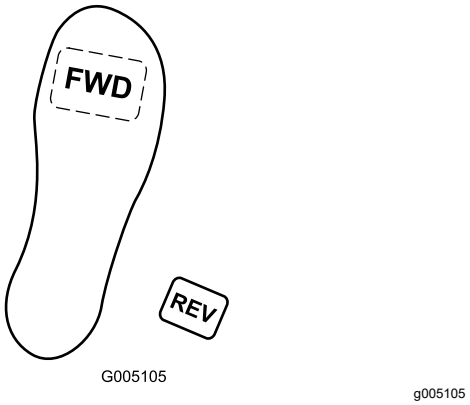

Figur 23

Du kan konfigurera den maximala markhastigheten enligt följande:

- Klipphastighet framåt: 3,2–8 km/h
- Transporthastighet: 8–16 km/h
- Backningshastighet: 3,2–4,8 km/h

Styrarmslåspedal

Tryck ned pedalen (Figur 22) och höj upp eller sänk ned styrarmen så att höjden passar föraren och släpp sedan pedalen för att låsa armen på plats.

Parkeringsbroms

Använd parkeringsbromsen (Figur 24) för att förhindra att maskinen rör sig. Om du vill koppla in parkeringsbromsen ska du trampa ned bromspedalen och trycka den övre delen framåt för att spärra den. Koppla ur parkeringsbromsen genom att trampa ned bromspedalen tills parkeringsbromsspärren lossnar.

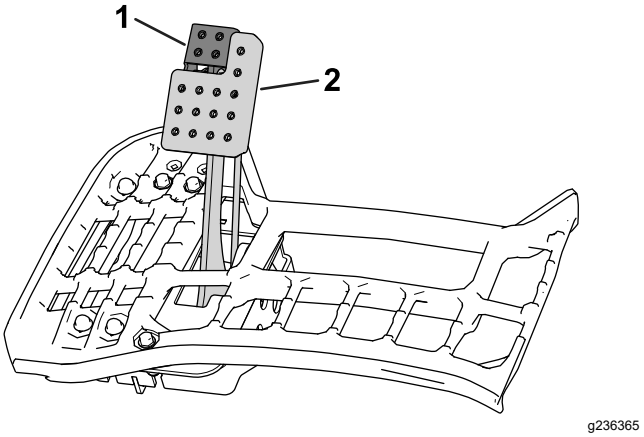

Figur 24

1. Parkeringsbroms
2. Bromspedal

InfoCenter

Använda InfoCenter-skärmen

På InfoCenter-skärmen (Figur 25) visas information om maskinen, till exempel driftstatus, diagnostik och övrig information om maskinen.

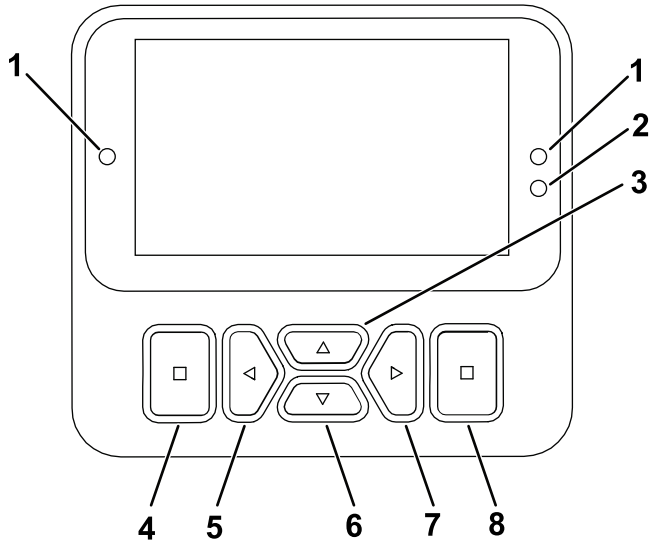

g471371

Figur 25

1. Indikatorlampa
2. Sensor för skärmens ljusstyrka
3. Navigeringsknapp – uppåt
4. Tillbaka-/avslutaknapp
5. Navigeringsknapp – minska/vänster
6. Navigeringsknapp – nedåt
7. Navigeringsknapp – öka/höger
8. Ange/välja-knapp

Obs: Varje knapps funktion kan ändras beroende på vad tillfället kräver. Vid varje knapp visas en ikon som förklarar den aktuella funktionen.

Använd navigeringsknapparna för att navigera mellan flera skärmar och menyalternativ:

- **Startskärm**: visar aktuell maskininformation i några sekunder efter att du har vridit nyckeln till det PÅSLAGNA LÄGET.
- **Huvudinformationsskärm** (Figur 26): visar aktuell maskininformation när nyckeln är i det PÅSLAGNA LÄGET.

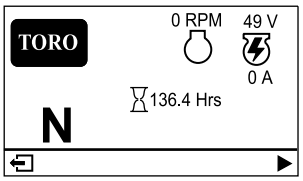

g485253

Figur 26

- **eReel-motorskärm** (Figur 27): visar hastighet och ström för varje klippenhetsmotor.

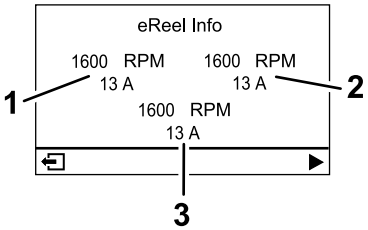

g485252

Figur 27

1. Främre vänster klippenhetsmotor
2. Främre höger klippenhetsmotor
3. Mittklippenhetsmotor

- **Skärm för drivmotor** (Figur 28): visar den aktuella styrvinkeln och strömstyrkan som tilldelas varje drivmotor.

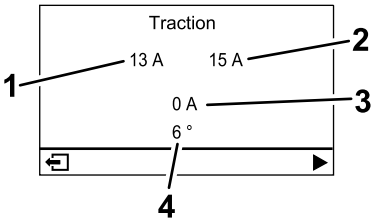

g485254

Figur 28

1. Strömstyrka – främre vänster drivmotor
2. Strömstyrka – höger främre drivmotor
3. Strömstyrka – mittdrivmotor
4. Styrvinkel

- **Huvudmeny**: se Förstå menyalternativen för InfoCenter (sida 19).

Ikonbeskrivning InfoCenter

	Timmätare
	Funktionsreglaget är i NEUTRALLÄGET.
	Funktionsreglaget är i TRANSPORTLÄGET.
	Funktionsreglaget är i KLIPPLÄGET.
	Föraren måste sitta på sätet.
	Parkeringsbromsen är inkopplad.
	Den elektriska parkeringsbromsen är ilagd.

	Starta motorn.
	Motor
	Kraftuttaget är inkopplat.
	Kraftuttaget (PTO) är urkopplat.
	Batteri
	Anger när klippenheterna höjs upp.
	Anger när klippenheterna sänks ned.
	Aktiv
	Inaktiv
	Föregående
	Nästa
	Öka
	Minska
	Föregående skärm
	Nästa skärm
	Öka värdet
	Minska värdet

Ikonbeskrivning InfoCenter (cont'd.)

	Meny
	Bläddra uppåt/nedåt
	Bläddra åt vänster/höger

Förstå menyalternativen för InfoCenter

Öppna huvudmenyn genom att trycka på bakåt-/avslutningsknappen på någon av informationsskärmarna.

Se följande tabeller för en beskrivning av vilka alternativ som finns tillgängliga från menyerna:

Huvudmeny

Menyobjekt	Beskrivning
FEL	FELMENYN innehåller en lista med de senaste maskinfelen som uppstått. Se *servicehandboken* eller kontakta en auktoriserad Toro-återförsäljare för mer information om FELMENYN.
SERVICE	SERVICEMENYN innehåller information om maskinen såsom antal brukstimmar, beräkningar och kalibrering. Du kan även aktivera klippenhetens förfarande för slipning. Se tabellen för Service (sida 20).
DIAGNOSTIK	DIAGNOSTIKMENYN innehåller en lista över aktuell maskininformation och status. Du kan använda den här informationen för att felsöka vissa problem eftersom den snabbt anger vilka maskinreglage som är på/av och visar kontrollnivåer (t.ex. sensorvärden).
INSTÄLLNINGAR	I menyn INSTÄLLNINGAR kan du ändra inställningarna för InfoCenter-skärmen. Se tabellen för Inställningar (sida 20).

Huvudmeny (cont'd.)

MASKININSTÄLLNINGAR	I menyn MASKININSTÄLLNINGAR kan du justera maskininställningarna, t.ex. cylinderhastighet, maximal klipphastighet och maximal transporthastighet. Se tabellen för Maskininställningar (sida 20).
OM	I menyn OM visas maskinens modellnummer, artikelnummer och programvaruversion. Se tabellen för Om (sida 21).

Service

Menyobjekt	Beskrivning
HOURS	Visar det totala antalet timmar som nyckeln, motorn, cylindrarna och slipning har varit påslagna, samt när det är dags för nästa service.
BERÄKNINGAR	Visar antalet starter, klippningar, tap-off-avstängningar, slipningar och antalet gånger som motorn har dragit runt i längre än 30 sekunder.
SLIPNING	Aktiverar/avaktiverar klippenhetens förfarande för slipning (när du aktiverar det här förfarandet kan du avaktivera den här inställningens läge eller vrida nyckeln till det AVSTÄNGDA LÄGET).
KALIBRERING 🔒	Möjliggör kalibrering av styrsystemet, drivsystemet och lyftdonen. Se *servicehandboken* för mer information om kalibrering.

Inställningar

Menyobjekt	Beskrivning
ANGE PIN	Med en PIN-kod kan en person (arbetsledare/mekaniker) som har godkänts av företaget få åtkomst till låsta menyer.
BAKGRUNDSBELYSNING	Styr LCD-skärmens ljusstyrka.
SPRÅK	Styr språken som används på InfoCenter.
TECKENSTORLEK	Styr storleken på teckensnittet på InfoCenter.
ENHETER	Styr enheterna som används på InfoCenter. Menyalternativen är brittiska standardenheter eller metriska.
LÅS INSTÄLLN. 🔒	Styr de skyddade menyerna.
ÅTERSTÄLL STANDARDINSTÄLL-NINGAR 🔒	Återställer InfoCenter till standardinställningarna.

Maskininställningar

Menyobjekt	Beskrivning
TAP-OFF-AVSTÄNGNINGSTID 🔒	Styr tap-off-fördröjningen.
CYLINDERHASTIGHET 🔒	Styr knivhastigheten på klippenheterna.
LÅG HASTIGHET 🔒	Justerar hastigheten som sänker ned klippenheterna till marken för klippning.
SLIPNINGSHASTIGHET 🔒	Styr slipningshastigheten.

KLIPPSTYRNING 🔒	Slår på/av den automatiska klippstyrningsfunktionen.
ANTAL KNIVAR 🔒	Ange antalet knivar i varje cylinder. Denna inställning behövs endast om KLIPPSTYRNING är PÅSLAGET.
KLIPPHÖJD 🔒	Ställ in den önskade klipphöjden. Denna inställning behövs endast om KLIPPSTYRNING är PÅSLAGET.
MAXKLIPPNING 🔒	Ställer in maximal maskinhastighet vid klippning.
MAXTRANSPORT 🔒	Ställer in maximal maskinhastighet vid transport.
MAXBACKNING 🔒	Ställer in maximal maskinhastighet när du backar maskinen.
SAKTA OCH VÄNDA 🔒	Aktiverar eller avaktiverar funktionen Sakta och vända.
TREHJULSDRIFTSATS 🔒	Aktiverar eller avaktiverar trehjulsdrivsatsen.

Om

Menyobjekt	Beskrivning
MODEL	Visar maskinens modellnummer.
Art.nr	Visar maskinens artikelnummer.
S/W REV	Visar versionsnumret för masterstyrenheten.
XDM-2700 🔒	Visar versionsnumret för InfoCenter.
KLIPPENHET 1 🔒	Visar mittklippenhetens programversion.
KLIPPENHET 2 🔒	Visar den främre vänstra klippenhetsmotorns programversion.
KLIPPENHET 3 🔒	Visar den främre högra klippenhetsmotorns programversion.
GENERATOR 🔒	Visar generatorns serienummer.
HÖJNING/SÄNKNING 1 🔒	Visar programvarans artikelnummer och mittklippenhetens revisionsversion.
HÖJNING/SÄNKNING 2 🔒	Visar programvarans artikelnummer och den främre vänstra klippenhetens revisionsversion.

HÖJNING/SÄNKNING 3 🔒	Visar programvarans artikelnummer och den främre högra klippenhetens revisionsversion.
HJULDRIVNING1 🔒	Visar programvarans artikelnummer och den främre högra drivmotorns revisionsversion.
HJULDRIVNING2 🔒	Visar programvarans artikelnummer och den främre vänstra drivmotorns revisionsversion.
HJULDRIVNING 🔒	Visar programvarans artikelnummer och trehjulsdrivsatsens (i förekommande fall) revisionsversion.
STYRNING 🔒	Visar programvarans artikelnummer och den bakre högra drivmotorns revisionsversion.

Obs: 🔒Låst under Låsta menyer – endast tillgänglig med PIN-kod. Se Åtkomst till låsta menyer (sida 21).

Åtkomst till låsta menyer

Obs: Den fabriksinställda PIN-koden för maskinen är antingen 0000 eller 1234.

Om du har ändrat PIN-koden och därefter glömt den nya koden kan du kontakta en auktoriserad Toro-återförsäljare för att få hjälp.

1. Från HUVUDMENYN bläddrar du ner till menyn INSTÄLLNINGAR och trycker på välja-knappen (Figur 29).

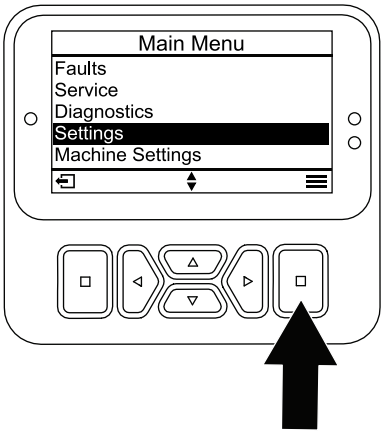

g471349

Figur 29

2. I menyn INSTÄLLNINGAR bläddrar du till ANGE PIN och trycker på välja-knappen (Figur 30A).

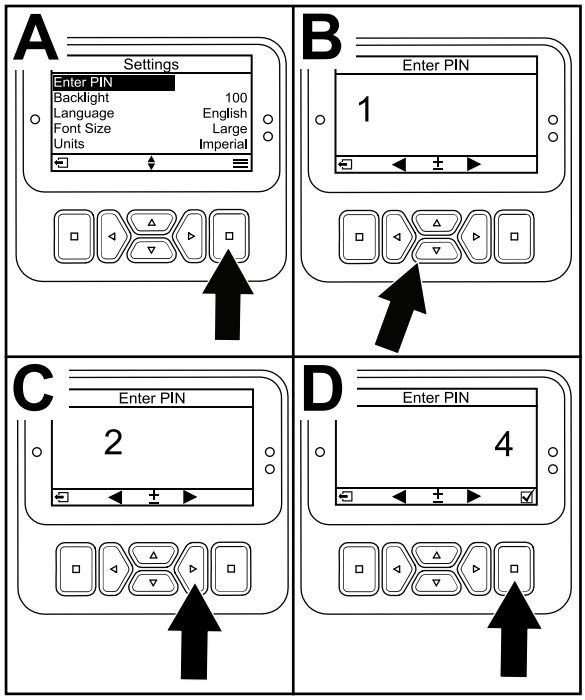

g471350

Figur 30

3. Ange PIN-koden genom att trycka på navigeringsknapparna uppåt eller nedåt tills den rätta första siffran visas. Tryck sedan på höger navigeringsknapp för att gå till nästa siffra (Figur 30B och Figur 30C). Upprepa detta steg tills den sista siffran har angetts.
4. Tryck på välja-knappen (Figur 30D).

   Obs: Om PIN-koden accepteras på skärmen och den låsta menyn låses upp visas**PIN** i skärmens övre högra hörn.
5. Spärra den låsta menyn genom att vrida tändningslåset till det AVSTÄNGDA läget och sedan till det PÅSLAGNA läget.

Visa och ändra inställningarna för låst meny

1. I SETTINGS (Inställningar) bläddrar du ner till PROTECT SETTINGS (Lås inställn).
2. Om du vill visa och ändra inställningarna utan att ange en PIN-kod använder du välja-knappen och ändrar inställningen för LÅS INSTÄLLN. till ☐(Av).
3. Om du vill visa och ändra inställningarna med en PIN-kod använder du välja-knappen för att ändra LÅS INSTÄLLN. till ☑ (På). Ställ sedan in PIN-koden och vrid nyckeln i tändningslåset till läget AV och sedan till läget PÅ.

Tolka diagnoslampan

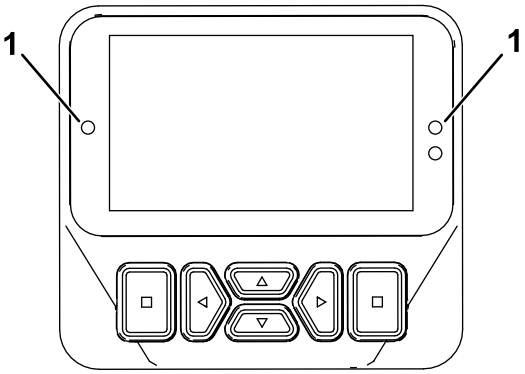

g462666

Figur 31

1. Diagnoslampa

- Blinkande rött sken – aktivt fel
- Fast rött sken – aktiv rekommendation
- Fast blått sken – kalibrerings-/dialogmeddelanden
- Fast grönt sken – normal drift

Huvudströmkontakter

Innan du utför arbete på maskinen eller innan du monterar, avlägsnar eller utför arbete på klippenheterna måste du koppla bort maskinen från strömförsörjningen genom att separera huvudströmkontakterna (Figur 32) som sitter nära vältstångens bas på traktorenhetens vänstra sida. Anslut kontakterna innan du använder maskinen.

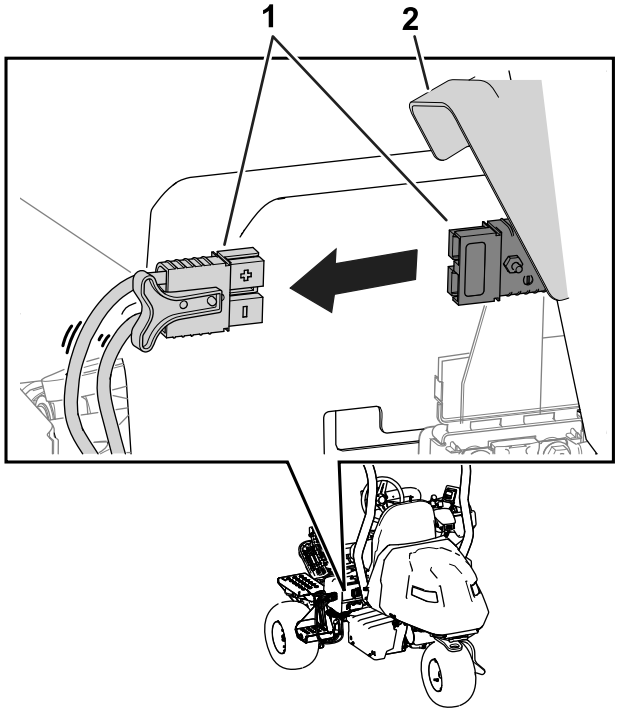

Figur 32

1. Huvudströmkontakter
2. Kontaktkåpa

⚠ VAR FÖRSIKTIG

Om du inte kopplar bort strömmen till maskinen kan någon av misstag råka starta maskinen, vilket kan leda till allvarliga kroppsskador.

Separera alltid kontakterna innan du utför arbete på maskinen.

Bränslekran

Reglera bränsleflödet till motorn med bränslekranen. Ventilen är placerad under motorhuven, bredvid kolbehållaren.

Figur 33 visar ventilen i det ÖPPNA LÄGET. Stäng ventilen genom att vrida ventilen medurs (Figur 33) till det STÄNGDA LÄGET.

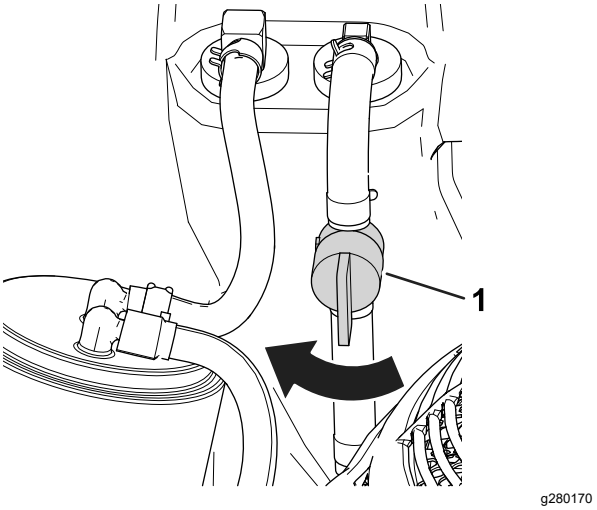

Figur 33

1. Bränslekran (ÖPPET LÄGE)

Specifikationer

Se Figur 34 och Specifikationstabell (sida 24) för mått och vikt.

Obs: Specifikationer och konstruktion kan komma att ändras utan föregående meddelande.

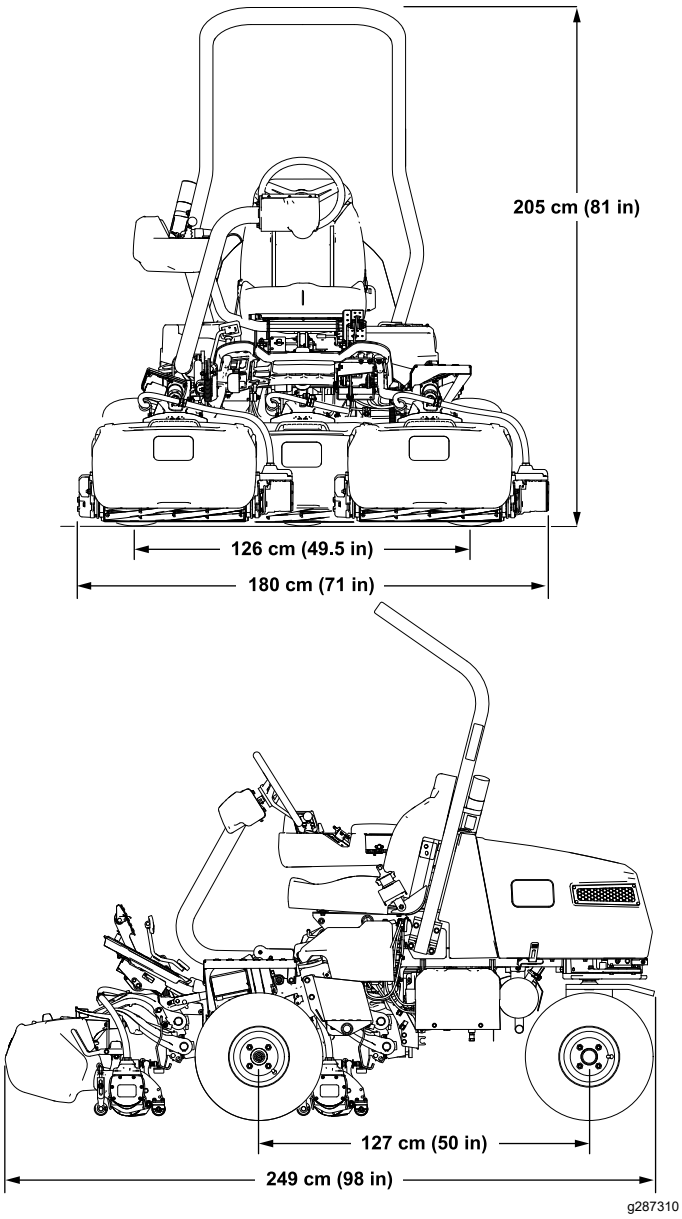

Figur 34

Specifikationstabell

Klippbredd	151 cm
Hjulspår	126 cm
Hjulbas	127 cm
Total längd (med korgar)	249 cm
Total bredd	180 cm
Total höjd	205 cm
Vikt*	737 kg
* Traktorenhet utrustad med klippenheter med 11 knivar, inget bränsle, ingen operatör och med standardsäte.	

Redskap/tillbehör

Det finns ett urval av godkända Toro-redskap och -tillbehör som du kan använda för att förbättra och utöka maskinens kapacitet. Kontakta en auktoriserad serviceverkstad eller Toro-återförsäljare eller gå till www.Toro.com för att se en lista över alla godkända redskap och tillbehör.

Använd endast originalreservdelar och tillbehör från Toro för att garantera optimal prestanda och fortlöpande säkerhet för produkten.

Körning

Före körning

Säkerhet före användning

Allmän säkerhet

- Låt aldrig barn eller någon som inte har fått utbildning använda eller utföra underhåll på maskinen. Lokala föreskrifter kan begränsa förarens ålder. Det är ägaren som ansvarar för att utbilda alla förare och mekaniker.
- Lär dig hur du använder utrustningen på ett säkert sätt och bekanta dig med manöverorgan och säkerhetsskyltar.
- Koppla in parkeringsbromsen, stäng av maskinen, ta ut nyckeln och vänta tills alla rörelser har stannat innan du lämnar förarsätet. Låt maskinen svalna innan du utför service, justerar, rengör eller ställer den i förvar.
- Lär dig att stanna maskinen och att snabbt stänga av motorn.
- Kontrollera att förarnärvaroreglage, säkerhetsbrytare och säkerhetsanordningar sitter fast och fungerar som de ska. Kör inte maskinen om dessa inte fungerar som de ska.
- Före klippning ska du alltid kontrollera att klippenheterna är i gott fungerande skick.
- Inspektera området där maskinen ska användas och ta bort föremål som maskinen kan slunga iväg.

Bränslesäkerhet

- Var ytterst försiktig när du hanterar bränsle. Det är brandfarligt och dess ångor är explosiva.
- Släck alla cigaretter, cigarrer, pipor och allt annat som brinner.
- Använd endast en godkänd bränsledunk.
- Ta inte bort tanklocket och fyll inte på bränsle i bränsletanken medan motorn är igång eller fortfarande är varm.
- Fyll inte på eller tappa ut bränsle från maskinen i ett slutet utrymme.
- Förvara inte maskinen eller bränslebehållaren i närheten av en öppen låga, gnista eller tändlåga, t.ex. nära en varmvattenberedare eller någon annan utrustning.
- Om du spiller ut bränsle ska du inte försöka starta motorn. Undvik att skapa några gnistor tills bränsleångorna har skingrats.

Bränslespecifikation

Bränsletankens kapacitet: 18,5 liter

Rekommenderat bränsle: blyfri bensin med oktantal 87 eller högre (klassificeringsmetod (R+M)/2)

Etanol: Bensin som innehåller upp till 10 % etanol (gasohol) eller 15 % MTBE (metyl-tertiär-butyleter) baserat på volym är godkänd. Etanol och MTBE är inte samma sak. Bensin med 15 % etanol (E15) baserat på volym får inte användas.

- **Använd inte bensin som innehåller mer än 10 % etanol baserat på volym**, t.ex. E15 (innehåller 15 % etanol), E20 (innehåller 20 % etanol) eller E85 (innehåller upp till 85 % etanol).
- Använd **inte** bränsle som innehåller metanol.
- Förvara **inte** bränsle i bränsletanken eller i en bränsledunk under vintern om du inte använder en stabiliserare.
- **Tillför inte** olja i bensinen.
- Använd endast rent och färskt bränsle (mindre än 30 dagar gammalt) för bästa resultat.
- Användning av ej godkänd bensin kan leda till prestandaproblem och/eller skador på motorn som eventuellt inte omfattas av garantin.

Viktigt: **Använd inga andra bränsletillsatser än sådana som är avsedda för stabilisering av bränslet. Använd inte alkoholbaserade stabiliserare med t.ex. etanol, metanol eller isopropanol.**

Fylla på bränsletanken

1. Koppla in parkeringsbromsen, stanna motorn, ta ut nyckeln och vänta tills alla rörliga delar har stannat.
2. Gör rent runt tanklocket och ta bort det (Figur 35).

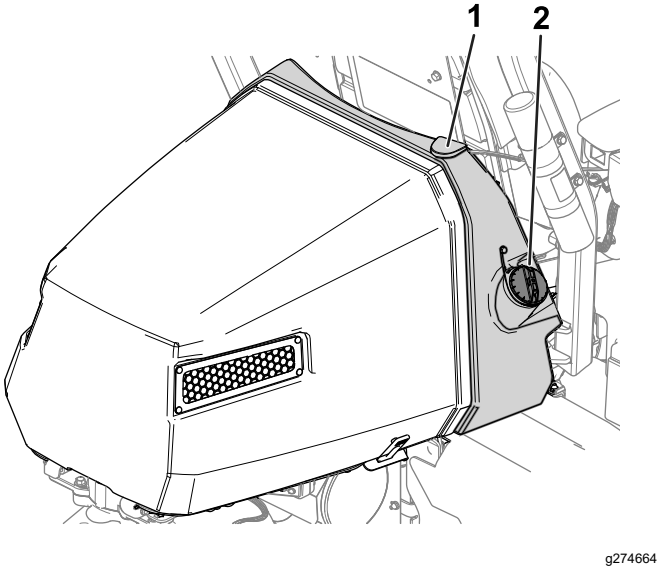

Figur 35

1. Bränsletank
2. Tanklock

3. Fyll på specificerat bränsle i tanken tills det återstår 25 mm till påfyllningsrörets underkant. Det tomma utrymmet i tanken gör att bränslet kan expandera.

   Viktigt: **Fyll inte tanken helt full.**
4. Sätt tillbaka locket.

   Obs: Du hör ett klickljud när locket sitter på plats.
5. Torka upp all utspilld bensin.

Identifiera klippenheterna

InfoCenter använder numren 1, 2 och 3 för att identifiera varje klippenhet (t.ex. CU1, CU2 ochCU3 i menyn Om).

- **1** avser mittklippenheten (Figur 36)
- **2** avser den främre vänstra klippenheten (Figur 36)
- **3** avser den främre högra klippenheten (Figur 36)

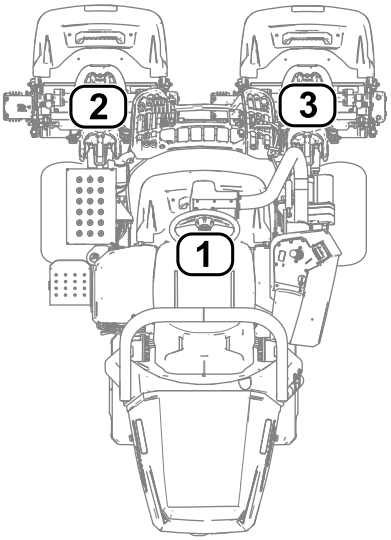

Figur 36

1. Mittklippenhet
2. Främre vänster klippenhet
3. Främre höger klippenhet

Justera maskininställningarna med InfoCenter.

Du kan justera följande maskininställningar med InfoCenter:

- **Tap-off-fördröjning**. Se Justera tap-off-fördröjningen (sida 27).
- **Cylinderhastighet vid klippning**. Se Justera klippcylinderhastigheten (sida 27).
- **Cylinderhastighet vid slipning av klippenheterna**. Se Justera cylinderhastigheten under slipning (sida 28).
- **Klippstyrning**. Se Justera klippstyrningsfunktionen (sida 28).
- **Klipphöjd**. Se Justera klipphöjden (sida 28).
- **Antal klippenhetsknivar**. Se Justera antalet klippenhetsknivar (sida 28).
- **Maximal klipphastighet**. Se Justera maximal klipphastighet (sida 28).
- **Klippenhet låg hastighet**. Se Ställa in Klippenhet låg hastighet (sida 27).
- **Maximal transporthastighet**. Se Justera den maximala transporthastigheten (sida 28).
- **Maximal backningshastighet**. Se Justera dem maximala backningshastigheten (sida 29).
- **Vänd sakta**. Se Ställa in funktionen Vänd sakta (sida 29).
- **Avaktivera en monterad sats för trehjulsdrift**. Se Avaktivera en monterad sats för trehjulsdrift (sida 29).

Obs: Alla inställningar är lösenordsskyddade. Du kan behöva ange ett lösenord för att redigera inställningarna.

Justera tap-off-fördröjningen

Gå till alternativet TAP-OFF-TID för att justera tap-off-fördröjningen. Funktionen tap-off-fördröjning gör att klippenheterna kan stängas av utan att höjas upp. Fördröjningsinställningen utgör den maxtid som styrspaken för höjning/sänkning ska vara i det bakåtvända läget för att aktivera den här funktionen.

I följande tabell anges tidsalternativen för fördröjning och motsvarande stegantal:

Alternativ för tap-off-fördröjning

Stegantal	Fördröjningstid (sekunder)
1	Av
2	0,050
3	0,100

Alternativ för tap-off-fördröjning (cont'd.)

4	0,150
5	0,200
6	0,250
7	0,300
8	0,350
9	0,400
10	0,450

Obs: Standardfabriksinställningen är 1, vilket inaktiverar denna funktion.

Justera klippcylinderhastigheten

Gå till alternativet CYLINDERHASTIGHET om du vill justera cylinderhastigheten när du klipper. Denna inställning kan justeras när klippstyrningen är AVSTÄNGD. Se Ställa in klippstyrningsfunktionen (sida 28).

I följande tabell anges alternativ för cylinderhastighet och motsvarande stegantal:

Alternativ för klippcylinderhastighet

Stegantal	Cylinderhastighet (varv/min)
1	800
2	950
3	1 100
4	1 250
5	1 400
6	1 550
7	1 700
8	1 850
9	2 000

Obs: Standardfabriksinställningen är 2 000 varv/min (steg nummer 9).

Ställa in Klippenhet låg hastighet

Gå till alternativet för LÅG HASTIGHET för att ställa in hastigheten som sänker ned klippenheterna till marken för klippning. Du kan växla mellan 1 (lägsta hastighet) och 9 (högsta hastighet).

Testa den lägre hastigheten innan du börjar klippa. Justera hastigheten efter behov.

Obs: Standardfabriksinställningen är 5.

Justera cylinderhastigheten under slipning

Gå till alternativet för SLIPNINGSVARVTAL för att justera cylinderhastigheten under slipning.

I följande tabell anges alternativ för cylinderhastighet och motsvarande stegantal:

Alternativ för cylinderhastighet under slipning

Stegantal	Cylinderhastighet (varv/min)
1	200
2	240
3	280
4	320
5	360
6	400
7	440
8	480
9	520

Obs: Standardfabriksinställningen är 200 varv/min (steg nummer 1).

Justera klippstyrningsfunktionen

Förstå RDS (Radius-Dependent-Speed) – svängradiehastighetssystemet

Maskinen är utrustad med det patentsökta Radius Dependent Speed™-systemet (RDS) för en konsekvent, högkvalitativ klippkvalitet och ett enhetligt resultat. RDS-systemet är en klippstyrnings- och oberoende hjulhastighetsfunktion som varierar cylinder- och drivmotorernas hastighet för att bibehålla en jämn klippkvalitet och förhindra att gräsmattan skrapas upp i vändningar under klippning.

När du vänder maskinen under klippning (t. ex. under finklippningssvepet) roterar cylindern på insidan med ett långsammare varvtal/min i svängen än cylindern på utsidan. Mittcylindern delar upp skillnaden mellan den invändiga och utvändiga cylinderhastigheten så att alla tre klippenheterna klipper på samma sätt. Ju skarpare svängen är, desto större blir skillnaden mellan cylinderhastigheterna. Om maskinens hastighet dessutom ändras under klippningen justerar RDS-systemet cylinderhastigheten för att bibehålla en jämn klippkvalitet. Den här funktionen gör så att gräsmattan inte tunnas ut lika mycket vid cylindern på insidan (jämfört med andra åkgräsklippare), vilket praktiskt taget eliminerar ringskador i gräset.

RDS-systemet justerar också hjulmotorhastigheten vid vändningar på liknande sätt som cylindermotorhastigheten ändras i vändningar. Hjulmotorn på insidan vänder med ett lägre varvtal/min än hjulmotorn på utsidan. Detta minimerar hjulskrapning i vändningar och minskar ringskador i gräset.

Ställa in klippstyrningsfunktionen

Gå till alternativet KLIPPSTYRNING för att ställa in RDS-systemets funktion.

- Klippstyrning PÅ: maskinen använder KLIPPHÖJDSINSTÄLLNINGARNA och alternativen för ANTAL KNIVAR samt vänster och höger hjulhastigheter för att fastställa varje cylinders hastighet.
- Klippstyrning AV: maskinen använder inställningarna för CYLINDERHASTIGHET.

Obs: Standardfabriksinställningen är PÅ.

Justera klipphöjden

Gå till alternativet justera KLIPPHÖJDEN för att justera klipphöjden. Klippstyrningsfunktionen måste vara PÅ för att den här funktionen ska kunna användas. Se Ställa in klippstyrningsfunktionen (sida 28).

Obs: Standardfabriksinställningen är 3,2 mm.

Justera antalet klippenhetsknivar

Gå till alternativet ANTAL KNIVAR för att justera antalet klippenhetsknivar. Bestäm antalet knivar i de utrustade klippenheterna och välj lämpligt värde (5, 8, 11 eller 14).

Obs: Standardfabriksinställningen är 11.

Justera maximal klipphastighet

Gå till alternativet MAXKLIPPNING för att justera den maximala klipphastigheten. Du kan justera hastigheten från 4,8 km/h till 8,0 km/h i steg om 0,3 km/h.

Obs: Standardfabriksinställningen är 6,1 km/h.

Justera den maximala transporthastigheten

Gå till alternativet MAXTRANSPORT för att justera den maximala transporthastigheten. Du kan justera hastigheten från 8,0 km/h till 16,0 km/h i steg om 0,8 km/h.

Obs: Standardfabriksinställningen är 16,0 km/h.

Justera dem maximala backningshastigheten

Gå till alternativet MAXBACKNING för att justera den maximala backningshastigheten. Du kan justera hastigheten från 3,2 km/h till 8 km/h i steg om 0,8 km/h.

Obs: Standardfabriksinställningen är 4,0 km/h.

Obs: För maskinprogramvaruversionerna A till D är maxhastigheten 4,8 km/h. Uppdatera maskinprogramvaran för att möjliggöra en maxhastighet på 8,0 km/h.

Ställa in funktionen Vänd sakta

Gå till alternativet SAKTA OCH VÄNDA för att ställa in funktionen Vänd sakta. Funktionen för långsam i vändning minskar maskinens hastighet när du svänger med maskinen för att påbörja en ny klippningsomgång.

Obs: Standardfabriksinställningen är AV.

Avaktivera en monterad sats för trehjulsdrift

Gå till alternativet TREHJULSDRIFTSATS för att avaktivera en monterad sats för trehjulsdrift.

Obs: När du monterar satsen för trehjulsdrift aktiveras satsen automatiskt.

Förstå dialogmeddelandena i InfoCenter

När maskinen kalibreras visas dialogmeddelanden i InfoCenter. Dessa meddelanden är avsedda att guida dig genom kalibreringsprocessen.

Följande tabell är en lista över dessa dialogmeddelanden:

Dialogmeddelanden

Meddelandenummer	Meddelandetext i InfoCenter
1	För tillbaka pedalen till neutralläget
4	För gaspedalen framåt till max och håll den nere
5	Maximal framåtkalibrering godkändes
9	Maximal framåtkalibrering misslyckades. Spänning utanför specifikationerna
13	För gaspedalen bakåt till max och håll den nere
14	Maximal backningskalibrering godkändes
16	Maximal backningskalibrering misslyckades. Spänning utanför specifikationerna

Dialogmeddelanden (cont'd.)

17	Kalibrering misslyckades. Pedalens position okänd
18	För tillbaka pedalen till neutralläget. Fortsätt?
100	Kalibrering aktiverad
101	Kalibrering slutförd
102	Vrid tändningslåset
110	Spärra kalibrering. Komponenten svarar ej
111	Spärra kalibrering. Komponent ej klar
112	Spärra kalibrering. Aktivt fel
113	Spärra kalibrering. Inte på plats
114	Spärra kalibrering. Ej i neutralläge
115	Spärra kalibrering. I neutralläge
116	Spärra kalibrering. Parkeringsbromsen är inkopplad
300	För tillbaka pedalen till neutralläget
301	Centrera ratten. Fortsätt?
302	Centrera bakhjulet manuellt. Fortsätt?
303	Styr bakhjulet maximalt till vänster. Fortsätt?
304	Styr bakhjulet maximalt till höger. Fortsätt?
305	Mittbakhjulet utom räckhåll
306	Bakhjulsvinkel utom räckhåll
400	Var försiktig: maskinen måste placeras på pallbockar. Fortsätt?
401	Spärra kalibrering. Kontaktor öppen
402	Spärra kalibrering. Pedal i neutralläge
403	För tillbaka pedalen till neutralläget
404	Vänta tills hjulen stannar
405	För gaspedalen framåt till max och håll den nere
406	Kalibrering aktiv. Håll nere pedal
500	Höjning/sänkning utöka aktiv
501	Höjning/sänkning dra tillbaka aktiv
502	För styrspaken till nedsänkt läge
503	För styrspaken till upphöjt läge
504	Är klippenheten monterad? Fortsätt?
1100	Diagnostiska meddelanden om hjuldrivning aktiverat
1101	Styr diagnostiska meddelanden aktiverat

Tippa ratten

Du kan tippa ratten till en bekväm arbetsposition.

1. Lossa skruvarna (Figur 37) som fäster ratten på styrarmen.

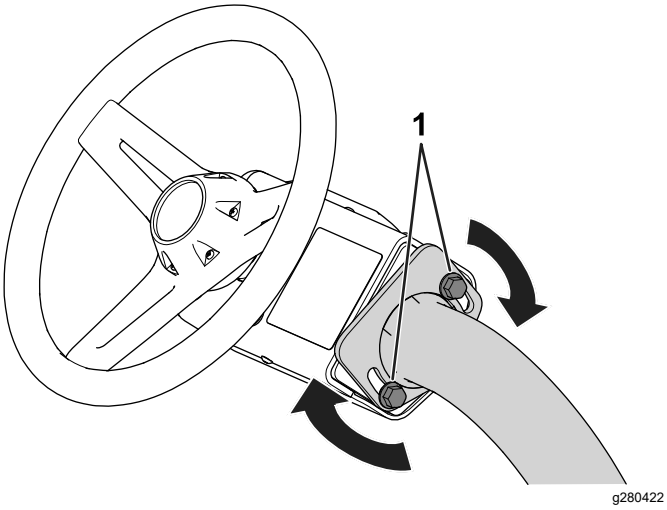

Figur 37

1. Skruv

2. Tippa ratten till en bekväm position.
3. Dra åt skruvarna (Figur 37) för att fästa ratten i det justerade läget.

Utföra dagligt underhåll

Serviceintervall: Varje användning eller dagligen

Innan du startar maskinen för dagen ska du göra följande:

- Kontrollera motoroljenivån, se Kontrollera motoroljan (sida 42).
- Kontrollera kontakten mellan cylindern och understålet. Se Kontrollera kontakten mellan cylindern och understålet (sida 55).
- Kontrollera lufttrycket i däcken. Se Kontrollera däcktrycket (sida 50).
- Kontrollera säkerhetssystemet. Se Säkerhetssystemets funktioner (sida 32).
- Kontrollera bränslenivån och tillsätt mer bränsle vid behov. Se Fylla på bränsletanken (sida 26).
- Kontrollera parkeringsbromsens funktion genom att aktivera parkeringsbromsen och se till att den är inkopplad. Se Parkeringsbroms (sida 17).

Under arbetets gång

Säkerhet under användning

Allmän säkerhet

- Ägaren/operatören kan förebygga olyckor samt ansvarar för olyckor som kan ge upphov till personskador eller skador på egendom.
- Använd lämpliga kläder, inklusive ögonskydd, långbyxor, rejäla och halkfria skor samt hörselskydd. Sätt upp långt hår och använd inte hängande smycken eller löst sittande kläder.
- Kör inte maskinen om du är sjuk, trött eller påverkad av alkohol eller läkemedel.
- Var fullt koncentrerad på maskinen när du använder den. Delta inte i aktiviteter som kan distrahera dig, eftersom personskador eller skador på egendom då kan uppstå.
- Se till att alla drivenheter är i neutralläge, parkeringsbromsen är inkopplad och att du sitter i förarsätet innan du startar motorn.
- Skjutsa inte passagerare på maskinen.
- Håll kringstående och barn borta från arbetsområdet. Se till att gräskorgarna är monterade på maskinen och var försiktig om medarbetare måste närvara.
- Använd endast maskinen om du har god sikt, så att du kan undvika gropar och dolda faror.
- Undvik att klippa vått gräs. Försämrat grepp kan göra att maskinen glider.
- Håll händer och fötter borta från klippenheterna.
- Titta bakåt och nedåt innan du backar för att se till att vägen är fri.
- Var försiktig när du närmar dig hörn med skymd sikt, buskage, träd eller andra objekt som kan försämra sikten.
- Stoppa klippenheterna om du inte klipper.
- Sakta ned och var försiktig när du svänger och korsar vägar och trottoarer med maskinen. Lämna alltid företräde.
- Kör endast motorn i välventilerade utrymmen. Avgaser innehåller koloxid, vilket är dödligt om det andas in.
- Lämna inte en maskin som är i gång utan uppsikt.
- Gör följande innan du lämnar förarplatsen:
  - Parkera maskinen på ett plant underlag.
  - Sänk ned klippenheterna till marken och se till att de är frånkopplade.
  - Koppla in parkeringsbromsen.
  - Stäng av motorn och ta ut nyckeln.

– Vänta tills alla rörliga delar har stannat.

- Använd endast maskinen när sikten och väderförhållandena är goda. Använd inte maskinen när det finns risk för blixtnedslag.

Säkerhet för vältskyddssystemet

- Ta inte bort några vältskyddsdelar från maskinen.
- Kontrollera att säkerhetsbältet är fastspänt och att du kan knäppa upp det snabbt i en nödsituation.
- Använd alltid säkerhetsbältet.
- Var mycket uppmärksam på hinder som kan finnas ovanför dig och vidrör dem inte.
- Håll vältskyddet i säkert bruksskick genom att regelbundet inspektera det noga och kontrollera att det inte är skadat samt hålla alla fästelement åtdragna.
- Byt ut alla skadade vältskyddsdelar. Reparera eller ändra dem inte.

Säkerhet i sluttningar

- Sluttningar är en betydande faktor vid olyckor som orsakas av att föraren förlorat kontrollen eller att maskinen välter, vilket kan innebära livsfara eller leda till allvarliga personskador. Du ansvarar för säker drift i sluttningar. Du måste vara extra försiktig när du kör maskinen i en sluttning.
- Utvärdera förhållandena på platsen för att bedöma om sluttningen är säker för körning av maskinen, bland annat genom att undersöka hela arbetsplatsen. Använd alltid sunt förnuft och ett gott omdöme när du utför kontrollen.
- Läs anvisningarna nedan innan du använder maskinen på en sluttning. Innan du använder maskinen ska du utvärdera förhållandena på arbetsplatsen för att fastställa om maskinen kan användas under sådana förhållanden. Förändringar i terrängen kan leda till att maskinens manövrering i sluttningar förändras.
- Undvik att starta, stänga av eller svänga med maskinen i sluttningar. Undvik att göra plötsliga ändringar i hastighet eller riktning. Sväng långsamt och successivt.
- Använd inte maskinen under förhållanden där det råder tvekan om dragkraft, styrning eller stabilitet.
- Avlägsna eller märk ut hinder såsom diken, hål, fåror, gupp, stenar och andra dolda faror. Det kan finnas dolda hinder i högt gräs. Ojämn terräng kan göra att maskinen välter.
- Observera att maskinen kan tappa drivkraft om maskinen körs på vått gräs, tvärs över sluttningar eller nedför en sluttning. Drivhjul som tappar drivkraft kan leda till att maskinen glider och att du förlorar kontrollen över bromsning och styrning.
- Var mycket försiktig när du använder maskinen nära stup, diken, flodbäddar, vattendrag eller andra faror. Maskinen kan välta plötsligt om ett hjul kör över en kant eller kanten ger med sig. Håll ett säkert avstånd mellan maskinen och riskfyllda områden.
- Identifiera faror nere vid slutet av sluttningen. Klipp sluttningen med en handgräsklippare om det finns faror.
- Håll om möjligt klippenheterna nedsänkta mot marken när du kör i sluttningar. Maskinen kan bli ostadig om klippenheterna höjs vid körning i sluttningar.
- Var mycket försiktig när du använder gräsuppsamlingssystem och andra redskap. De kan ändra maskinens stabilitet och leda till att du förlorar kontrollen.

Köra in maskinen

Läs mer om hur du byter olja och om de olika underhållsrutiner som rekommenderas under inkörningsperioden i *bruksanvisningen* till motorn som levererades med maskinen.

Det tar bara åtta körtimmar att köra in maskinen.

De första körtimmarna är mycket viktiga för maskinens framtida driftssäkerhet, och maskinens funktioner och prestanda bör övervakas noga så att eventuella mindre problem, som kan leda till större problem, upptäcks och kan korrigeras. Inspektera maskinen ofta under inkörningen och leta efter tecken på oljeläckage, lösa fästanordningar och andra fel.

Starta motorn

Obs: Inspektera områdena under klippenheterna för att försäkra dig om att inget skräp har fastnat i dem.

1. Om motorn är kall när du startar den för du chokereglaget till det STÄNGDA LÄGET.
2. Sätt i och vrid nyckeln till det PÅSLAGNA LÄGET.
3. Vänta tills startskärmen visas i InfoCenter och vrid sedan nyckeln till STARTLÄGET tills motorn startar.
4. När motorn startar tar du bort handen från nyckeln. Nyckeln kommer automatiskt att vridas till det PÅSLAGNA LÄGET.
5. Reglera choken så att motorn går jämnt. Öppna choken så snart som möjligt genom att dra den bakåt till det ÖPPNA LÄGET.

   Obs: En varm motor kräver lite eller ingen choke.

   Obs: Ett fel uppstår om motorn drar runt i mer än 30 sekunder.

Kontrollera maskinen efter att motorn har startats

1. Sätt dig i förarsätet och spänn fast säkerhetsbältet.
2. För funktionsreglaget till KLIPPLÄGET.
3. Koppla ur parkeringsbromsen.
4. För styrspaken för höjning/sänkning tillfälligt framåt.

   Klippenheterna ska i detta läge sänkas ned och alla cylindrar ska rotera.
5. För styrspaken för höjning/sänkning bakåt.

   Klippcylindrarna ska då sluta rotera och klippenheterna ska höjas upp helt till transportläget.

Stänga av motorn

1. Flytta maskinen till ett plant underlag.
2. För funktionsreglaget till NEUTRALLÄGET.
3. Koppla in parkeringsbromsen.
4. Vrid nyckeln till det AVSTÄNGDA LÄGET för att stänga av motorn.
5. Ta ut nyckeln.

Säkerhetssystemets funktioner

Serviceintervall: Varje användning eller dagligen

⚠ VAR FÖRSIKTIG

Om säkerhetsbrytarna är frånkopplade eller skadade kan maskinen plötsligt aktiveras, vilket i sin tur kan leda till personskador.

- **Gör inga otillåtna ändringar på säkerhetsbrytarna.**
- **Kontrollera säkerhetsbrytarnas funktion dagligen och byt ut eventuella skadade brytare innan du kör maskinen.**

Syftet med säkerhetssystemet är att förhindra att maskinen används om det medför risk för skada på dig eller maskinen.

Säkerhetssystemet förhindrar att maskinen rör sig om inte:

- Parkeringsbromsen är urkopplad.
- Du sitter i förarsätet.
- Funktionsreglaget är i KLIPPLÄGET eller i TRANSPORTLÄGET.

Dessutom förhindrar säkerhetssystemet cylindrarna från att fungera om funktionsreglaget inte är i KLIPPLÄGET (förutom när maskinen befinner sig i slipningsläge).

Kontrollera säkerhetssystemet

Utför följande steg för att kontrollera säkerhetssystemet:

- Res dig ur sätet, starta motorn, koppla ur parkeringsbromsen, för funktionsreglaget till KLIPPLÄGET eller TRANSPORTLÄGET och trampa ned gaspedalen.

  Maskinen ska inte sättas i rörelse eftersom du inte sitter i sätet. Detta indikerar att säkerhetssystemet fungerar korrekt. Åtgärda problemet om något inte fungerar korrekt.
- Sätt dig i sätet, starta motorn, koppla in parkeringsbromsen, för funktionsreglaget till KLIPPLÄGET eller TRANSPORTLÄGET och trampa ned gaspedalen.

  Maskinen ska inte sättas i rörelse eftersom parkeringsbromsen är inkopplad. Detta indikerar att säkerhetssystemet fungerar korrekt. Åtgärda problemet om något inte fungerar korrekt.
- Sätt dig i sätet, starta motorn, koppla ur parkeringsbromsen, för funktionsreglaget till NEUTRALLÄGET och trampa ned gaspedalen.

  Maskinen ska inte röra på sig eftersom funktionsreglaget är i NEUTRALLÄGET. Detta indikerar att säkerhetssystemet fungerar korrekt. Åtgärda problemet om något inte fungerar korrekt.
- Sätt dig i sätet, för gaspedalen till NEUTRALLÄGET, för funktionsreglaget till NEUTRALLÄGET, koppla in parkeringsbromsen, starta motorn och för styrspaken för höjning/sänkning framåt för att sänka klippenheterna.

  Klippenheterna bör sänkas, men ska inte börja rotera. Om de börjar rotera fungerar inte säkerhetssystemet som det ska. Rätta till problemet innan du använder maskinen.

Köra maskinen utan att klippa

- Kontrollera att klippenheterna är i helt upphöjt läge.
- Sätt dig i sätet, koppla ur parkeringsbromsen och för funktionsreglaget till TRANSPORTLÄGET för att köra maskinen utan att klippa.

- Närma dig alltid ojämna områden i låg hastighet, och var försiktig när du korsar vågformade bildningar i terrängen.
- Lär dig hur bred maskinen är. Försöka inte att köra mellan två närliggande föremål – då slipper du kostsamma skador och driftstopp.

Klippa greenen

Innan du använder maskinen för att klippa gräs ska du öva på grundläggande maskinfunktioner (t.ex. starta och stanna maskinen, höja och sänka klippenheterna och svänga) i ett öppet område.

Inspektera området, leta efter skräp och avlägsna allt som skulle kunna skada klippenheterna under klippning. Avlägsna flaggan från koppen och avgör i vilken riktning det är bäst att klippa. Utgå från föregående klippriktning när du bestämmer ny klippriktning. Klipp alltid ett annat mönster än det du klippte senast eftersom det minskar grässtrånas benägenhet att lägga sig ned, och ökar chanserna att de blir klippta.

Klippa gräsmattan

1. Starta i ena kanten av greenen, så att du kan använda bandklippningsproceduren.

   Obs: Den ger minimal komprimering och efterlämnar ett snyggt och prydligt mönster på greenen.

2. För funktionsreglaget till KLIPPLÄGET.
3. För styrspaken för höjning/sänkning av klippenheterna framåt när gräskorgarnas främre kanter korsar gräsmattans ytterkant.

   Obs: Då släpps klippenheterna ned på gräset och cylindrarna startas.

   Viktigt: **Eftersom den mittersta klippenheten sänks och höjs något efter att de främre klippenheterna sänks/höjs bör du öva dig på att uppnå en bra tajming som gör att du slipper klippa rester i efterhand.**

   Höjning och sänkning av mittklippenheten baseras på markhastighet. En långsammare markhastighet ökar fördröjning av höjning eller sänkning, och en snabbare hastighet minskar fördröjning av höjning eller sänkning. Maskinen övervakar markhastigheten och uppdaterar fördröjningen så att alla tre klippenheterna sänks ned på rad.

4. Överlappa den tidigare klippremsan så lite som möjligt under nästkommande vända.

   Obs: Etablera en tänkt siktlinje ca 1,8 till 3 m framför maskinen till kanten av den oklippta delen av greenen så att du klipper i en rak linje och håller maskinen på ett jämnt avstånd till förra klippvändans kant (Figur 39). Inkludera rattens ytterkant i siktlinjen, dvs. håll rattkanten i linje med en punkt som alltid är på samma avstånd från maskinens framkant.

5. När gräskorgarnas främre del går över gräsmattans ytterkant drar du styrspaken för höjning/sänkning bakåt och håller kvar den i det läget tills klippenheterna är upphöjda. Då stannar cylindrarna och klippenheterna höjs upp.

   Viktigt: **Tajma den här proceduren rätt för att undvika att klipparna klipper i puttgreenområdet, men samtidigt klipper så mycket som möjligt av greenen för att minimera den mängd gräs som lämnas runt det yttre gränsområdet.**

6. Du kan förkorta arbetstiden och underlätta uppställningen inför nästa klippvända genom att tillfälligt vända maskinen i motsatt riktning och sedan vända den i riktning mot den oklippta delen. Den här rörelsen utgör en droppformad sväng (Figur 38) som snabbt placerar dig i läge för nästa klippsträcka.

   Obs: Om funktionen Vänd sakta är aktiverad saktar maskinen ned under vändningen utan att du behöver släppa på trycket mot gaspedalen.

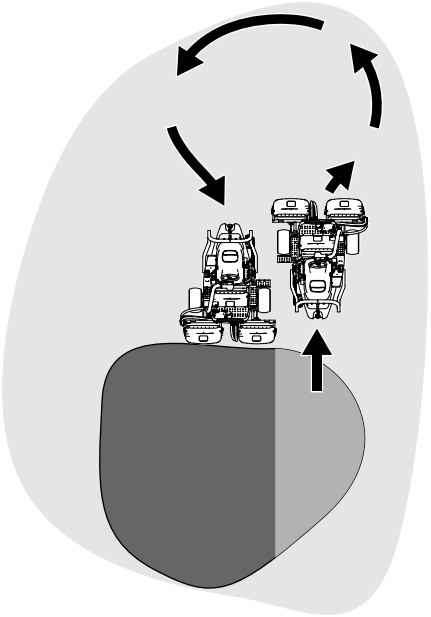

g229671

Figur 38

Obs: Försök att göra så små svängar som möjligt. I varmt väder är det dock bra att göra en större sväng för att minimera skador på gräsytan.

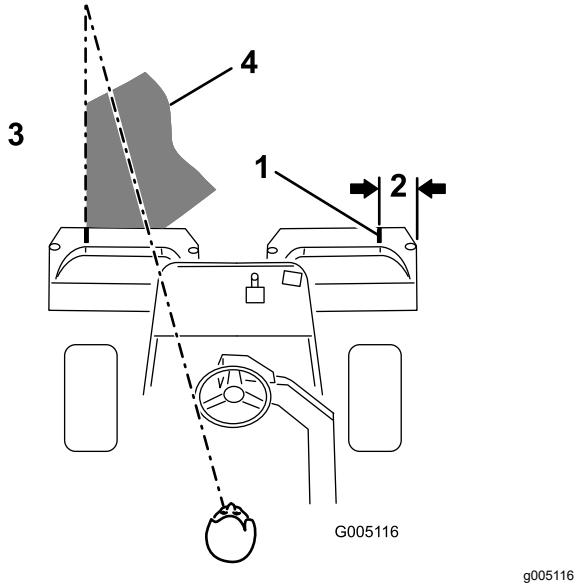

Figur 39

1. Inriktningstejp
2. Ca 12,7 cm
3. Klipp gräset till vänster.
4. Håll fokuspunkten 2–3 m framför maskinen.

Viktigt: **Stanna aldrig maskinen på en gräsmatta, särskilt inte när klippenheterna är igång – det kan skada gräsytan. Om du stannar maskinen på en våt gräsmatta kan hjulen lämna märken eller fördjupningar i gräset efter sig.**

Klippa det yttre gränsområdet och avsluta arbetet

1. Avsluta greenklippningen med att klippa det yttre gränsområdet. Byt klippriktning i förhållande till den föregående klippningen.

   Se Förstå RDS (Radius-Dependent-Speed) – svängradiehastighetssystemet (sida 28) för att förbättra slutresultatet och minska ringskador.

   Obs: Anpassa alltid klippningen efter väder- och gräsförhållanden, och var noga med att byta klippriktning i förhållande till den föregående klippningen.

2. När du har klippt klart det yttre gränsområdet ska du föra styrspaken för höjning/sänkning bakåt för att stoppa cylindrarna (om tap-off-fördröjningsfunktionen är aktiverad) och sedan köra till gräsmattan. När samtliga klippenheter befinner sig utanför klippområdet för du styrspaken för höjning/sänkning bakåt för att höja upp klippenheterna.

   Obs: Detta minimerar mängden gräsklumpar på greenen.

3. Sätt tillbaka flaggan.
4. Töm gräskorgarna på allt gräsklipp innan du åker till nästa green.

   Obs: Tunga våta gräsklipp är påfrestande för korgar, fjädring och manöverdon. Detta tynger ned maskinen i onödan, vilket minskar energieffektiviteten.

Efter körning

Säkerhet efter användning

Allmän säkerhet

- Koppla in parkeringsbromsen, stäng av motorn, ta ut nyckeln och vänta tills alla rörliga delar har stannat innan du kliver ur förarsätet. Låt maskinen svalna innan du utför service, justerar, rengör eller ställer den i förvar.
- Rengör klipp- och drivenheterna från gräs och skräp för att förhindra bränder. Torka upp eventuellt olje- eller bränslespill.
- Stäng av maskinens bränsletillförsel vid förvaring eller under transport.
- Koppla ur redskapets drivning när du transporterar maskinen eller inte använder den.
- Låt maskinen svalna innan du ställer undan maskinen i ett slutet utrymme.
- Underhåll och rengör säkerhetsbälten vid behov.
- Förvara inte maskinen eller bränslebehållaren i närheten av en öppen låga, gnista eller tändlåga, t.ex. nära en varmvattenberedare eller annan utrustning.

Säker bogsering

- Bogsera endast om maskinen har en draganordning avsedd för bogsering. Anslut inte någon bogseringsutrustning annat än till draganordningen.
- Följ tillverkarens rekommendationer rörande viktgränser för utrustning som bogseras samt bogsering i sluttningar. I sluttningar kan den bogserade utrustningens vikt göra att drivningen går förlorad och att du tappar kontrollen.
- Låt aldrig någon åka i eller på den utrustning som bogseras.
- Kör alltid långsamt och beräkna extra lång stoppsträcka vid bogsering.

Inspektera och rengöra efter klippningen

Tvätta maskinen ordentligt efter klippning med en trädgårdsslang utan munstycke, så att det höga vattentrycket inte orsakar föroreningar eller skadar på tätningar, lager eller elektronik. **Tvätta aldrig en varm motor eller elanslutningarna med vatten.**

Viktigt: **Använd inte bräckt eller återvunnet vatten (gråvatten) när du gör rent maskinen.**

Viktigt: **Tvätta inte maskinen med högtryckstvätt. Högtryckstvättar kan skada elsystemet, viktiga dekaler kan lossna eller fett som behövs vid friktionspunkterna kan tvättas bort. Vattnet kan då ta sig in under tätningar och förorena olja eller höljen med fettinnehåll. Undvik att använda alltför mycket vatten nära kontrollpanelen, motorn och batteriet.**

Viktigt: **Tvätta inte maskinen medan motorn är i gång. Om du tvättar maskinen medan motorn är i gång kan interna skador uppstå i motorn.**

Viktigt: **För inte in vatten i ljuddämparen. Vatten inuti ljuddämparen kan leda till interna motorskador eller att motorns prestanda minskar.**

Inspektera klippenheterna så att de är skarpa efter att du har rengjort maskinen.

Transportera maskinen

- Var försiktig när du lastar på eller av maskinen från en släpvagn eller lastbil.
- Använd en ramp i fullbredd när du lastar maskinen på en släpvagn eller lastbil.
- Bind fast maskinen så att den sitter säkert med spännband, kedjor, vajrar eller rep. Både den främre och den bakre spännremmen ska riktas nedåt och ut från maskinen (Figur 40).

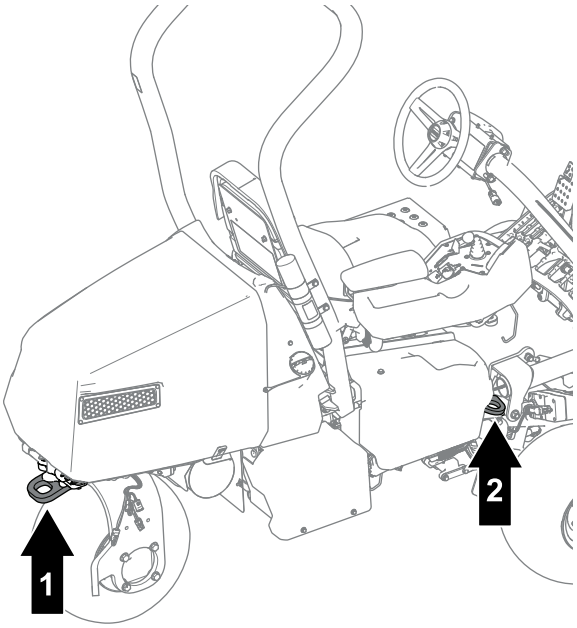

g274815

Figur 40

1. Bakre fästögla
2. Fästögla (vardera sida)

- Stäng bränslekranen när maskinen har säkrats för transport.

Bogsera maskinen

Obs: Detta förfarande beskrivs i Figur 41.

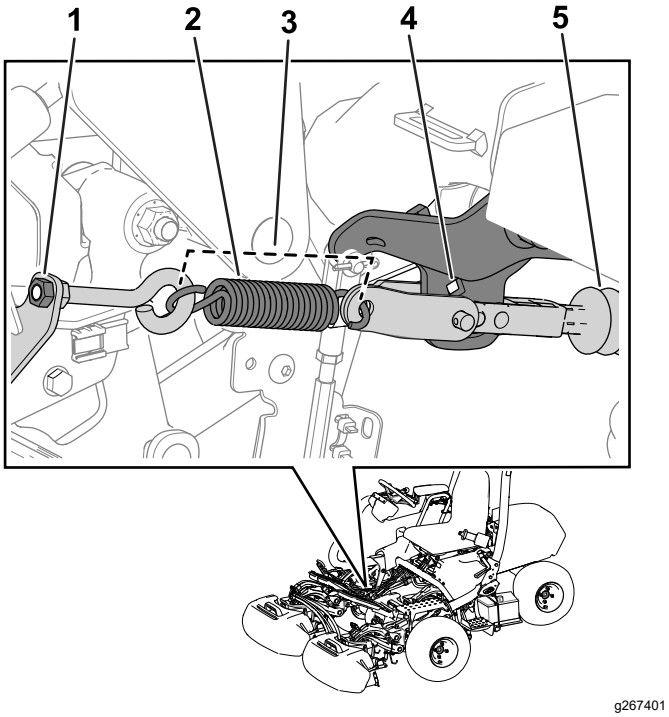

Figur 41

1. Mutter
2. Fjäder
3. Fjäderlängd – 11,4 cm
4. Hål i armfästet
5. Manövreringsaxel

Du måste utföra följande förfarande för att bogsera maskinen och frigöra bromscylindern:

1. Koppla in parkeringsbromsen.
2. Ta ut nyckeln och koppla ur huvudströmkontakterna.

   Viktigt: **Om huvudströmkontakterna är anslutna under bogsering kan elektriska skador uppstå.**

3. Stäng bränslekranen.
4. Blockera framdäckens båda sidor med klossar.
5. Frigör spänning från fjädern genom att lossa muttern som fäster öglebulten på fjäderfästet.
6. Ta bort fjädern.
7. För in en spärr (⅜ tum) genom hålet i armfästet och tryck in manövreringsaxeln.

⚠ FARA

När manöverdonet frigörs från bromsen kan maskinens hjul rotera fritt. En maskin i frihjulsläge kan orsaka allvarliga personskador bland kringstående.

Koppla in parkeringsbromsen om maskinen inte bogseras.

8. Koppla in parkeringsbromsen.
9. Ta bort blockeringen från hjulen.
10. Om trehjulsdrivsatsen finns monterad ska du koppla loss satskablagekontakterna från huvudkablaget.

    Viktigt: **Om satsen och maskinkablagen är anslutna under bogsering kan elskador uppstå.**

11. Koppla ur parkeringsbromsen när maskinen är redo att bogseras.
12. Se till att någon sitter i sätet, spänn fast säkerhetsbältet och använd bromsen när du bogserar maskinen.

    Obs: Detta säkerställer att maskinen är under kontroll när du bogserar den över ojämnheter och sluttningar.

13. Använd den bakre hjulgaffeln för att bogsera maskinen (Figur 42).

    Viktigt: **Överskrid inte 5 km/h när du bogserar maskinen. Skador på elektriska komponenter kan uppstå.**

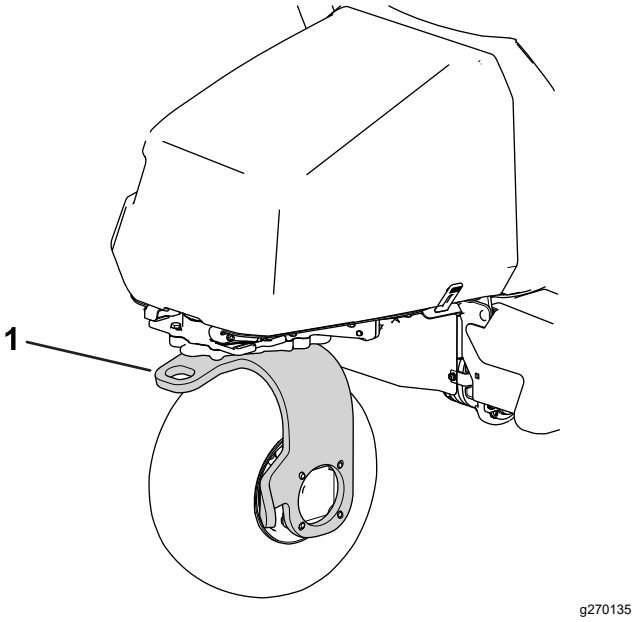

Figur 42

1. Bakre hjulgaffel

När du har bogserat maskinen till slutdestinationen ska du utföra följande steg:

1. Koppla in parkeringsbromsen.
2. Ta bort dragremmen från hjulgaffeln.
3. Förbered för drift genom att dra åt öglebultmuttern så att fjäderlängden är 11,4 cm när den är monterad (Figur 41).

Köra maskinen utan motoreffekt

Du kan köra maskinen med hjälp av maskinens batteri. Den här funktionen kan användas i följande scenarier:

- Flytta maskinen inne i verkstaden.
- Flytta maskinen från gräsmattan om motorn slutar fungera.

Maskinen kan endast transporteras – det går inte att aktivera klippenheterna. Den här funktionen varar i 1 minut. Du kan vrida tändningslåset för att ställa om transporttiden.

1. Sätt dig i förarsätet och spänn fast säkerhetsbältet.
2. Vrid nyckeln till det PÅSLAGNA LÄGET.
3. För funktionsreglaget till KLIPPLÄGET eller TRANSPORTLÄGET.
4. Koppla ur parkeringsbromsen.
5. Använd gaspedalen för att transportera maskinen.

   Obs: Den framåtriktade markhastigheten är begränsad till 4,8 km/h och backningshastigheten är begränsad till 4,0 km/h.

Viktigt: **Överdriven eller långvarig användning av denna funktion kan minska batteriernas livslängd.**

Underhåll

Säkerhet vid underhåll

- Innan du kliver ur förarsätet ska du göra följande:
  - Ställ maskinen på ett plant underlag.
  - Koppla ur klippenheten/klippenheterna.
  - Koppla in parkeringsbromsen.
  - Stäng av motorn och ta ut nyckeln.
  - Vänta tills alla rörliga delar har stannat.
- Låt maskinens komponenter svalna innan du utför något underhåll.
- Utför om möjligt inget underhåll på maskinen medan motorn är igång. Håll dig på avstånd från rörliga delar.
- Stötta upp maskinen med pallbockar när du arbetar under maskinen.
- Lätta försiktigt på trycket i komponenter med lagrad energi.
- Håll alla maskindelar i gott bruksskick och samtliga fästelement åtdragna.
- Byt ut alla slitna eller skadade dekaler.
- Använd endast originalreservdelar och tillbehör från Toro för att garantera en säker, optimal prestanda för maskinen. Det kan vara farligt att använda reservdelar från andra tillverkare och det kan göra produktgarantin ogiltig.

Rekommenderat underhåll

Underhållsintervall	Underhållsförfarande
Efter de första 8 timmarna	• Byt motoroljan och oljefiltret. • Dra åt hjulmuttrarna. • Byt vätska i drivmotorn.
Efter de första 50 timmarna	• Kontrollera motorvarvtalet.
Varje användning eller dagligen	• Se efter om säkerhetsbälten är slitna eller har andra skador. Byt ut säkerhetsbälten om någon komponent inte fungerar korrekt. • Kontrollera säkerhetssystemet. • Inspektera och rengöra efter klippningen. • Kontrollera motoroljan. • Kontrollera däcktrycket. • Kontrollera kontakten mellan cylindern och understålet. • Tvätta maskinen (använd inte högtrycksvatten).
Var 25:e timme	• Rengöra luftrenarens skumplastinsats (oftare vid dammiga eller smutsiga förhållanden).
Var 50:e timme	• Kontrollera batterikablarnas anslutningar.
Var 100:e timme	• Kontrollera luftrenarens pappersinsats (oftare vid dammiga eller smutsiga förhållanden). • Byt motoroljan och oljefiltret. • Byt ut eller rengör tändstiftet och ställ in luftgapet.
Var 200:e timme	• Byt ut luftrenarens pappersinsats (oftare vid dammiga eller smutsiga förhållanden). • Dra åt hjulmuttrarna.
Var 800:e timme	• Byt vätska i drivmotorn. • Kontrollera motorvarvtalet.
Var 1000:e timme	• Byt ut bränslefiltret (tidigare om bränsleflödet begränsas).
Vartannat år	• Kontrollera bränsleledningar och anslutningar.

Kontrollista för dagligt underhåll

Kopiera sidan och använd den regelbundet.

Kontrollpunkt	**Vecka:**						
	Mån.	**Tis.**	**Ons.**	**Tors.**	**Fre.**	**Lör.**	**Sön.**
Kontrollera att säkerhetssystemet fungerar.							
Kontrollera instrumentfunktionen.							
Kontrollera bromsens funktion.							
Kontrollera oljenivån i motorn.							
Kontrollera bränslenivån.							
Rengör motorkylflänsarna.							
Inspektera luftfiltrets förrenare.							
Kontrollera ovanliga motorljud.							
Kontrollera däcktrycket.							
Kontrollera justeringen av cylinder mot understål.							
Kontrollera klipphöjdsinställningen.							
Bättra på skadad lack.							
Tvätta maskinen.							

Anteckningar om särskilda problem		
Kontrollen utförd av:		
Artikel	Datum	Information

Förberedelser för underhåll

Förbereda maskinen för underhåll

1. Parkera maskinen på ett plant underlag.
2. Sänk klippenheterna.
3. Koppla in parkeringsbromsen.
4. Stäng av motorn.
5. Ta ut nyckeln.
6. Vänta tills alla rörliga delar har stannat.

Höja upp maskinen

⚠ FARA

Mekaniska eller hydrauliska domkrafter kan eventuellt inte stötta upp maskinen, vilket kan resultera i allvarliga personskador.

- **Stötta upp maskinen med pallbockar.**
- **Använd endast mekaniska eller hydrauliska domkrafter för att höja upp maskinen.**

1. Placera en domkraft vid önskad domkraftspunkt (Figur 43):
   - Fotsteg på maskinens vänstra sida
   - Domkraftsfäste på maskinens högra sida
   - Hjulgaffel på maskinens bakre del

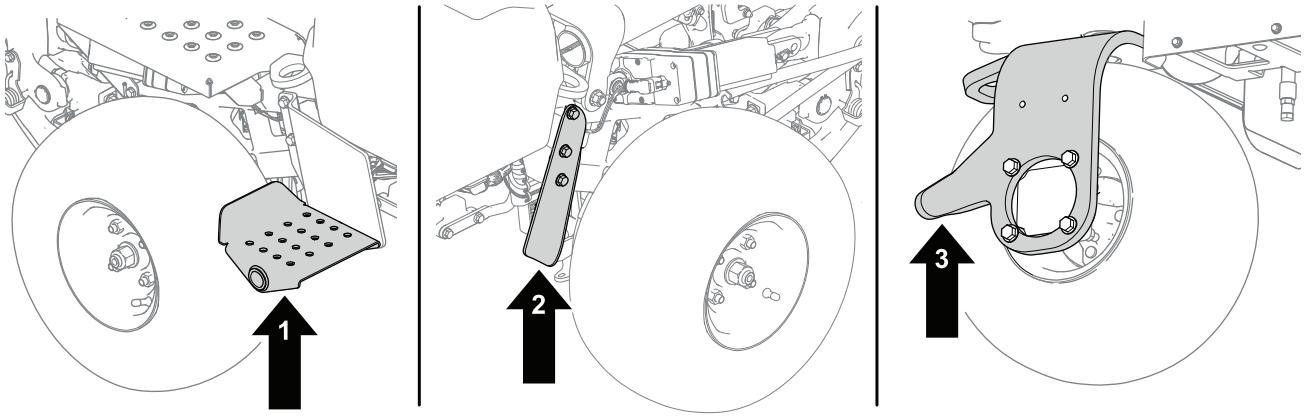

Figur 43

1. Fotsteg – maskinens vänstra sida
2. Hjulgaffel – maskinens bakre del
3. Domkraftsfäste – maskinens högra sida

2. När du har höjt maskinen ska du använda en lämplig pallbock under följande delar för att stötta upp maskinen (Figur 44):
   - Batterilådor på maskinens bakre del
   - Klippenhetens ledfästen på maskinens främre del

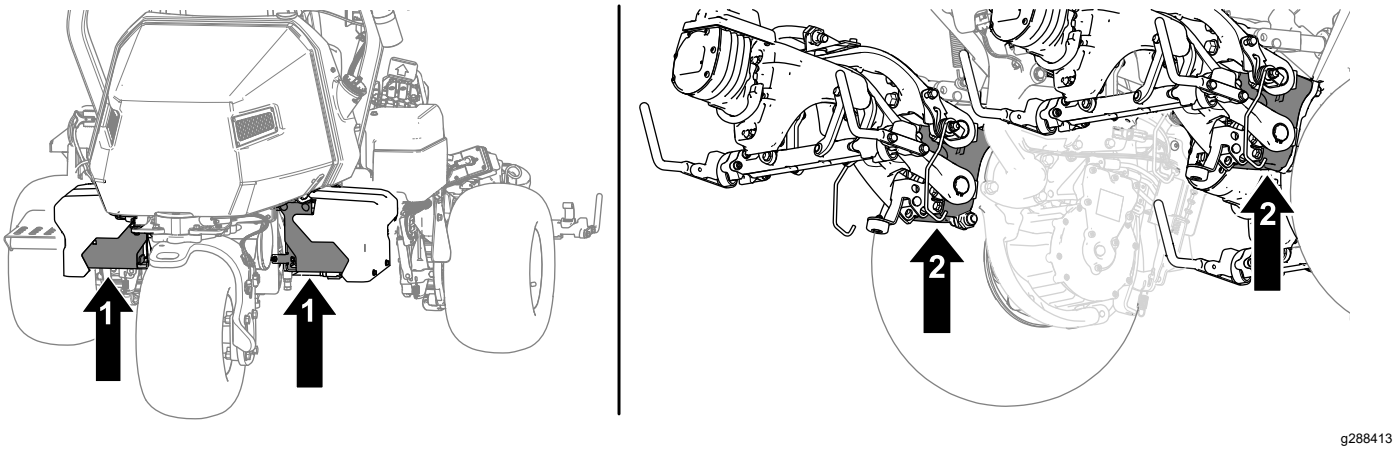

Figur 44

1. Batterilåda
2. Klippenhetens ledfästen

Lyfta motorhuven

1. Lossa remmarna på motorhuvens båda sidor (Figur 45).

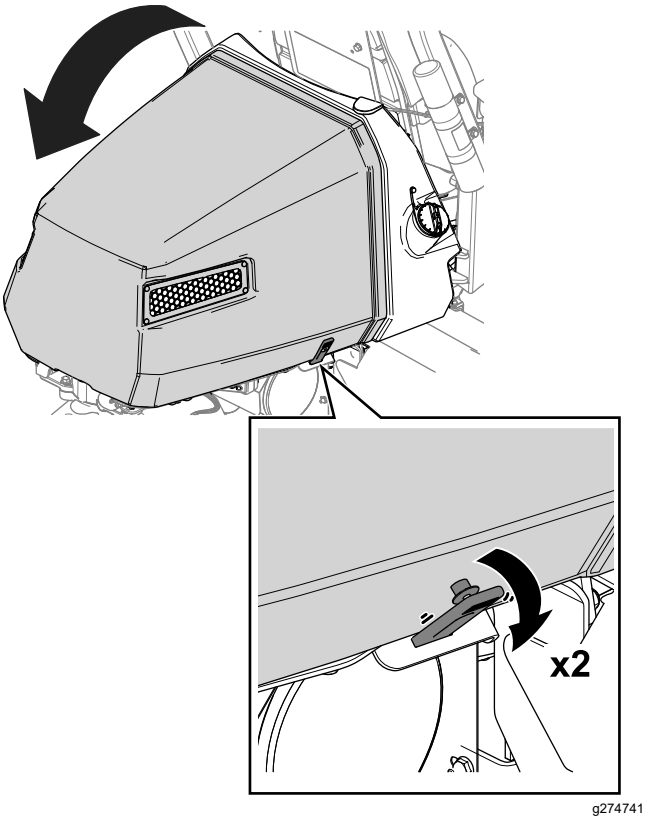

Figur 45

2. Lyft motorhuven (Figur 45).

Motorunderhåll

Motorsäkerhet

- Stäng av motorn innan du kontrollerar oljenivån eller fyller på olja i vevhuset.
- Ändra inte varvtalshållarens inställning och övervarva inte motorn.

Underhålla luftrenaren

Serviceintervall: Var 25:e timme—Rengöra luftrenarens skumplastinsats (oftare vid dammiga eller smutsiga förhållanden).

Var 100:e timme—Kontrollera luftrenarens pappersinsats (oftare vid dammiga eller smutsiga förhållanden).

Var 200:e timme/Årligen (beroende på vilket som inträffar först)—Byt ut luftrenarens pappersinsats (oftare vid dammiga eller smutsiga förhållanden).

Kontrollera skumplast- och pappersinsatserna, och byt ut dem om de är skadade eller väldigt smutsiga.

Viktigt: **Olja inte in skumplast- eller pappersinsatsen.**

Ta ut skumplast- och pappersinsatserna

1. Parkera maskinen på ett plant underlag, sänk ned klippenheterna och koppla in parkeringsbromsen.
2. Stäng av motorn och ta ut nyckeln.
3. Gör rent omkring luftrenaren så att inte smuts faller ned i motorn och orsakar skador (Figur 46).

4. Lossa på kåpans vred och ta bort luftrenarkåpan (Figur 46).
5. Lossa på slangklämman och ta bort luftrenarenheten (Figur 46).
6. Dra försiktigt loss skumplastinsatsen från pappersinsatsen (Figur 46).

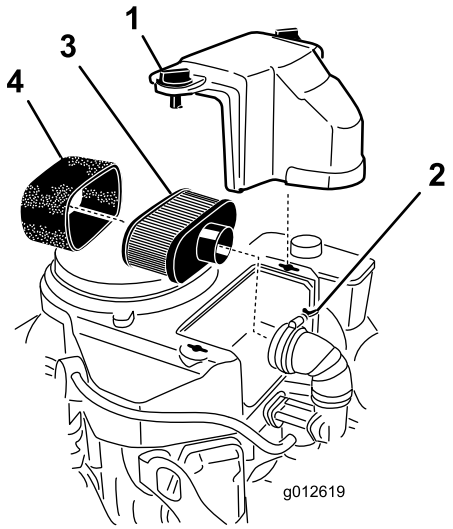

g012619

Figur 46

1. Skydd
2. Slangklämma
3. Pappersinsats
4. Skumplastinsats

Rengöra luftrenarens skumplastinsats

1. Tvätta skumplastinsatsen med flytande tvål och varmt vatten. Skölj ordentligt när den är ren.
2. Torka insatsen genom att krama den i en ren trasa.

   Viktigt: **Vrid inte skumplastinsatsen, då kan den gå sönder.**

   Byt ut skumplastinsatsen om den är trasig eller sliten.

Serva luftrenarens pappersinsats

1. Rengör pappersinsatsen genom att knacka försiktigt på den för att få bort damm. Om pappersinsatsen är mycket smutsig bör den bytas ut (Figur 46).
2. Inspektera och leta efter sprickor, oljebeläggning eller skador på gummitätningen.
3. Byt ut pappersinsatsen om den är skadad.

   Viktigt: **Rengör inte pappersfiltret.**

Montera luftrenarens skumplast- och pappersinsatser

Viktigt: **Kör alltid motorn med både skumplast- och pappersinsatserna monterade för att undvika skador på motorn.**

1. Skjut försiktigt på skumplastinsatsen på pappersinsatsen (Figur 46).
2. Placera luftrenaren på luftrenarbasen eller -slangen och fäst den där (Figur 46).
3. Placera luftrenarkåpan i rätt läge och dra åt kåpvreden (Figur 46).

Serva motoroljan

Motorn levereras med olja i vevhuset. Du måste dock kontrollera oljenivån innan motorn startas första gången och även efteråt.

Motoroljespecifikationer

API-klassificering för oljeservice: SJ eller högre

Oljeviskositet: SAE 30

Obs: Du kan använda alla typer av högkvalitativa, renande oljor.

Kontrollera motoroljan

Serviceintervall: Varje användning eller dagligen—Kontrollera motoroljan.

⚠ VAR FÖRSIKTIG

Motorer kan bli extremt varma vid normal drift.

Låt motorn svalna innan du kontrollerar oljan eller utför något motorunderhåll.

1. Förbered maskinen för underhåll.
2. Ta ut oljestickan och torka av den med en ren trasa.
3. Sätt tillbaka oljestickan i oljesticksröret.
4. Dra ut oljestickan ur röret och kontrollera oljenivån.
5. Om oljenivån är låg ska du fylla på med motorolja i oljesticksröret tills oljenivån befinner sig mellan markeringarna på oljestickan.

   Fyll sakta på oljan och kontrollera nivån med jämna mellanrum.

   Viktigt: **Fyll inte på för mycket olja i motorn.**
6. Sätt i oljestickan.

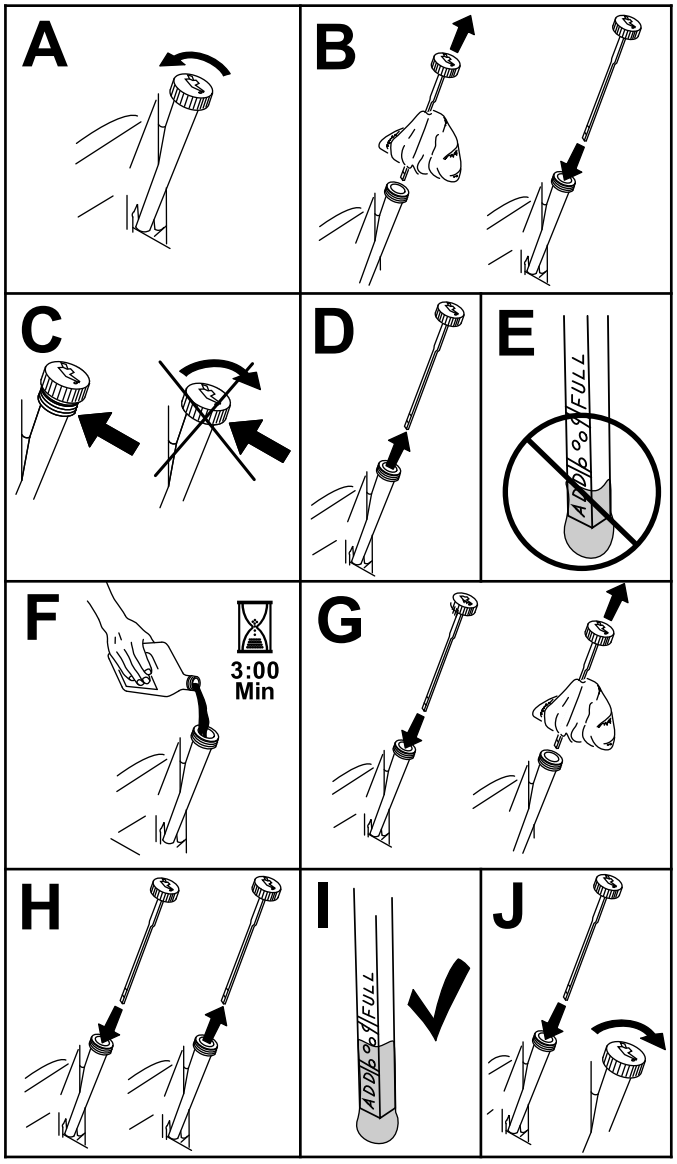

g599010

Figur 47

Byta motoroljan och filtret

Serviceintervall: Efter de första 8 timmarna

Var 100:e timme

⚠ VAR FÖRSIKTIG

Motorer kan bli extremt varma vid normal drift.

Låt motorn svalna innan du byter olja eller oljefilter, eller innan du utför något motorunderhåll.

Oljevolym i motorn: 1,7 liter med filter

1. Ta bort avtappningspluggen (Figur 48) och låt oljan rinna ned i ett avtappningskärl.

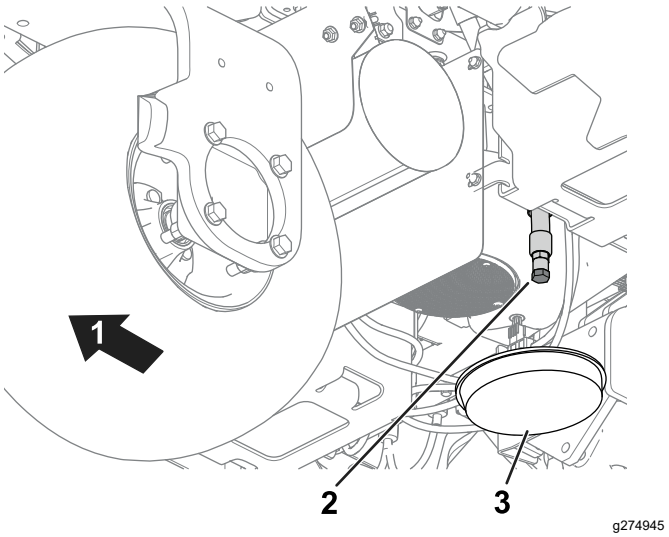

g274945

Figur 48

1. Maskinens bakre del.
2. Avtappningsplugg
3. Avtappningskärl

2. Rengör avtappningspluggens gängor och sätt i avtappningspluggen (Figur 48).
3. Avlägsna oljefiltret (Figur 49).

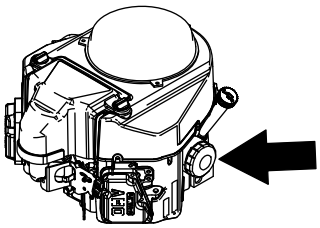

g247489

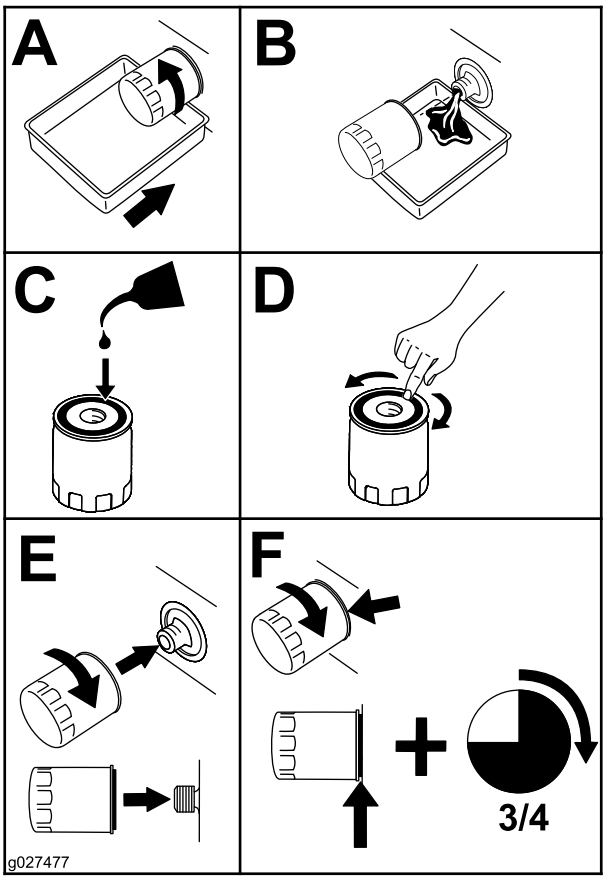

g027477

Figur 49

4. Stryk på ett tunt lager ren olja på den nya filterpackningen.
5. Skruva på filtret för hand tills packningen nuddar vid oljefilteradaptern, och dra sedan åt det ytterligare 3/4–1 varv. **Dra inte åt för hårt**.
6. Fyll på olja i vevhuset, se Motoroljespecifikationer (sida 42).
7. Kassera oljefiltret och oljan på korrekt sätt.

Utföra service på tändstiftet

Serviceintervall: Var 100:e timme—Byt ut eller rengör tändstiftet och ställ in luftgapet.

⚠ VAR FÖRSIKTIG

Motorer kan bli extremt varma vid normal drift.

Låt motorn svalna innan du utför service på tändstiftet eller utför något motorunderhåll.

Se till att mellanrummet mellan mitt- och sidoelektroderna är korrekt innan tändstiftet monteras. Använd en tändstiftsnyckel vid demontering och montering och ett bladmått för kontroll och justering av mellanrummet. Montera vid behov nya tändstift.

Typ av tändstift: NGK® BPR4ES eller motsvarande

Luftgap: 0,75 mm

Ta bort tändstiftet

1. Parkera maskinen på ett plant underlag, sänk ned klippenheterna och koppla in parkeringsbromsen.
2. Stäng av motorn och ta ut nyckeln.
3. Lokalisera tändstiftslocken.
4. Rengör området runt tändstiftslocken så att inte främmande partiklar faller ned i cylindern.
5. Lossa tändstiftslocken från tändstiften (Figur 50).

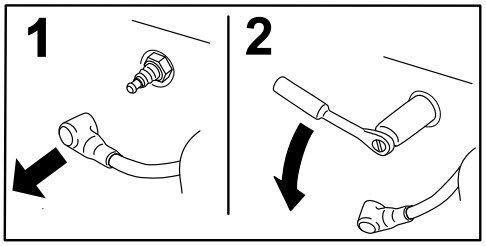

G008791

g008791

Figur 50

6. Ta bort tändstiften från motorn.

Kontrollera och rengöra tändstiftet

Viktigt: **Byt alltid ut tändstiftet om det har en svart beläggning, slitna elektroder, en oljefilm eller sprickor.**

1. Rengör tändstiftet med en stålborste för att avlägsna eventuella kolrester.

   Använd förgasarrengöringsmedel för att tvätta kontakten och se till att alla främmande föremål har avlägsnats.

2. Kontrollera att tändstiften inte har några sprickor, slitna elektroder, svart beläggning eller oljiga filmer eller andra slitage eller skador.
3. Byt vid behov ut tändstiftet. Byt ut alla tändstift även om endast ett av dem behöver bytas ut.
4. Kontrollera tändstiftets luftgap och korrigera vid behov. För att ändra gapet ska du endast böja sidoelektroden med hjälp av ett tändstiftsverktyg.

   Ställ in gapet till 0,75 mm.

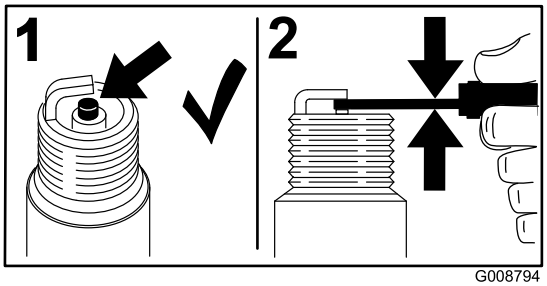

g008794

Figur 51

Om isolatorn är ljust brun eller grå fungerar motorn korrekt. En svart beläggning på isolatorn betyder vanligen att luftrenaren är smutsig.

Montera tändstiftet

Detta förfarande beskrivs i Figur 52.

1. Montera tändstiftet i motorn.
2. Dra åt tändstiftet till 22 Nm.
3. Sätt tillbaka tändstiftslocken.

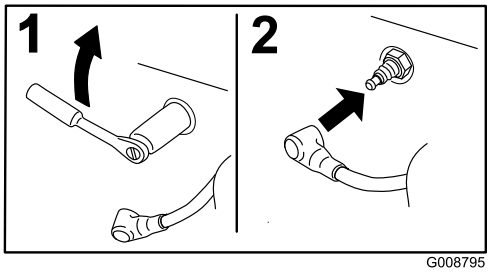

g008795

Figur 52

Underhålla bränslesystemet

Byta ut bränslefiltret

Serviceintervall: Var 1000:e timme (tidigare om bränsleflödet begränsas).

Inline-bränslefiltret är beläget mellan bränslekranen och motorn.

⚠ FARA

Under vissa förhållanden är bränsle extremt brandfarligt och mycket explosivt. Brand eller explosion i bränsle kan orsaka brännskador på dig och andra och materiella skador.

- **Töm bränsletanken på bränsle när motorn är kall. Gör det utomhus på en öppen plats. Torka upp eventuellt utspillt bränsle.**
- **Rök aldrig när du tömmer ut bränsle och håll dig borta från öppen eld eller platser där ångorna kan antändas av gnistor.**

1. Stäng bränslekranen (Figur 53).

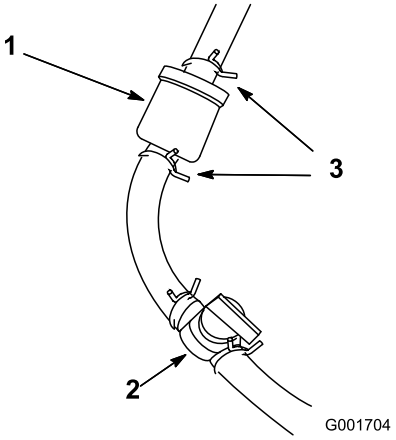

g001704

Figur 53

1. Bränslefilter
2. Bränslekran (ÖPPET LÄGE)
3. Slangklämma

2. Placera ett avtappningskärl under filtret, lossa slangklämman på filtrets förgasarsida och ta bort bränsleslangen från filtret (Figur 53).
3. Lossa den andra slangklämman och ta bort filtret.
4. Kontrollerar att bränsleslangarna inte har några sprickor, försämringar eller skador och byt ut dem vid behov.

5. Montera det nya filtret så att pilen på filterstommen pekar bort från bränsletanken.
6. Säkerställ att slangarna och slangklämmorna är fästa på filtret.
7. Öppna bränslekranen och fyll på tanken. Kontrollera att bränsleslangarna inte har några läckor eller lösa anslutningar.

Kontrollera bränsleled-ningar och anslutningar

Serviceintervall: Vartannat år

Kontrollera om bränsleledningarna har skadats eller försämrats på något annat sätt, eller om det finns lösa anslutningar.

Underhålla elsystemet

Elsystemets säkerhet

- Koppla bort huvudströmkontakterna innan reparation utförs på maskinen.
- Ladda batteriet i ett öppet och välventilerat utrymme, på avstånd från gnistor och öppna lågor. Koppla ur laddaren innan batteriet ansluts eller kopplas bort. Använd skyddskläder och isolerade verktyg.

Koppla bort eller ansluta ström till maskinen

Huvudströmkontakterna förser maskinen med ström från batterierna. Koppla bort strömmen genom att separera kontakterna. Anslut strömmen genom att montera ihop kontakterna. Se Huvudströmkontakter (sida 23).

Ladda 12 V-batteriet till 12 V-systemet

⚠ VARNING

Felaktig dragning av batterikablarna kan skada maskinen och kablarna samt orsaka gnistor. Gnistor kan få batterigaserna att explodera, vilket kan leda till personskador.

- **Lossa alltid batteriets minuskabel (svart) innan du lossar pluskabeln (röd).**
- **Anslut alltid pluskabeln (röd) innan du ansluter minuskabeln (svart).**

12 V-AGM-batteriet (Absorbed Glass Mat) (Figur 54) driver InfoCenter, bromscylindern, maskinens styrenhet och CAN-isoleringsmodulen.

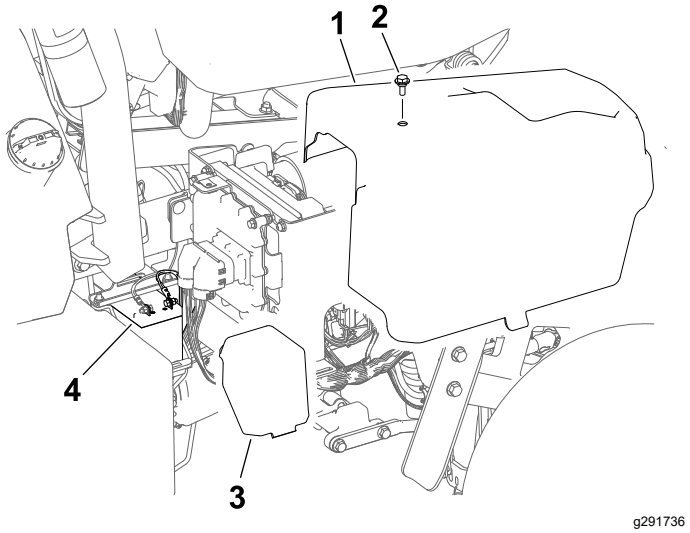

Figur 54

1. Höger sidokåpa
2. Skruv
3. Batterikåpa
4. 12 V-batteri

1. Avlägsna den högra sidokåpan.
2. Ta bort batterikåpan.
3. Koppla bort batterikablarna från batterierna.
4. Anslut laddaren till batteripolerna och ladda batteriet.

   Observera följande information om batteriladdaren:

   - Säkerställ att batteriladdarens kontakter inte kommer i kontakt med varandra eller med maskinramen. Vi rekommenderar att du använder små kontakter.
   - En batteriladdare med en AGM-laddningsinställning är att föredra.
   - Maximal laddningsström: 2,4 A
   - Maximal laddningsspänning: 14,3 V
5. Anslut batterikablarna till batteriet när laddningen är klar.
6. Montera batterikåpan över batteriet.
7. Montera den högra sidokåpan.

Förstå 48 V-batterisystemet

Viktigt: **48 V-batterisystemet bör ej laddas.**

48 V-batterisystemet består av fyra batterier (12 V, AGM [absorberad glasmatta]). Batterierna är placerade under kåpor på vardera sidan av maskinen. Se Figur 55. Det här systemet förser drivhjulen, klippenhetsmotorerna, styrmotorn och lyftdonen med ström.

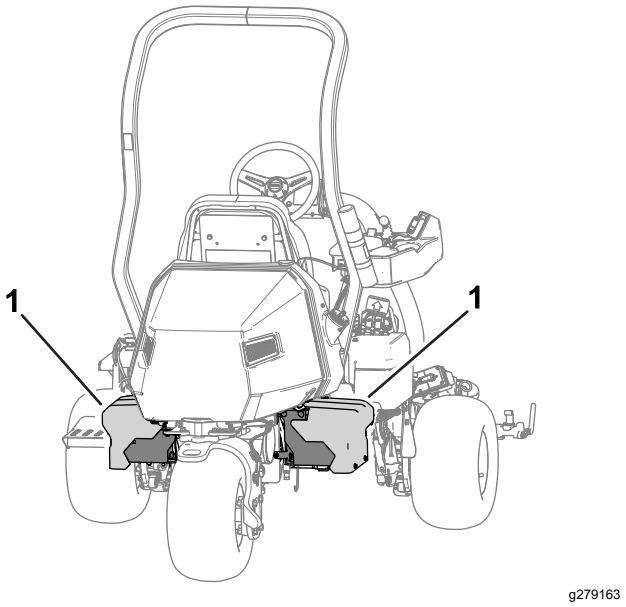

Figur 55

1. 48 V-batterisystem

Hitta säkringarna

Hitta säkringarna för 48 V-systemet

Säkringarna i elsystemet på 48 V sitter under sätet (Figur 56).

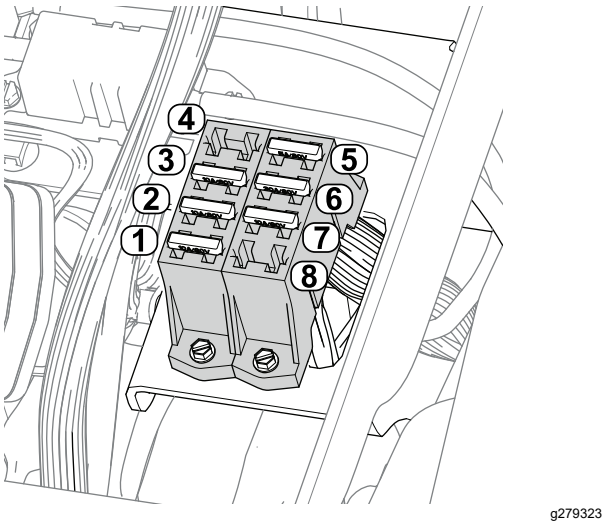

Figur 56

1. Lyftdon (mittklippenhet) – 10 A
2. Lyftdon (vänster klippenhet) – 10 A
3. Lyftdon (höger klippenhet) – 10 A
4. Tom öppning
5. Logiskt relä på 48 V – 5 A
6. Styrenhet – 30 A
7. Arbetsbelysning (tillvalssats) – 10 A
8. Tom öppning

Hitta säkringarna för 12 V-systemet

Säkringarna i elsystemet på 12 V sitter under kåpan (Figur 57) på maskinens högra sida.

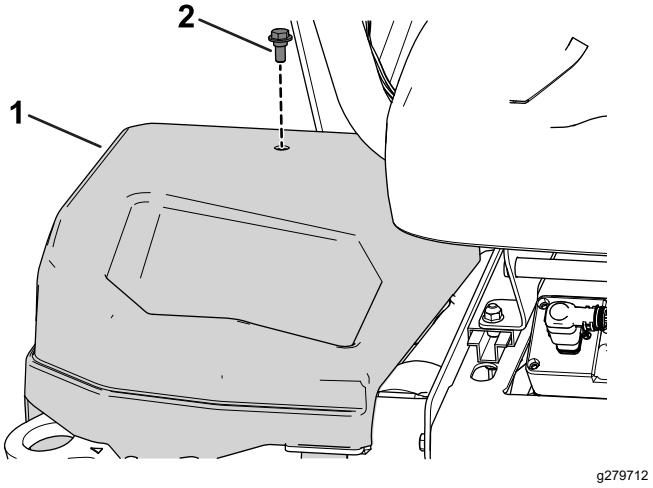

Figur 57

1. Höger sidokåpa
2. Skruv

Se Figur 58 för en beskrivning av varje säkring i säkringsblocken:

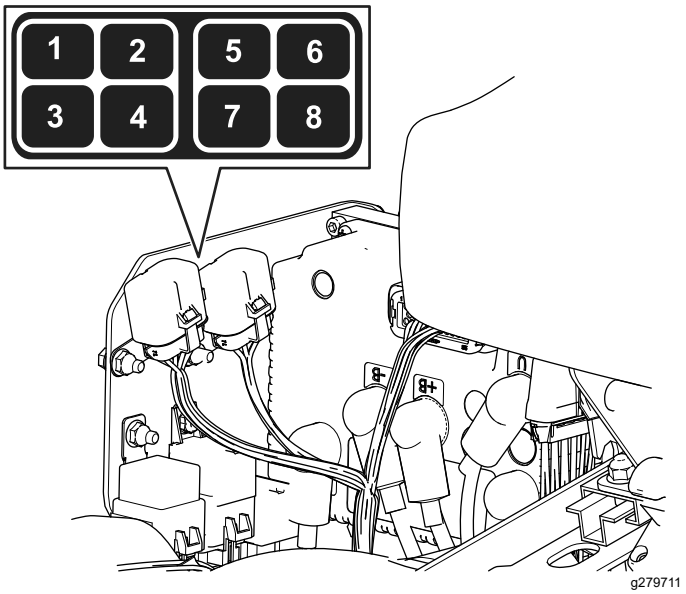

Figur 58

1. Parkeringsbroms/tändningslås/logiskt relä – 7,5 A
2. Tom öppning
3. Bromscylinder – 10 A
4. Telematik – 2 A
5. Tom öppning
6. Reservsäkring – 7,5 A
7. DC/DC-omvandlare – 15 A
8. Styrenhet för totalt elektronikinnehåll (total electron content, TEC) – 2 A

Lokalisera drivcylinderkretsens säkringar

Cylinderdrivkretsens säkringar sitter under kåpan på maskinens vänstra sida. Du kommer åt säkringsblocket genom att ta bort den vänstra sidokåpan och säkringsblockets skydd (Figur 59).

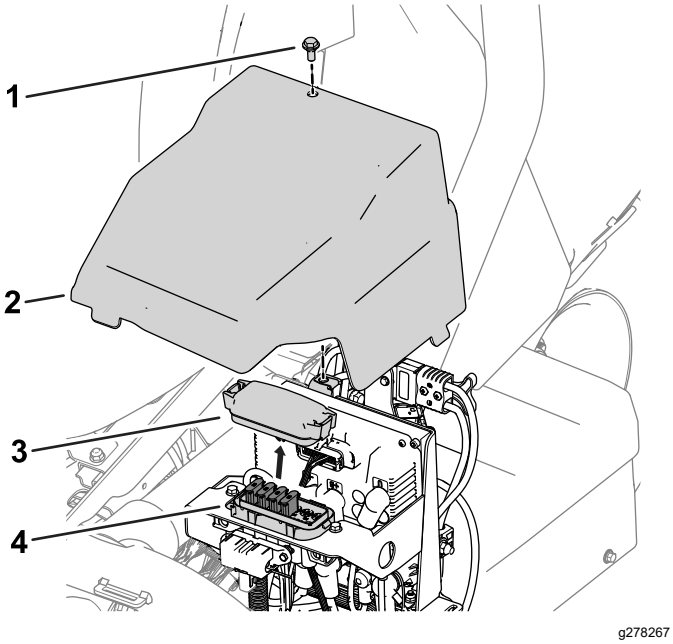

Figur 59

1. Skruv
2. Vänster sidokåpa
3. Säkringsblockets kåpa
4. Säkringsblock

Se Figur 60 för en beskrivning av varje säkring på säkringsblocksdekalen:

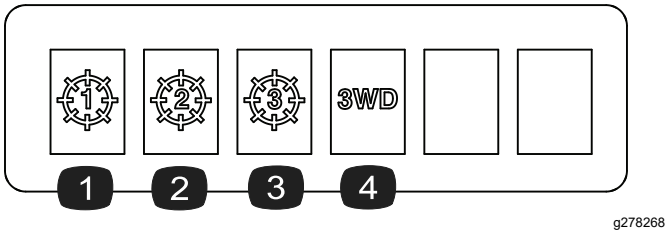

Figur 60

1. Mittklippenhet – 35 A
2. Främre vänster klippenhet – 35 A
3. Främre höger klippenhet – 35 A
4. Trehjulsdrivsats (valfritt tillvalsredskap) – 35 A

Lokalisera generatorn, hjulmotorn och elsystemets säkringar

- Generatorns säkringar (100 A) och höger hjulmotor (60 A) sitter under sätet (Figur 61).

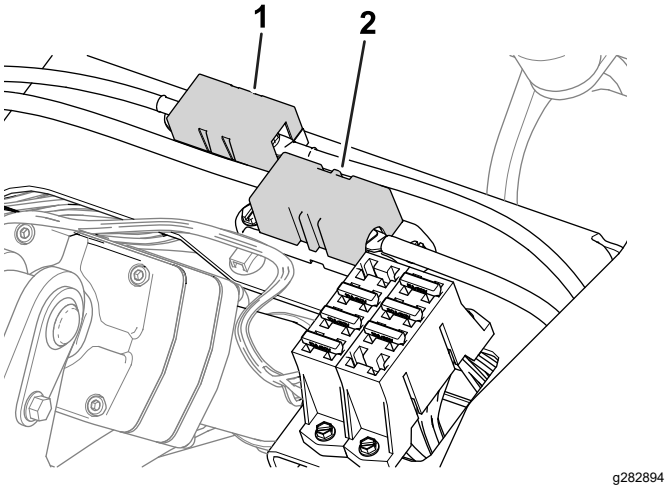

Figur 61

1. Säkring, generator – 100 A
2. Säkring, höger hjulmotor – 60 A

- Den vänstra hjulmotorns säkring (60 A) sitter under kåpan på maskinens vänstra sida, nära cylinderdrivkretsens säkringar (Figur 62).

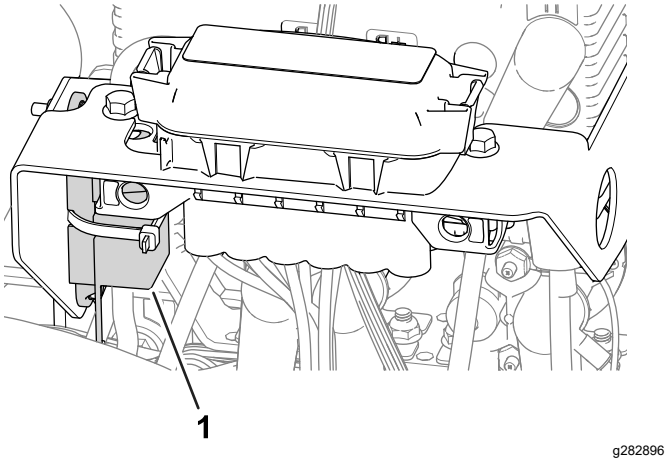

Figur 62

1. Säkring, vänster hjulmotor – 60 A

- Elsystemets säkring sitter under huvudströmkontakterna (Figur 63).

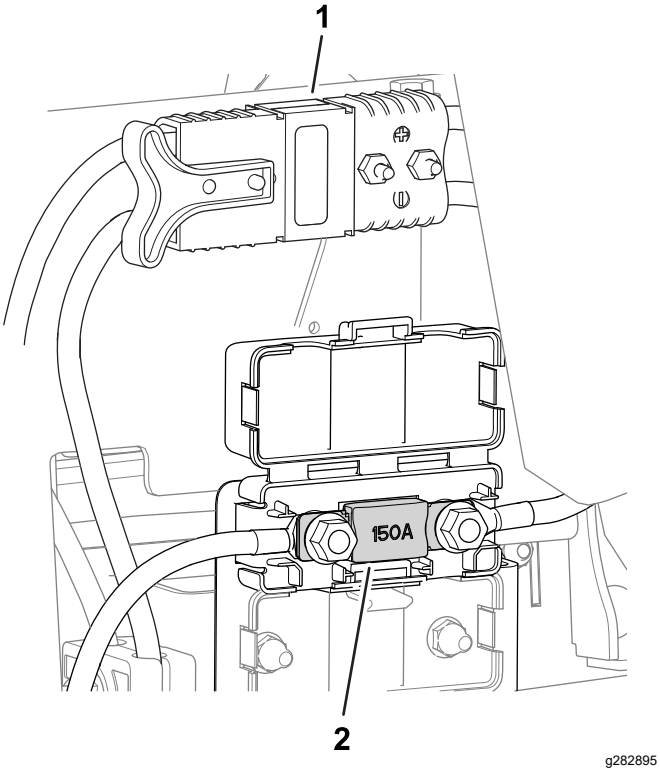

Figur 63

1. Huvudströmkontakter
2. Säkring, elsystem – 150 A

Underhålla drivsystemet

Kontrollera däcktrycket

Serviceintervall: Varje användning eller dagligen

Justera däcktrycket på alla tre hjul till lägst 0,83 bar och högst 1,10 bar, beroende på underlaget.

Viktigt: **Säkerställ att däcktrycket är identiskt för varje däck. Om däckens däcktryck skiljer sig åt påverkas maskinens prestanda.**

Kontrollera hjulmuttrarnas åtdragning

Serviceintervall: Efter de första 8 timmarna

Var 200:e timme

⚠ VARNING

Om hjulmuttrarna inte dras åt ordentligt kan det leda till personskada.

Dra åt hjulmuttrarna till angivet moment och med angivna intervall.

Momentspecifikation för hjulmutter: 108 till 122 Nm

Säkerställ jämn fördelning genom att dra åt hjulmuttrarna enligt mönstret i Figur 64.

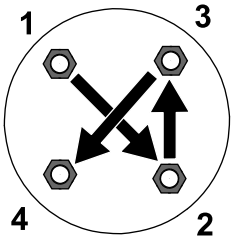

Figur 64

Byta vätskan i drivmotorn

Serviceintervall: Efter de första 8 timmarna

Var 800:e timme

Vätskespecifikation: SAE 80W90

Växellådans oljekapacitet: cirka 384 ml

1. Höj upp maskinen. Se Höja upp maskinen (sida 40).

   Viktigt: **Maskinen måste stå plant så att rätt mängd vätska kan fyllas på i växellådan.**

   Säkerställ att maskinen står plant på pallbockarna.

2. Utför följande steg för att ta bort vänster och höger däck:

   A. Lossa och ta bort hjulmuttrarna (Figur 65).

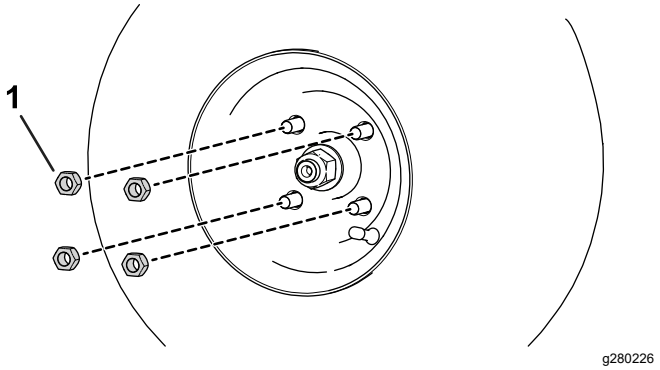

Figur 65

1. Hjulmutter

   B. Ta bort vänster och höger däck.

3. Placera ett avtappningskärl under hjulmotorn (Figur 66).

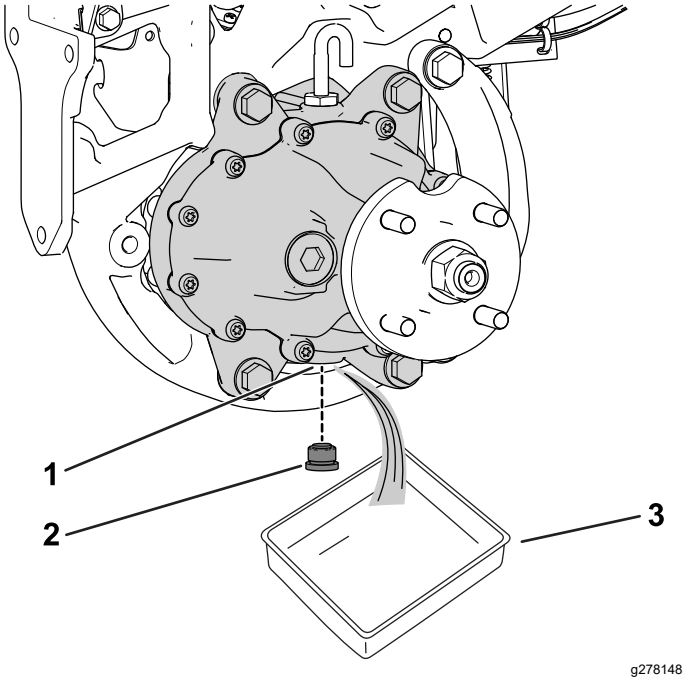

Figur 66

Maskinens vänstra sida visas

1. Avtappningsöppning
2. Avtappningsplugg
3. Kärl

4. Ta bort pluggen från avtappningsöppningen (Figur 66).

   Obs: Avtappningsöppningen sitter på växellådans undersida.

   Obs: Töm ut all olja från växellådan.

5. Rengör pluggen.
6. Montera avtappningspluggen i avtappningsöppningen (Figur 66).
7. Ta bort luftningsslangen och nippeln från växellådans ovansida (Figur 67).

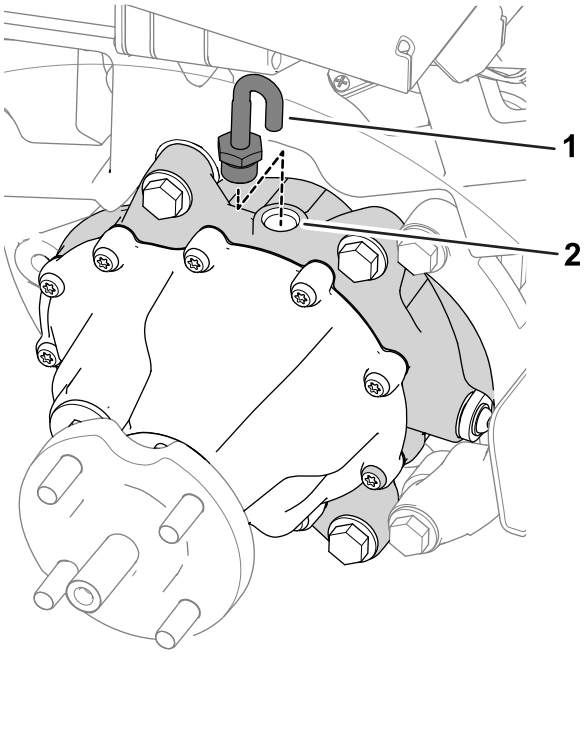

Figur 67

1. Luftningsslang och nippel 2. Påfyllningsöppning

8. Fyll växellådan med 384 ml av den angivna vätskan i påfyllningsöppningen.
9. Montera luftningsslangen och nippeln i påfyllningsöppningen (Figur 67).
10. Montera däcken genom att utföra följande steg:
    A. Skjut på vänster och höger däck på hjulnaven.
    B. Montera hjulmuttrarna (Figur 65).
    C. Dra åt hjulmuttrarna till det åtdragningsmoment som anges i Kontrollera hjulmuttrarnas åtdragning (sida 50).

Underhålla bromsarna

Justera bromsarna

Om bromsen inte kan hålla maskinen på plats när den är parkerad kan du justera bromsarna. Kontakta en auktoriserad Toro-återförsäljare eller se *servicehandboken* för mer information.

Underhålla klippenheten

Knivsäkerhet

En sliten eller skadad kniv eller understål kan gå sönder, och den trasiga delen kan slungas ut mot dig eller någon kringstående, vilket kan leda till allvarliga personskador eller innebära livsfara.

- Kontrollera regelbundet att knivarna och understålen inte är utslitna eller skadade.
- Var försiktig när du kontrollerar knivarna. Använd skyddshandskar och var försiktig när du underhåller cylindrarna. Knivarna och understålen får endast bytas ut eller slipas – de ska aldrig rätas ut eller svetsas.
- Var försiktig när du roterar en klippenhet i maskiner med flera klippenheter, så att inte cylindrarna i de övriga klippenheterna också börjar rotera.

Montera och ta bort klippenheterna

Obs: När klippenheterna inte är anslutna till maskinen ska klippenheternas cylindermotorer förvaras i förvaringsutrymmet framför upphängningsarmarna för att förhindra att de skadas.

Viktigt: **Höj inte upp fjädringen till transportläget när cylindermotorerna sitter i hållarna på maskinens ram. Underlåtenhet att följa detta råd kan leda till skador på motorerna eller slangarna.**

Viktigt: **Om du behöver tippa klippenheten ska du stötta upp klippenhetens bakdel så att muttrarna på underknivsstångens justerskruvar inte vilar mot arbetsytan (Figur 68).**

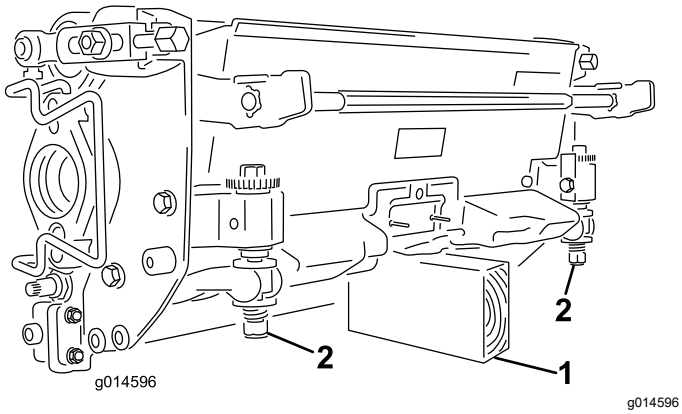

Figur 68

1. Stötta (medföljer ej)
2. Underknivsstångens justerskruvmutter

Montera klippenheterna

⚠ VAR FÖRSIKTIG

Om du vidrör en varm motor eller ljuddämpare kan du få allvarliga brännskador.

Låt en varm motor eller ljuddämpare svalna innan du monterar klippenheterna.

Fjädringen måste sänkas för att klippenheterna ska kunna monteras. Utför följande steg för att sänka ned fjädringen:

1. Parkera maskinen på en ren och plan yta.
2. Placera funktionsreglaget i NEUTRALLÄGET.
3. Starta motorn eller vrid nyckeln till det PÅSLAGNA LÄGET.
4. Sänk ned fjädringen med hjälp av styrspaken för höjning/sänkning.
5. Koppla in parkeringsbromsen, stäng av motorn och ta ut nyckeln.

Montera klippenheterna genom att utföra följande steg:

1. Koppla loss huvudströmkontakterna. Se Huvudströmkontakter (sida 23).

   ⚠ VAR FÖRSIKTIG

   Om du inte kopplar bort strömmen till maskinen kan någon av misstag starta klippenheterna och orsaka allvarliga hand- och fotskador.

   Koppla alltid bort huvudströmkontakterna innan du utför arbete på klippenheterna.

2. Lyft upp fotstödet och fäll upp det så att du kommer åt mittklippenheten (Figur 69).

   ⚠ VAR FÖRSIKTIG

   Det finns risk för att klämma fingrarna om fotstödet fälls ihop till stängt läge.

   Håll fingrarna borta från området kring fotstödet när det är öppet.

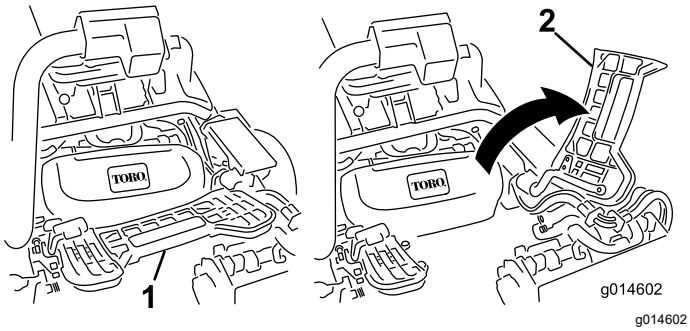

Figur 69

1. Fotstöd – stängt
2. Fotstöd – öppet

3. Placera klippenheten under mittupphängnings-armen.
4. Öppna spärrarna på upphängningsarmstången (Figur 70) och tryck ned upphängningsarmen så att stången passar över klippenhetens båda lyftarmar, och se till så att spärrarna går under klippenhetens tvärslå (Figur 71).

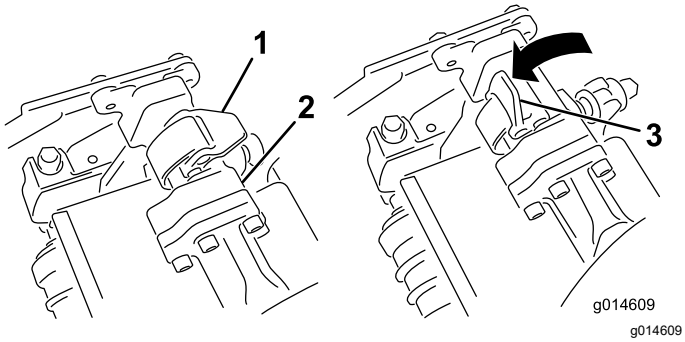

Figur 70

1. Spärr – stängd
2. Upphängningsarmstång
3. Spärr – öppen

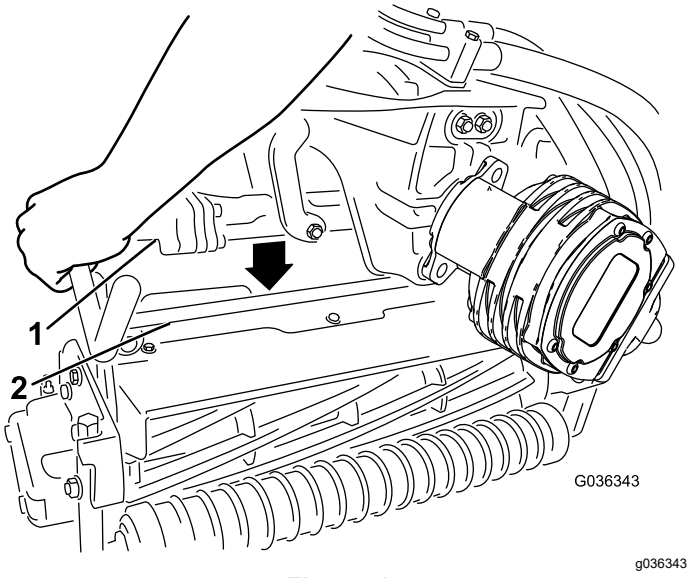

Figur 71

1. Upphängningsarmstång
2. Klippenhetens stång

5. Fäll spärrarna nedåt och runt klippenhetsstången och lås dem på plats (Figur 70).

   Obs: Du kommer att höra ett klick och känna när spärrarna har låsts på plats.
6. Stryk på rent fett på klippenhetsmotorns räfflade axel (Figur 72).
7. För in motorn på vänster sida av klippenheten (sett från förarsätet) och dra motorfäststaget på klippenheten mot motorn tills du hör ett klickljud från båda sidorna av motorn (Figur 72).

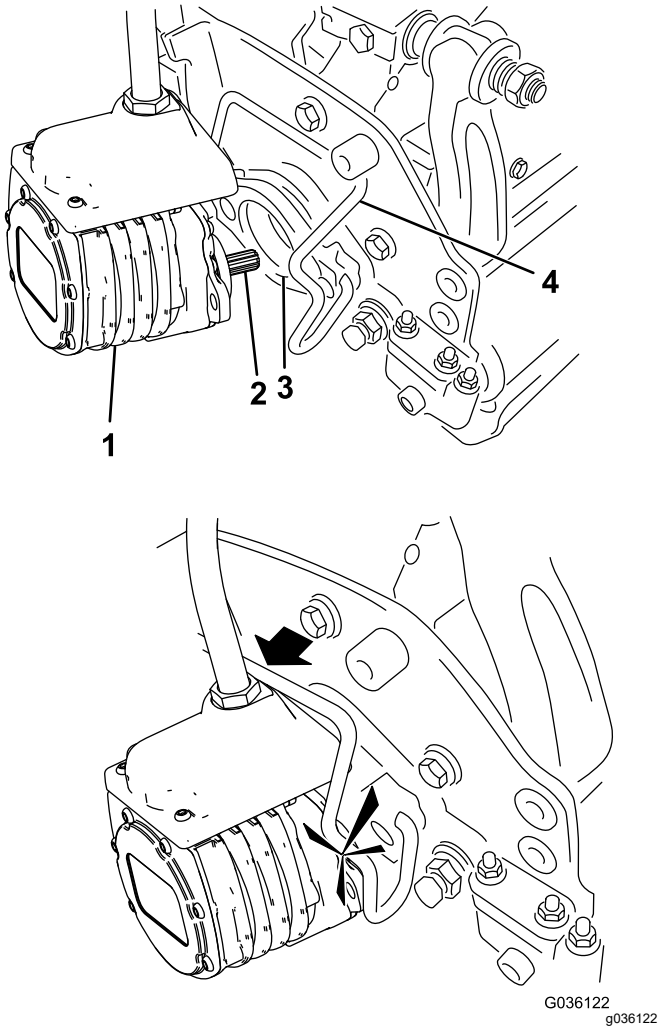

Figur 72

1. Cylindermotor
2. Räfflad axel
3. Hålighet
4. Motorfäststag

8. Montera en gräskorg på korgkrokarna på upphängningsarmen.
9. Upprepa denna procedur på de övriga klippenheterna.
10. Anslut huvudströmkontakterna. Se Huvudströmkontakter (sida 23).

Ta bort klippenheterna

⚠ VAR FÖRSIKTIG

Om du vidrör en varm motor eller ljuddämpare kan du få allvarliga brännskador.

Låt en varm motor eller ljuddämpare svalna innan du monterar klippenheterna.

1. Parkera maskinen på en ren, plan yta, placera funktionsreglaget i NEUTRALLÄGET och sänk ned klippenheterna med styrspaken för höjning/sänkning.
2. Koppla in parkeringsbromsen, stäng av motorn och ta ut nyckeln.
3. Koppla loss huvudströmkontakterna. Se Huvudströmkontakter (sida 23).

⚠ VAR FÖRSIKTIG

Om du inte kopplar bort strömmen till maskinen kan någon av misstag starta klippenheterna och orsaka allvarliga hand- och fotskador.

Separera och koppla alltid loss huvudströmkontakterna innan du utför arbete på klippenheterna.

4. Tryck ut motorfäststaget från motorns skåror och mot klippenheten. Ta bort motorn från klippenheten.

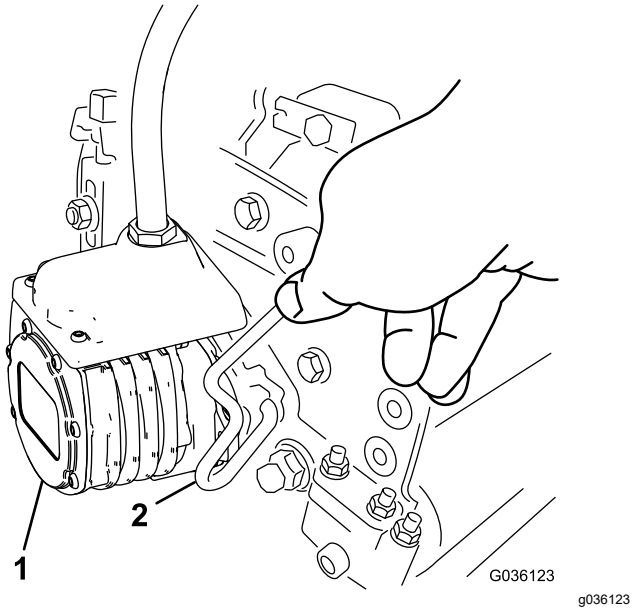

Figur 73

1. Cylindermotor
2. Motorfäststag

5. Flytta motorn till förvaringsutrymmet framför upphängningsarmen (Figur 74).

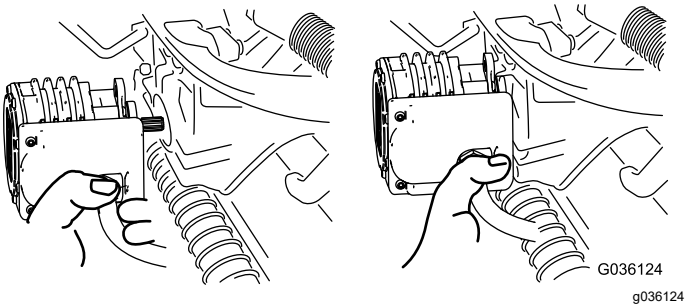

Figur 74

Obs: Förvara klippenheternas cylindermotorer i förvaringsutrymmet framför upphängningsarmarna när du slipar knivarna, ställer in klipphöjden eller utför andra underhållsprocedurer på klippenheterna, så att de inte tar skada.

Viktigt: **Höj inte upp fjädringen till transportläget när cylindermotorerna sitter i hållarna på maskinens ram. Underlåtenhet att följa detta råd kan leda till skador på motorerna eller slangarna. Om du måste flytta traktorenheten när klippenheterna inte är monterade fäster du dem på upphängningsarmarna med kabelband.**

6. Öppna spärrarna på upphängningsarmstången på den klippenhet som du tar bort (Figur 70).
7. Lossa spärrarna från klippenhetsstången.
8. Rulla ut klippenheten under upphängningsarmen.
9. Upprepa steg 4 till 8 för de övriga klippenheterna vid behov.
10. Anslut huvudströmkontakterna. Se Huvudströmkontakter (sida 23).

Kontrollera kontakten mellan cylindern och understålet

Kontrollera kontakten mellan cylindern och understålet dagligen innan du använder maskinen, även om klippkvaliteten har varit acceptabel. Det måste finnas lätt kontakt mellan hela cylindern och understålets fulla längd. Se klippenhetens *bruksanvisning*.

Innan du kontrollerar cylindrarna ska du koppla loss huvudströmkontakterna. Se Huvudströmkontakter (sida 23). Anslut dem när du är klar.

Slipa klippenheterna

⚠ VARNING

Det kan resultera i personskador att vidröra understålen, cylinderknivarna eller andra rörliga delar.

- **Håll fingrarna, händerna och kläderna på avstånd från understålen, cylinderknivarna eller rörliga delar.**
- **Försök aldrig att vrida cylindrarna för hand eller med fötterna när motorn är igång.**

1. Parkera maskinen på ett plant underlag, sänk ned klippenheterna, för funktionsreglaget till NEUTRALLÄGET, koppla in parkeringsbromsen, stäng av motorn och ta ut nyckeln.
2. Utför de första justeringarna av cylinder mot understål som är nödvändiga inför slipning på samtliga klippenheter som du vill slipa. Se klippenhetens *bruksanvisning*.
3. Sätt i nyckeln i tändningslåset och starta motorn.
4. På InfoCenter öppnar du menyn SERVICE och väljer SLIPNING.
5. Ställ in SLIPNING till PÅ.
6. Öppna huvudmenyn och bläddra ned till inställningarna.
7. I INSTÄLLNINGSMENYN bläddrar du till SLIPNINGSVARVTAL och använder ±-knappen för att välja önskat slipningsvarvtal.
8. För funktionsreglaget till NEUTRALLÄGET och för styrspaken för höjning/sänkning framåt för att påbörja slipning av utvalda cylindrar.
9. Stryk på slippasta med en långskaftad borste. Använd aldrig en borste med kort skaft.
10. Om cylindrarna stannar eller går ojämnt vid slipning kan du välja en högre hastighetsinställning tills hastigheten stabiliseras.
11. Om du vill justera klippenheterna under slipning stänger du av cylindrarna genom att föra styrspaken för höjning/sänkning bakåt och stänga av motorn. Upprepa steg 3 till 9 när du är klar med justeringarna.
12. Upprepa proceduren för alla klippenheter som ska slipas.
13. När du är klar ändrar du tillbaka inställningen förSLIPNING i InfoCenter till det AVSTÄNGDA LÄGET, eller vrider nyckeln till det AVSTÄNGDA LÄGET för att göra maskinen redo för att klippa framåt igen.
14. Tvätta av all slippasta från klippenheterna. Justera klippenhetscylindern mot understålet efter behov. För klippenhetens cylinderhastighetsreglage till önskat klippläge.

Viktigt: **Använd inte högtrycksvatten för att rengöra klippenheterna. Det kan skada lager och tätningar.**

Förvaring

Om du planerar att ställa maskinen i förvar under en längre tidsperiod ska du först utföra stegen i Förbereda maskinen för förvaring (sida 57).

Säker förvaring

- Stäng av maskinen, ta ut nyckeln och vänta tills alla rörliga delar har stannat innan du kliver ur förarsätet. Låt maskinen svalna innan du justerar, servar, rengör eller förvarar den.
- Förvara inte maskinen eller bränslebehållaren i närheten av en öppen låga, gnista eller tändlåga, t.ex. nära en varmvattenberedare eller någon annan utrustning.

Förbereda maskinen för förvaring

Förvara om möjligt maskinen på en torr och varm plats.

Batterierna – vare sig de är installerade eller borttagna från maskinen – måste förvaras i en lämplig miljö:

- Rekommenderad förvaringstemperatur är mellan 10 och 25 °C.
- Lagring vid extrema temperaturer leder till accelererad självurladdning.
- Om temperaturen förväntas sjunka långt under fryspunkten under en längre tid ska du ta ut batterierna ur maskinen och förvara dem i en varmare miljö.

1. Koppla loss huvudströmkontakterna. Se Huvudströmkontakter (sida 23).
2. Ta bort smuts och gammalt gräsklipp som har ansamlats. Slipa vid behov cylindrarna och understålen. Se *bruksanvisningen* till klippenheterna. Smörj in understålen och cylinderknivarna med rostskyddsmedel.
3. Töm bränsletanken på allt bränsle. Kör motorn tills den stannar. Byt ut bränslefiltret. Se Byta ut bränslefiltret (sida 45).
4. Töm oljan i vevhuset medan motorn fortfarande är varm. Fyll det med färsk olja. Se Byta motoroljan och filtret (sida 43).
5. Ta bort tändstiften, häll 30 ml olja av typen SAE 30 i cylindrarna och dra runt motorn så att oljan fördelas. Byt ut tändstiften. Se Utföra service på tändstiftet (sida 44).
6. Tvätta bort smuts och beläggningar från cylindern, kylflänsarna och utblåsarhöljet.
7. Koppla bort batterikablarna från 12 V-batteriet.
8. Säkerställ att 12 V-och 48 V-batterierna är fulladdade. Du hittar anvisningar för batteriladdning i *servicehandboken* för traktorenheten.

   Kontrollera batteriladdningsnivån samt ladda batterierna var sjätte månad vid förvaring.
9. Höj och palla upp maskinen så att dess vikt inte vilar mot däcken.

Anteckningar:

Delstaten Kaliforniens Proposition 65-varningsinformation

Vad är det här för varning?

Du kanske ser en produkt till salu som har en varningsetikett enligt följande:

VARNING: Cancer och fortplantningsskador – www.p65Warnings.ca.gov.

Vad är Prop 65?

Prop 65 omfattar alla företag som är verksamma i Kalifornien, som säljer produkter i Kalifornien eller som tillverkar produkter som kanske kommer att säljas i eller föras in i Kalifornien. Prop 65 kräver att Kaliforniens guvernör ska publicera och uppdatera en lista med kemikalier som är kända för att orsaka cancer, fosterskador och/eller andra fortplantningsskador. Listan, som uppdateras årligen, inkluderar hundratals kemikalier som återfinns i många vardagliga bruksföremål. Syftet med Prop 65 är att informera allmänheten om exponering av dessa kemikalier.

Prop 65 förbjuder inte försäljning av produkter som innehåller dessa kemikalier men kräver varningar på alla produkter och förpackningar samt all dokumentation över dessa produkter. Dessutom betyder en Prop 65-varning inte att en produkt strider mot några produktsäkerhetsstandarder eller -krav. Kaliforniens myndigheter har klargjort att en Prop 65-varning ”inte är detsamma som ett myndighetsbeslut om att en produkt är säker eller osäker”. Många av dessa kemikalier har använts i vardagliga produkter i åratal utan dokumenterad fara. För mer information, vänd dig till https://oag.ca.gov/prop65/faqs-view-all.

En Prop 65-varning betyder att ett företag antingen har (1) utvärderat exponeringsrisken och kommit fram till att den överskrider nivån för ”försumbar nivå”, eller (2) har valt att ge en varning baserat på vetskapen om förekomst av listade kemikalier utan att försöka utvärdera exponeringsrisken.

Gäller denna lag överallt?

Prop 65-varningar krävs endast enligt kalifornisk lag. Dessa varningar kan ses i ett stort antal olika sammanhang i Kalifornien, inklusive men inte begränsat till restauranger, mataffärer, hotell, skolor och sjukhus, och på ett stort antal olika produkter. Dessutom erbjuder vissa online- och postorderföretag Prop 65-varningar på sina hemsidor eller i sina kataloger.

Hur skiljer sig de kaliforniska varningarna från nationella gränser?

Prop 65-standarder är ofta strängare än nationella och internationella standarder. Det finns diverse substanser som kräver en Prop 65-varning vid nivåer som är mycket lägre än de nationella åtgärdsgränserna. Till exempel är Prop 65-standarden för varningar för bly 0,5 µg/dag, vilket är betydligt lägre än den federala och internationella standarden.

Varför finns inte varningen på alla liknande produkter?

- Produkter som säljs i Kalifornien kräver Prop 65-märkning medan liknande produkter som säljs någon annanstans inte gör det.
- Om ett företag har varit inblandat i en rättsprocess om Prop 65 och når en förlikning, kan förlikningen kräva att Prop 65-varningar anges för dess produkter, medan andra företag som tillverkar liknande produkter kanske inte har några sådana krav.
- Tillämpningen av Prop 65 är inkonsekvent.
- Företag kan välja att inte att erbjuda varningar om de har kommit fram till att de enligt Prop 65 inte behöver göra det. Även om en produkt saknar varningar behöver inte det betyda att produkten är fri från liknande nivåer av de listade kemikalierna.

Varför inkluderar Toro denna varning?

Toro har valt att förse konsumenter med så mycket information som möjligt så att de kan fatta väl grundade beslut om de produkter de köper och använder. Eftersom exponeringsgränskrav inte angetts för alla listade kemikalier tillhandahåller Toro i vissa fall varningar baserat på vetskapen om förekomst av en eller flera angivna kemikalier utan att försöka utvärdera exponeringsnivån. Trots att exponeringsrisken från Toros produkter kan anses vara försumbar, eller med god marginal inom gränserna för ”försumbar risk”, har Toro valt att tillhandahålla Prop 65-varningarna. Om vi inte tillhandahåller dessa varningar kan Toro åtalas av den kaliforniska staten, eller av privatpersoner som vill verkställa Prop 65, vilket kan leda till allvarliga påföljder.