Form No. 3471-671 Rev B

Count on it.

Návod na obsluhu

Trakčná jednotka kosačky Greensmaster® TriFlex® 3420

Číslo modelu 04540—Výrobné číslo 416900000 a vyššie

Zaregistrujte svoj výrobok na adrese www.Toro.com.
Preklad originálu (SK)

3471-671

Výrobok vyhovuje všetkým príslušným európskym smerniciam. Podrobnosti nájdete v samostatnom hárku so špecifickým vyhlásením o zhode.

Používanie alebo prevádzka motora na ľubovoľnom území pokrytom lesom, kríkmi alebo trávou porušuje odsek 4442 alebo 4443 zákona California Public Resource Code, ak nie je motor vybavený zachytávačom iskier definovaným v odseku 4442, ktorý sa udržiava v efektívnom prevádzkovom stave, prípadne ak nie je motor skonštruovaný, vybavený a udržiavaný na predchádzanie požiaru.

Priložená používateľská príručka k motoru obsahuje informácie o Agentúre na ochranu životného prostredia USA (EPA) a kalifornskej smernici týkajúcej sa kontroly emisií – emisné systémy, údržba a záruka. Náhradné diely možno objednávať od výrobcu motora.

⚠ DÔLEŽITÉ UPOZORNENIE

KALIFORNIE
Dôležité upozornenie, poučka 65

Výfukový plyn z dieselového motora a jeho zložky sú v štáte Kalifornia tým, že spôsobujú rakovinu, vrodené poruchy a iné reprodukčné poškodenie.

Vývody batérie, zvorky a s nimi súvisiace príslušenstvo obsahujú olovo a jeho zlúčeniny, čiže chemické látky, ktoré sú v štátě Kalifornia známe ako látky vyvolávajúce rakovinu a negatívne ovplyvňujúce reprodukciu. Po manipulácii s batériou si riadne umyte ruky.

Používanie tohto produktu môže spôsobiť vystavenie pôsobeniu chemických látok, o ktorých je v štáte Kalifornia známe, že spôsobujú rakovinu a vrodené chyby alebo poškodzujú reprodukčné orgány.

Úvod

Tento stroj je pojazdná kosačka na greeny s kotúčovými čepeľami určená na používanie profesionálnymi operátormi v komerčných aplikáciách. Primárne je určená na kosenie trávy na udržiavaných trávnikoch. Používanie tohto výrobku na iné ako určené použitie môže byť nebezpečné pre vás a okolostojacich.

Pozorne si prečítajte tieto informácie s cieľom oboznámiť sa, ako správne prevádzkovať a udržiavať produkt a tiež ako predchádzať zraneniam a poškodeniu produktu. Nesiete zodpovednosť za správnu a bezpečnú prevádzku produktu.

Na lokalite www.Toro.com získate ďalšie informácie vrátane bezpečnostných tipov, školiacich materiálov týkajúcich sa prevádzky, informácií o príslušenstve a tiež pomoc pri hľadaní predajcu alebo registrácii výrobku.

Ak potrebujete servis, originálne diely od spoločnosti Toro alebo doplňujúce informácie, obráťte sa na autorizovaného distribútora spoločnosti Toro a pripravte si číslo modelu a sériové číslo svojho produktu. Obrázok 1 identifikuje umiestnenie čísla modelu a sériového čísla na výrobku. Čísla napíšte do poskytnutého priestoru.

Dôležité: **Pomocou mobilného zariadenia môžete naskenovať kód QR na štítku so sériovým číslom (ak sa nachádza na stroji) a získate tak prístup k informáciám o záruke, náhradných dieloch a k ďalším informáciám o výrobku.**

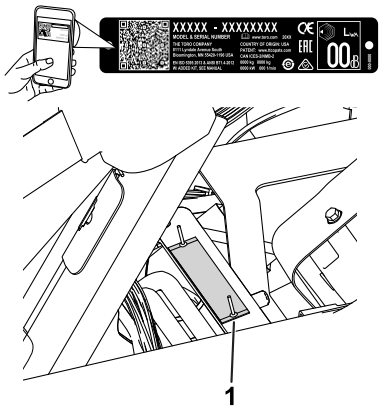

g233264

Obrázok 1

1. Umiestnenie čísla modelu a sériového čísla – zdvihnite sedadlo a vyhľadajte štítok so sériovým číslom.

Číslo modelu _____

Výrobné číslo _____

© 2026—The Toro® Company
8111 Lyndale Avenue South
Bloomington, MN 55420

Navštívte nás na adrese www.Toro.com.
Vytlačené v USA
Všetky práva vyhradené

Táto príručka identifikuje potenciálne riziká. Bezpečnostné upozornenia sú označené symbolom (Obrázok 2), ktorý signalizuje, že v prípade nedodržania odporúčaných opatrení môže dôjsť k vážnemu zraneniu alebo smrti.

g000502

Obrázok 2

Symboly bezpečnostného upozornenia

V tejto príručke sa používajú na zvýraznenie informácií dve slová. **Dôležité** upriamuje pozornosť na špeciálne mechanické informácie a **Poznámka** zdôrazňuje všeobecné informácie, ktorým treba venovať osobitnú pozornosť.

Obsah

Bezpečnosť 4
Všeobecné bezpečnostné pokyny 4
Bezpečnostné a inštrukčné štítky 5
Nastavenie 10
1 Montáž priečneho stabilizátora 11
2 Montáž sedadla 12
3 Montáž servisného štítka a štítka kosenia 12
4 Montáž volantu 12
5 Nabíjanie batérie 13
6 Montáž hákov zberného koša na trávu 13
7 Montáž rezacích jednotiek 13
8 Nastavenie funkcie ovládania kosenia 14
9 Pridanie zadného závažia 14
10 Montáž súpravy krytov s označením CE 14
11 Montáž štítkov s označením CE 15
12 Zníženie tlaku v pneumatikách 16
13 Kalibrácia brzd 16
Súčasti stroja 16
Ovládacie prvky 16
Ovládací prvok informačného centra 18
Technické údaje 25
Nadstavce/príslušenstvo 25
Pred prevádzkou 25
Bezpečnosť pred prevádzkou 25
Špecifikácia paliva 26
Plnenie palivovej nádrže 27
Vykonávanie dennej údržby 27
Počas prevádzky 27
Bezpečnosť počas prevádzky 27
Zábeh stroja 28
Naštartovanie motora 28
Kontrola stroja po naštartovaní motora 29
Vypnutie motora 29
Kontrola bezpečnostného ochranného systému 29
Jazda so strojom bez kosenia 31
Kosenie greenu 31
Po prevádzke 33
Bezpečnosť po prevádzke 33
Kontrola a čistenie po kosení 33
Ťahanie stroja 33
Ťahanie stroja 34
Údržba 35
Bezpečnosť pri údržbe 35
Odporúčaný harmonogram údržby 36
Kontrolný zoznam dennej údržby 37
Postupy pred údržbou stroja 38
Príprava stroja na údržbu 38
Mazanie 38
Mazanie stroja 38
Údržba motoru 39
Bezpečnosť motora 39
Servis vzduchového filtra 39
Servis motorového oleja 39
Údržba palivového systému 41
Vypúšťanie vody z palivového filtra 41
Výmena palivového filtra/oddeľovača vody 41
Kontrola palivového potrubia a prípojok 42
Údržba elektrického systému 42
Bezpečnosť pri práci s elektrickým systémom 42
Odpojenie batérie 42
Pripojenie batérie 43
Nabíjanie batérie 43
Vyhľadanie poistiek 44
Štartovanie stroja s pomocnou batériou 45
Údržba hnacej sústavy 45
Kontrola tlaku v pneumatikách 45
Kontrola uťahovacieho momentu matíc nábojov predných kolies 45
Kontrola uťahovacieho momentu matíc kolies 45
Nastavenie prevodovky na neutrál 45
Nastavenie prepravnej rýchlosti 46
Nastavenie rýchlosti pri kosení 47
Údržba chladiaceho systému 47
Bezpečnosť pri práci s chladiacim systémom 47
Čistenie mriežky chladiča 47
Kontrola hladiny chladiacej kvapaliny motora 48
Údržba brzd 48
Kalibrácia brzd 48
Nastavenie brzd 48
Údržba remeňov 49
Nastavenie remeňa alternátora 49
Údržba hydraulického systému 49
Bezpečnosť pri práci s hydraulickým systémom 49

Servis hydraulickej kvapaliny 49
Kontrola hydraulického potrubia a hadíc 51
Údržba rezacej jednotky 52
Bezpečnosť pri používaní čepelí 52
Montáž a demontáž rezacích jednotiek 52
Kontrola kontaktu kotúča a noža plošiny 56
Ostrenie kotúčov 56
Uskladnenie 57
Bezpečnosť pri skladovaní 57
Príprava stroja na uskladnenie..... 57

Bezpečnosť

Všeobecné bezpečnostné pokyny

Tento produkt môže odletujúcimi predmetmi amputovať ruky a chodidlá.

- Pred naštartovaním motora si prečítajte túto *používateľskú príručku* a oboznámte sa s jej obsahom.
- Práca so strojom si vyžaduje maximálnu pozornosť. Nerozptyľujte sa žiadnym spôsobom, v opačnom prípade môže dôjsť k zraneniu alebo poškodeniu majetku.
- Do blízkosti pohyblivých dielov stroja nedávajte ruky ani nohy.
- Pri prevádzke stroja musia byť všetky kryty a ostatné bezpečnostné ochranné zariadenia na stroji na mieste a správne funkčné.
- Zabráňte okolostojacim a deťom zdržiavať sa v pracovnej oblasti. Nikdy nedovoľte, aby stroj obsluhovali deti.
- Skôr než odídete z polohy operátora, vypnite stroj, vyberte kľúč a počkajte, kým sa všetky časti neprestanú pohybovať. Pred úpravou, servisom, čistením alebo skladovaním nechajte stroj vychladnúť.

Nesprávne používanie alebo údržba tohto stroja môže mať za následok zranenie. S cieľom vyhnúť sa potenciálnemu zraneniu dodržiavajte tieto bezpečnostné pokyny a vždy venujte pozornosť bezpečnostnému výstražnému symbolu ⚠, ktorý znamená Upozornenie, Výstraha alebo Nebezpečenstvo – osobné bezpečnostné pokyny. Nedodržanie týchto pokynov môže zapríčiniť zranenie alebo smrť.

Bezpečnostné a inštrukčné štítky

Bezpečnostné štítky a štítky s pokynmi sú pre operátora ľahko viditeľné a nachádzajú sa v blízkosti každej oblasti potenciálneho nebezpečenstva. Akýkoľvek poškodený alebo chýbajúci štítok nahraďte za nový.

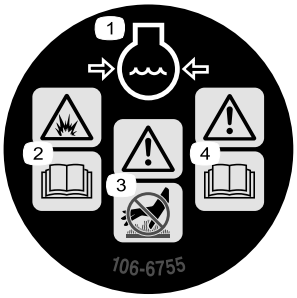

decal106-6755

106-6755

1. Chladiaca kvapalina motora je pod tlakom.
2. Riziko výbuchu – prečítajte si *používateľskú príručku.*
3. Varovanie – nedotýkajte sa horúcich povrchov.
4. Varovanie – prečítajte si *používateľskú príručku*.

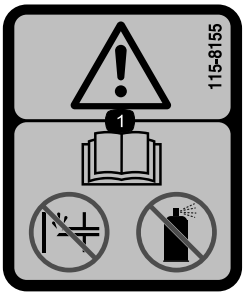

decal115-8155

115-8155

1. Výstraha – prečítajte si *používateľskú príručku*, nepoužívajte zapaľovacie čerpadlo ani štartovaciu kvapalinu.

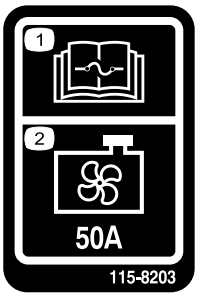

decal115-8203

115-8203

1. Informácie o poistke nájdete v *používateľskej príručke*.
2. Ventilátor chladiča – 50 A

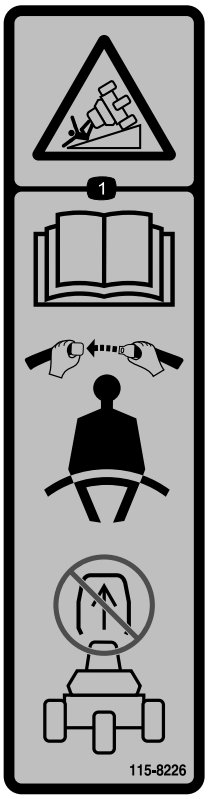

decal115-8226

115-8226

1. Riziko prevrhnutia – prečítajte si *používateľskú príručku*. Noste bezpečnostný pás. Nedemontujte priečny stabilizátor.

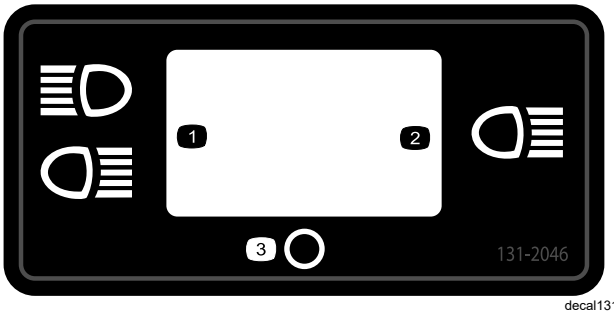

decal131-2046

131-2046

1. Dvojité svetlá
2. Jedno svetlo
3. Vypnutie

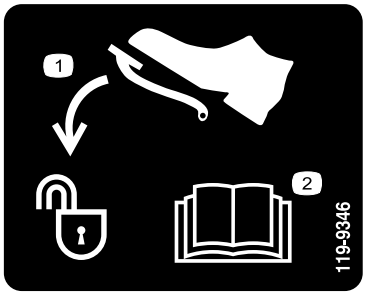

decal119-9346

119-9346

1. Odomknete stlačením pedála.
2. Ďalšie informácie nájdete v *používateľskej príručke*.

decalbatterysymbols

Symboly na batérii

Niektoré alebo všetky tieto symboly sa nachádzajú na batérii.

1. Riziko výbuchu
2. Zákaz ohňa, otvoreného plameňa alebo fajčenia
3. Riziko popálenia žieravinou/chemickou látkou
4. Noste ochranu zraku.
5. Prečítajte si *používateľskú príručku*.
6. Zabráňte, aby sa k batérii priblížili okolostojaci.
7. Noste ochranu zraku, výbušné plyny môžu spôsobiť slepotu a iné zranenia.
8. Kyselina z batérie môže spôsobiť slepotu alebo vážne popáleniny.
9. Oči si okamžite vypláchnite vodou a rýchlo vyhľadajte lekársku pomoc.
10. Obsahuje olovo, nelikvidovať

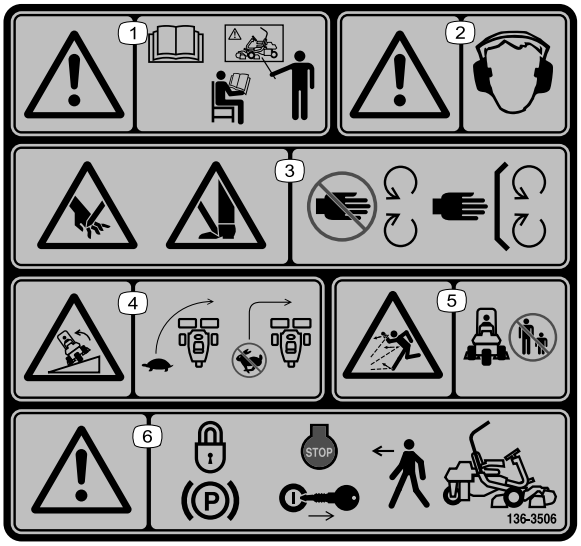

decal136-8506

136-8506

1. Výstraha – prečítajte si *používateľskú príručku*, tento stroj nepoužívajte, ak ste neabsolvovali školenie.
2. Výstraha – používajte ochranu sluchu.
3. Riziko porezania/amputácie rúk alebo chodidiel – nepribližujte sa k pohyblivým častiam, všetky kryty a štíty musia byť nasadené.
4. Riziko prevrhnutia – pred zatočením spomaľte stroj. Nezatáčajte pri vysokej rýchlosti.
5. Riziko odskakovania predmetov – okolostojace osoby musia byť v bezpečnej vzdialenosti.
6. Výstraha – skôr než opustíte stroj, zatiahnite parkovaciu brzdu, vypnite motor a vyberte kľúč.

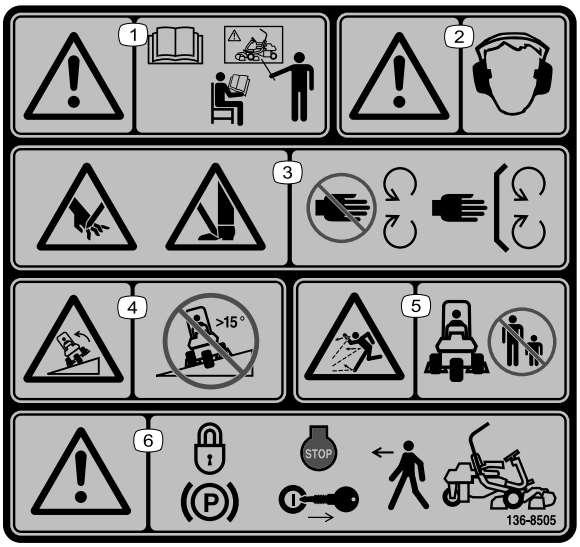

decal136-8505

136-8505

Poznámka: Tento stroj prešiel v súlade s príslušnou priemyselnou normou skúškou stability pri skúškach v statickej bočnej a pozdĺžnej polohe s maximálnym odporúčaným sklonom svahu uvedeným na štítku. Pozrite si pokyny na prevádzku stroja na svahoch uvedené v *používateľskej príručke* a tiež preverte podmienky, za akých budete prevádzkovať stroj. Podľa toho určite, či môžete stroj prevádzkovať v podmienkach, ktoré sú v daný deň a na danej lokalite. Zmeny terénu môžu spôsobiť zmenu prevádzky stroja na svahu. Ak je to možné, pri prevádzke stroja na svahoch nechajte rezacie jednotky spustené na zemi. Po zdvihnutí rezacích jednotiek pri prevádzke na svahoch môže byť stroj nestabilný.

1. Varovanie – pred prevádzkou stroja si prečítajte *používateľskú príručku*, absolvujte školenie.
2. Varovanie – musíte nosiť ochranu sluchu.
3. Riziko porezania/amputácie rúk alebo chodidiel – všetky kryty a štíty musia byť nasadené.
4. Riziko prevrhnutia – nepoužívajte na svahoch strmších ako 15°.
5. Riziko odskakovania predmetov – zabráňte okolostojacim zdržiavať sa v pracovnej oblasti.
6. Varovanie – skôr než opustíte stroj, zatiahnite parkovaciu brzdu, vypnite motor a vyberte kľúč zo zapaľovania.

decal133-8062

133-8062

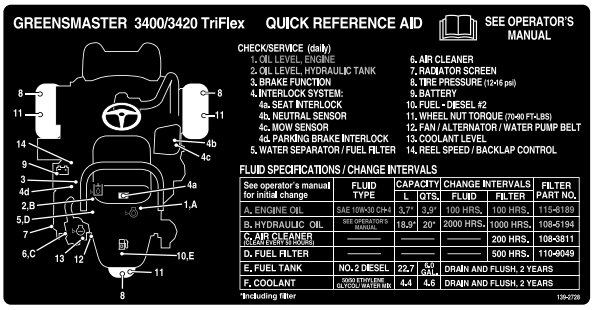

decal139-2728

139-2728

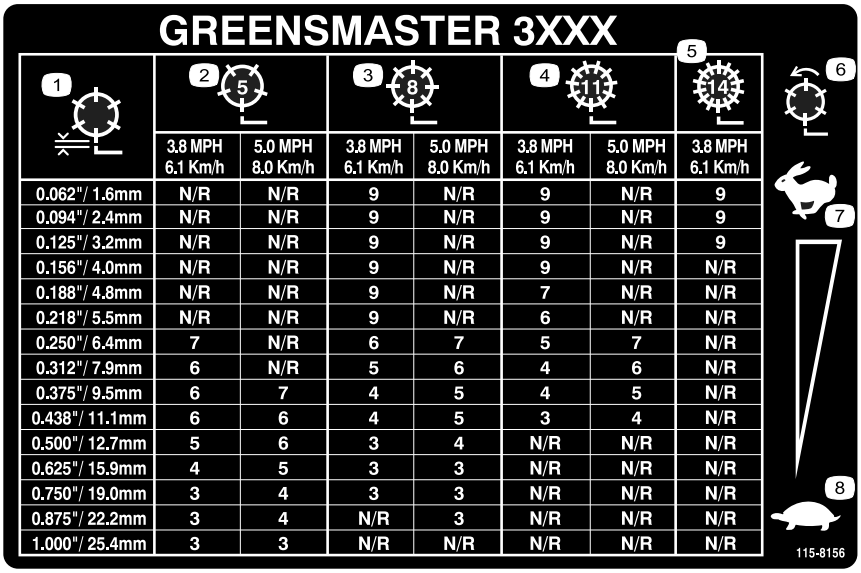

GREENSMASTER 3XXX

1	2 (5)		3 (8)		4 (11)		5 (14)
	3.8 MPH 6.1 Km/h	5.0 MPH 8.0 Km/h	3.8 MPH 6.1 Km/h	5.0 MPH 8.0 Km/h	3.8 MPH 6.1 Km/h	5.0 MPH 8.0 Km/h	3.8 MPH 6.1 Km/h
0.062"/ 1.6mm	N/R	N/R	9	N/R	9	N/R	9
0.094"/ 2.4mm	N/R	N/R	9	N/R	9	N/R	9
0.125"/ 3.2mm	N/R	N/R	9	N/R	9	N/R	9
0.156"/ 4.0mm	N/R	N/R	9	N/R	9	N/R	N/R
0.188"/ 4.8mm	N/R	N/R	9	N/R	7	N/R	N/R
0.218"/ 5.5mm	N/R	N/R	9	N/R	6	N/R	N/R
0.250"/ 6.4mm	7	N/R	6	7	5	7	N/R
0.312"/ 7.9mm	6	N/R	5	6	4	6	N/R
0.375"/ 9.5mm	6	7	4	5	4	5	N/R
0.438"/ 11.1mm	6	6	4	5	3	4	N/R
0.500"/ 12.7mm	5	6	3	4	N/R	N/R	N/R
0.625"/ 15.9mm	4	5	3	3	N/R	N/R	N/R
0.750"/ 19.0mm	3	4	3	3	N/R	N/R	N/R
0.875"/ 22.2mm	3	4	N/R	3	N/R	N/R	N/R
1.000"/ 25.4mm	3	3	N/R	N/R	N/R	N/R	N/R

decal115-8156

115-8156

1. Výška kotúča
2. 5-čepeľová rezacia jednotka
3. 8-čepeľová rezacia jednotka
4. 11-čepeľová rezacia jednotka
5. 14-čepeľová rezacia jednotka
6. Otáčky kotúča
7. Rýchlo
8. Pomaly

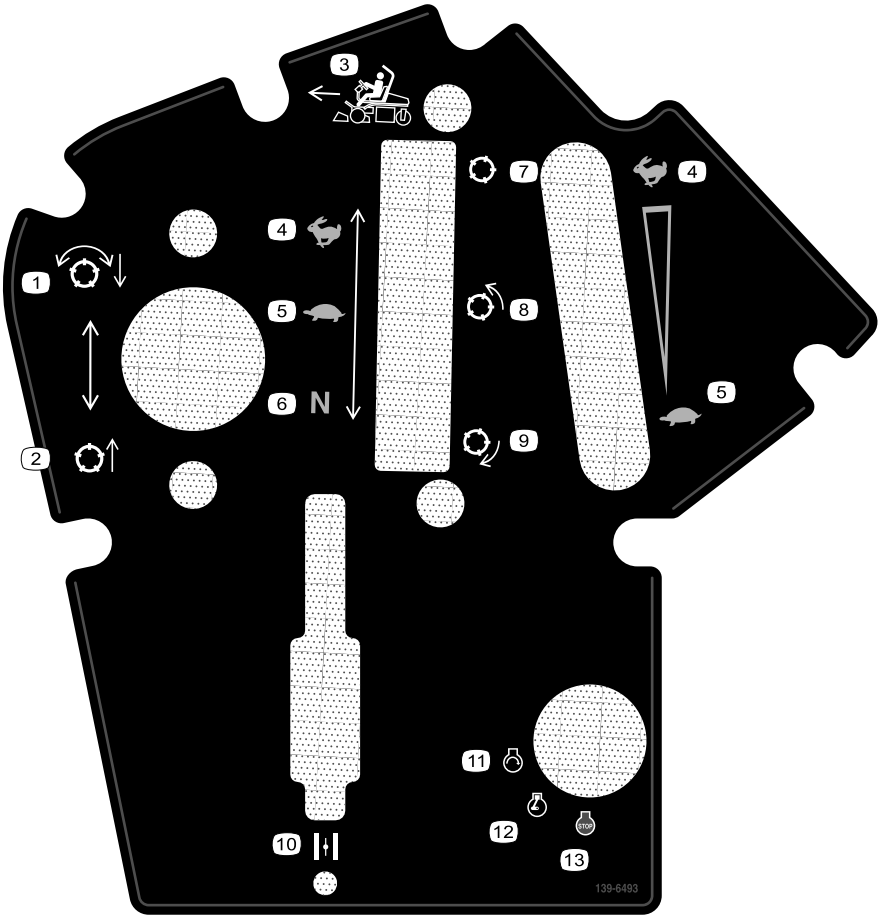

decal139-6493

139-6493

1. Spustite a aktivujte kotúče.
2. Zdvihnite a deaktivujte kotúče.
3. Smer kosenia
4. Rýchlo
5. Pomaly
6. Neutrál
7. Kotúč – preprava
8. Kotúč – kosenie
9. Kotúč – ostrenie
10. Sýtič
11. Motor – štart
12. Motor – beh
13. Motor – zastavenie

Nastavenie

Vynímateľné diely

Aby ste overili, že boli dodané všetky súčiastky, použite tabulku nižšie.

Postup	Popis	Množstvo	Použitie
1	Priečny stabilizátor Skrutka (½ x 3¾") Matica s prírubou (½")	1 4 4	Namontujte priečny stabilizátor.
2	Súprava sedadla (objednáva sa samostatne, obráťte sa na svojho autorizovaného distribútora spoločnosti Toro)	1	Namontujte sedadlo na základňu.
3	Servisný štítok (diel č. 139-2728) Štítok kosenia (115-8156)	1 1	Namontujte servisný štítok a štítok kosenia.
4	Volant Poistná matica (1 – ½") Podložka Kryt volantu	1 1 1 1	Namontujte volant.
5	Nie sú treba žiadne diely	–	Nabite batériu.
6	Hák zberného koša na trávu Skrutky s prírubou	6 12	Namontujte háky zberného koša na trávu.
7	Tyč ukazovateľa Rezacia jednotka (kupuje sa od autorizovaného distribútora spoločnosti Toro) Zberný kôš na trávu Protizávažie elektrického motora kotúča Skrutka Tesniaci krúžok	1 3 3 3 6 3	Namontujte rezacie jednotky a protizávažia.
8	Nie sú treba žiadne diely	–	Nastavte funkciu ovládania kosenia.
9	Súprava závaží, diel č. 121-6665 (kupuje sa samostatne) Poznámka: Táto súprava sa nevyžaduje na jednotkách s namontovanou pojazdnou súpravou s pohonom troch kolies.	1	Pridajte zadné závažie.
10	Súprava krytov s označením CE – diel č. 04443 (predáva sa samostatne)	1	Namontujte súpravu krytov s označením CE.
11	Štítok s výstrahou (diel č. 136-8505) Štítok s označením CE Štítok s rokom výroby	1 1 1	Namontujte štítky s označením CE (v prípade potreby).
12	Nie sú treba žiadne diely	–	Znížte tlak v pneumatikách.
13	Nie sú treba žiadne diely	–	Vykonajte kalibráciu brzd.

1

Montáž priečneho stabilizátora

Diely potrebné na prevedenie tohoto kroku:

1	Priečny stabilizátor
4	Skrutka (½ x 3¾")
4	Matica s prírubou (½")

Postup

1. Vyberte z debny vrchnú podperu debny.
2. Vyberte z debny priečny stabilizátor.
3. Demontujte 3 skrutky zaisťujúce pravý kryt na stroji a zložte bočný kryt.
4. Demontujte 2 skrutky zaisťujúce konzolu poistkovej skrinky na konzole ROPS, ako je znázornené na Obrázok 3.

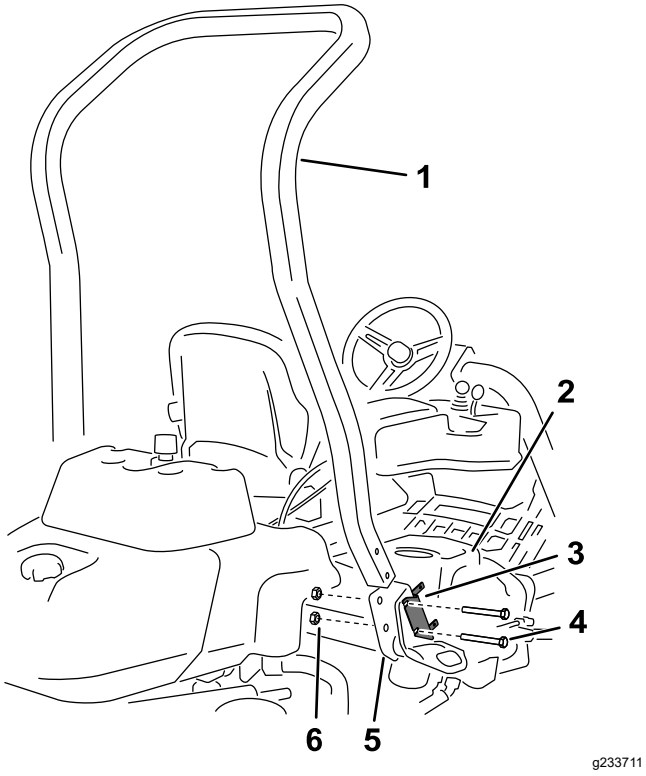

Obrázok 3

1. Priečny stabilizátor
2. Kryt na pravej strane
3. Konzola poistkovej skrinky
4. Skrutka (½ x 3¾")
5. Pravá konzola ROPS
6. Matica s prírubou (½")

5. Zarovnajte konzolu poistkovej skrinky na pravej konzole ROPS a pomocou 4 skrutiek (½ x 3¾") a 4 matíc s prírubou (½") namontujte priečny stabilizátor na konzoly ROPS na oboch stranách stroja.
6. Príchytky utiahnite momentom 136 až 149 N·m.
7. Pomocou 3 predtým demontovaných skrutiek zaistite pravý kryt na stroji.

2

Montáž sedadla

Diely potrebné na prevedenie tohoto kroku:

1	Súprava sedadla (objednáva sa samostatne, obráťte sa na svojho autorizovaného distribútora spoločnosti Toro)

Postup

Od distribútora si kúpte požadovanú súpravu sedadla a namontujte ju na stroj. Pozrite si *pokyny na montáž* súpravy.

3

Montáž servisného štítka a štítka kosenia

Diely potrebné na prevedenie tohoto kroku:

1	Servisný štítok (diel č. 139-2728)
1	Štítok kosenia (115-8156)

Postup

Namontujte servisný štítok (diel č. 139-2728) a štítok kosenia (diel č. 115-8156) na sedadlo. Na Obrázok 4 je prémiové sedadlo (č. modelu 04719) a na Obrázok 5 je štandardné sedadlo (č. modelu 04508).

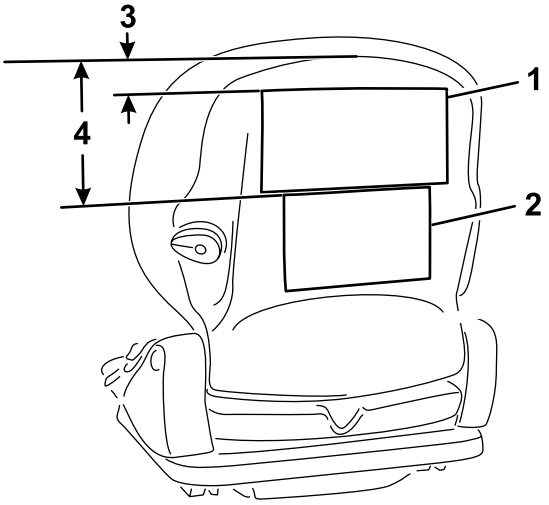

g291701

Obrázok 4

Prémiové sedadlo (č. modelu 04719)

1. Servisný štítok
2. Štítok kosenia
3. 2,5 cm
4. 16,5 cm

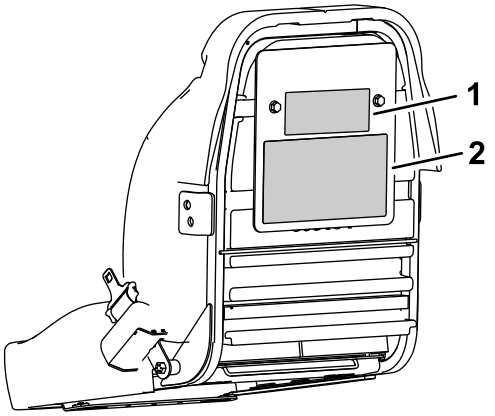

g291702

Obrázok 5

Štandardné sedadlo (č. modelu 04508)

1. Štítok kosenia
2. Servisný štítok

4

Montáž volantu

Diely potrebné na prevedenie tohoto kroku:

1	Volant
1	Poistná matica (1 – ½")
1	Podložka
1	Kryt volantu

Postup

1. Zasuňte volant do hriadeľa volantu (Obrázok 6).

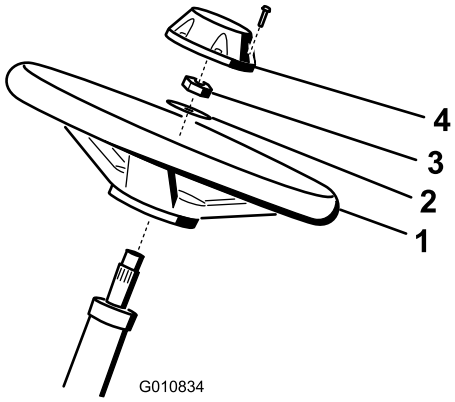

g010834

Obrázok 6

1. Volant
2. Podložka
3. Poistná matica
4. Kryt

2. Zasuňte podložku do hriadeľa volantu (Obrázok 6).
3. Zaistite volant na hriadeli pomocou poistnej matice a utiahnite ju momentom 27 až 35 N·m (Obrázok 6).
4. Na volant nasaďte kryt a zaistite ho 6 skrutkami (Obrázok 6).

5

Nabíjanie batérie

Nie sú treba žiadne diely

Postup

Nabite batériu. Pozrite si časť Nabíjanie batérie (strana 43).

6

Montáž hákov zberného koša na trávu

Diely potrebné na prevedenie tohoto kroku:

6	Hák zberného koša na trávu
12	Skrutky s prírubou

Postup

Pomocou 12 skrutiek s prírubou namontujte 6 hákov zberného koša na trávu na konce tyčí ramien odpruženia (Obrázok 7).

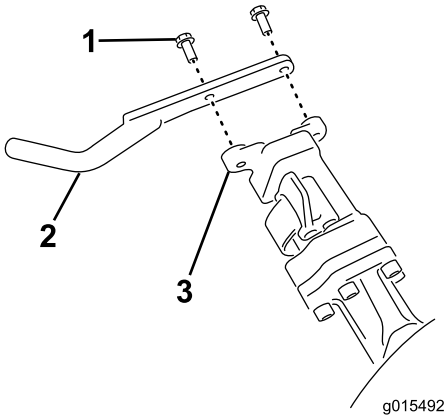

g015492

Obrázok 7

1. Skrutka s prírubou
2. Hák zberného koša na trávu
3. Tyč ramena odpruženia

7

Montáž rezacích jednotiek

Diely potrebné na prevedenie tohoto kroku:

1	Tyč ukazovateľa
3	Rezacia jednotka (kupuje sa od autorizovaného distribútora spoločnosti Toro)
3	Zberný kôš na trávu
3	Protizávažie elektrického motora kotúča
6	Skrutka
3	Tesniaci krúžok

Postup

1. Pripravte rezacie jednotky na montáž. Pozrite si *používateľskú príručku* k rezacej jednotke.
2. Na vnútorný priemer spojky pohonu naneste mazivo.
3. Na každý motor kotúča nasaďte tesniaci krúžok, ako je znázornené na Obrázok 8.

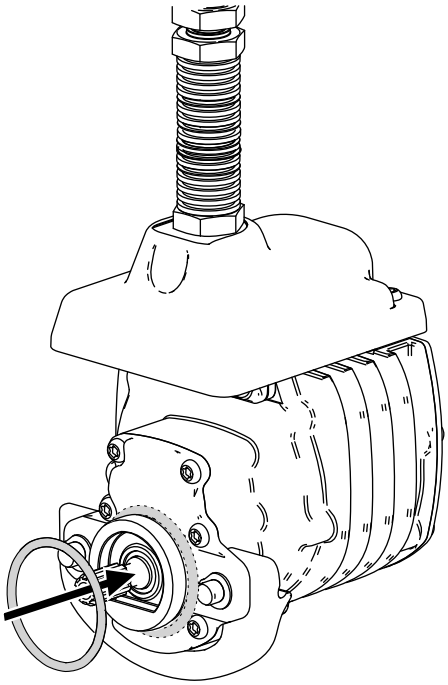

Obrázok 8

4. Namontujte protizávažie elektrického motora kotúča. Pozrite si časť Montáž elektrických protizávaží (strana 53).
5. Namontujte rezacie jednotky. Pozrite si časť Montáž rezacích jednotiek (strana 53).

8

Nastavenie funkcie ovládania kosenia

Nie sú treba žiadne diely

Postup

Stroj je vybavený funkciou ovládania kosenia, ktorá mení otáčky kotúčov podľa rýchlosti stroja na zaručenie konštantného kosenia. Dosahujú sa tak konzistentné a vysokokvalitné výsledky kosenia a jednotný vzhľad po kosení. Funkcia ovládania kosenia je predvolene vypnutá. Ak ju chcete konfigurovať a zapnúť, pozrite si časť Nastavenie funkcie ovládania kosenia (strana 22).

9

Pridanie zadného závažia

Diely potrebné na prevedenie tohoto kroku:

1	Súprava závaží, diel č. 121-6665 (kupuje sa samostatne) **Poznámka:** Táto súprava sa nevyžaduje na jednotkách s namontovanou pojazdnou súpravou s pohonom troch kolies.

Postup

Táto jednotka spĺňa normy EN ISO 5395:2013 a ANSI B71.4-2017, keď je vybavená súpravou závaží, diel č. 121-6665.

Poznámka: Ak je jednotka vybavená pojazdnou súpravou s pohonom troch kolies, na splnenie noriem EN ISO 5395:2013 a ANSI B71.4-2017 sa nevyžaduje dodatočné závažie.

10

Montáž súpravy krytov s označením CE

Diely potrebné na prevedenie tohoto kroku:

1	Súprava krytov s označením CE – diel č. 04443 (predáva sa samostatne)

Postup

Namontujte súpravu krytov s označením CE. Pozrite si pokyny na montáž súpravy krytov s označením CE na trakčnú jednotku kosačky Greensmaster 3420 TriFlex.

11

Montáž štítkov s označením CE

Diely potrebné na prevedenie tohoto kroku:

1	Štítok s výstrahou (diel č. 136-8505)
1	Štítok s označením CE
1	Štítok s rokom výroby

Postup

Ak tento stroj používate v krajine, ktorá dodržiava normy CE, po montáži súpravy krytov na stroj vykonajte tieto kroky:

- Štítok s varovaním a označením CE (diel č. 136-8505) pripevnite na existujúci štítok s varovaním (diel č. 136-8506). Na Obrázok 9 je znázornené umiestnenie štítka s varovaním.

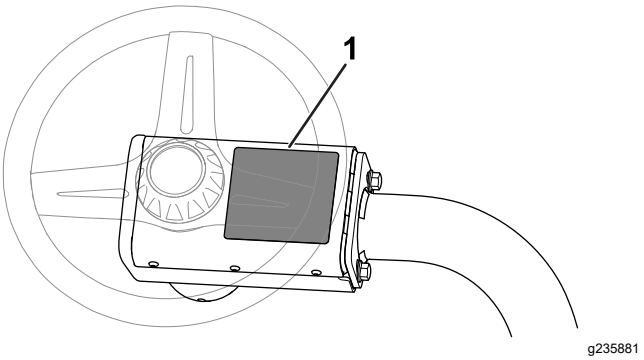

Obrázok 9

1. Umiestnenie štítka s varovaním

- Štítok s označením CE pripevnite na rám pod prednú časť sedadla (Obrázok 10).

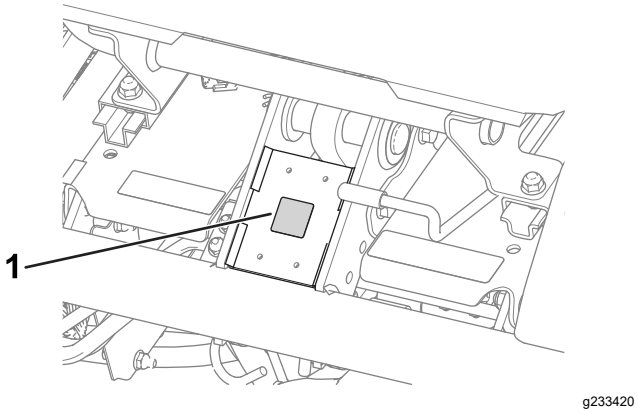

Obrázok 10

1. Štítok s označením CE

- Štítok s rokom výroby pripevnite blízko štítka so sériovým číslom (Obrázok 11).

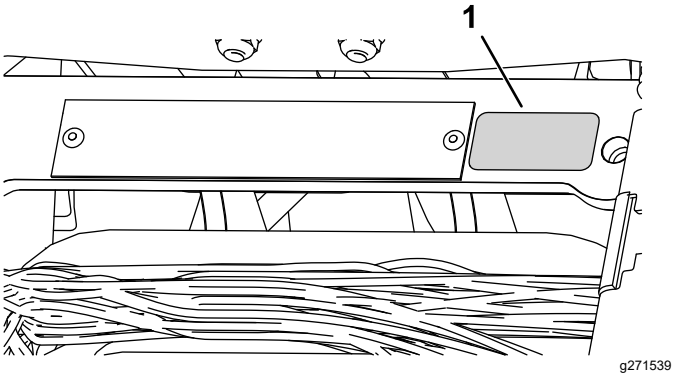

Obrázok 11

1. Štítok s rokom výroby

12

Zníženie tlaku v pneumatikách

Nie sú treba žiadne diely

Postup

Pneumatiky pri odosielaní zo závodu nafukujeme nadmerne. Pred naštartovaním stroja znížte tlak na správnu úroveň. Pozrite si časť Kontrola tlaku v pneumatikách (strana 45).

13

Kalibrácia brzd

Nie sú treba žiadne diely

Postup

Vykonajte kalibráciu brzd. Pozrite si časť Kalibrácia brzd (strana 48).

Súčasti stroja

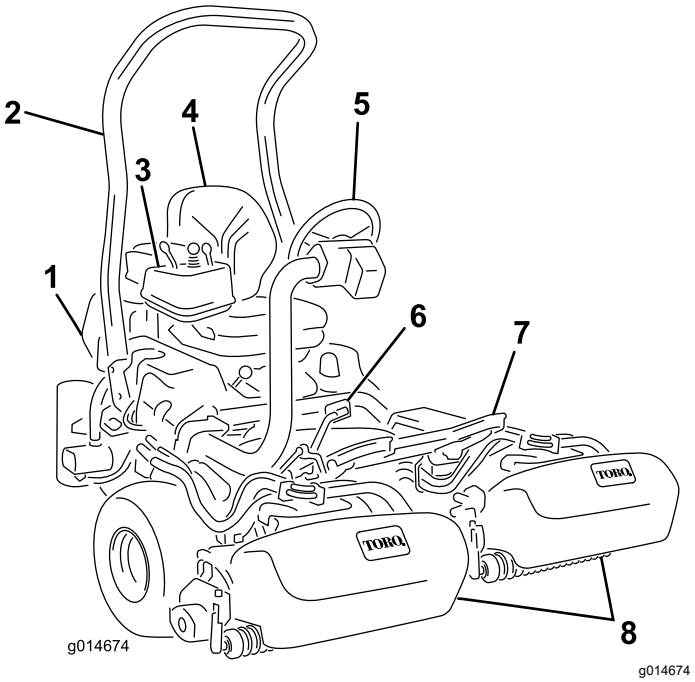

Obrázok 12

1. Motor
2. Priečny stabilizátor
3. Ovládací panel
4. Sedadlo
5. Volant
6. Pedál trakčného pohonu
7. Podložka nôh
8. Rezacie jednotky

Ovládacie prvky

Pedál trakčného pohonu

Pedál trakčného pohonu (Obrázok 13) má 3 funkcie: jazda so strojom dopredu, jazda so strojom dozadu a zastavenie stroja. Stlačením vrchnej časti pedála sa stroj hýbe dopredu, stlačením spodnej časti sa stroj hýbe dozadu alebo takéto stlačenie pomáha zastaviť stroj pri pohybe dopredu. Ak chcete zastaviť stroj, nechajte pedál prejsť do polohy Neutrál. Kým sa stroj hýbe dopredu, pre svoje pohodlie nenechávajte pätu na časti pedála trakčného pohonu na jazdu dozadu. (Obrázok 14).

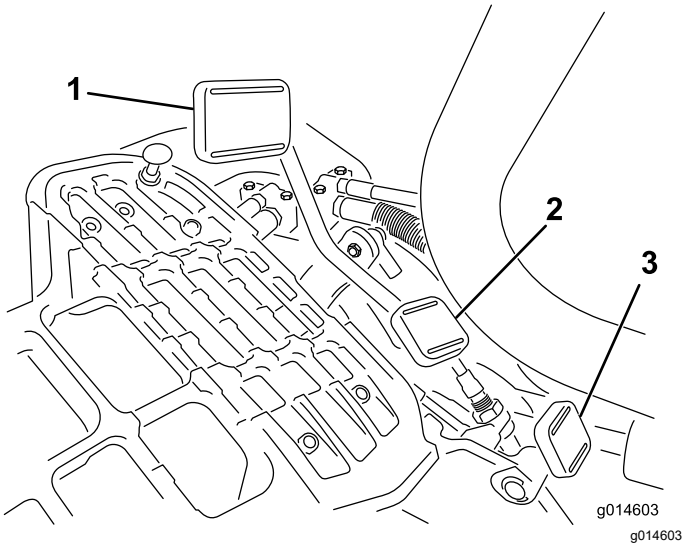

Obrázok 13

1. Pedál trakčného pohonu – dopredu
2. Pedál trakčného pohonu – dozadu
3. Pedál zamknutia ramena volantu

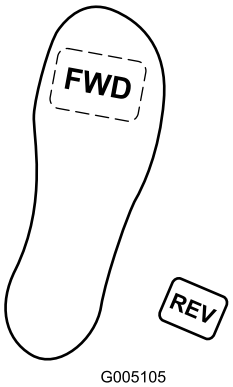

Obrázok 14

Pojazdová rýchlosť je takáto:

- Rýchlosť 3,2 až 8 km/h pri kosení dopredu
- Maximálna prepravná rýchlosť 16 km/h
- Rýchlosť 4,0 km/h pri cúvaní

Pedál zamknutia ramena volantu

Stlačte pedál (Obrázok 13) a zdvihnite alebo spustite rameno volantu do pohodlnej polohy pre operátora a potom uvoľnite pedál a uzamknite rameno na mieste.

Páčka škrtiacej klapky

Páčka škrtiacej klapky (Obrázok 15) umožňuje ovládať otáčky motora. Posunutím páčky škrtiacej klapky do polohy RÝCHLO sa otáčky motora zvyšujú a posunutím páčky škrtiacej klapky do polohy POMALY sa znižujú.

Poznámka: Pomocou páčky škrtiacej klapky nemôžete vypnúť motor.

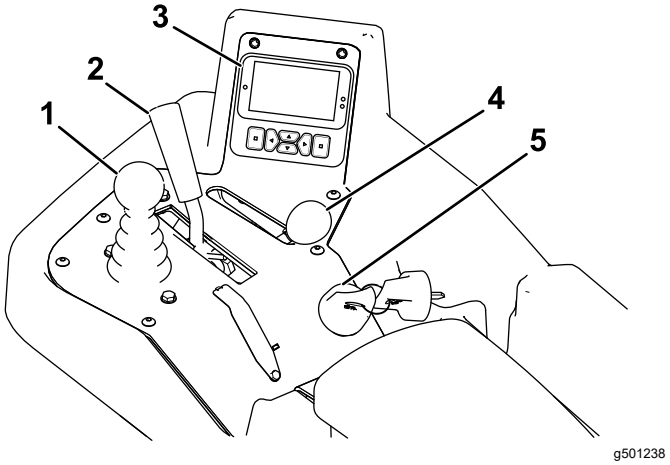

Obrázok 15

1. Páčka zdvihnutia/spustenia pri kosení
2. Páčka na ovládanie funkcií
3. Ovládací prvok informačného centra
4. Páčka škrtiacej klapky
5. Spínač zapaľovania

Páčka zdvihnutia/spustenia pri kosení

Posunutím páčky (Obrázok 15) dopredu počas kosenia sa spustia rezacie jednotky a aktivujú sa kotúče. Potiahnutím páčky dozadu sa kotúče zastavia a rezacie jednotky sa zdvihnú. Ak chcete kotúče zastaviť bez zdvihnutia rezacích jednotiek, nakrátko potiahnite páčku dozadu a uvoľnite ju. Kotúče spustíte posunutím páčky dopredu.

Páčka na ovládanie funkcií

Páčka na ovládanie funkcií (Obrázok 15) ponúka 2 trakčné polohy plus polohu NEUTRÁL. Keď je stroj v pohybe, môžete prepnúť z polohy kosenia do polohy prepravy alebo z polohy prepravy do polohy kosenia (nie do polohy Neutrál). Nedôjde k žiadnemu poškodeniu.

- ZADNÁ poloha – neutrálna poloha, používa sa pri ostrení kotúčov
- STREDNÁ poloha – používa sa pri kosení trávy
- PREDNÁ poloha – používa sa pri prechádzaní so strojom medzi jednotlivými pracoviskami

Spínač zapaľovania

Motor naštartujete vložením kľúča do spínača (Obrázok 15) a otočením v smere hodinových ručičiek do polohy ŠTART. Len čo sa motor naštartuje, kľúč uvoľnite. Kľúč sa presunie do polohy ZAP. Otočením kľúča proti smeru hodinových ručičiek do polohy STOP vypnete motor.

Páka parkovacej brzdy

Potiahnutím páky brzdy (Obrázok 16) zatiahnite parkovaciu brzdu. Uvoľníte ju stlačením páky uvoľnenia na spodnej strane páky brzdy a spustením do uvoľnenej polohy. Pred opustením stroja vždy zatiahnite parkovaciu brzdu.

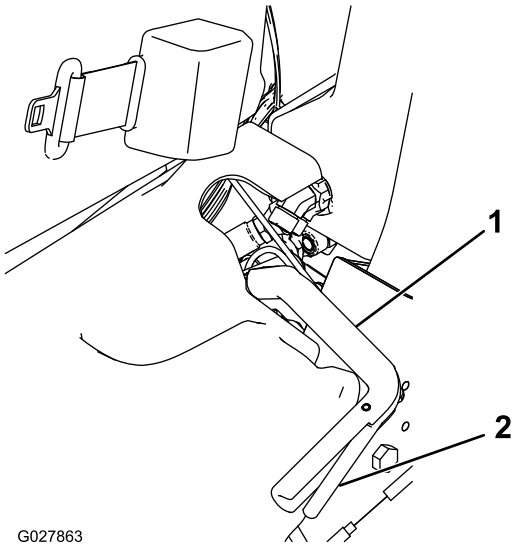

Obrázok 16

1. Páka parkovacej brzdy
2. Uvoľnite páčku

Ovládací prvok informačného centra

Používanie displeja LCD informačného centra

Na displeji informačného centra sa zobrazujú informácie o stroji, napríklad prevádzkový stav, rôzne diagnostické a iné informácie o stroji.

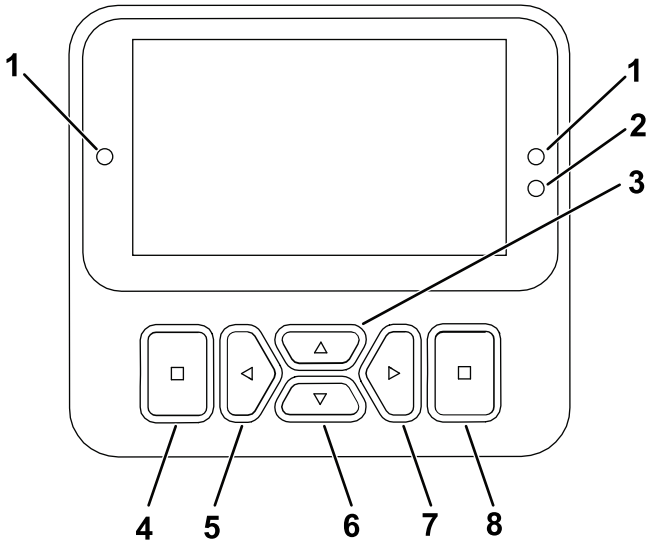

Obrázok 17

1. Indikátor
2. Snímač jasu displeja
3. Navigačné tlačidlo – nahor
4. Tlačidlo Späť/ukončiť
5. Navigačné tlačidlo – zníženie/doľava
6. Navigačné tlačidlo – nadol
7. Navigačné tlačidlo – zvýšenie/doprava
8. Tlačidlo Enter/výber

Poznámka: Funkciu jednotlivých tlačidiel možno zmeniť v závislosti od toho, čo v danej chvíli potrebujete. Každé tlačidlo je označené ikonou zodpovedajúcou aktuálnej funkcii.

Pomocou navigačných tlačidiel prechádzajte medzi hlavnou informačnou obrazovkou, obrazovkou motora eReel a položkami ponuky:

- **Hlavná informačná obrazovka** (Obrázok 18): keď je kľúč v polohe ZAPNUTÉ, zobrazujú sa na nej aktuálne informácie o stroji.

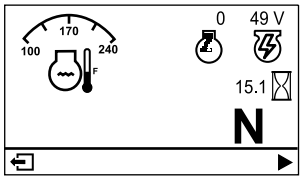

Obrázok 18

- **Obrazovka motora eReel** (Obrázok 19): zobrazujú sa na nej informácie o otáčkach a prúde každého motora rezacej jednotky.

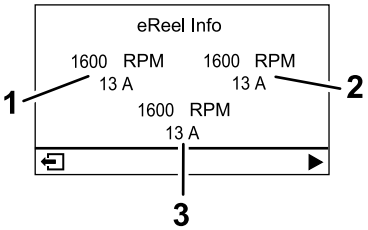

g485252

Obrázok 19

1. Motor prednej ľavej rezacej jednotky
2. Motor prednej pravej rezacej jednotky
3. Motor strednej rezacej jednotky

- **Hlavná ponuka**: pozrite si časť Používanie ponúk (strana 20).

Popis ikon informačného centra

	Hodinové počítadlo
	Prepínač na ovládanie funkcií je v polohe NEUTRÁL.
	Prepínač na ovládanie funkcií je v polohe PREPRAVA.
	Prepínač na ovládanie funkcií je v polohe KOSENIE.
	Operátor musí sedieť na sedadle.
	Parkovacia brzda je zatiahnutá.
	Naštartujte motor.
	Motor
	Chladiaca kvapalina motora
	Žeraviaca sviečka
	Pomocný hriadeľ je aktivovaný.
	Pomocný hriadeľ je deaktivovaný.

Popis ikon informačného centra (cont'd.)

	Batéria
	Signalizuje zdvíhanie rezacích jednotiek.
	Signalizuje spúšťanie rezacích jednotiek.
	Aktívne
	Neaktívne
	Predchádzajúce
	Ďalšie
	Zvýšenie
	Zníženie
	Predchádzajúca obrazovka
	Ďalšia obrazovka
	Zvýšenie hodnoty
	Zníženie hodnoty
	Ponuka
	Posunutie nahor/nadol
	Posunutie doľava/doprava

Používanie ponúk

Ak chcete získať prístup k systému ponúk informačného centra, na hlavnej obrazovke stlačte tlačidlo PRÍSTUP K PONUKÁM. Prejdete tak do časti HLAVNÁ PONUKA. V nasledujúcich tabuľkách nájdete prehľad možností dostupných v ponukách:

Hlavná ponuka

Položka ponuky	Opis
PORUCHA	Ponuka PORUCHY obsahuje zoznam posledných porúch stroja. Ďalšie informácie o ponuke PORUCHY a tu uvedené informácie nájdete v servisnej príručke alebo vám ich poskytne autorizovaný distribútor spoločnosti Toro.
SERVIS	Ponuka SERVIS obsahuje informácie o stroji, napríklad hodiny používania a ďalšie podobné čísla. Pozrite si tabuľku v časti Servis (strana 20).
DIAGNOSTIKA	Ponuka DIAGNOSTIKA obsahuje zoznam rôznych aktuálnych stavov stroja. Túto ponuku môžete používať na riešenie určitých problémov, pretože v nej rýchlo zistíte, ktoré ovládacie prvky stroja sú zapnuté a ktoré vypnuté.
NASTAVENIA	Ponuka NASTAVENIA umožňuje upravovať nastavenia displeja informačného centra. Pozrite si tabuľku v časti Nastavenia (strana 20).
NASTAVENIA STROJA 🔒	Ponuka NASTAVENIA STROJA umožňuje upravovať nastavenia stroja, napríklad otáčky kotúča, maximálnu rýchlosť kosenia a maximálnu prepravnú rýchlosť. Pozrite si tabuľku v časti Nastavenia stroja (strana 20).
INFORMÁCIE	Ponuka INFORMÁCIE obsahuje číslo modelu, sériové číslo a verziu softvéru stroja. Pozrite si tabuľku v časti Informácie (strana 21).

Servis

Položka ponuky	Opis
HOURS (Hodiny)	Obsahuje celkový počet hodín, počas ktorých boli stroj, motor, kotúče, ostrenie a ventilátor zapnuté, ako aj počet hodín prepravy a prehriatia stroja.
COUNTS (Počet)	Uvádza počet prehriatí a štartov stroja.
BACKLAP (Ostrenie)	ZAP./VYP. ostrenie (po ZAPNUTÍ môžete ostrenie vypnúť pomocou tohto nastavenia alebo otočením kľúča zapaľovania do polohy Vypnuté).

Nastavenia

Položka ponuky	Opis
ZADANIE KÓDU PIN	Umožňuje osobe (nadriadenému/mechanikovi), ktorú autorizovala vaša spoločnosť pridelením kódu PIN, prístup k chráneným ponukám.
PODSVIETENIE	Ovláda jas displeja LCD.
JAZYK	Ovláda jazyk používaný v informačnom centre.
VEĽKOSŤ PÍSMA	Ovláda veľkosť písma v informačnom centre.
JEDNOTKY	Ovláda jednotky používané v informačnom centre. V tejto ponuke sú na výber anglické alebo metrické jednotky.
CHRÁNIŤ NASTAVENIA 🔒	Ovláda chránené ponuky.
OBNOVIŤ PREDVOLENÉ HODNOTY 🔒	Obnoví predvolené nastavenia informačného centra.

Nastavenia stroja

Položka ponuky	Opis
OBNOVIŤ PREDVOLENÉ HODNOTY 🔒	Obnoví predvolené nastavenia informačného centra.
ONESKORENIE ZDVIHNUTIA 🔒	Ovláda čas oneskorenia zdvíhania strednej rezacej jednotky.
ONESKORENIE SPUSTENIA 🔒	Ovláda čas oneskorenia spustenia strednej rezacej jednotky.
ČAS ODPOJENIA 🔒	Ovláda oneskorenie odpojenia.
OTÁČKY KOTÚČA 🔒	Ovláda otáčky čepelí na rezacích jednotkách.
OTÁČKY OSTRENIA 🔒	Ovláda otáčky ostrenia.
OVLÁDANIE KOSENIA 🔒	Zapína alebo vypína funkciu automatického ovládania kosenia.

POČET ČEPELÍ 🔒	Nastavuje počet čepelí v každom kotúči. Toto nastavenie je potrebné len v prípade, ak je funkcia OVLÁDANIE KOSENIA nastavená na možnosť ZAP.
VÝŠKA KOSENIA 🔒	Nastavuje požadovanú výšku kosenia. Toto nastavenie je potrebné len v prípade, ak je funkcia OVLÁDANIE KOSENIA nastavená na možnosť ZAP.

Informácie

Položka ponuky	Opis
MODEL	Uvádza číslo modelu stroja.
Sériové číslo	Uvádza sériové číslo stroja.
REVÍZIA SOFTVÉRU	Uvádza revíziu softvéru hlavného ovládacieho prvku.
XDM-2700 🔒	Uvádza revíziu softvéru informačného centra.
REZACIA JEDNOTKA 1 🔒	Uvádza revíziu softvéru motora strednej rezacej jednotky.
REZACIA JEDNOTKA 2 🔒	Uvádza revíziu softvéru motora prednej ľavej rezacej jednotky.
REZACIA JEDNOTKA 3 🔒	Uvádza revíziu softvéru motora prednej pravej rezacej jednotky.
GENERÁTOR 🔒	Uvádza sériové číslo generátora.

Poznámka: 🔒 Chránené v chránených ponukách – dostupné len po zadaní kódu PIN. Pozrite si časť Prístup k položke Chránené ponuky (strana 21).

Prístup k položke Chránené ponuky

Poznámka: Predvolený kód PIN stroja nastavený vo výrobe je buď 0000, alebo 1234.

Ak zmeníte kód PIN a zabudnete ho, so žiadosťou o pomoc sa obráťte na autorizovaného distribútora spoločnosti Toro.

1. V časti HLAVNÁ PONUKA prejdite nadol na ponuku NASTAVENIA a stlačte tlačidlo výberu (Obrázok 20).

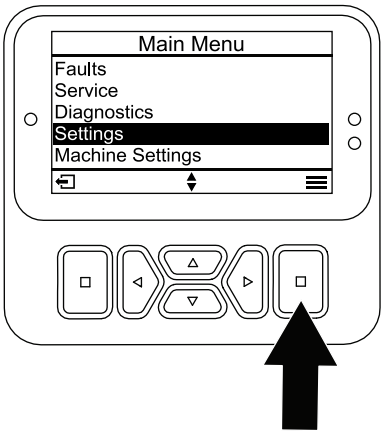

g471349

Obrázok 20

2. V ponuke NASTAVENIA prejdite na položku ZADANIE KÓDU PIN a stlačte tlačidlo výberu (Obrázok 21A).

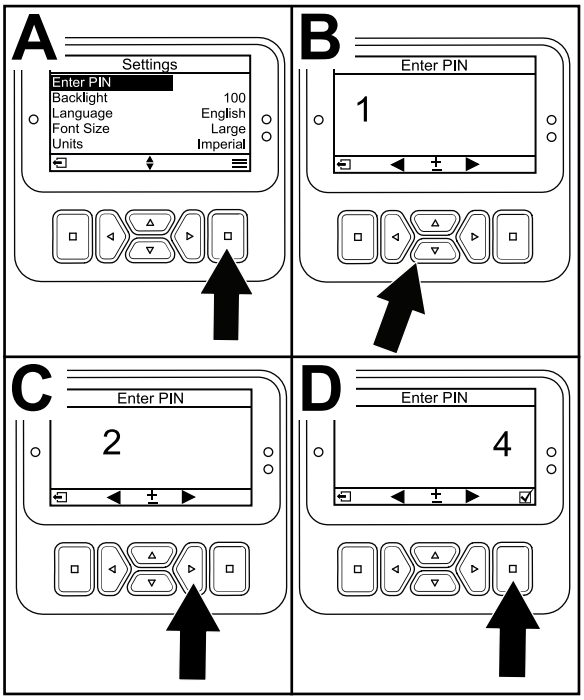

g471350

Obrázok 21

3. Ak chcete zadať kód PIN, stlačte navigačné tlačidlo nahor/nadol a podržte ho, kým sa nezobrazí správna prvá číslica. Potom stlačením pravého navigačného tlačidla prejdite na ďalšiu číslicu (Obrázok 21B a Obrázok 21C). Tento krok opakujte, kým nezadáte poslednú číslicu.
4. Stlačte tlačidlo výberu (Obrázok 21D).

   Poznámka: Ak displej prijme kód PIN a chránená ponuka sa odblokuje, v pravom hornom rohu obrazovky sa zobrazí skratka **PIN**.

5. Ak chcete zamknúť chránenú ponuku, otočte kľúčový spínač do polohy VYPNUTÉ a potom do polohy ZAPNUTÉ.

Zobrazenie a zmena nastavení položky Chránené ponuky

1. V ponuke NASTAVENIA prejdite na položku CHRÁNIŤ NASTAVENIA.
2. Ak chcete zobraziť a zmeniť nastavenia bez zadania kódu PIN, pomocou tlačidla výberu zmeňte nastavenie položky CHRÁNIŤ NASTAVENIA na možnosť ☐ (Vypnuté).
3. Ak chcete zobraziť a zmeniť nastavenia zadaním kódu PIN, pomocou tlačidla výberu zmeňte nastavenie položky CHRÁNIŤ NASTAVENIA na možnosť ☑ (Zapnuté), nastavte kód PIN a kľúč v zapaľovaní otočte do polohy VYPNUTÉ a potom do polohy ZAPNUTÉ.

Oboznámenie sa s diagnostickými indikátormi

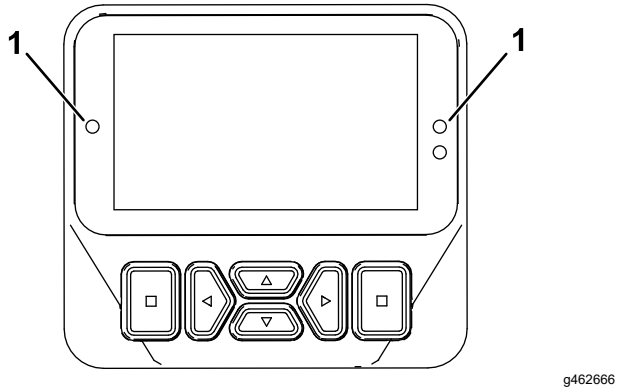

Obrázok 22

1. Diagnostický indikátor

- Bliká načerveno – aktívna porucha
- Svieti načerveno – aktívna rada
- Svieti namodro – kalibrácia/dialógové správy
- Svieti nazeleno – bežná prevádzka

Nastavenie oneskorenia zdvíhania/spúšťania strednej rezacej jednotky

Pomocou informačného centra nastavte čas oneskorenia zdvíhania a spúšťania strednej rezacej jednotky podľa potreby v rozsahu nastavení od 1 do 10 podľa nižšie uvedenej tabuľky. Predvolené výrobné nastavenie je 6 (375 ms) a je optimalizované na rýchlosť kosenia 6,1 km/h.

Interval	Čas oneskorenia (v sekundách)
1	0,100
2	0,150
3	0,200
4	0,250
5	0,300
6	0,375
7	0,475
8	0,600
9	0,750
10	0,925

Nastavenie oneskorenia odpojenia

Funkcia oneskorenia odpojenia umožňuje vypnúť rezacie jednotky bez zdvihnutia a túto funkciu môžete nastaviť v informačnom centre. Nastavenie oneskorenia predstavuje maximálny čas, za ktorý zostane joystick na zdvíhanie/spúšťanie v zdvihnutej polohe, aby sa aktivovala táto funkcia. Predvolené výrobné nastavenie je 1, čo túto funkciu deaktivuje.

Interval	Čas oneskorenia (v sekundách)
1	Vyp.
2	0,050
3	0,100
4	0,150
5	0,200
6	0,250
7	0,300
8	0,350
9	0,400
10	0,450

Nastavenie funkcie ovládania kosenia

Na dosiahnutie konzistentného a vysokokvalitného kosenia a jednotného vzhľadu po kosení je stroj vybavený funkciou ovládania kosenia, ktorá mení otáčky kotúčov podľa rýchlosti stroja na zaručenie konštantného kosenia. Táto funkcia je predvolene nastavená na možnosť VYPNUTÉ. Ak túto funkciu zapnete, uistite sa, že sú položky Počet čepelí a Výška kosenia v ponuke NASTAVENIA konfigurované na správne hodnoty.

Nastavenie otáčok kotúča

Funkcia ovládania kosenia automaticky nastavuje otáčky kotúča podľa rýchlosti stroja. Ak sa rozhodnete nepoužívať funkciu ovládania kosenia, nastavte otáčky kotúča manuálne vykonaním týchto krokov:

1. Vyberte výšku kosenia, na ktorú chcete nastaviť rezacie jednotky.

2. Vyberte požadovanú pojazdovú rýchlosť, ktorá je najvhodnejšia pre vaše podmienky.
3. Využitím vhodného grafu (Obrázok 23) pre 5-, 8-, 11- alebo 14-čepeľové rezacie jednotky určte vhodné nastavenie otáčok kotúča.

	5		8		11		14
	3.8 MPH 6.1 Km/h	5.0 MPH 8.0 Km/h	3.8 MPH 6.1 Km/h	5.0 MPH 8.0 Km/h	3.8 MPH 6.1 Km/h	5.0 MPH 8.0 Km/h	3.8 MPH 6.1 Km/h
0.062"/ 1.6mm	N/R	N/R	9	N/R	9	N/R	9
0.094"/ 2.4mm	N/R	N/R	9	N/R	9	N/R	9
0.125"/ 3.2mm	N/R	N/R	9	N/R	9	N/R	9
0.156"/ 4.0mm	N/R	N/R	9	N/R	9	N/R	N/R
0.188"/ 4.8mm	N/R	N/R	9	N/R	7	N/R	N/R
0.218"/ 5.5mm	N/R	N/R	9	N/R	6	N/R	N/R
0.250"/ 6.4mm	7	N/R	6	7	5	7	N/R
0.312"/ 7.9mm	6	N/R	5	6	4	6	N/R
0.375"/ 9.5mm	6	7	4	5	4	5	N/R
0.438"/ 11.1mm	6	6	4	5	3	4	N/R
0.500"/ 12.7mm	5	6	3	4	N/R	N/R	N/R
0.625"/ 15.9mm	4	5	3	3	N/R	N/R	N/R
0.750"/ 19.0mm	3	4	3	3	N/R	N/R	N/R
0.875"/ 22.2mm	3	4	N/R	3	N/R	N/R	N/R
1.000"/ 25.4mm	3	3	N/R	N/R	N/R	N/R	N/R

g014736

g014736

Obrázok 23

4. Ak chcete otáčky kotúča nastaviť v informačnom centre, otvorte hlavnú ponuku a prejdite dole na položku NASTAVENIA.
5. V ponuke NASTAVENIA prejdite dole na položku OTÁČKY KOTÚČA a pomocou príslušného tlačidla nastavte otáčky kotúča na požadovanú hodnotu.

Diagnostika indikátora denníka porúch

Ikona indikátora denníka porúch sa na hlavnej obrazovke zobrazí v prípade poruchy stroja. Po zobrazení tejto ikony sa v ponuke Poruchy nachádza nový záznam v denníku, ktorý môžete vy alebo váš distribútor použiť na identifikáciu problému.

Zoznam porúch vám poskytne autorizovaný distribútor spoločnosti Toro alebo ho nájdete v *servisnej príručke*.

Páčka nastavenia sedadla

Páčka nastavenia sedadla sa nachádza v prednom ľavom rohu sedadla (Obrázok 24) a umožňuje posunúť sedadlo dopredu a dozadu.

Poznámka: Ak potrebujete sedadlo nastaviť ešte viac, môžete demontovať 4 matice zaisťujúce posuvné koľajnice sedadla na základni a presunúť posuvné koľajnice sedadla do druhej série montážnych otvorov.

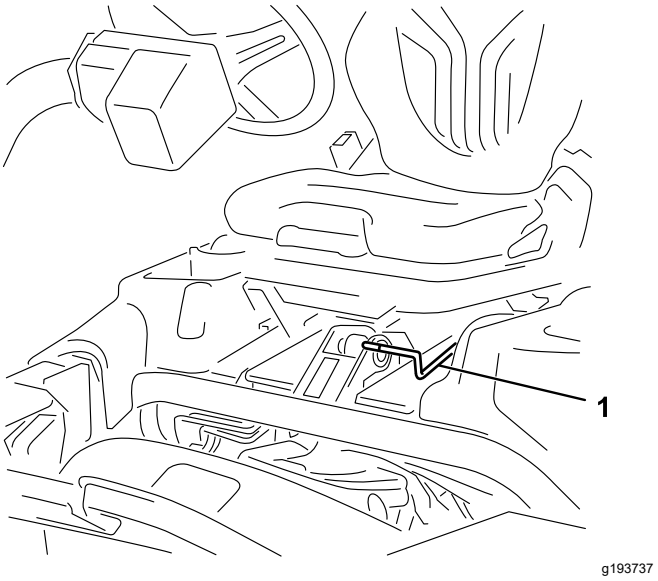

Obrázok 24

1. Rukoväť nastavenia sedadla

Ventil odpojenia prívodu paliva

Zatvorte ventil odpojenia prívodu paliva (Obrázok 25), keď stroj skladujete alebo ho prepravujete na kamióne alebo prívese. Ventil odpojenia prívodu paliva sa nachádza na spodnej strane palivovej nádrže nad zadným kolesom.

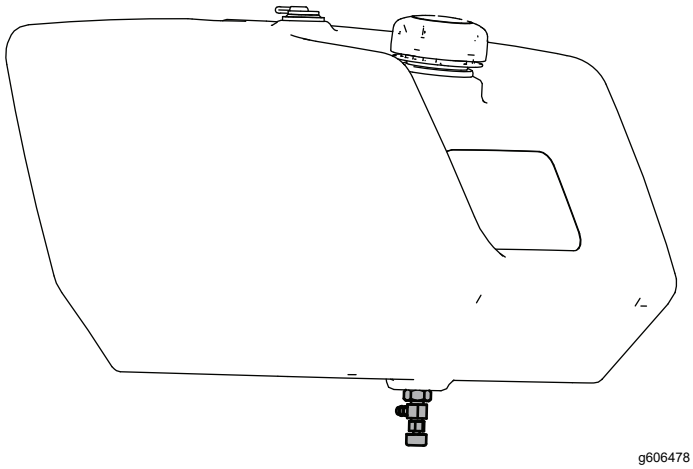

Obrázok 25

Konektory na odpojenie napájania rezacích jednotiek

Pred montážou či demontážou rezacích jednotiek alebo prácou s nimi odpojte zdroj napájania rezacích jednotiek tak, že oddelíte konektory na odpojenie napájania rezacích jednotiek (Obrázok 26), ktoré sa nachádzajú na základni priečneho stabilizátora na ľavej strane trakčnej jednotky. Pred prevádzkou stroja zapojte konektory.

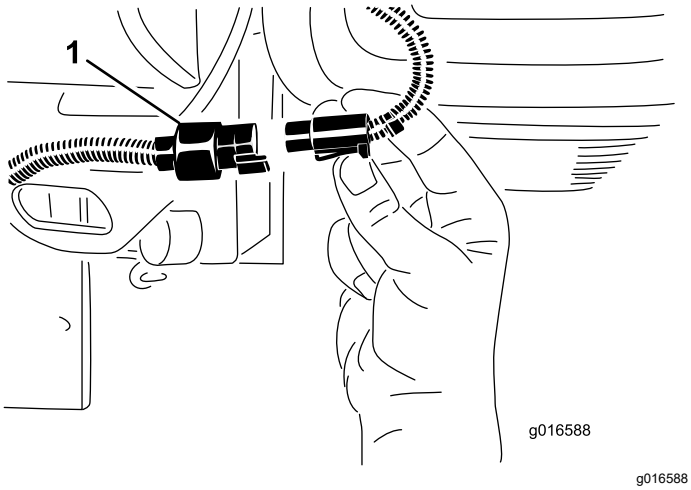

Obrázok 26

1. Konektor na odpojenie napájania rezacích jednotiek

⚠ VÝSTRAHA

Ak neodpojíte napájanie rezacích jednotiek, niekto môže rezacie jednotky náhodne spustiť, čo môže spôsobiť vážne zranenie rúk a chodidiel.

Pred prácou na rezacích jednotkách vždy samostatne odpojte konektory na odpojenie napájania rezacích jednotiek.

Technické údaje

Poznámka: Špecifikácie a dizajn sa môžu zmeniť bez predchádzajúceho upozornenia.

Šírka kosenia	151 cm
Minimálna svetlá výška (v stredovej osi stroja)	11 cm
Dezén kolies (do stredu pneumatiky)	128 cm
Dezén kolies (k vonkajšej časti pneumatiky)	154 cm
Rázvor kolies	119 cm
Celková dĺžka (so zbernými košmi)	249 cm
Celková šírka	179 cm
Celková výška	205 cm
Čistá hmotnosť s 8-čepeľovými kotúčmi	766 kg
Čistá hmotnosť s 11-čepeľovými kotúčmi	770 kg

Nadstavce/príslušenstvo

K dispozícii je celý rad schválených nadstavcov a príslušenstva značky Toro na použitie so strojom pre posilnenie a rozšírenie jeho možností. Ak chcete získať zoznam všetkých schválených nadstavcov a príslušenstva, obráťte sa na autorizovaného distribútora spoločnosti Toro alebo navštívte lokalitu www.Toro.com.

Ak chcete zaručiť optimálny výkon a zachovať platnosť bezpečnostnej certifikácie stroja, používajte len originálne náhradné diely a príslušenstvo značky Toro.

Obsluha

Poznámka: Ľavá a pravá strana stroja sa určuje podľa bežnej prevádzkovej polohy.

Pred prevádzkou

Bezpečnosť pred prevádzkou

Všeobecné bezpečnostné pokyny

- Nikdy nedovoľte, aby stroj obsluhovali alebo servis vykonávali deti alebo nevyškolené osoby. Miestne predpisy môžu obmedzovať vek obsluhy. Majiteľ zodpovedá za školenie všetkých operátorov a mechanikov.
- Oboznámte sa s bezpečnou prevádzkou zariadenia, ovládacími prvkami operátora a bezpečnostnými označeniami.
- Skôr než odídete z polohy operátora, zatiahnite parkovaciu brzdu, vypnite stroj, vyberte kľúč a počkajte, kým sa všetky časti neprestanú pohybovať. Pred úpravou, servisom, čistením alebo skladovaním nechajte stroj vychladnúť.
- Naučte sa, ako sa stroj rýchlo zastavuje a ako sa rýchlo vypína.
- Skontrolujte, či sú pripojené a správne fungujú ovládacie prvky vyžadujúce prítomnosť operátora, bezpečnostné spínače a bezpečnostné ochranné zariadenia. Ak nefungujú správne, stroj nepoužívajte.
- Pred kosením vždy skontrolujte stroj a uistite sa, že sú rezacie jednotky v dobrom prevádzkovom stave.
- Skontrolujte oblasť, v ktorej budete používať stroj, a odstráňte všetky predmety, ktoré by mohli odlietavať od stroja.

Bezpečnosť pri manipulácii s palivom

- Pri manipulácii s palivom postupujte extrémne opatrne. Palivo je horľavé a jeho výpary sú výbušné.
- Zahaste všetky cigarety, cigary, fajky a iné zdroje zapaľovania.
- Používajte len schválenú nádobu na palivo.
- Kým je motor spustený alebo horúci, neskladajte palivový uzáver ani nedopĺňajte palivo do palivovej nádrže.
- Palivo nedopĺňajte ani nevypúšťajte v uzavretom priestore.

- Stroj ani nádobu na palivo neskladujte na miestach s otvoreným plameňom, iskrami alebo kontrolkami, napríklad na ohrievači vody alebo inom spotrebiči.
- Ak palivo rozlejete, nepokúšajte sa štartovať motor. Vyhýbajte sa akýmkoľvek zdrojom zapaľovania, kým sa nevyvetrajú palivové výpary.

Špecifikácia paliva

- **Objem palivovej nádrže:** 22,7 l
- **Odporúčané palivo:**
  - Najlepšie výsledky dosiahnete pri používaní len čistej a čerstvej motorovej nafty alebo bionafty s nízkym (< 500 milióntin) alebo veľmi nízkym (< 15 milióntin) obsahom síry. Minimálna menovitá hodnota cetánu by mala byť 40. Palivo kupujte v objeme, ktorý môžete spotrebovať do 180 dní, aby ste zaručili čerstvosť paliva.
  - Používajte letný diesel (č. 2-D) určený do teploty vyššej ako –7 °C a zimný diesel (č. 1-D alebo zmes č. 1-D/2-D) určený do nižšej ako uvedenej teploty. Používanie zimného paliva pri nižšej teplote zabezpečuje nižší bod vzplanutia a parametre studeného prúdenia, ktoré zjednodušujú štartovanie a znižujú upchávanie palivového filtra.

    Poznámka: Používanie letného paliva určeného do teploty vyššej ako –7 °C predlžuje životnosť palivového čerpadla a zvyšuje výkon v porovnaní so zimným palivom.
  - Tento stroj môže využívať aj zmes bionafty až do hodnoty B20 (20 % bionafta, 80 % petrodiesel). V petrodieselovej zložke musí byť nízka alebo extra nízka hodnota síry. Dodržiavajte nasledujúce bezpečnostné opatrenia:
    - ◊ Biodieselová zložka paliva musí spĺňať požiadavky normy ASTM D6751 alebo EN 14214.
    - ◊ Zloženie zmesi paliva musí spĺňať požiadavky normy ASTM D975 alebo EN590.
    - ◊ Biodieselové zmesi môžu poškodiť natreté povrchy.
    - ◊ V chladnom počasí používajte zmesi B5 (obsah biodiesela 5 %) alebo s menším obsahom.
    - ◊ Sledujte tesnenia a hadice, ktoré sa dostávajú do kontaktu s palivom, pretože ich kvalita sa môže časom zhoršiť.
    - ◊ Po konvertovaní na biodieselové zmesi môže určitý čas dochádzať k upchávaniu palivového filtra.
    - ◊ Ďalšie informácie o bionafte vám poskytne autorizovaný distribútor spoločnosti Toro.

Plnenie palivovej nádrže

1. Vyčistite priestor okolo uzáveru palivovej nádrže a zložte ho (Obrázok 27).

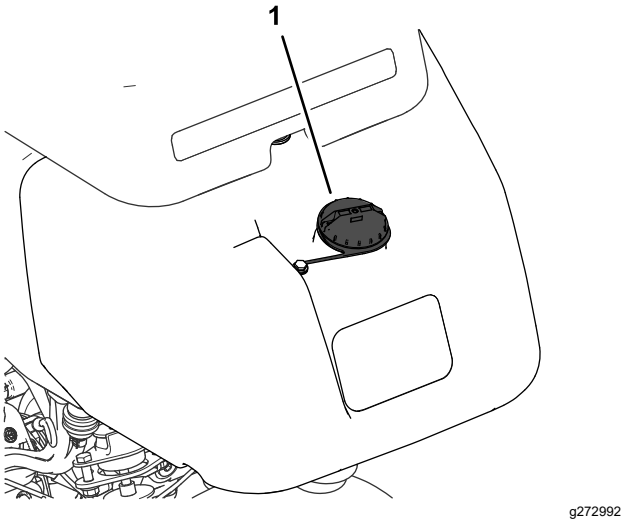

Obrázok 27

1. Uzáver palivovej nádrže

2. Špecifikované palivo do palivovej nádrže doplňte po hladinu 25 mm pod spodnou časťou plniaceho otvoru. Tento priestor v nádrži dovoľuje rozťahovanie paliva.

   Dôležité: **Nenapĺňajte palivovú nádrž úplne doplna.**

3. Nasaďte uzáver.

   Poznámka: Po zaistení uzáveru budete počuť kliknutie.

4. Poutierajte všetko rozliate palivo.

Vykonávanie dennej údržby

Servisný interval: Pri každom použití alebo denne

Každý deň pred naštartovaním stroja vykonajte nasledujúce postupy:

- Skontrolujte hladinu motorového oleja. Pozrite si časť Kontrola motorového oleja (strana 40).
- Vypustite vodu z palivového filtra. Pozrite si časť Vypúšťanie vody z palivového filtra (strana 41).
- Skontrolujte chladiaci systém. Pozrite si časť Údržba chladiaceho systému (strana 47).
- Skontrolujte tlak v pneumatikách. Pozrite si časť Kontrola tlaku v pneumatikách (strana 45).
- Skontrolujte hladinu hydraulickej kvapaliny. Pozrite si časť Kontrola hladiny hydraulickej kvapaliny (strana 50).
- Skontrolujte kontakt kotúča a noža plošiny. Pozrite si časť Kontrola kontaktu kotúča a noža plošiny (strana 56).

Počas prevádzky

Bezpečnosť počas prevádzky

Všeobecné bezpečnostné pokyny

- Majiteľ alebo operátor môže predchádzať nehodám, ktoré môžu spôsobiť zranenie alebo poškodenie majetku, a je zodpovedný za takéto nehody.
- Noste vhodný odev vrátane ochranných okuliarov, dlhých nohavíc, pevnej protišmykovej obuvi a ochrany sluchu. Dlhé vlasy si zviažte dozadu a nenoste voľný odev ani voľné šperky.
- Nepracujte so strojom, ak ste chorí, unavení alebo pod vplyvom alkoholu alebo drog.
- Práca so strojom si vyžaduje maximálnu pozornosť. Nerozptyľujte sa žiadnym spôsobom, v opačnom prípade môže dôjsť k zraneniu alebo poškodeniu majetku.
- Pred naštartovaním motora sa uistite, že sú všetky pohony v neutrálnej polohe, že je aktivovaná parkovacia brzda a že ste v prevádzkovej polohe.
- Na stroji neprevážajte žiadne osoby.
- Zabráňte okolostojacim a deťom zdržiavať sa v pracovnej oblasti. Ak sa musia v pracovnej oblasti nachádzať spolupracovníci, buďte opatrní a zaručte, že sú na stroji namontované zberné koše na trávu.
- Stroj prevádzkujte len pri dobrej viditeľnosti, aby ste sa vyhli dieram alebo skrytým nebezpečenstvám.
- Vyhýbajte sa koseniu mokrej trávy. Znížená trakcia by mohla spôsobiť pošmyknutie stroja.
- Udržujte ruky a nohy v bezpečnej vzdialenosti od rezacích jednotiek.
- Pred cúvaním sa pozrite dozadu a dole, aby ste sa uistili, že máte voľnú cestu.
- Pri prechode do neprehľadných oblastí, príkov, stromov alebo iných objektov, ktoré by mohli obmedziť viditeľnosť, buďte opatrní.
- Keď nekosíte, zastavte rezacie jednotky.
- Pri zatáčaní so strojom do zákrut, na križovatkách a chodníkoch spomaľte a buďte veľmi opatrní. Vždy získajte povolenie na cestu.
- Motor prevádzkujte len v dobre vetraných oblastiach. Výfukové plyny obsahujú oxid uhoľnatý, ktorý je po vdýchnutí smrteľný.
- Naštartovaný stroj nenechávajte bez dozoru.
- Pred opustením pozície operátora vykonajte nasledujúce opatrenia:

– Stroj zaparkujte na rovnom povrchu.
– Spustite rezacie jednotky na zem a uistite sa, že sú deaktivované.
– Zatiahnite parkovaciu brzdu.
– Vypnite motor a vyberte kľúč.
– Počkajte, kým sa nezastavia všetky pohyblivé časti.

- Stroj prevádzkujte len pri dobrej viditeľnosti a za vhodných poveternostných podmienok. Nepracujte so strojom, ak hrozia blesky.

Bezpečnosť so systémom na ochranu pred prevrátením (ROPS)

- Nedemontujte zo stroja komponenty systému ROPS.
- Uistite sa, že je zapnutý bezpečnostný pás a že ho môžete v prípade núdze rýchlo uvoľniť.
- Vždy používajte bezpečnostný pás.
- Dôkladne skontrolujte prekážky nad hlavou a nedotýkajte sa ich.
- Systém ROPS uchovávajte v bezpečnom prevádzkovom stave. Pravidelne ho dôkladne kontrolujte, či nie je poškodený a či sú utiahnuté všetky montážne úchytky.
- Vymeňte všetky poškodené komponenty systému ROPS. Neopravujte ani neupravujte ich.

Bezpečnosť na svahu

- Svahy sú hlavným faktorom pri nehodách súvisiacich so stratou ovládania a pri prevrátení, ktoré môžu mať za následok vážne alebo smrteľné zranenie. Nesiete zodpovednosť za bezpečnú prevádzku na svahu. Pri ovládaní stroja na svahu sa musí postupovať mimoriadne opatrne.
- Vyhodnoťte stav konkrétnej lokality, určite, či je svah bezpečný na prevádzku stroja, a zároveň lokalitu preskúmajte. Pri vykonávaní prieskumu sa vždy riaďte zdravým rozumom a dobrým úsudkom.
- Pozrite si pokyny týkajúce sa práce so strojom na svahu uvedené nižšie. Pred prevádzkou stroja si preverte stav lokality a určite, či môžete stroj prevádzkovať v podmienkach, ktoré sú v daný deň a na danej lokalite. Zmeny terénu môžu spôsobiť zmenu prevádzky stroja na svahu.
- Vyhýbajte sa štartovaniu, zastavovaniu alebo otáčaniu stroja na svahoch. Nevykonávajte náhle zmeny rýchlosti alebo smeru. Zatáčajte pomaly a postupne.
- Stroj neprevádzkujte za podmienok, pri ktorých je ohrozená trakcia, riadenie alebo stabilita.
- Odstráňte alebo označte prekážky, napríklad priekopy, diery, vyjazdené koľaje, nerovnosti, skaly alebo iné skryté nebezpečenstvá. Vo vysokej tráve môžu byť skryté prekážky. Stroj sa môže na nerovnom teréne prevrátiť.
- Majte na pamäti, že pri prevádzke stroja na mokrej tráve, svahoch alebo dole kopcom môže stroj stratiť trakciu. Strata trakcie pohonu kolies môže spôsobiť pošmyknutie a nemožnosť brzdiť a riadiť stroj.
- Pri prevádzke stroja v blízkosti spádov, priekop, násypov, vodných prekážok alebo iných nebezpečenstiev musíte postupovať extrémne opatrne. Stroj sa môže náhle prevrátiť, keď koleso prejde cez okraj alebo sa okraj zosype. Zachovávajte bezpečnú vzdialenosť medzi strojom a každým nebezpečným miestom.
- Nebezpečenstvá identifikujte pod svahom. Ak hrozia nejaké nebezpečenstvá, svah koste pomocou ručne vedeného stroja.
- Ak je to možné, pri prevádzke stroja na svahoch nechajte rezacie jednotky spustené na zemi. Po zdvihnutí rezacích jednotiek pri prevádzke na svahoch môže byť stroj nestabilný.
- Pri používaní systémov na zber trávy alebo iných nadstavcov postupujte extrémne opatrne. Môžu zmeniť stabilitu stroja a spôsobiť stratu kontroly.

Zábeh stroja

Informácie o výmene oleja a postupoch údržby odporúčaných počas zábehu nájdete v *používateľskej príručke* k motoru dodanej so strojom.

Zábeh vyžaduje len 8 hodín prevádzky.

Keďže prvé hodiny prevádzky sú kritické pre budúcu spoľahlivosť stroja, dôsledne monitorujte jeho funkcie a výkon, aby ste si všimli aj drobné nedostatky a napravili ich, aby neviedli k závažným problémom. Stroj počas zábehu pravidelne kontrolujte, či z neho neuniká olej, nie sú uvoľnené príchytky alebo či nedošlo k inej poruche.

Naštartovanie motora

Dôležité: **Nepoužívajte éter ani iné typy štartovacej kvapaliny.**

Poznámka: Palivový systém možno bude potrebné odvzdušniť pred naštartovaním motora, ak došlo k niektorej z nasledujúcich situácií:

- Prvé naštartovanie nového motora
- Motor prestal pracovať pre nedostatok paliva.
- Vykonala sa údržba komponentov palivového systému, t. j. výmena filtra a pod.

Pozrite si používateľskú príručku k motoru.

1. Sadnite si na sedadlo, zamknite parkovaciu brzdu, deaktivujte páčku zdvihnutia/spustenia

pri kosení a posuňte páčku na ovládanie funkcií do polohy NEUTRÁL.

2. Uvoľnite nohu z pedála trakčného pohonu a uistite sa, že je pedál v polohe NEUTRÁL.
3. Posuňte páku škrtiacej klapky do polohy POMALY.
4. Vložte kľúč do spínača a otočte ho do polohy ZAP. Podržte ho v polohe ZAP., kým nezhasne indikátor žeraviacej sviečky (približne 6 sekúnd).
5. Otočte kľúč zapaľovania do polohy ŠTART.

   Dôležité: **Ak chcete predísť prehriatiu motora štartéra, nepoužívajte ho dlhšie ako 10 sekúnd. Po 10 sekundách nepretržitej prevádzky počkajte 60 sekúnd a až potom znova aktivujte motor štartéra.**
6. Kľúč uvoľnite, len čo motor naštartuje, a nechajte ho vrátiť sa do polohy ZAP.
7. Pred prevádzkou nechajte motor na niekoľko minút zahriať.

   Dôležité: **Pri štartovaní motora prvýkrát alebo po oprave motora prevádzkujte stroj dopredu a dozadu 1 až 2 minúty. Otáčaním volantom doľava a doprava skontrolujte reakciu riadenia. Vypnite motor a čakajte, kým sa nezastavia všetky pohyblivé časti. Pozrite si časť** **Vypnutie motora (strana 29)****. Skontrolujte úniky oleja, uvoľnené diely a akékoľvek iné viditeľné poruchy.**

Kontrola stroja po naštartovaní motora

1. Posuňte páku škrtiacej klapky do polohy RÝCHLO.
2. Páčku zdvihnutia/spustenia pri kosení dočasne posuňte dopredu.

   Rezacie jednotky by sa mali spustiť a všetky kotúče by sa mali otáčať.

   Poznámka: Páčka funkcie by mala byť v strednej polohe (kosenie), aby boli kotúče aktivované po spustení rezacích jednotiek.
3. Páčku zdvihnutia/spustenia pri kosení posuňte dozadu.

   Rezacie kotúče by sa mali prestať otáčať a rezacie jednotky by sa mali zdvihnúť úplne do prepravnej polohy.
4. Zatiahnite parkovaciu brzdu, aby sa stroj nepohyboval, a používajte pedál trakčného pohonu v polohách dopredu a dozadu.
5. Vo vyššie uvedenom postupe pokračujte 1 až 2 minúty. Páčku na ovládanie funkcií posuňte do polohy NEUTRÁL, zatiahnite parkovaciu brzdu a vypnite motor.
6. Skontrolujte úniky kvapaliny, a ak nejaké objavíte, utiahnite hydraulické armatúry.

   Poznámka: Keď je stroj nový a ložiská a kotúče sú utiahnuté, pri tejto kontrole je potrebné používať páčku škrtiacej klapky v polohe RÝCHLO. Rýchle nastavenie škrtiacej klapky sa nemusí vyžadovať po období zabehnutia stroja.

   Poznámka: Ak stále dochádza k únikom kvapaliny, so žiadosťou o pomoc a prípadne o náhradné diely sa obráťte na autorizovaného distribútora spoločnosti Toro.

   Dôležité: **Stopa kvapaliny na tesneniach motora alebo kolies je normálna. Tesnenia vyžadujú malé množstvo maziva, aby fungovali správne.**

Vypnutie motora

1. Posuňte páku škrtiacej klapky do polohy POMALY, potiahnite páčku zdvihnutia/spustenia pri kosení dozadu a páčku na ovládanie funkcií posuňte do polohy NEUTRÁL.
2. Otočením kľúča zapaľovania do polohy VYP. vypnete motor. Vyberte kľúč zo spínača, aby ste predišli náhodnému naštartovaniu.
3. Pred uskladnením stroja zatvorte ventil odpojenia prívodu paliva.

Kontrola bezpečnostného ochranného systému

Servisný interval: Pri každom použití alebo denne

⚠ VÝSTRAHA

Ak sú bezpečnostné ochranné spínače odpojené alebo poškodené, stroj by sa mohol neočakávane naštartovať a spôsobiť zranenie osôb.

- **Nemanipulujte s ochrannými spínačmi.**
- **Denne kontrolujte prevádzku ochranných spínačov a pred prevádzkou stroja vymeňte všetky poškodené spínače.**

Účel bezpečnostného ochranného systému je zabrániť prevádzke stroja, keď hrozí reálne riziko zranenia osôb alebo poškodenia stroja.

Bezpečnostný ochranný systém bráni štartovaniu motora, kým nie sú splnené tieto podmienky:

- Pedál trakčného pohonu je v polohe NEUTRÁL.
- Páčka na ovládanie funkcií je v polohe NEUTRÁL.

Bezpečnostný ochranný systém bráni pohybu stroja, kým nie sú splnené tieto podmienky:

- Parkovacia brzda je uvoľnená.
- Sedíte na sedadle operátora.
- Páčka na ovládanie funkcií je v polohe KOSENIE alebo PREPRAVA.

Bezpečnostný ochranný systém zabraňuje používaniu kotúčov, kým nie je páčka na ovládanie funkcií v polohe KOSENIE.

Kontrola pedála trakčného pohonu

Nasledujúce kontroly systému vykonávajte denne, aby sa zaručila správna prevádzka ochranného systému:

1. Sadnite si na sedadlo, posuňte pedál trakčného pohonu do polohy NEUTRÁL, posuňte páčku na ovládanie funkcií do polohy NEUTRÁL a zatiahnite parkovaciu brzdu.
2. Skúste pedál trakčného pohonu posunúť dopredu alebo dozadu.

   Pedál by sa nemal hýbať, čo signalizuje, že ochranný systém funguje správne. Ak nefunguje správne, opravte problém.

Kontrola ovládania funkcií

1. Sadnite si na sedadlo, posuňte pedál trakčného pohonu do polohy NEUTRÁL, posuňte páčku na ovládanie funkcií do polohy NEUTRÁL a zatiahnite parkovaciu brzdu.
2. Páčku na ovládanie funkcií posuňte do polohy KOSENIE alebo PREPRAVA a skúste naštartovať motor.

   Motor by sa nemal pretočiť ani naštartovať, čo signalizuje, že ochranný systém funguje správne. Ak nefunguje správne, opravte problém.
3. Sadnite si na sedadlo, posuňte pedál trakčného pohonu do polohy NEUTRÁL, posuňte páčku na ovládanie funkcií do polohy NEUTRÁL a zatiahnite parkovaciu brzdu.
4. Naštartujte motor a páčku na ovládanie funkcií posuňte do polohy KOSENIE alebo PREPRAVA.

   Motor by sa mal vypnúť, čo signalizuje, že ochranný systém funguje správne.

   Ak nefunguje správne, opravte problém.

Kontrola spínača prítomnosti operátora

1. Sadnite si na sedadlo, posuňte pedál trakčného pohonu do polohy NEUTRÁL, posuňte páčku na ovládanie funkcií do polohy NEUTRÁL a zatiahnite parkovaciu brzdu.
2. Naštartujte motor.
3. Uvoľnite parkovaciu brzdu, posuňte páčku na ovládanie funkcií do polohy KOSENIE a zdvihnite sa zo sedadla.

   Motor by sa mal vypnúť, čo signalizuje, že ochranný systém funguje správne. Ak nefunguje správne, opravte problém.

Kontrola páčky zdvihnutia/spustenia pri kosení

1. Sadnite si na sedadlo, posuňte pedál trakčného pohonu do polohy NEUTRÁL, posuňte páčku na ovládanie funkcií do polohy NEUTRÁL a zatiahnite parkovaciu brzdu.
2. Naštartujte motor.
3. Posuňte páčku zdvihnutia/spustenia pri kosení dopredu a spustite rezacie jednotky. Rezacie jednotky by sa mali spustiť, no nemali by sa začať otáčať.

   Ak sa začnú otáčať, ochranný systém nefunguje správne. Tento problém opravte ešte pred prevádzkou stroja.

Jazda so strojom bez kosenia

- Uistite sa, že sú rezacie jednotky úplne zdvihnuté.
- Posuňte páčku na ovládanie funkcií do polohy PREPRAVA.
- Pomocou brzd spomaľte stroj pri jazde dole strmými svahmi, aby ste predišli strate kontroly.
- Do náročných oblastí vždy jazdite nižšou rýchlosťou a opatrne zdolávajte nerovnosti terénu.
- Oboznámte sa so šírkou stroja. Nepokúšajte sa prechádzať medzi objektmi, ktoré sú blízko pri sebe, aby ste predišli nákladnému poškodeniu a prestoju.

Kosenie greenu

Dôležité: **Ak sa počas kosenia greenu rozoznie alarm detektora úniku (ak je súčasťou výbavy vášho modelu) alebo si všimnete únik oleja, okamžite zdvihnite rezacie jednotky, priamou trasou odíďte z greenu a zastavte stroj v priestore mimo greenu. Určte príčinu úniku a vyriešte problém.**

Pred kosením greenov nájdite voľný priestor a vyskúšajte si na ňom základné funkcie stroja (napríklad štartovanie a zastavenie stroja, zdvihnutie a spustenie rezacích jednotiek a zatáčanie).

Skontrolujte, či sa na greene nenachádzajú nečistoty, vyberte vlajku z držiaka a určte najvhodnejší smer kosenia. Smer kosenia určte na základe predchádzajúceho smeru kosenia. Koste vždy v opačnom vzore ako pri predchádzajúcom kosení, aby neboli steblá trávy poľahnuté a nebolo ich ťažké zachytiť medzi čepeľami kotúčov a nožom plošiny.

Kosenie greenu

1. Ku greenu sa približujte s páčkou na ovládanie funkcií v polohe KOSENIE a škrtiacou klapkou nastavenou na plné otáčky.
2. Začnite na jednom okraji greenu, aby ste využili postup kosenia v slučkách.

   Poznámka: Spevňovanie sa tak znižuje na minimum a na greenoch vznikajú úhľadné a pekné vzory.
3. Potlačte páčku zdvíhania/spúšťania pri kosení dopredu, keď predné okraje zberných košov na trávu prechádzajú cez vonkajší okraj greenu.

   Poznámka: Rezacie jednotky sa tak spustia na trávnik a spustia sa kotúče.

   Dôležité: **Keď sa predné rezacie jednotky mierne zdvihnú alebo spustia, stredná rezacia jednotka ich kopíruje. Mali by ste si preto nacvičiť správne načasovanie na minimalizovanie čistiaceho kosenia.**

   Poznámka: Oneskorené zdvíhanie a spúšťanie strednej rezacej jednotky závisí od teploty hydraulickej kvapaliny. V prípade studenej hydraulickej kvapaliny je oneskorenie väčšie. Keď sa teplota kvapaliny zvyšuje, oneskorenie sa skracuje.
4. Keď sa vraciate, čiastočne prechádzajte aj po predtým kosenom páse.

   Poznámka: Ak chcete pomoc pri vytváraní rovných čiar na greene a ak chcete stroj udržiavať v rovnomernej vzdialenosti od okraja predchádzajúceho riadka, pred strojom na okraji nepokosenej časti greenu si predstavujte pomyselnú čiaru dlhú približne 1,8 až 3 metre (Obrázok 29). Do pomyselnej čiary zahrňte vonkajší okraj volantu, t. j. okraj volantu musí byť zarovnaný s bodom, ktorý máte vždy v rovnakej vzdialenosti od prednej časti stroja.
5. Keď predné okraje zberných košov presiahnu okraj greenu, potiahnite páčku na zdvíhanie/spúšťanie pri kosení dozadu a držte ju, kým sa nezdvihnú všetky rezacie jednotky. Zastavia sa kotúče a zdvihnú sa rezacie jednotky.

   Dôležité: **Tento krok načasujte správne, aby ste nezasiahli okraj, no zároveň pokoste čo najväčšiu plochu greenu, aby sa minimalizoval objem trávy ponechaný na skosenie okolo vonkajšieho okraja.**
6. Ak chcete skrátiť prevádzkový čas a zjednodušiť zarovnanie ďalšieho riadka, stroj dočasne otočte opačným smerom a potom ho otočte smerom k nepokosenej časti. Tento pohyb vytvorí otočku v tvare slzy (Obrázok 28), čím sa stroj rýchlo dostane na začiatok nového riadka.

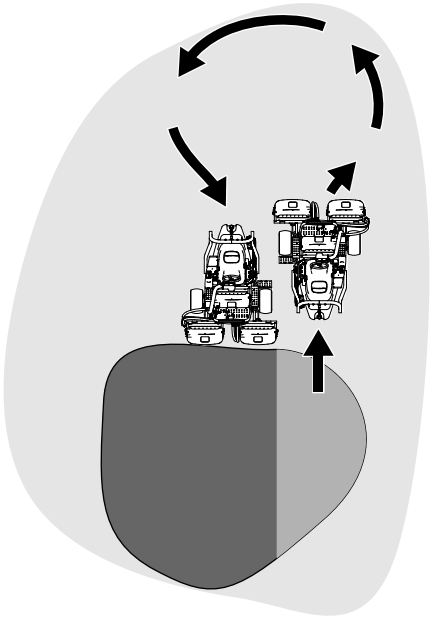

g229671

Obrázok 28

Poznámka: Pokúste sa robiť čo najkratšie zatáčky s výnimkou kosenia v teplejšom počasí – širší oblúk minimalizuje poškodenie trávnika.

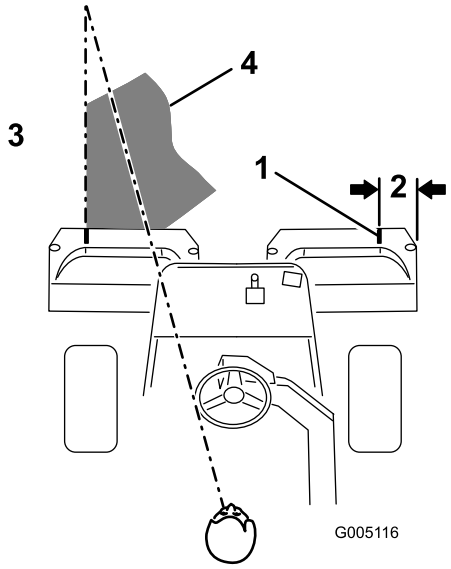

g005116

Obrázok 29

1. Zarovnávací pás
2. Približne 12,7 cm
3. Pokoste trávu vľavo.
4. Pred strojom zachovávajte vizuálny bod vo vzdialenosti 2 až 3 metre.

Poznámka: Volant sa po zatočení nevracia do pôvodnej polohy.

Dôležité: **Stroj nikdy nezastavujte na greene, keď sú aktivované rezacie jednotky, pretože sa môže poškodiť trávnik. Zastavenie stroja na mokrom greene môže zanechať stopy alebo odtlačky kolies.**

Kosenie okraja a dokončenie kosenia

1. Green dokoste tak, že skosíte vonkajší okraj. Zmeňte smer kosenia použitý pri predchádzajúcom kosení.

   Poznámka: Pomocou páky škrtiacej klapky nastavte rýchlosť stroja pri kosení okrajov. Výsledok kosenia tak bude rovnaký ako na greene a eliminujú sa nezačistené okraje.

   Poznámka: Majte vždy na pamäti počasie a stav trávnika a uistite sa, že zmeníte smer kosenia použitý pri predchádzajúcom kosení.

2. Po dokosení vonkajších okrajov posuňte páčku zdvíhania/spúšťania pri kosení dozadu, čím sa zastavia kotúče, a potom odíďte so strojom z greenu. Keď sú všetky rezacie jednotky mimo greenu, zdvihnite ich.

   Poznámka: Tento krok minimalizuje trsy trávy, ktoré zostávajú na greene.

3. Vráťte vlajku na miesto.
4. Skôr než so strojom prejdete na ďalší green, úplne vyprázdnite zberné koše na trávu.

   Poznámka: Ťažká mokrá pokosená tráva nadmerne zaťažuje zberné koše a zvyšuje hmotnosť stroja, čím sa zvyšuje zaťaženie systémov stroja (napríklad motora, hydraulického systému a bŕzd).

Po prevádzke

Bezpečnosť po prevádzke

Všeobecné bezpečnostné pokyny

- Skôr než odídete z polohy operátora, zatiahnite parkovaciu brzdu, vypnite motor, vyberte kľúč a počkajte, kým sa všetky časti neprestanú pohybovať. Pred úpravou, servisom, čistením alebo skladovaním nechajte stroj vychladnúť.
- Z rezacích jednotiek a pohonov odstráňte trávu a nečistoty, aby ste predchádzali požiarom. Vyčistite rozliaty olej alebo palivo.
- Počas uskladnenia alebo prepravy stroja vypnite prívod paliva.
- Pri preprave alebo nepoužívaní stroja odpojte pohon nadstavca.
- Pred uskladnením v akomkoľvek uzavretom priestore nechajte stroj vychladnúť.
- Bezpečnostné pásy podľa potreby vyčistite a vykonajte ich údržbu.
- Stroj ani nádobu na palivo neskladujte na miestach s otvoreným plameňom, iskrami alebo kontrolkami, napríklad na ohrievači vody alebo iných spotrebičoch.

Bezpečnosť pri ťahaní

- Ťahajte len so strojom, ktorý má záves navrhnutý na ťahanie. Ťahané zariadenie pripájajte výlučne za čap.
- Dodržiavajte odporúčanie výrobcu týkajúce sa hmotnostných limitov ťahaného zariadenia a ťahania na svahoch. Na svahoch môže hmotnosť ťahaného zariadenia spôsobiť stratu trakcie a ovládania.
- Nikdy nedovoľte, aby sa v ťahanom zariadení alebo na ňom nachádzali deti alebo iné osoby.
- Pri ťahaní jazdite pomaly a zachovávajte dostatočnú vzdialenosť na zastavenie.

Kontrola a čistenie po kosení

Po kosení stroj dôkladne vypláchnite záhradnou hadicou bez dýzy, aby nadmerný tlak vody nekontaminoval a nepoškodil tesnenia a ložiská. **Neumývajte vodou teplý motor ani elektrické prípojky.**

Dôležité: **Na čistenie stroja nepoužívajte poloslanú ani upravenú vodu.**

Dôležité: **Stroj nečistite zariadením s vysokým tlakom vody. Zariadenie na čistenie vysokým tlakom môže poškodiť elektrický systém, uvoľniť dôležité štítky alebo vymyť potrebné mazivo na trecích bodoch. Vyhnite sa nadmernému používaniu vody v blízkosti ovládacieho panela, motora a batérie.**

Dôležité: **Neumývajte stroj, kým motor beží. Umývanie stroja so spusteným motorom môže spôsobiť vnútorné poškodenie motora.**

Pri čistení stroja postupujte takto:

- Skontrolujte, či na stroji nedochádza k únikom hydraulickej kvapaliny, či nie je poškodený alebo či nie sú opotrebované hydraulické a mechanické komponenty.
- Skontrolujte, či sú rezacie jednotky ostré.
- Namažte zostavu hriadeľa brzd olejom SAE 30 alebo mazivom v spreji, aby ste predišli korózii a aby stroj dosahoval uspokojivé výsledky pri ďalšom kosení.

Ťahanie stroja

- Pri nakladaní a vykladaní stroja do vlečky alebo kamiónu buďte opatrní.
- Pri nakladaní stroja na príves alebo kamión používajte rampu s plnou šírkou.
- Stroj bezpečne pripevnite k prívesu popruhmi, reťazami, káblami alebo lanami. Predné aj zadné popruhy by mali smerovať nadol a smerom od stroja (Obrázok 30).

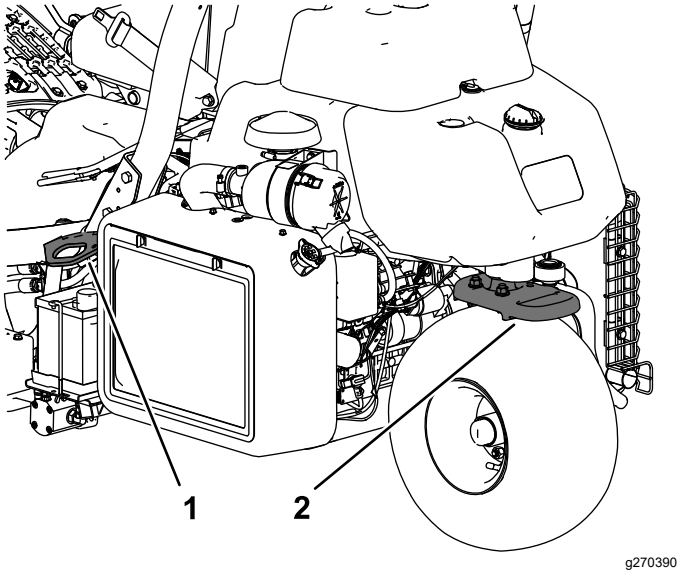

Obrázok 30

1. Slučka viazania (na každej strane)
2. Zadná slučka zviazania

Ťahanie stroja

V prípade núdze môžete stroj ťahať rýchlosťou do 0,4 km/h.

Dôležité: **Stroj neťahajte vyššou rýchlosťou ako 3 až 5 km/h, pretože sa môže poškodiť hnací systém. Ak musíte stroj presúvať vyššou rýchlosťou ako 0,4 km/h, prepravujte ho na kamióne alebo prívese.**

1. Nájdite obtokový ventil na čerpadle (Obrázok 31).

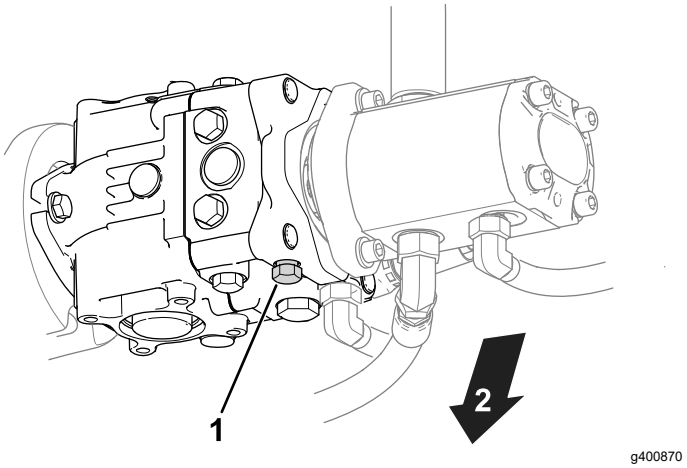

Obrázok 31

1. Obtokový ventil
2. Spodná časť stroja

2. Otvorte obtokový ventil otočením trikrát proti smeru hodinových ručičiek.
3. Pred naštartovaním motora utiahnite obtokový ventil momentom 12 N·m.

   Dôležité: **Motor neštartujte, kým je obtokový ventil otvorený.**

Údržba

⚠ VÝSTRAHA

Nesprávna údržba stroja by mohla spôsobiť predčasnú poruchu systémov stroja, čo by mohlo viesť k zraneniu operátora alebo okolostojacich osôb.

Stroj udržiavajte správnym spôsobom a v dobrom prevádzkovom stave, ako je uvedené v týchto pokynoch.

Poznámka: Ľavá a pravá strana stroja sa určuje podľa bežnej prevádzkovej polohy.

Poznámka: Z lokality www.Toro.com si prevezmite bezplatnú kópiu schémy zapojenia elektrického alebo hydraulického systému a pomocou prepojenia zameraného na príručky na domácej stránke vyhľadajte svoj stroj.

Dôležité: **Ďalšie postupy údržby nájdete v používateľskej príručke k motoru.**

⚠ DÔLEŽITÉ UPOZORNENIE

Ak necháte kľúče v zapaľovaní, iná osoba môže náhodne naštartovať motor a vážne zraniť vás alebo iné osoby v okolí.

Pred vykonávaním akejkoľvek údržby vyberte kľúč zo zapaľovania a odpojte drôty zo zapaľovacích sviečok. Káble odložte nabok, aby sa náhodne nedostali do kontaktu so zapaľovacími sviečkami.

Bezpečnosť pri údržbe

- Pred opustením pozície operátora vykonajte nasledujúce opatrenia:
  - Stroj zaparkujte na rovnom povrchu.
  - Deaktivujte rezacie jednotky.
  - Zatiahnite parkovaciu brzdu.
  - Vypnite motor a vyberte kľúč.
  - Počkajte, kým sa nezastavia všetky pohyblivé časti.
- Pred vykonaním údržby nechajte komponenty stroja vychladnúť.
- Ak je to možné, nevykonávajte údržbu pri spustenom motore. Nepribližujte sa k pohyblivým častiam.
- Pri každej práci pod strojom podoprite stroj montážnym stojanom.
- Opatrne uvoľnite tlak z komponentov s uloženou energiou.
- Všetky časti stroja uchovávajte v dobrom prevádzkovom stave a utiahnite všetok hardvér.
- Vymeňte všetky opotrebované alebo poškodené nálepky.
- Ak chcete zaručiť bezpečný a optimálny výkon stroja, používajte len originálne náhradné diely od spoločnosti Toro. Náhradné diely od iných výrobcov by mohli byť nebezpečné a pri ich použití by mohla skončiť platnosť záruky na produkt.

Odporúčaný harmonogram údržby

Servisný interval	Postup pri údržbe
Po prvej hodine	• Utiahnite matice nábojov kolies. • Utiahnite matice kolies.
Po prvých 8 hodinách	• Skontrolujte napnutie remeňa alternátora.
Po prvých 10 hodinách	• Utiahnite matice nábojov kolies. • Utiahnite matice kolies.
Po prvých 50 hodinách	• Vymeňte motorový olej a filter.
Pri každom použití alebo denne	• Kontrolujte, či nie sú bezpečnostné pásy opotrebované, roztrhnuté alebo inak poškodené. Ak niektorý diel nefunguje správne, bezpečnostné pásy vymeňte. • Skontrolujte bezpečnostný ochranný systém. • Po kosení stroj skontrolujte a vyčistite. • Skontrolujte motorový olej. • Vypustite vodu z palivového filtra. • Skontrolujte tlak v pneumatikách. • Vyčistite mriežku chladiča. Ak je prostredie extrémne prašné a znečistené, chladič čistite každú hodinu. • Skontrolujte hladinu chladiacej kvapaliny motora. • Skontrolujte hladinu hydraulickej kvapaliny. • Skontrolujte hydraulické potrubie a hadice. • Skontrolujte kontakt kotúča a noža plošiny.
Po každých 100 hodinách prevádzky	• Vymeňte motorový olej a filter.
Po každých 200 hodinách prevádzky	• Vykonajte servis vzduchového filtra (v prípade prašných alebo znečistených prevádzkových podmienok vykonávajte servis častejšie). • Utiahnite matice nábojov kolies. • Utiahnite matice kolies.
Po každých 400 hodinách prevádzky	• Namažte stroj.
Po každých 500 hodinách prevádzky	• Vymeňte palivový filter.
Po každých 800 hodinách prevádzky	• Ak nepoužívate odporúčanú hydraulickú kvapalinu alebo ak ste nikdy do zásobníka nedolievali alternatívnu kvapalinu, vymeňte hydraulickú kvapalinu, filter a odvzdušňovací ventil nádrže.
Po každých 1000 hodinách prevádzky	• Ak používate odporúčanú hydraulickú kvapalinu, vymeňte filter hydraulickej kvapaliny.
Po každých 2000 hodinách prevádzky	• Ak používate odporúčanú hydraulickú kvapalinu, vymeňte ju.
Každý rok	• Vykonajte kalibráciu bŕzd.
Každé 2 roky	• Skontrolujte palivové potrubie a prípojky.

Kontrolný zoznam dennej údržby

Túto stranu skopírujte na účely pravidelného používania.

Položka kontrolného zoznamu údržby	Na týždeň:						
	Pondelok	Utorok	Streda	Štvrtok	Piatok	Sobota	Nedeľa
Skontrolujte prevádzku bezpečnostných ochranných spínačov.							
Skontrolujte prevádzku nástrojov.							
Skontrolujte prevádzku brzdy.							
Skontrolujte/vyprázdnite palivový filter/odlučovač vody.							
Skontrolujte hladinu paliva.							
Skontrolujte hladinu hydraulickej kvapaliny.							
Skontrolujte hladinu motorového oleja.							
Vyčistite mriežku a chladič.							
Skontrolujte vzduchový filter.							
Skontrolujte všetky nezvyčajné zvuky motora.							
Skontrolujte nastavenie vzdialenosti kotúča od noža plošiny.							
Skontrolujte, či nie sú poškodené hydraulické hadice.							
Skontrolujte, či nedochádza k úniku kvapalín.							
Skontrolujte tlak v pneumatikách.							
Skontrolujte nastavenie výšky kosenia.							
Opravte poškodený náter.							
Umyte jednotku.							

Poznámky k problematickým oblastiam

Osoba, ktorá vykonala kontrolu:		
Položka	**Dátum**	**Informácie**

Postupy pred údržbou stroja

Príprava stroja na údržbu

1. Stroj zaparkujte na rovnom povrchu.
2. Spustite rezacie jednotky.
3. Zatiahnite parkovaciu brzdu.
4. Vypnite motor.
5. Vytiahnite kľúč.
6. Počkajte, kým sa nezastavia všetky pohyblivé časti.

Mazanie

Mazanie stroja

Servisný interval: Po každých 400 hodinách prevádzky

Mazaciu armatúru namažte lítiovým mazivom č. 2.

1. Mazaciu armatúru utrite dočista, aby sa do ložiska alebo puzdra nedostali cudzie látky (Obrázok 32).

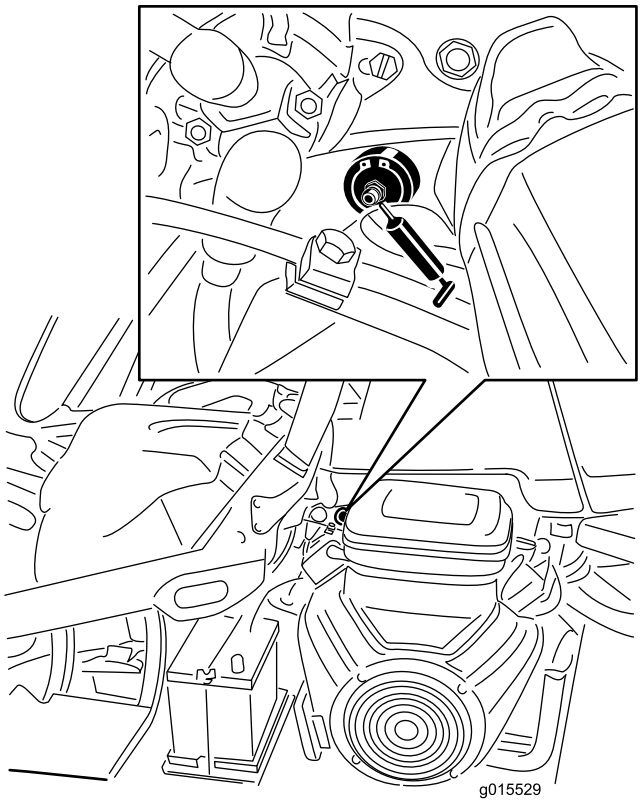

g015529

Obrázok 32

Zobrazená je ľavá strana benzínového modelu, váš model sa môže líšiť.

2. Do ložiska alebo puzdra pumpujte mazivo, kým nebude viditeľné. Prebytočné mazivo utrite.

Údržba motoru

Bezpečnosť motora

- Pred kontrolou oleja alebo dopĺňaním oleja do kľukovej skrine vypnite motor.
- Nemeňte ani neprekračujte otáčky motora.

Servis vzduchového filtra

Servisný interval: Po každých 200 hodinách prevádzky—Vykonajte servis vzduchového filtra (v prípade prašných alebo znečistených prevádzkových podmienok vykonávajte servis častejšie).

- Skontrolujte, či nie je teleso vzduchového filtra poškodené, čo by mohlo viesť k úniku vzduchu. Ak je poškodené, vymeňte ho. Skontrolujte celý systém prívodu, či v ňom nedochádza k únikom, či nie je poškodený alebo či sa neuvoľnili svorky hadíc.
- Výmena vzduchového filtra, keď to nie je ešte potrebné, zvyšuje pravdepodobnosť prieniku nečistôt do motora po vybratí filtra.
- Uistite sa, že je kryt nasadený správne a že je tesne umiestnený na telese vzduchového filtra.

1. Uvoľnite západky zaisťujúce kryt vzduchového filtra na telese vzduchového filtra (Obrázok 33).

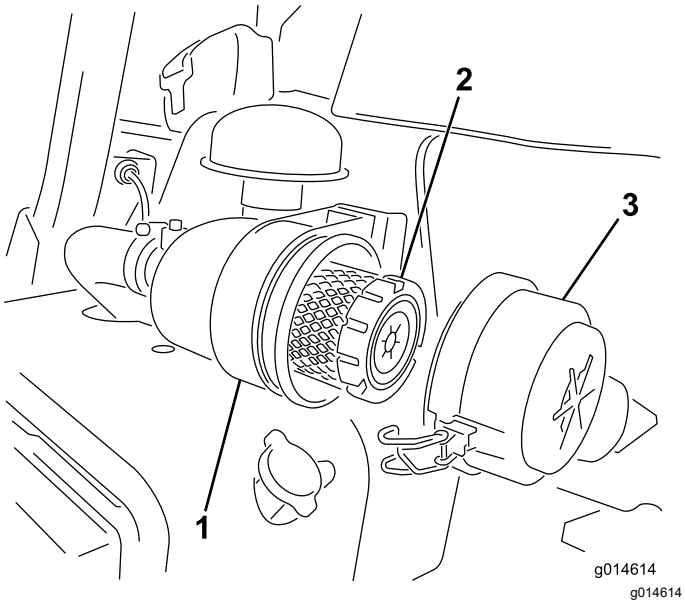

Obrázok 33

1. Teleso vzduchového filtra
2. Vzduchový filter
3. Kryt vzduchového filtra

2. Zložte kryt z telesa vzduchového filtra.
3. Pred vybratím filter vyčistite a vysušte pomocou nízkeho tlaku vzduchu (2,75 baru), čo pomôže odstrániť veľké množstvo nahromadených nečistôt zachytených medzi vonkajším primárnym filtrom a kanistrom. Tento postup čistenia zabraňuje, aby sa nečistoty po vybratí primárneho filtra dostali do sacieho systému.

   Dôležité: **Vyhýbajte sa používaniu vysokého tlaku vzduchu, ktorý by mohol pretlačiť nečistoty cez filter do sacieho systému.**
4. Nasledujúcim spôsobom vyberte a vymeňte primárny filter:

   Dôležité: **Použitú vložku nečistite.**

   A. Skontrolujte nový filter, či sa nepoškodil pri preprave. **Nepoužívajte poškodenú vložku.**

   B. Opatrne vytiahnite staré teleso filtra a zlikvidujte ho.

   C. Nový filter zatlačte do vonkajšieho okraja vložky tak, aby sa umiestnil v kanistri, a skontrolujte utesnený koniec filtra a telesa.

   Dôležité: **Nevyvíjajte tlak na flexibilnú strednú časť filtra.**
5. Vyčistite port na odstraňovanie nečistôt, ktorý sa nachádza na demontovateľom kryte. Demontujte gumenú klapku ventilu z krytu, vyčistite priestor a znova namontujte klapku ventilu.
6. Kryt nasaďte tak, že gumená klapka ventilu bude smerovať nadol – pri pohľade od konca približne v pozícii 5 až 7 hodiny.
7. Zaistite západky (Obrázok 33).

Servis motorového oleja

Motor sa dodáva s 3,7 l oleja (s filtrom) v kľukovej skrini. Pred prvým naštartovaním motora a po ňom však musíte skontrolovať hladinu oleja.

Špecifikácia motorového oleja

Používajte vysokokvalitný motorový olej spĺňajúci nasledujúce parametre:

- Požadovaná úroveň klasifikácie API: CH-4, CI-4 alebo vyššia.
- Preferovaný olej: SAE 10W-30
- Alternatívny olej: SAE 15W-40

Motorový olej Toro Premium vám poskytne distribútor s viskozitou 10W-30. Čísla dielov nájdete v *katalógu dielov*.

Kontrola motorového oleja

Servisný interval: Pri každom použití alebo denne

⚠ VÝSTRAHA

Motory sa môžu počas bežnej prevádzky extrémne zahriať.

Pred kontrolou oleja alebo vykonaním akejkoľvek údržby motora nechajte motor vychladnúť.

1. Pripravte stroj na údržbu.
2. Vyberte mierku a utrite ju čistou handričkou.
3. Mierku zasuňte do rúrky.
4. Vytiahnite mierku z rúrky a skontrolujte hladinu oleja.
5. Ak je hladina oleja nízka, zložte zátku plniaceho otvoru z krytu ventilu a dolievajte olej do otvoru, až kým hladina oleja nedosiahne úroveň medzi značkami na mierke.

   Olej dolievajte pomaly a často kontrolujte hladinu.

   Dôležité: **Neprepĺňajte motor olejom.**
6. Nasaďte zátku plniaceho otvoru oleja a mierku.

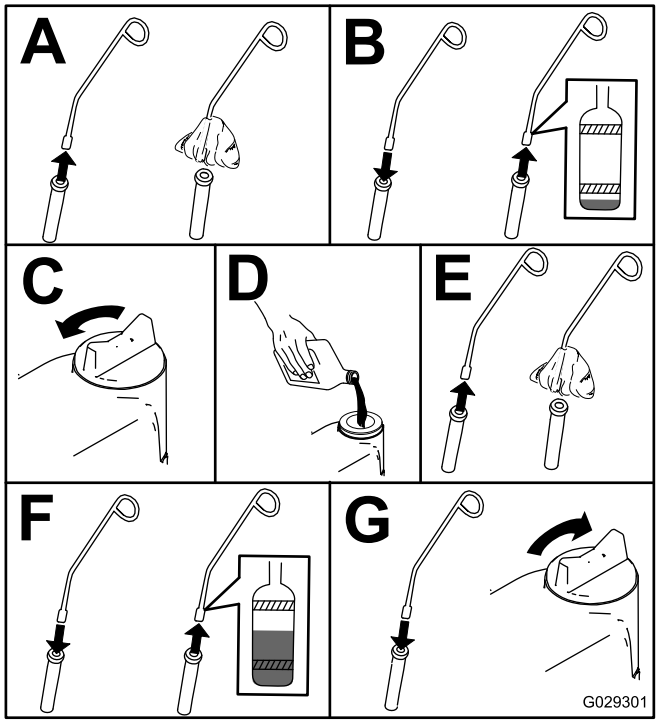

g029301

Obrázok 34

Výmena motorového oleja a filtra

Servisný interval: Po prvých 50 hodinách

Po každých 100 hodinách prevádzky

1. Zložte vypúšťaciu zátku a nechajte olej vytiecť do záchytnej nádoby. Po vypustení oleja nasaďte vypúšťaciu zátku (Obrázok 35).

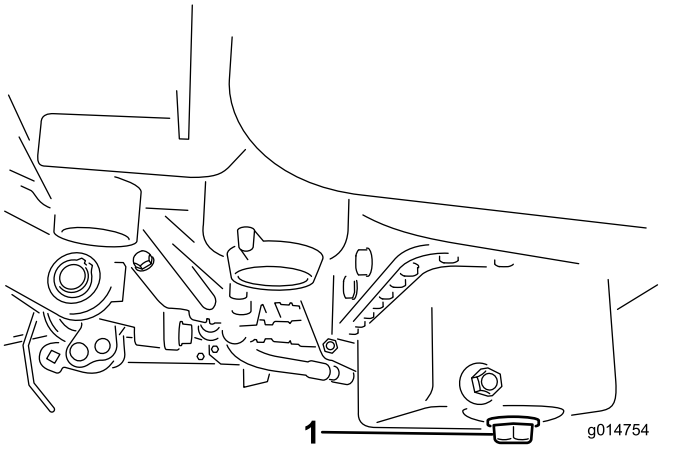

g014754

Obrázok 35

1. Vypúšťacia zátka

2. Vyberte olejový filter (Obrázok 36). Na tesnenie nového filtra naneste tenkú vrstvu čistého oleja.

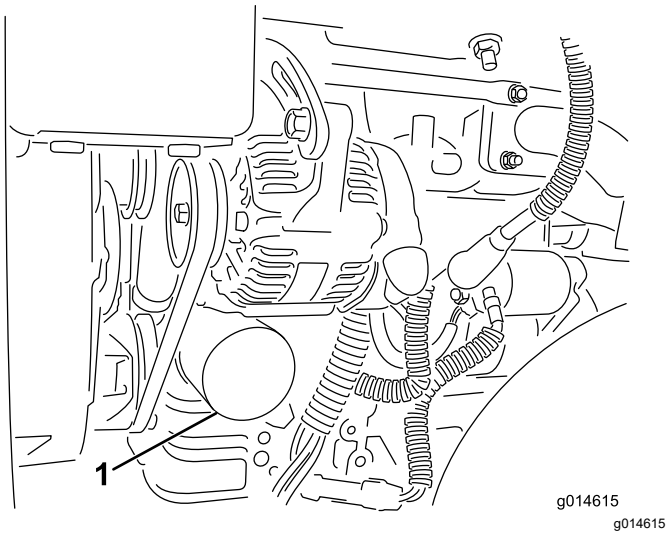

g014615

Obrázok 36

1. Olejový filter

3. Filter montujte rukou, kým sa tesnenie nedotkne adaptéra filtra. Potom ho ešte otočte o ½ až ¾ otočenia. **Neuťahujte nadmerne.**
4. Doplňte do kľukovej skrine olej. Pozrite si časť Špecifikácia motorového oleja (strana 39).
5. Použitý olej zlikvidujte správnym spôsobom.

Údržba palivového systému

Vypúšťanie vody z palivového filtra

Servisný interval: Pri každom použití alebo denne

1. Stroj zaparkujte na rovný povrch a vypnite motor.
2. Umiestnite pod palivový filter záchytnú nádobu.
3. Otvorte vypúšťaciu zátku na palivovom filtri približne o jedno otočenie a vypustite nahromadenú vodu (Obrázok 37).

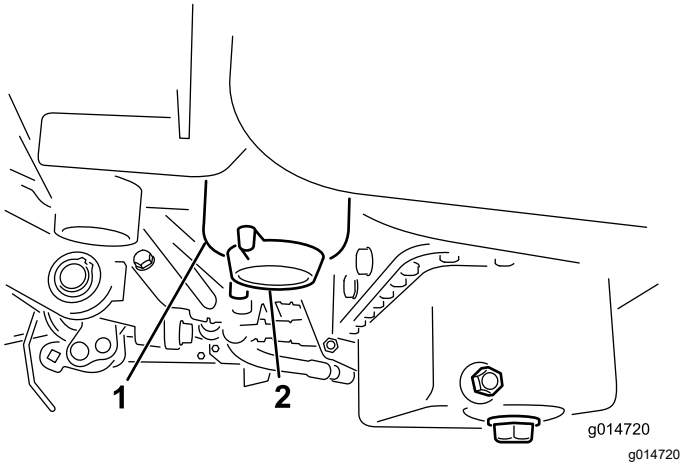

Obrázok 37

1. Palivový filter
2. Vypúšťacia zátka

4. Po vypustení zátku utiahnite.

   Poznámka: Keďže nahromadená voda bude zmiešaná s naftou, palivový filter vypúšťajte do vhodnej nádoby a správne ho zlikvidujte.

Výmena palivového filtra/oddeľovača vody

Servisný interval: Po každých 500 hodinách prevádzky

1. Zatvorte ventil odpojenia prívodu paliva pod palivovou nádržou.

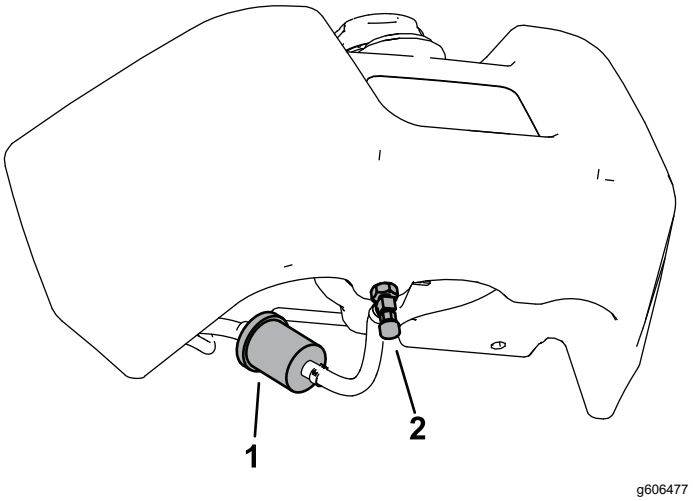

Obrázok 38

1. Palivový filter
2. Ventil odpojenia prívodu paliva

2. Vyčistite priestor, v ktorom sa montuje kanister filtra.
3. Umiestnite pod palivový filter záchytnú nádobu.
4. Otvorte vypúšťaciu zátku filtra.

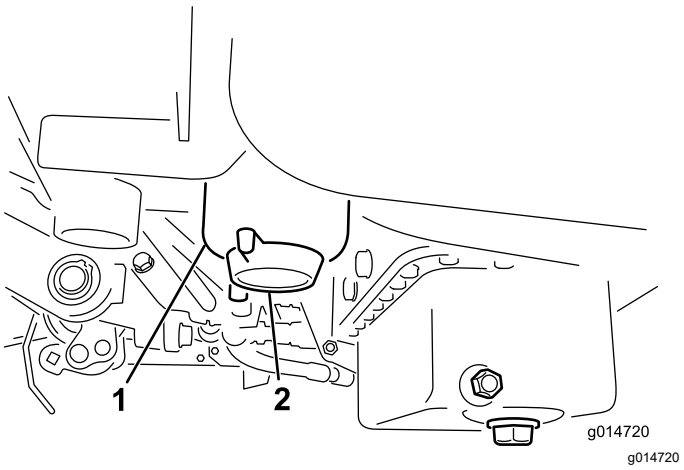

Obrázok 39

1. Nádoba na palivový filter/odlučovač vody
2. Vypúšťacia zátka filtra

5. Odskrutkujte nádobu filtra a zlikvidujte ju v súlade s miestnymi nariadeniami.
6. Filter montujte rukou, kým sa tesnenie nedotkne adaptéra filtra. Potom ho ešte otočte o ½ až ¾ otočenia.

7. Uistite sa, že je vypúšťacia zátka filtra zatvorená. Otvorte uzatvárací ventil paliva.

Kontrola palivového potrubia a prípojok

Servisný interval: Každé 2 roky

Skontrolujte palivové potrubie, či nie je opotrebované, poškodené alebo či nemá uvoľnené prípojky.

Údržba elektrického systému

Bezpečnosť pri práci s elektrickým systémom

- Pred opravou stroja odpojte batériu. Najskôr odpojte záporný a potom kladný pól. Najskôr pripojte kladný a potom záporný pól.
- Batériu nabíjajte v otvorenom a dobre vetranom priestore, v ktorom sa nevyskytujú iskry ani plamene. Pred pripojením alebo odpojením batérie odpojte nabíjačku. Používajte ochranný odev a používajte izolované nástroje.

Odpojenie batérie

⚠ DÔLEŽITÉ UPOZORNENIE

Svorky batérie alebo kovové nástroje by mohli spôsobiť skrat cez kovové komponenty a iskrenie. Iskry môžu spôsobiť explóziu plynov batérie s následným poranením osôb.

- **Pri demontáži alebo montáži batérie nedovoľte, aby sa póly batérie dotkli kovových častí stroja.**
- **Nedovoľte, aby kovové nástroje spôsobili skrat medzi svorkami akumulátora a kovovými časťami stroja.**

⚠ DÔLEŽITÉ UPOZORNENIE

Nesprávne vedenie káblov batérie by mohlo viesť k poškodeniu stroja a káblov a spôsobiť iskrenie. Iskry môžu spôsobiť explóziu plynov batérie s následným poranením osôb.

Pred odpojením kladného (červeného) kábla vždy najskôr odpojte záporný (čierny) kábel batérie.

1. Demontujte záporný kábel batérie z pólu batérie (Obrázok 40).

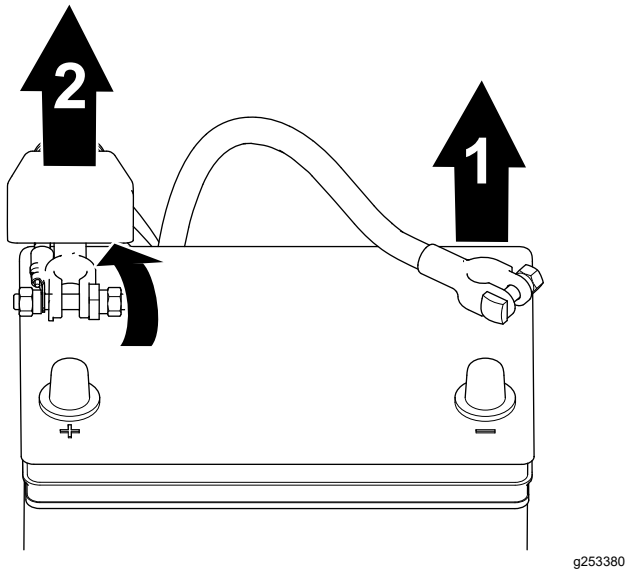

Obrázok 40

1. Záporný kábel batérie
2. Kladný kábel batérie

2. Zdvihnite izolačný prvok a demontujte kladný kábel batérie z pólu batérie (Obrázok 40).

Pripojenie batérie

⚠ DÔLEŽITÉ UPOZORNENIE

Nesprávne vedenie káblov batérie by mohlo viesť k poškodeniu stroja a káblov a spôsobiť iskrenie. Iskry môžu spôsobiť explóziu plynov batérie s následným poranením osôb.

Pred pripojením záporného (čierneho) kábla vždy najskôr pripojte kladný (červený) kábel batérie.

1. Pripojte kladný kábel na batériu a utiahnite maticu svorky batérie (Obrázok 41).

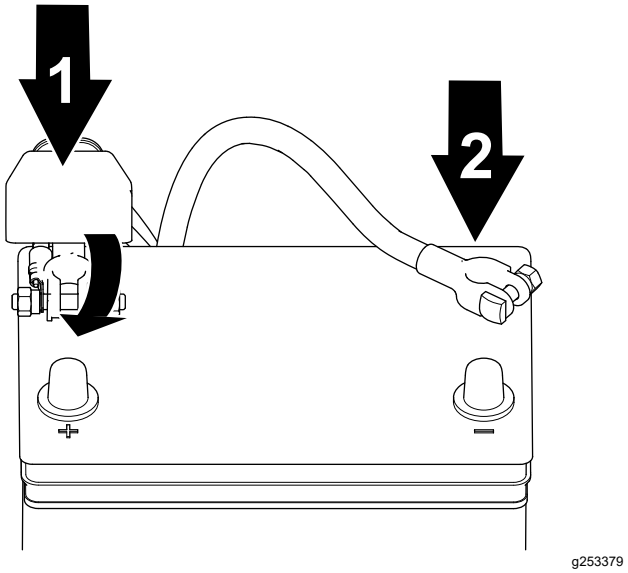

Obrázok 41

1. Kladný kábel batérie
2. Záporný kábel batérie

2. Pripojte záporný kábel na batériu a utiahnite maticu svorky batérie (Obrázok 41).

Nabíjanie batérie

⚠ DÔLEŽITÉ UPOZORNENIE

Svorky batérie alebo kovové nástroje by mohli spôsobiť skrat cez kovové komponenty a iskrenie. Iskry môžu spôsobiť explóziu plynov batérie s následným poranením osôb.

- **Pri demontáži alebo montáži batérie nedovoľte, aby sa póly batérie dotkli kovových častí stroja.**
- **Nedovoľte, aby kovové nástroje spôsobili skrat medzi svorkami akumulátora a kovovými časťami stroja.**

1. Odpojte batériu. Pozrite si časť Odpojenie batérie (strana 42).
2. Demontujte úchytky zaisťujúce batériu v držiaku (Obrázok 42) a vytiahnite batériu.

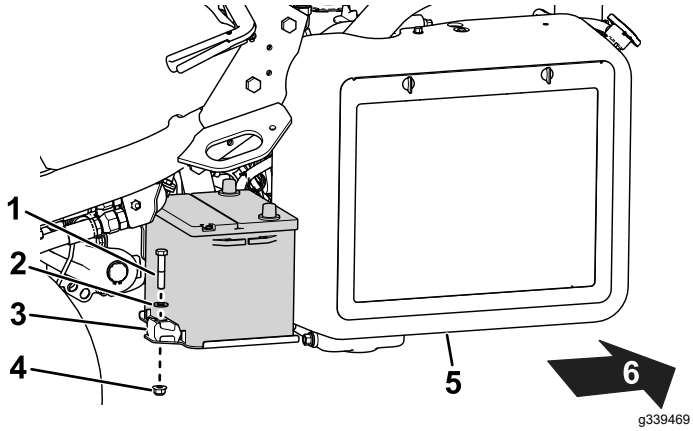

Obrázok 42

1. Skrutka
2. Podložka
3. Úchytka
4. Matica
5. Chladič
6. Zadná časť stroja

3. Pripojte 2 až 4 A nabíjačku batérií ku kolíkom batérie. Batériu nabíjajte minimálne 2 hodiny prúdom 4 A alebo minimálne 4 hodiny prúdom 2 A, kým relatívna hustota elektrolytu nebude 1,250 alebo vyššia a teplota minimálne 16 °C, pričom všetky články budú voľne uvoľňovať plyn.

⚠ DÔLEŽITÉ UPOZORNENIE

Pri nabíjaní batérie sa tvoria plyny, ktoré môžu vybuchnúť.

Nikdy nefajčite v blízkosti batérie a udržiavajte iskry a plamene mimo batérie.

Dôležité: **Ak batériu nebudete nabíjať minimálne tak dlho, ako je špecifikované vyššie, môže skrátiť jej životnosť.**

4. Po nabití batérie odpojte nabíjačku od elektrickej zásuvky a pólov batérie.
5. Položte batériu na jej držiak a zaistite ju predtým demontovanými tyčami a príchytkami (Obrázok 42).
6. Pripojte batériu. Pozrite si časť Pripojenie batérie (strana 43).

Vyhľadanie poistiek

Poistky v elektrickom systéme sa nachádzajú pod sedadlom (Obrázok 43).

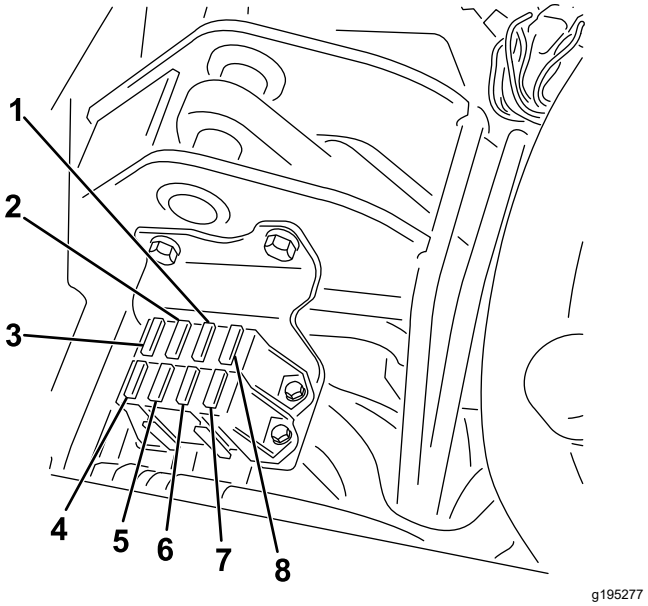

Obrázok 43

1. Diagnostické indikátory a žeraviaca sviečka – 7,5 A
2. Aktivácia kotúča, zdvihnutie/spustenie, ventilátor – 7,5 A
3. Zdvihnutie kotúča, aktivácia eReel a prehriatie – 7,5 A
4. Žiadna poistka
5. Indikátory a detektor únikov – 15 A
6. Systém – 10 A
7. Spínač zapaľovania a štart/prevádzka – 10 A
8. Logika a napájanie ECM – 2 A

Poistky pre káblový zväzok eReel sa nachádzajú pod pravým bočným krytom pod konzolou (Obrázok 44).

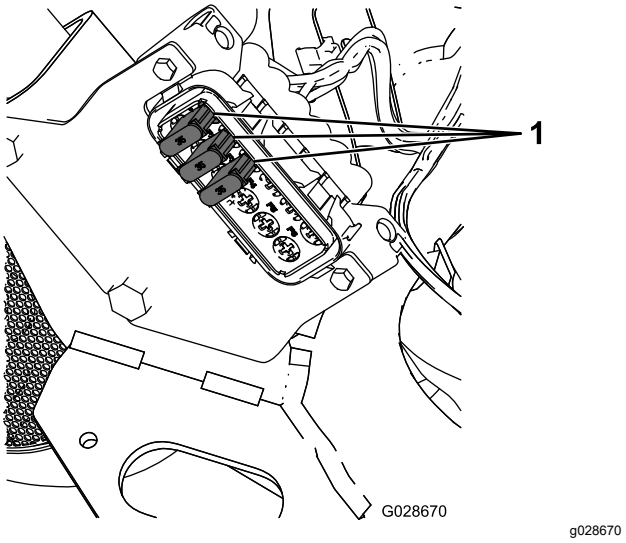

Obrázok 44

1. Poistky – 35 A

Štartovanie stroja s pomocnou batériou

Ak potrebujete stroj naštartovať s pomocnou batériou, môžete namiesto kladného pólu batérie použiť alternatívny kladný pól (nachádza sa na solenoide štartéra) (Obrázok 45).

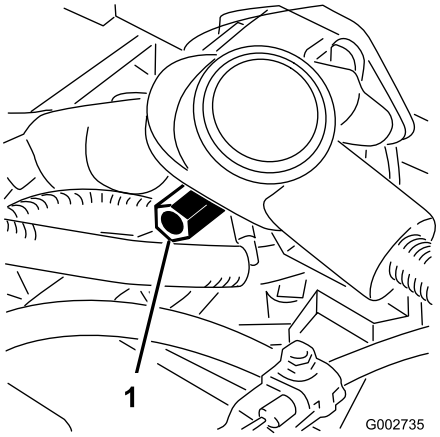

g002735

Obrázok 45

1. Alternatívny kladný pól

Údržba hnacej sústavy

Kontrola tlaku v pneumatikách

Servisný interval: Pri každom použití alebo denne

Tlak v pneumatikách všetkých 3 kolies upravujte podľa stavu trávnika, a to minimálne od 83 do maximálne 110 kPa.

Kontrola uťahovacieho momentu matíc nábojov predných kolies

Servisný interval: Po prvej hodine

Po prvých 10 hodinách

Po každých 200 hodinách prevádzky

Špecifikácia utiahnutia matice náboja kolesa: 420 až 461 N·m

Kontrola uťahovacieho momentu matíc kolies

Servisný interval: Po prvej hodine

Po prvých 10 hodinách

Po každých 200 hodinách prevádzky

⚠ DÔLEŽITÉ UPOZORNENIE

Nedodržanie správneho utiahnutia matíc kolies by mohlo spôsobiť zranenie.

Matice kolies utiahnite špecifikovaným momentom v špecifikovaných intervaloch.

Špecifikácia utiahnutia matice kolesa: 95 až 122 N·m

Poznámka: Ak chcete zaručiť rovnomernú distribúciu, matice kolies uťahujte do vzoru písmena X.

Nastavenie prevodovky na neutrál

Ak sa stroj hýbe, keď je pedál trakčného pohonu v polohe NEUTRÁL, nastavte mechanizmus návratu do neutrálnej polohy.

1. Uistite sa, že je obtokový ventil zatvorený.

2. Zdvihnite stroj a podoprite ho pod rámom tak, aby bolo jedno z predných kolies zdvihnuté nad zemou.

   Poznámka: Ak je stroj vybavený súpravou s pohonom troch kolies, zdvihnite a podoprite aj zadné koleso.

3. Naštartujte motor, posuňte páčku škrtiacej klapky do polohy POMALY a uistite sa, či sa zdvihnuté predné koleso neotáča.

4. Ak sa koleso otáča, vypnite motor a postupujte takto:

   A. Uvoľnite maticu zaisťujúcu výstredník na vrchnej časti hydrostatu.

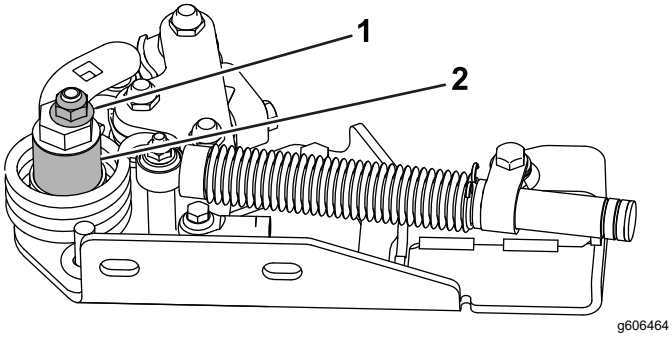

Obrázok 46

1. Poistná matica
2. Výstredník

   B. Posuňte páčku na ovládanie funkcií do polohy NEUTRÁL a páčku škrtiacej klapky do polohy POMALY. Naštartujte motor.

   C. Otáčajte výstredník, kým sa stroj viac nehýbe žiadnym smerom. Keď sa koleso prestane otáčať, utiahnite maticu zaisťujúcu výstredník a nastavenie. Overte nastavenie posunutím páčky škrtiacej klapky do polôh POMALY a RÝCHLO.

   Poznámka: Ak sa koleso stále otáča aj pri maximálnom nastavení výstredníka, obráťte sa na autorizovaného distribútora spoločnosti Toro alebo si informácie o ďalšom nastavení pozrite v *servisnej príručke*.

Nastavenie prepravnej rýchlosti

Dosiahnutie maximálnej prepravnej rýchlosti

Pedál trakčného pohonu sa dodáva nastavený na maximálnu prepravnú rýchlosť, no možno ju budete musieť nastaviť, ak pedál dosahuje maximálny zdvih ešte predtým, než sa dotkne zarážky pedála, prípadne ak chcete znížiť prepravnú rýchlosť.

Ak chcete dosiahnuť maximálnu prepravnú rýchlosť, posuňte páčku na ovládanie funkcií do polohy PREPRAVA a stlačte pedál trakčného pohonu. Ak sa pedál dotkne zarážky (Obrázok 47) ešte predtým, než pocítite napnutie kábla, vykonajte nasledujúci postup nastavenia:

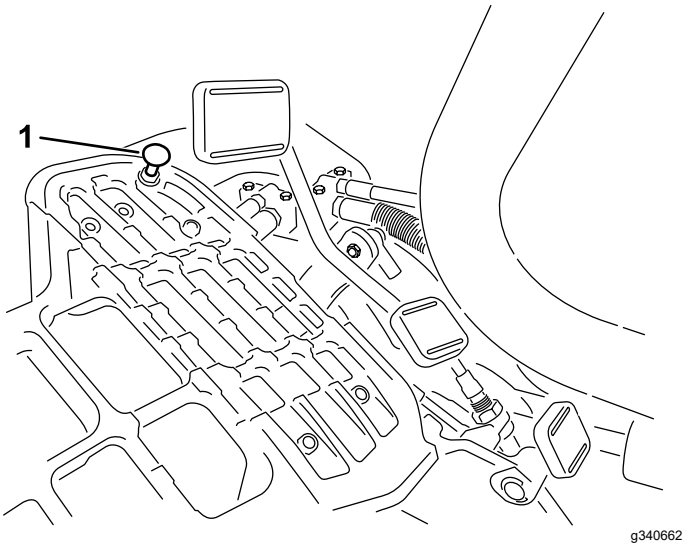

Obrázok 47

1. Zarážka pedála

1. Posuňte páčku na ovládanie funkcií do polohy PREPRAVA a uvoľnite poistnú maticu zaisťujúcu zarážku pedála na podlahovej doske (Obrázok 47).
2. Uťahujte zarážku pedála, kým sa nedotkne pedála trakčného pohonu.
3. Neustále zľahka zaťažujte pedál v polohe prepravy, nastavte zarážku pedála tak, aby sa dotýkala tyče pedála, a utiahnite matice.

   Dôležité: **Uistite sa, že kábel nie je nadmerne napnutý, inak sa skráti jeho životnosť.**

Zníženie prepravnej rýchlosti

1. Stlačte pedál trakčného pohonu a uvoľnite poistnú maticu zaisťujúcu zarážku pedála na podlahovej doske.
2. Uvoľňujte zarážku pedála, kým nedosiahnete požadovanú prepravnú rýchlosť.
3. Utiahnite poistnú maticu zaisťujúcu zarážku pedála.

Nastavenie rýchlosti pri kosení

Rýchlosť kosenia je vo výrobe nastavená na 6,1 km/h.

Rýchlosť kosenia dopredu môžete nastaviť v rozsahu od 0 do 8 km.

1. Uvoľnite poistnú maticu na skrutke čapu (Obrázok 48).
2. Uvoľnite maticu zaisťujúcu zámok a konzoly kosenia na čape pedála.

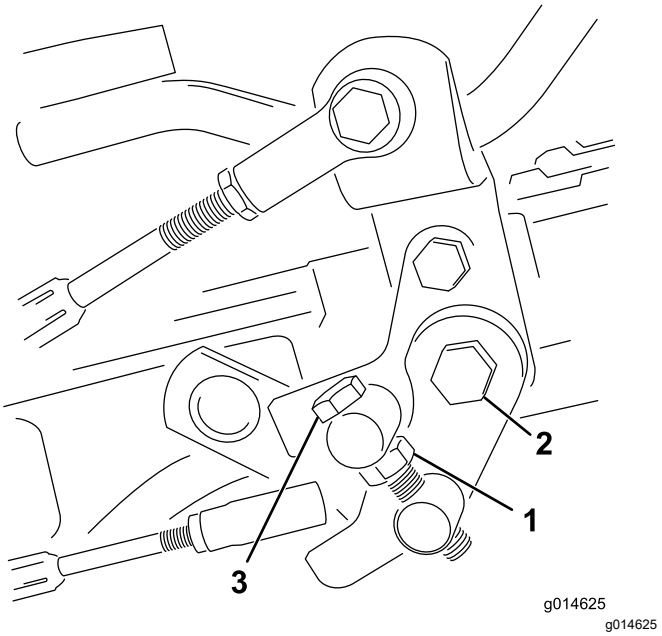

Obrázok 48

1. Poistná matica
2. Matica
3. Skrutka čapu

3. Otáčaním skrutky čapu v smere hodinových ručičiek sa rýchlosť pri kosení znižuje a otáčaním proti smeru hodinových ručičiek sa zvyšuje.
4. Utiahnite poistnú maticu na skrutke čapu a maticu na čape pedála, čím sa nastavenie zaistí (Obrázok 48). Skontrolujte nastavenie a v prípade potreby ho upravte.

Údržba chladiaceho systému

Bezpečnosť pri práci s chladiacim systémom

- Prehltnutie chladiacej kvapaliny motora môže spôsobiť otravu. Uchovávajte ju mimo dosahu detí a domácich zvierat.
- Horúca chladiaca kvapalina pod tlakom alebo dotyk na horúci chladič a okolité časti môže spôsobiť vážne popáleniny.
  - Pred zložením uzáveru chladiča vždy nechajte motor chladnúť minimálne 15 minút.
  - Pri otváraní uzáveru chladiča používajte handru a postupujte pomaly, aby ste vypustili paru.

Čistenie mriežky chladiča

Servisný interval: Pri každom použití alebo denne
Ak je prostredie extrémne prašné a znečistené, chladič čistite každú hodinu.

Ak chcete zabrániť prehriatiu systému, udržiavajte mriežku chladiča a chladič čisté. Mriežku a chladič kontrolujte a čistite denne a v prípade potreby každú hodinu. V prašnom a znečistenom prostredí tieto komponenty čistite pravidelnejšie.

1. Zložte mriežku chladiča (Obrázok 49).

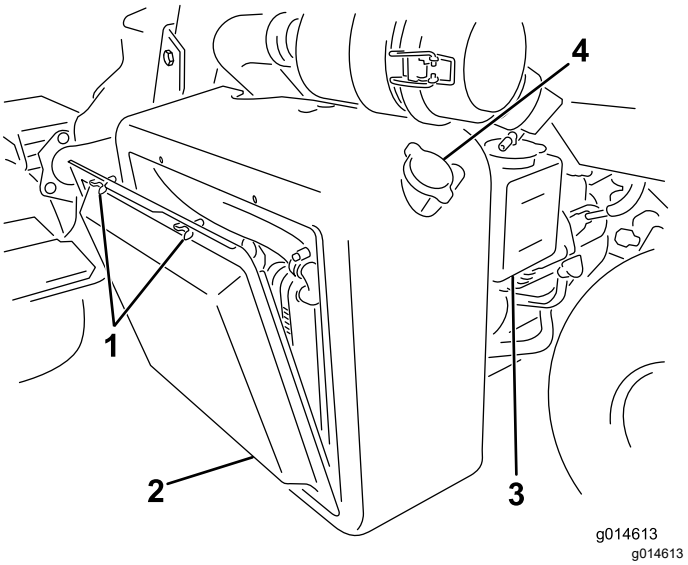

Obrázok 49

1. Krídlové skrutky
2. Mriežka chladiča
3. Rezervná nádrž
4. Uzáver chladiča

2. Zo strany ventilátora chladiča fúkajte do chladiča stlačený vzduch.
3. Vyčistite a nasaďte mriežku.

Kontrola hladiny chladiacej kvapaliny motora

Kapacita chladiaceho systému je približne 4,6 l.

Chladiaci systém naplňte roztokom vody a trvalej nemrznúcej kvapaliny s obsahom etylénglykolu v pomere 50/50. Pred naštartovaním motora na začiatku každého dňa skontrolujte hladinu chladiacej kvapaliny.

⚠ VÝSTRAHA

Ak bol motor spustený, zo systému môže uniknúť horúca chladiaca kvapalina pod tlakom a spôsobiť popáleniny.

- **Neotvárajte uzáver chladiča, kým motor beží.**
- **Pri otváraní uzáveru chladiča používajte handru a postupujte pomaly, aby ste vypustili paru.**

1. Stroj zaparkujte na rovnom povrchu.
2. Skontrolujte hladinu chladiacej kvapaliny (Obrázok 49 a Obrázok 50).

   Hladina by sa mala nachádzať medzi čiarami na rezervnej nádrži, keď je motor studený.

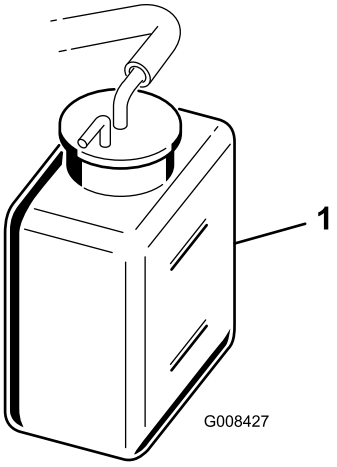

g008427

Obrázok 50

1. Rezervná nádrž

3. Ak je hladina chladiacej kvapaliny nízka, zložte uzáver rezervnej nádrže a doplňte roztok vody a trvalej nemrznúcej kvapaliny s obsahom etylénglykolu v pomere 50/50. **Neprepĺňajte.**
4. Nasaďte uzáver rezervnej nádrže.

Údržba brzd

Kalibrácia brzd

Servisný interval: Každý rok

Používajte brzdy a jazdite so strojom rýchlosťou pri kosení, kým sa brzdy nezahrejú. Zacítite príslušný pach. Po zabehnutí možno budete musieť brzdy nastaviť. Pozrite si časť Nastavenie brzd (strana 48).

Nastavenie brzd

Ak brzda nedrží stroj počas parkovania, môžete brzdy nastaviť pomocou upínacej prípojky v blízkosti brzdového bubna. Obráťte sa na autorizovaného servisného predajcu alebo si pozrite ďalšie informácie v *servisnej príručke*.

Poznámka: Kalibráciu brzd vykonávajte každoročne. Pozrite si časť Kalibrácia brzd (strana 48).

Údržba remeňov

Nastavenie remeňa alternátora

Servisný interval: Po prvých 8 hodinách

Uistite sa, či je remeň správne napnutý, aby sa zaručila správna prevádzka stroja a prechádzalo sa zbytočnému opotrebovaniu.

1. Stroj zaparkujte na rovnom povrchu, vypnite motor, zatiahnite parkovaciu brzdu, vyberte kľúč a počkajte, kým sa nezastavia všetky pohyblivé časti.
2. Stredne silno palcom zatlačte na remeň medzi remenicami (10 kg). Remeň by sa mal vychýliť o 7 až 9 mm. V opačnom prípade nastavte napnutie remeňa nasledujúcim spôsobom:

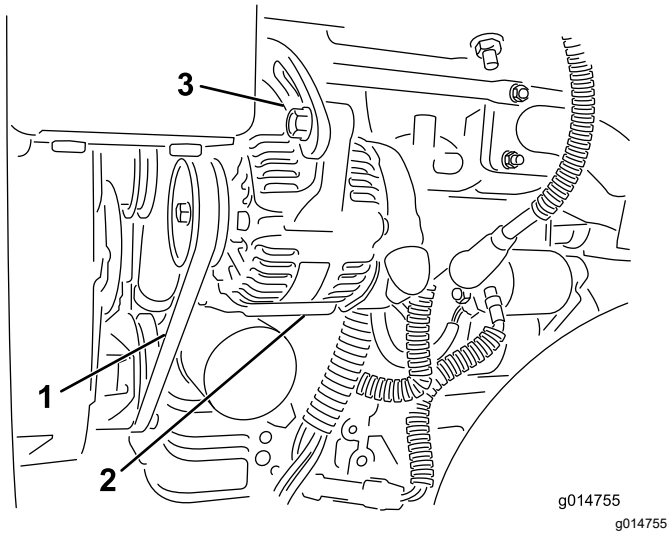

Obrázok 51

1. Remeň alternátora – tu zatlačte
2. Alternátor
3. Nastavovací popruh

A. Uvoľnite skrutky zaisťujúce alternátor na motore a nastavovacom popruhu.

B. Skontrolujte, či nie je remeň opotrebovaný alebo poškodený a v prípade opotrebovania ho vymeňte.

C. Pomocou páky umiestnenej medzi alternátor a blok motora vytiahnite alternátor von, aby ste dosiahli správne napnutie remeňa, a utiahnite skrutky.

Údržba hydraulického systému

Bezpečnosť pri práci s hydraulickým systémom

- V prípade vstreknutia kvapaliny pod pokožku ihneď vyhľadajte lekársku pomoc. Vstreknutú kvapalinu musí lekár chirurgicky odstrániť v priebehu niekoľkých hodín.
- Pred natlakovaním hydraulického systému skontrolujte, či sú všetky hadice a vedenia hydraulickej kvapaliny v dobrom stave a či sú všetky hydraulické spojenia a armatúry pevne utiahnuté.
- Nepribližujte sa žiadnou časťou tela ani rukami k otvorom ani dýzam, z ktorých uniká hydraulická kvapalina pod vysokým tlakom.
- Na zisťovanie únikov hydraulickej kvapaliny používajte kartón alebo papier.
- Pred vykonaním ľubovoľnej práce na hydraulickom systéme uvoľnite z hydraulického systému všetok tlak.

Servis hydraulickej kvapaliny

Dôležité: **Bez ohľadu na používaný typ hydraulickej kvapaliny by mala mať každý stroj používaný na kosenie fairwayov, prerezávanie alebo pri okolitej teplote vyššej ako 29 °C, namontovanú súpravu chladiča oleja (diel č. 117-9314).**

Špecifikácie hydraulickej kvapaliny

Zásobník sa vo výrobe plní vysokokvalitnou hydraulickou kvapalinou. Pred prvým naštartovaním motora a potom každý deň kontrolujte hladinu hydraulickej kvapaliny. Pozrite si časť Kontrola hladiny hydraulickej kvapaliny (strana 50).

Odporúčaná hydraulická kvapalina: hydraulická kvapalina predlžujúca životnosť od spoločnosti Toro PX, k dispozícii v 19 l nádobách alebo 208 l bubnoch.

Poznámka: Stroj používajúci odporúčanú kvapalinu vyžaduje menej časté výmeny kvapaliny a filtra.

Alternatívne hydraulické kvapaliny: ak nie je k dispozícii hydraulická kvapalina predlžujúca životnosť od spoločnosti Toro PX, môžete použiť inú štandardnú hydraulickú kvapalinu na báze petroleja

s parametrami, ktoré zodpovedajú uvedenému rozsahu všetkých nasledujúcich vlastností materiálu a spĺňajú priemyselné normy. Nepoužívajte syntetickú kvapalinu. Vhodný produkt vám pomôže nájsť distribútor mazív.

Poznámka: Spoločnosť Toro nenesie zodpovednosť za škody spôsobené použitím nevhodných náhradných produktov. Používajte preto len produkty od renomovaných výrobcov, ktorí ručia za svoje odporúčania.

Hydraulická kvapalina s vysokým indexom viskozity/nízkym bodom tuhnutia a ochranu pred opotrebovaním, ISO VG 46

Vlastnosti materiálu:

Viskozita, ASTM D445	cSt pri 40 °C, 44 až 48
Index viskozity, ASTM D2270	140 alebo vyšší
Bod tuhnutia, ASTM D97	–37 °C až –45 °C
Priemyselné parametre:	Eaton Vickers 694 (I-286-S, M-2950-S/35VQ25 alebo M-2952-S)

Poznámka: Mnoho hydraulických kvapalín je takmer bezfarebných, takže je ťažké zistiť netesnosti. K dispozícii je prísada do hydraulickej kvapaliny s červeným farbivom dodávaná vo fľašiach s objemom 20 ml. Jedna fľaša postačuje na 15 – 22 l hydraulickej kvapaliny. Objednajte si od autorizovaného distribútora spoločnosti Toro diel č. 44-2500.

Dôležité: **Syntetická, biologicky rozložiteľná hydraulická kvapalina Toro Premium je jediná syntetická, biologicky rozložiteľná kvapalina schválená spoločnosťou Toro. Táto kvapalina je kompatibilná s elastomérmi používanými v hydraulických systémoch od spoločnosti Toro a je vhodná pre rôzne teplotné podmienky. Táto kvapalina je kompatibilná s tradičnými minerálnymi olejmi, no na dosiahnutie maximálnej biologickej rozložiteľnosti a výkonu sa musí hydraulický systém dôkladne prepláchnuť štandardnou kvapalinou. Olej je k dispozícii v 19 l alebo 208 l nádobách a poskytne vám ich autorizovaný distribútor spoločnosti Toro.**

Kontrola hladiny hydraulickej kvapaliny

Zásobník hydraulickej kvapaliny sa vo výrobe plní vysokokvalitnou hydraulickou kvapalinou. Pred každodenným používaním stroja skontrolujte hladinu hydraulickej kvapaliny. Stroj má mierku alebo biele plastové okienko v prednej časti zásobníka hydraulickej kvapaliny (za sedadlom na ľavej strane stroja), ktoré slúži na kontrolu hladiny hydraulickej kvapaliny. Hladina kvapaliny by sa mala nachádzať medzi čiarami na okienku alebo značkami na mierke. Ak to tak nie je, doplňte vhodnú kvapalinu.

Informácie o tomto postupe nájdete v časti Obrázok 52.

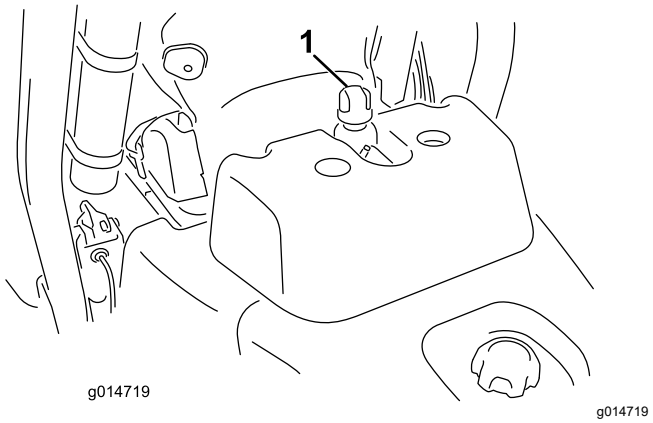

Obrázok 52

1. Umiestnenie viečka alebo mierky nádrže hydraulickej kvapaliny

1. Stroj umiestnite na rovný povrch.

   Poznámka: Uistite sa, že stroj vychladol, aby bola kvapalina studená.

2. Skontrolujte hladinu kvapaliny podľa nádrže stroja:
   - Ak má nádrž okienko, skontrolujte cezeň hladinu oleja a pokračujte krokom 5.
   - Ak nádrž nemá okienko, vyhľadajte mierku vo vrchnej časti nádrže hydraulickej kvapaliny a pokračujte krokom 3.
3. Vyberte mierku, utrite ju čistou handričkou a potom ju naskrutkujte späť na nádrž.
4. Mierku vyberte a skontrolujte hladinu kvapaliny. Ak sa hladina kvapaliny nachádza medzi značkami na mierke, objem kvapaliny je dostatočný. Ak sa hladina nenachádza medzi značkami, je potrebné kvapalinu doplniť.
5. Zložte viečko alebo vyberte mierku (v závislosti od stroja) z nádrže hydraulickej kvapaliny a pomaly dolievajte do nádrže vhodnú vysokokvalitnú hydraulickú kvapalinu, kým jej hladina nebude medzi 2 čiarami na okienku alebo 2 značkami na mierke.
6. Nasaďte viečko alebo mierku a utrite všetku rozliatu kvapalinu.

   Dôležité: **Pred prvým naštartovaním motora a potom každý deň kontrolujte hladinu hydraulickej kvapaliny.**

Výmena hydraulickej kvapaliny a filtra

Servisný interval: Po každých 800 hodinách prevádzky—Ak **nepoužívate** odporúčanú hydraulickú kvapalinu alebo ak ste nikdy do zásobníka nedolievali alternatívnu kvapalinu, vymeňte hydraulickú kvapalinu, filter a odvzdušňovací ventil nádrže.

Po každých 1000 hodinách prevádzky—Ak **používate** odporúčanú hydraulickú kvapalinu, vymeňte filter hydraulickej kvapaliny.

Po každých 2000 hodinách prevádzky—Ak **používate** odporúčanú hydraulickú kvapalinu, vymeňte ju.

Objem hydraulickej kvapaliny: 25,7 l

V prípade kontaminácie kvapaliny sa obráťte na autorizovaného distribútora spoločnosti Toro, aby systém vypláchol. Kontaminovaná kvapalina je v porovnaní s čistou kvapalinou zakalená alebo čierna.

1. Vyčistite oblasť okolo montážneho priestoru filtra (Obrázok 53). Pod filter umiestnite záchytnú nádobu a vyberte filter.

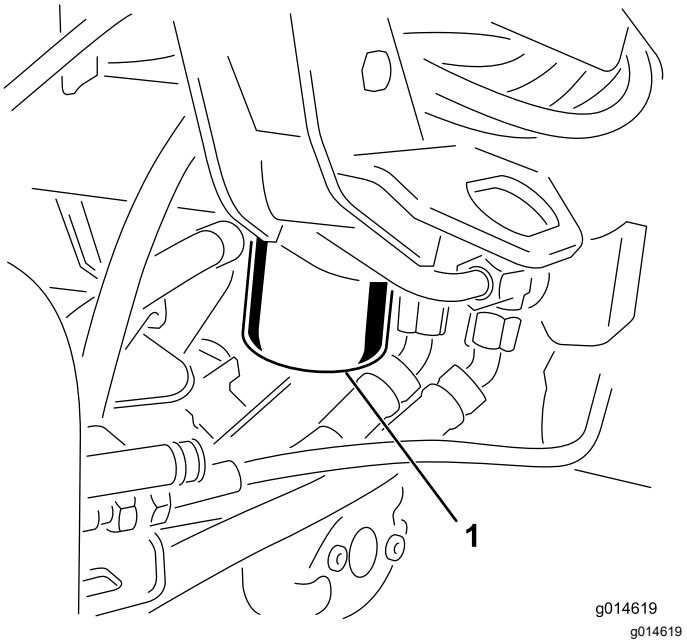

Obrázok 53

1. Filter hydraulickej kvapaliny

Poznámka: Ak kvapalinu nebudete vypúšťať, odpojte a uzavrite hydraulickú hadičku vedúcu do filtra.

2. Doplňte do náhradného filtra správnu hydraulickú kvapalinu, namažte tesnenie a rukou ho otáčajte, kým sa tesnenie nedotkne hlavy filtra. Potom ho utiahnite ešte o ¾ otočenia.
3. Naplňte hydraulickú nádrž hydraulickou kvapalinou. Pozrite si časti Špecifikácie hydraulickej kvapaliny (strana 49) a Kontrola hladiny hydraulickej kvapaliny (strana 50).
4. Naštartujte motor a nechajte ho 3 až 5 minút bežať na voľnobežných otáčkach, aby sa kvapalina dostala do obehu, a vypustite zo systému všetok uviaznutý vzduch. Vypnite motor a skontrolujte hladinu kvapaliny.
5. Použitú kvapalinu a filter správne zlikvidujte.

Kontrola hydraulického potrubia a hadíc

Denne kontrolujte tesnosť hydraulického potrubia a hadíc, či nie je potrubie zlomené, či nie sú uvoľnené montážne podpery, či nie sú opotrebované, či nie sú uvoľnené armatúry, či nedošlo k poškodeniu vplyvom počasia a chemickému poškodeniu. Pred začatím prevádzky vykonajte všetky nevyhnutné opravy.

Údržba rezacej jednotky

Bezpečnosť pri používaní čepelí

Opotrebovaná alebo poškodená čepeľ alebo nôž plošiny sa môže zlomiť a kúsok môže odletieť smerom k vám alebo okolostojacim osobám, čo môže viesť k vážnemu zraneniu alebo smrti.

- Pravidelne kontrolujte, či nie sú čepele a nože plošiny nadmerne opotrebované alebo poškodené.
- Pri kontrole čepelí postupujte obozretne. Pri vykonávaní servisu noste rukavice a postupujte opatrne. Čepele a nože plošiny len vymieňajte alebo ostrite. Nikdy ich nevyrovnávajte ani nezvárajte.
- Na strojoch s viacerými rezacími jednotkami dávajte pri otáčaní rezacej jednotky pozor. Môže spôsobiť otáčanie kotúčov v ďalších rezacích jednotkách.

Montáž a demontáž rezacích jednotiek

Poznámka: Pri ostrení, nastavovaní výšky kosenia alebo vykonávaní iných postupov údržby na rezacích jednotkách odložte motory kotúčov rezacích jednotiek na odkladacie miesto v prednej časti ramien odpruženia, aby sa nepoškodili.

Dôležité: **Odpruženie nezdvíhajte do prepravnej polohy, keď sú motory kotúčov v držiakoch v ráme stroja. Môžu sa poškodiť motory alebo hadice.**

Dôležité: **Vždy keď musíte nakloniť rezaciu jednotku, podoprite zadnú časť rezacej jednotky a dbajte na to, aby matice na regulačných skrutkách na tyči plošiny neboli umiestnené na pracovnom povrchu (Obrázok 54).**

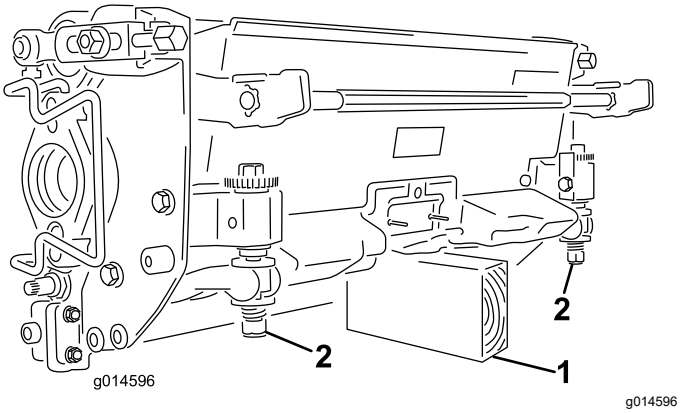

Obrázok 54

1. Podpera (nedodáva sa)
2. Matica regulačnej skrutky tyče plošiny

Montáž elektrických protizávaží

Pomocou 2 skrutiek zaistite elektrické protizávažie na existujúcom protizávaží, ako je znázornené na Obrázok 55.

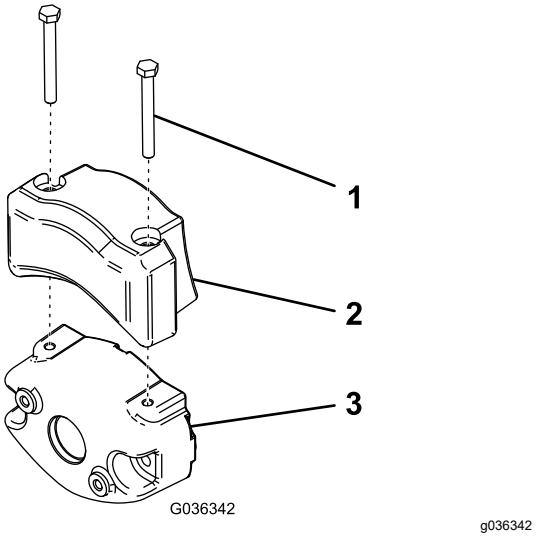

Obrázok 55

1. Skrutka
2. Elektrické protizávažie
3. Existujúce protizávažie

Montáž rezacích jednotiek

1. Odpojte spojky na odpojenie napájania rezacích jednotiek. Pozrite si časť Konektory na odpojenie napájania rezacích jednotiek (strana 24).

⚠ VÝSTRAHA

Ak neodpojíte napájanie rezacích jednotiek, niekto môže rezacie jednotky náhodne spustiť, čo môže spôsobiť vážne zranenie rúk a chodidiel.

Pred prácou na rezacích jednotkách vždy samostatne odpojte spojky na odpojenie napájania rezacích jednotiek.

2. Zdvihnite podložku nôh a otočením ju otvorte, čím získate prístup k strednej rezacej jednotke (Obrázok 56).

⚠ VÝSTRAHA

Ak podložka nôh spadne a zatvorí sa, môže pricviknúť prsty.

Prstami sa nepribližujte k miestu s otvorenou podložkou nôh.

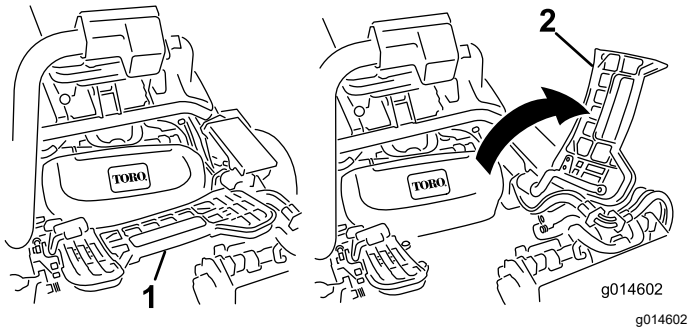

Obrázok 56

1. Podložka nôh – zatvorená
2. Podložka nôh – otvorená

3. Rezaciu jednotku umiestnite pod stredné rameno odpruženia.
4. Západky na tyči ramena odpruženia musia smerovať nahor (t. j. musia byť otvorené) (Obrázok 57). Zatlačte rameno odpruženia nadol tak, aby tyč zapadla do tyče umiestnenej cez vrchnú časť rezacej jednotky (Obrázok 58).

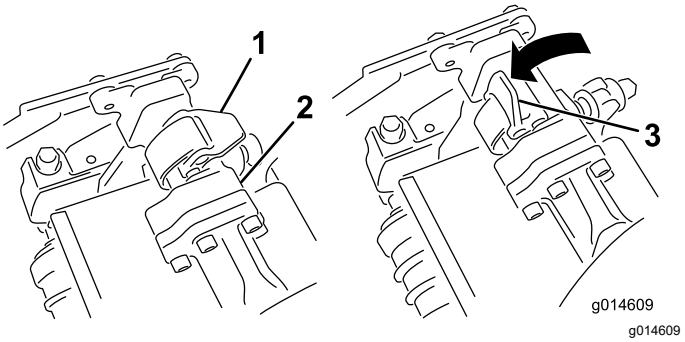

Obrázok 57

1. Západka – zatvorená pozícia
2. Tyč ramena odpruženia
3. Západka – otvorená pozícia

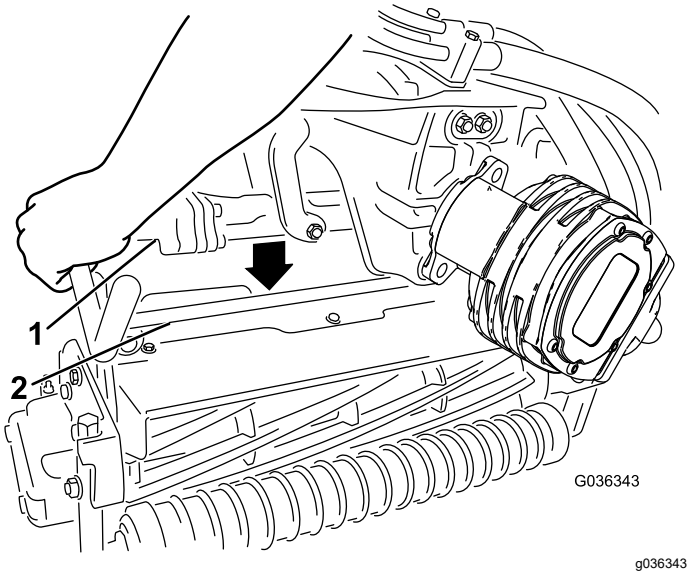

Obrázok 58

1. Tyč ramena odpruženia
2. Tyč rezacej jednotky

5. Západky zatvorte zatlačením nadol a okolo tyče rezacej jednotky a zaistite ich na mieste (Obrázok 57).

   Poznámka: Budete počuť kliknutie a pocítite, že západky sa správne zaistili na mieste.

6. Na drážkový hriadeľ motora rezacej jednotky naneste čisté mazivo (Obrázok 59).
7. Motor zasuňte do ľavej strany rezacej jednotky (pri pohľade z polohy operátora) a ťahajte zaisťovaciu tyč motora na rezacej jednotke smerom k motoru, kým nebudete na oboch stranách motora počuť kliknutie (Obrázok 59).

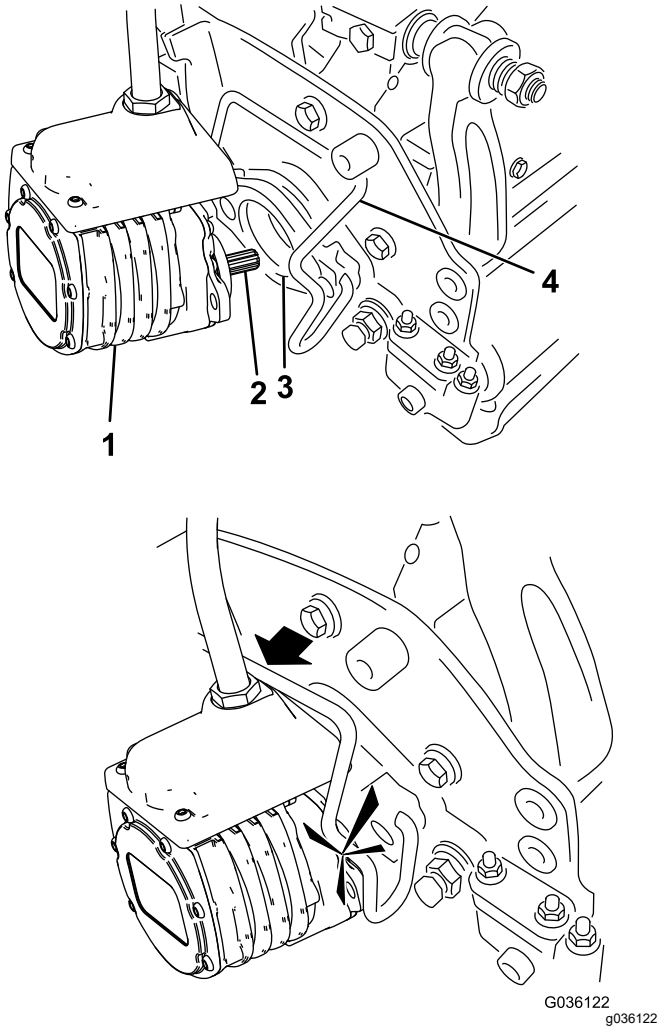

Obrázok 59

1. Motor kotúča
2. Drážkový hriadeľ
3. Dutina
4. Zaisťovacia tyč motora

8. Na háky zberného koša na ramene odpruženia namontujte zberný kôš na trávu.
9. Tento postup zopakujte s ostatnými rezacími jednotkami.
10. Pripojte spojky na odpojenie napájania rezacích jednotiek. Pozrite si časť Konektory na odpojenie napájania rezacích jednotiek (strana 24).

Demontáž rezacích jednotiek

1. Odpojte spojky na odpojenie napájania rezacích jednotiek. Pozrite si časť Konektory na odpojenie napájania rezacích jednotiek (strana 24).

⚠ VÝSTRAHA

Ak neodpojíte napájanie rezacích jednotiek, niekto môže rezacie jednotky náhodne spustiť, čo môže spôsobiť vážne zranenie rúk a chodidiel.

Pred prácou na rezacích jednotkách vždy samostatne odpojte spojky na odpojenie napájania rezacích jednotiek.

2. Stroj zaparkujte na čistom rovnom povrchu, spúšťajte rezacie jednotky na zem, kým sa úplne neroztiahnu hydraulické prvky odpruženia, vypnite motor a zatiahnite parkovaciu brzdu.
3. Zaisťovaciu tyč motora vytlačte z otvorov na motore smerom k rezacej jednotke a vyberte motor z rezacej jednotky.

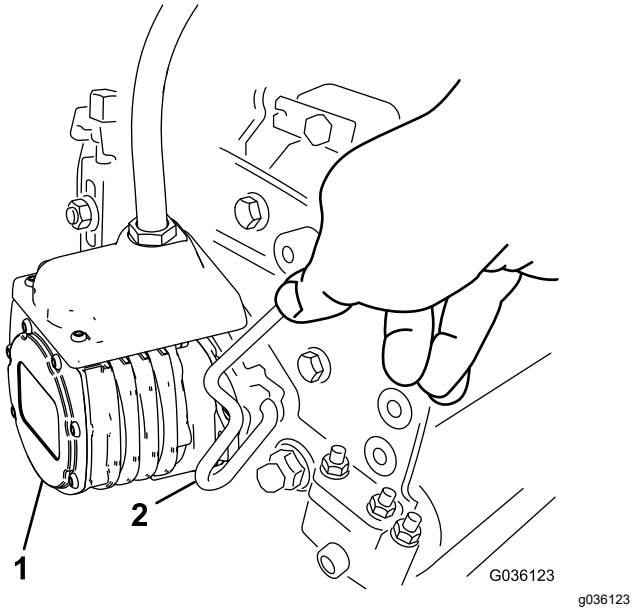

Obrázok 60

1. Motor kotúča
2. Zaisťovacia tyč motora

4. Motor presuňte na odkladacie miesto v prednej časti ramena odpruženia (Obrázok 61).

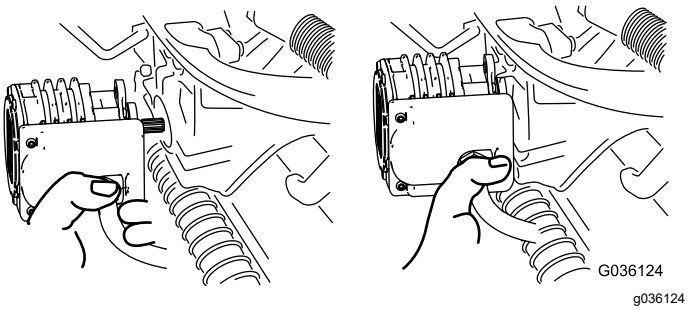

Obrázok 61

Poznámka: Pri ostrení, nastavovaní výšky kosenia alebo vykonávaní iných postupov údržby na rezacích jednotkách odložte motory kotúčov rezacích jednotiek na odkladacie miesto v prednej časti ramien odpruženia, aby sa nepoškodili.

Dôležité: **Odpruženie nezdvíhajte do prepravnej polohy, keď sú motory kotúčov v držiakoch v ráme stroja. Môžu sa poškodiť motory alebo hadice. Ak musíte trakčnú jednotku posunúť bez namontovaných rezacích jednotiek, zaistite ich na ramenách odpruženia zväzovacími remienkami na káble.**

5. Otvorte západky na tyči ramena odpruženia rezacej jednotky, ktorú demontujete (Obrázok 57).
6. Odpojte západky z tyče rezacej jednotky.
7. Otočte rezaciu jednotku smerom von spod ramena odpruženia.
8. Podľa potreby zopakujte kroky 3 až 7 na ostatných rezacích jednotkách.
9. Pripojte spojky na odpojenie napájania rezacích jednotiek. Pozrite si časť Konektory na odpojenie napájania rezacích jednotiek (strana 24).

Kontrola kontaktu kotúča a noža plošiny

Každý deň pred prevádzkou stroja skontrolujte kontakt kotúča a noža plošiny, a to aj vtedy, ak bola kvalita kosenia predtým prijateľná. Kotúč a nôž plošiny sa musia zľahka dotýkať po celej dĺžke. Pozrite si *používateľskú príručku* k rezacej jednotke.

Pred kontrolou kotúčov odpojte spojky na odpojenie napájania rezacích jednotiek. Pozrite si časť Konektory na odpojenie napájania rezacích jednotiek (strana 24). Po dokončení kontroly ich pripojte.

Ostrenie kotúčov

⚠ DÔLEŽITÉ UPOZORNENIE

Kontakt s kotúčmi alebo inými pohybujúcimi sa časťami môže mať za následok zranenie osôb.

- **Udržujte prsty, ruky a oblečenie v bezpečnej vzdialenosti od kotúčov alebo iných pohybujúcich sa častí.**
- **Nikdy sa nepokúšajte otáčať kotúče rukou alebo nohou, kým motor beží.**

1. Stroj zaparkujte na rovnom povrchu, spustite rezacie jednotky, vypnite motor, vyberte kľúč a zatiahnite parkovaciu brzdu.
2. Zložte plastový kryt z ľavej strany sedadla.
3. Urobte na všetkých rezacích jednotkách, ktoré chcete ostriť, úvodné nastavenia kotúča a noža plošiny vhodné pre ostrenie. Pozrite si *používateľskú príručku* k rezacej jednotke.
4. Naštartujte motor a spustite ho na nízke voľnobežné otáčky. Ak sa motor zastaví, zvýšte otáčky motora.
5. Na ovládacom prvku informačného centra v ponuke SERVIS vyberte položku BACKLAP (Ostrenie).
6. Položku BACKLAP (Ostrenie) nastavte na možnosť ON (Zap.).
7. Zobrazte hlavnú ponuku a prejdite na časť Nastavenia.
8. V ponuke NASTAVENIA prejdite na položku OTÁČKY OSTRENIA ZA MINÚTU a pomocou tlačidla ± vyberte požadované otáčky ostrenia.
9. S páčkou na ovládanie funkcií v polohe NEUTRÁL posuňte páčku na zdvíhanie/spúšťanie pri kosení dopredu a spustite ostrenie určených kotúčov.
10. Pomocou kefy s dlhou rukoväťou naneste zmes používanú pri ostrení. Nikdy nepoužívajte kefu s krátkou rukoväťou.
11. Ak sa kotúče pri ostrení zastavia alebo sú nestále, vyberte vyššie nastavenie otáčok kotúčov, kým sa otáčky nestabilizujú.
12. Ak chcete pri ostrení nastaviť rezacie jednotky, posunutím páčky na zdvíhanie/spúšťanie pri kosení dozadu vypnite kotúče a motor. Po dokončení úprav zopakujte kroky 4 až 10.
13. Tento postup zopakujte pre všetky rezacie jednotky, ktoré chcete ostriť.
14. Po dokončení vráťte nastavenie položky OSTRENIE v informačnom centre na možnosť VYPNUTÉ alebo otočte kľúč zapaľovania do polohy VYPNUTÉ a stroj vráťte do režimu kosenia dopredu.
15. Zmyte všetku zmes používanú pri ostrení z rezacích jednotiek. Kontakt kotúča rezacej jednotky a noža plošiny upravte podľa potreby. Ovládací prvok otáčok kotúča rezacej jednotky posuňte do požadovanej polohy kosenia.

Uskladnenie

Bezpečnosť pri skladovaní

- Skôr než odídete z polohy operátora, vypnite stroj, vyberte kľúč a počkajte, kým sa všetky časti neprestanú pohybovať. Pred úpravou, servisom, čistením alebo skladovaním nechajte stroj vychladnúť.
- Stroj ani nádobu na palivo neskladujte na miestach s otvoreným plameňom, iskrami alebo kontrolkami, napríklad na ohrievači vody alebo inom spotrebiči.

Príprava stroja na uskladnenie

Ak chcete stroj dlhšie skladovať, predtým musíte vykonať nasledujúce kroky:

1. Pozrite si časť Bezpečnosť pri skladovaní (strana 57).
2. Odstráňte nahromadené nečistoty a starú pokosenú trávu. V prípade potreby naostrite čepele a nože plošiny. Pozrite si *používateľskú príručku* k rezacej jednotke. Na nožoch plošiny a čepeliach používajte antikorózny prostriedok. Namažte a naolejujte všetky body mazania.
3. Podoprite kolesá, aby neboli pneumatiky vôbec zaťažené.
4. Vypustite a vymeňte hydraulickú kvapalinu a filter a skontrolujte hydraulické rúrky a úchytky. V prípade potreby ich vymeňte. Pozrite si časti Výmena hydraulickej kvapaliny a filtra (strana 51) a Kontrola hydraulického potrubia a hadíc (strana 51).
5. Z palivovej nádrže sa musí vypustiť všetko palivo. Spustite motor a nechajte ho bežať, kým sa neminie palivo. Vymeňte palivový filter. Pozrite si časť Výmena palivového filtra/oddeľovača vody (strana 41).
6. Keď je motor ešte stále zohriaty, vypustite olej z kľukovej skrine. Nalejte do nej čerstvý olej. Pozrite si časť Výmena motorového oleja a filtra (strana 40).
7. Odstráňte nečistoty a plevy z valca, rebier hlavy valcov a plášťa dúchadla.
8. Vyberte batériu a úplne ju nabite. Batériu skladujte na polici alebo stroji. Ak ju skladujete na stroji, nechajte káble odpojené. Akumulátor skladujte v chladnom prostredí, aby ste zabránili rýchlemu zhoršeniu stavu nabitia akumulátora.
9. Ak je to možné, stroj skladujte na teplom a suchom mieste.

Poznámky:

Poznámky:

Poznámky:

Informácie o výstrahe na základe Kalifornského návrhu 65 (California Proposition 65)

O čo ide v tomto upozornení?

Môžete sa stretnúť s tovarom, na ktorom je štítok s podobným upozornením, ako je toto:

UPOZORNENIE: Môže spôsobovať rakovinu a poškodzovať reprodukčné orgány – www.p65Warnings.ca.gov (WARNING: Cancer and Reproductive Harm – www.p65Warnings.ca.gov).

Čo je Prop 65?

Zákon Prop 65 sa vzťahuje na všetky spoločnosti, ktoré vykonávajú svoju obchodnú činnosť v Kalifornii, predávajú produkty v Kalifornii alebo vyrábajú produkty, ktoré sa môžu predávať alebo prepravovať do Kalifornie. Tento zákon nariaďuje, aby guvernér štátu Kalifornia aktualizoval a zverejňoval zoznam chemických látok, o ktorých je známe, že spôsobujú rakovinu, vrodené chyby a/alebo iné reprodukčné poškodenia. Zoznam sa aktualizuje ročne a zahŕňa stovky chemických látok nachádzajúcich sa v položkách, s ktorými prichádzame každý deň do kontaktu. Cieľom zákona Prop 65 je informovať verejnosť o účinkoch týchto chemických látok.

Zákon Prop 65 nezakazuje predaj produktov obsahujúcich tieto chemické látky, no vyžaduje uvádzanie upozornení na všetkých produktoch, baleniach produktov alebo materiáloch dodávaných s produktmi. Upozornenie na základe zákona Prop 65 neznamená, že produkt porušuje niektoré bezpečnostné štandardy alebo požiadavky. Kalifornská vláda v skutočnosti vysvetlila, že upozornenie na základe zákona Prop 65 „nie je totožné s regulačným rozhodnutím o tom, či je určitý produkt bezpečný alebo nie“. Mnohé z týchto chemických látok sa už celé roky používajú v produktoch dennej spotreby bez zdokumentovaného poškodenia. Ďalšie informácie nájdete na adrese https://oag.ca.gov/prop65/faqs-view-all.

Výstraha na základe zákona Prop 65 znamená, že spoločnosť (1) vyhodnotila mieru vystavenia určitej látke a prišla k záveru, že táto miera neprekračuje „žiadnu hranicu vysokého rizika“, alebo (2) sa výstrahu rozhodla zverejniť na základe svojich znalostí o prítomnosti chemickej látky uvedenej vo vládnom zozname, no bez pokusu o vyhodnotenie miery vystavenia.

Platí tento zákon všade?

Výstraha na základe zákona Prop 65 vyžadujú len kalifornské právne predpisy. Tieto výstrahy môžete vidieť v Kalifornii na množstve zariadení, okrem iného vrátane reštaurácií, predajní potravín, hotelov, škôl a nemocníc a na množstve rôznych produktov. Okrem toho výstrahy na základe zákona Prop 65 uvádzajú na svojich webových lokalitách alebo v katalógoch aj niektorí online maloobchodní predajcovia alebo zásielkové obchody.

Aký je rozdiel medzi kalifornskými výstrahami a federálnymi limitmi?

Štandardy podľa zákona Prop 65 sú často prísnejšie ako federálne a medzinárodné štandardy. Existujú rôzne látky, ktoré vyžadujú výstraha na základe zákona Prop 65 pri oveľa nižšej úrovni, ako sú stanovené federálne limity. Napríklad štandard podľa zákona Prop 65 týkajúci sa výstrah pre olovo je 0,5 µg/deň, pričom táto hodnota je výrazne pod limitom definovaným vo federálnych a medzinárodných štandardoch.

Prečo sa výstraha neuvádza na všetkých podobných produktoch?

- Produkty predávané v Kalifornii vyžadujú označenie podľa zákona Prop 65, zatiaľ čo pri podobných produktoch predávaných inde sa to nevyžaduje.
- Od spoločnosti zapojenej do súdneho sporu v súvislosti so zákonom Prop 65, ktorá dosiahne vyrovnanie, sa môže vyžadovať používanie výstrah na základe zákona Prop 65 na jej produktoch, no na iné spoločnosti vyrábajúce podobné produkty sa takáto požiadavka vzťahovať nemusí.
- Uplatňovanie zákona Prop 65 je nekonzistentné.
- Spoločnosti sa môžu rozhodnúť neuvádzať tieto výstrahy, pretože predpokladajú, že sa to od nich na základe zákona Prop 65 nevyžaduje. No chýbajúce výstrahy na produkte neznamenajú, že produkt neobsahuje chemické látky uvedené vo vládnom zozname na podobnej úrovni hodnôt.

Prečo spoločnosť Toro túto výstrahu uvádza?

Spoločnosť Toro sa rozhodla poskytnúť spotrebiteľom čo najviac informácií, aby sa mohli rozhodnúť na základe dostatočných informácií o produktoch, ktoré nakupujú a používajú. V určitých prípadoch uvádza spoločnosť Toro výstrahy na základe svojich znalostí o prítomnosti jednej alebo viacerých chemických látok uvedených vo vládnom zozname, a to bez vyhodnotenia úrovne vystavenia. Nie na všetky chemické látky uvedené v zozname sa totiž vzťahujú požiadavky súvisiace s limitom vystavenia. Hoci môže byť miera vystavenia v súvislosti s produktmi spoločnosti Toro zanedbateľná alebo úplne v rozsahu definovanom ako „žiadne vysoké riziko“, spoločnosť Toro sa napriek tomu rozhodla uvádzať výstrahy na základe zákona Prop 65. Navyše platí, že ak spoločnosť Toro tieto výstrahy neuvedie, štát Kalifornia alebo súkromné strany snažiace sa o presadzovanie zákona Prop 65 by ju mohli žalovať a hrozili by jej vysoké pokuty.

Záruka od spoločnosti Toro

Dvojročná obmedzená záruka alebo obmedzená záruka po 1500 hodinách používania

Podmienky a produkty zahrnuté do záruky

Spoločnosť The Toro Company zaručuje, že váš komerčný produkt značky Toro (ďalej uvádzané ako „produkt“) nemá žiadne chyby materiálov alebo spracovania na obdobie dvoch rokov alebo 1500 prevádzkových hodín* podľa toho, čo nastane skôr. Táto záruka sa vzťahuje na všetky produkty s výnimkou prevzdušňovačov (pozrite si samostatné vyhlásenie o záruke na tieto produkty). Keď nastane okolnosť krytá zárukou, bezplatne opravíme produkt vrátane diagnostiky, práce, dielov a prepravy. Platnosť tejto záruky začína dátumom doručenia produktu pôvodnému kupujúcemu.
* Produkt vybavený hodinovým počítadlom.

Pokyny na získanie záručného servisu

Nesiete zodpovednosť za okamžité upozornenie distribútora komerčných produktov alebo autorizovaného predajcu komerčných produktov, od ktorého ste si kúpili produkt, na vznik okolnosti krytej zárukou. Ak potrebujete pomoc pri vyhľadaní distribútora komerčných produktov alebo autorizovaného predajcu, prípadne ak máte otázky týkajúce sa vašich práv alebo povinností vyplývajúcich zo záruky, obráťte sa na nás:

Toro Commercial Products Service Department
8111 Lyndale Avenue South
Bloomington, MN 55420-1196

952–888–8801 alebo 800–952–2740
E-mail: commercial.warranty@toro.com

Povinnosti majiteľa

Ako majiteľ produktu ste zodpovední za povinnú údržbu a nastavenia uvedené v *používateľskej príručke*. Na opravy porúch produktu spôsobených nedodržaním povinnej údržby a nastavení sa táto záruka nevzťahuje.

Položky a podmienky, ktoré nie sú zahrnuté v záruke

Nie všetky poruchy alebo nesprávna činnosť produktu, ktoré sa vyskytnú počas záručnej doby, sú chybami materiálov alebo vyhotovenia. Táto záruka sa nevzťahuje na nasledujúce okolnosti:

- Poruchy produktu spôsobené používaním náhradných dielov od iného výrobcu ako spoločnosť Toro alebo montáž a používanie doplnkov, prípadne upraveného príslušenstva a produktov od iného výrobcu ako spoločnosť Toro.
- Poruchy produktu v dôsledku nevykonania odporúčanej údržby alebo nastavení.
- Poruchy produktu v dôsledku prevádzky produktu nesprávnym, nedbalým alebo nebezpečným spôsobom.
- Diely opotrebované používaním, ktoré nie sú chybné. Príklady dielov opotrebovaných používaním pri bežnej prevádzke produktu okrem iného zahŕňajú brzdové doštičky a obloženia, obloženia spojky, čepele, kotúče, valce a ložiská (utesnené alebo mazateľné), nože plošiny, zapaľovacie sviečky, samonastavovacie kolieska a ložiská, pneumatiky, filtre, remene a určité komponenty postrekovača, napríklad membrány, dýzy, prietokomery a spätné klapky.
- Poruchy spôsobené vonkajšími vplyvmi okrem iného vrátane počasia, spôsobov uskladnenia, znečistenia, používania neschválených palív, chladiacich kvapalín, mazív, aditív, hnojív, vody alebo chemických látok.
- Poruchy alebo problémy s výkonom v dôsledku používania palív (napríklad benzínu, dieselu alebo biodieselu), ktoré nespĺňajú príslušné priemyselné normy.
- Bežný hluk, vibrácie, opotrebovanie a poškodenie. Bežné opotrebovanie okrem iného zahŕňa poškodenie sedadiel v dôsledku opotrebovania alebo odretia, poškodený náter povrchov, poškriabané štítky alebo okná.

Diely

Na diely určené na výmenu podľa požadovanej údržby sa vzťahuje záruka na časové obdobie až do plánovanej výmeny tohto dielu. Na diely vymenené v rámci tejto záruky sa záruka vzťahuje počas trvania platnosti pôvodnej záruky na produkt a stávajú sa majetkom spoločnosti Toro. Spoločnosť Toro prijme konečné rozhodnutie o tom, či opraví existujúci diel alebo zostavu, alebo ich vymení. Spoločnosť Toro môže pri záručných opravách používať recyklované diely.

Záruka na trakčné a lítium-iónové batérie

Trakčné a lítium-iónové batérie majú špecifikovaný celkový počet kilowatthodín, ktoré môžu počas svojej životnosti poskytnúť. Techniky prevádzky, dobíjania a údržby môžu životnosť batérie predĺžiť alebo skrátiť. Keďže batérie v tomto produkte sa spotrebúvajú, množstvo užitočnej práce medzi intervalmi nabíjania sa bude pomaly znižovať, kým sa batéria úplne neopotrebuje. Výmena opotrebovaných batérií z dôvodu bežnej spotreby je zodpovednosťou majiteľa produktu.
Poznámka: (len lítium-iónová batéria) Dodatočné informácie nájdete v záruke na batériu.

Celoživotná záruka na kľukovú skriňu (len model ProStripe 02657)

Na model Prostripe, ktorý je pôvodne vybavený originálnou lamelou spojky a spojkou brzdy čepele s ochranou pred pretáčaním od spoločnosti Toro (integrovaná zostava spojky brzdy čepele a lamely spojky) a používa ho pôvodný kupujúci v súlade s odporúčanými postupmi prevádzky a údržby, sa vzťahuje celoživotná záruka, ktorá poskytuje ochranu pred ohnutím kľukovej skrine motora. Na stroje vybavené trecími podložkami, jednotkami spojky brzdy čepele a ďalšími podobnými zariadeniami sa celoživotná záruka na kľukovú skriňu nevzťahuje.

Údržba vykonávaná majiteľom na vlastné náklady

Medzi bežné povinné servisy produktov od spoločnosti Toro na náklady majiteľa patrí optimalizácia motora, mazanie, čistenie a leštenie, výmena filtrov a chladiacej kvapaliny a vykonávanie odporúčanej údržby.

Všeobecné podmienky

V rámci tejto záruky je vašou jedinou náhradou oprava vykonaná autorizovaným distribútorom alebo predajcom spoločnosti Toro.

Spoločnosť The Toro Company nie je zodpovedná za nepriame, náhodné ani následné škody spojené s používaním produktov značky Toro, na ktoré sa vzťahuje táto záruka, vrátane akýchkoľvek nákladov alebo výdavkov za poskytnutie náhradného vybavenia alebo služby za rozumný čas nefunkčnosti alebo nepoužiteľnosti počas vykonávania záručných opráv vyplývajúcich z tejto záruky. S výnimkou záruky na emisie uvedenej nižšie (ak platí) neexistuje žiadna ďalšia výslovná záruka. Všetky predpokladané záruky obchodovateľnosti a vhodnosti na určitý účel sú obmedzené na lehotu trvania tento výslovnej záruky.

Niektoré štáty neumožňujú vylúčenie náhodných alebo následných škôd ani obmedzenie dĺžky predpokladanej záruky, takže sa vyššie uvedené vylúčenia a obmedzenia na vás nemusia vzťahovať. Táto záruka vám poskytuje špecifické zákonné práva a môžete mať aj ďalšie práva, ktoré sa líšia v závislosti od konkrétneho štátu.

Poznámka k záruke na emisie

Na systém čistenia výfukových plynov vo vašom produkte sa môže vzťahovať samostatná záruka, ktorá spĺňa požiadavky Agentúry na ochranu životného prostredia USA (EPA) alebo Výboru štátu Kalifornia pre kvalitu ovzdušia (CARB). Obmedzenia hodín uvedené vyššie sa nevzťahujú na záruku na systém čistenia výfukových plynov. Pozrite si vyhlásenie o záruke na kontrolu výfukových plynov motora dodané s vaším produktom alebo uvedené v dokumentácii výrobcu motora.

Iné krajiny ako Spojené štáty alebo Kanada

Zákazníci, ktorí si kúpili produkty od spoločnosti Toro dovezené z USA alebo Kanady, by sa mali obrátiť na svojho distribútora (predajcu) spoločnosti Toro a oboznámiť sa so zásadami týkajúcimi sa záruky platnými vo vašej krajine, provincii alebo štáte. Ak nie ste z akéhokoľvek dôvodu spokojní so službami svojho distribútora alebo sa vám nepodarilo získať informácie o záruke, obráťte sa na autorizované servisné stredisko spoločnosti Toro.

374-0253 Rev I