Form No. 3328-919 Rev A

48 cm Recycler®

Manuel motordrevet plæneklipper

Modelnr. 20814 – 230000001 og højere

Modelnr. 20817 – 230000001 og højere

PROTOTYPE

Brugervejledning

CE

Oversættelse af original (DK)

Indholdsfortegnelse

	Side
Indledning	2
Sikkerhed	3
Generelt om sikkerhed i forbindelse med plæneklipperen	3
Lydtryk	5
Lydeffekt	5
Vibration	5
Sikkerheds- og instruktionsmærkater	6
Klargøring	6
Udpakning af plæneklipperen	6
Montering af håndtaget	6
Montering af startsnoren	7
Justering af håndtagets højde	7
Montering af græsposen	7
Før start	8
Påfyldning af olie på krumtaphuset	8
Påfyldning af benzin på brændstoftanken	8
Gennemgang af vedligeholdelsesplanen	9
Betjening	9
Styreanordninger	9
Start af motoren	9
Standsning af motoren	10
Brug af selvkørselsdrev	10
Justering af klippehøjden	10
Brug af græsposen	11
Montering af genbrugsdækslet	12
Udkast bagud	12
Tip vedrørende betjening	13
Vedligeholdelse	14
Skema over anbefalet vedligeholdelse	14
Kontrol af motoroliestanden	15
Rengøring under plæneklipperhuset	15
Rengøring af udkastningsskakten og genbrugsdækslet	16
Udskiftning af luftfilteret	16
Eftersyn af tændrøret	16
Justering af kabel til selvkørselsdrev	16
Smøring af selvkørselsdrevet	17
Skift af motorolien	17
Vedligeholdelse af kniven	18
Rengøring under remskærmen	20
Rensning af kølesystemet	20
Tømning af brændstoftanken	20
Sammenfoldning af håndtaget	20
Opbevaring	21
Klargøring af brændstofsystemet	21
Klargøring af motoren	21
Generelle oplysninger	21
Fremtagning efter opbevaring	22
Fejlfinding	23

Indledning

Læs denne vejledning omhyggeligt, så du kan lære at betjene og vedligeholde produktet korrekt. Oplysningerne i denne vejledning kan hjælpe dig og andre med at undgå person- og produktskade. Selvom Toro udvikler og fremstiller sikre produkter, er du selv ansvarlig for korrekt og sikker betjening af produktet.

Du kan kontakte Toro direkte på www.Toro.com for at få oplysninger om produkter og tilbehør, hjælp til at finde en forhandler og for at registrere dit produkt.

Når du har brug for service, originale Toro-dele eller yderligere oplysninger, bedes du kontakte en autoriseret serviceforhandler eller Toros kundeservice samt have produktets model- og serienummer parat. Figur 1 viser model- og serienummerets placering på produktet.

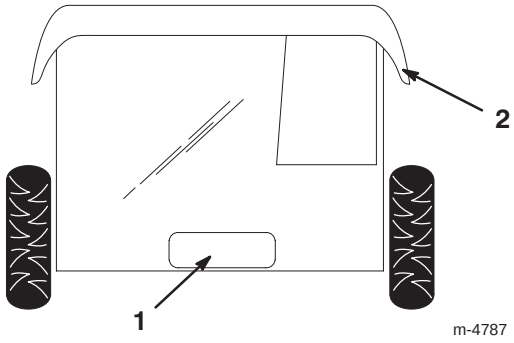

Figur 1

1. Model- og serienummerets placering
2. Bagklap

Skriv produktets model- og serienummer på linjerne herunder.

Modelnr. _____

Serienr. _____

Denne vejledning beskriver potentielle risici og oplyser dig om særlige sikkerhedsforanstaltninger, der skal hjælpe dig og andre med at undgå personskade, eventuelt med døden til følge. Ordene ***Fare***, ***Advarsel*** og ***Forsigtig*** anvendes til at angive risikoniveauet. Uanset risikoniveauet skal du dog altid være yderst forsigtig.

Fare angiver en ekstremt stor risiko, der **vil** medføre alvorlig personskade eller død, hvis de anbefalede forholdsregler ikke følges.

PROTOTYPE

© 2004 by The Toro Company
8111 Lyndale Avenue South
Bloomington, MN 55420-1196, USA

Kontakt os på www.Toro.com
Alle rettigheder forbeholdes
Trykt i USA

Advarsel angiver en risiko, der **kan** medføre alvorlig personskade eller død, hvis de anbefalede forholdsregler ikke følges.

Forsigtig angiver en risiko, der kan medføre mindre personskade, hvis de anbefalede forholdsregler ikke følges.

I denne vejledning benyttes to andre ord til at fremhæve oplysninger. **Vigtigt** gør opmærksom på særlige mekaniske oplysninger, og **Bemærk:** understreger generelle oplysninger, der fortjener særlig opmærksomhed.

Sikkerhed

Toro har udviklet og testet denne plæneklipper med henblik på at tilbyde en forholdsvis sikker service. Imidlertid **kan manglende opfyldelse af nedenstående anvisninger medføre personskade.**

⚠ Advarsel ⚠

Motorudstødningen indeholder kulilte, en lugtfri, dødbringende gift, der kan slå dig ihjel.

Lad ikke motoren køre inden døre eller i et indelukket område.

Med henblik på at sikre maksimal sikkerhed, bedste ydeevne og opnå viden om produktet er det af afgørende betydning, at du og enhver anden, der betjener plæneklipperen, læser og forstår indholdet i denne vejledning, før plæneklipperen betjenes.

⚠ Dette er advarselssymbolet. Det bruges til at advare dig om mulige farer, der kan resultere i personskade. Følg alle sikkerhedsmeddelelser, du får i forbindelse med dette symbol, for at undgå mulig personskade eller død.

Ukorrekt brug eller vedligeholdelse af denne plæneklipper kan medføre personskade. Følg disse sikkerhedsanvisninger for at mindske muligheden for personskader.

PROTOTYPE

Generelt om sikkerhed i forbindelse med plæneklipperen

Følgende instruktioner er tilpasset fra ANSI/OPEI-standard B71.1 – 1998 og ISO-standard 5395:1990(E). Oplysninger eller terminologi, der er specifik for Toro-plæneklippere, er medtaget i parentes.

Denne plæneklipper kan afskære hænder og fødder samt udslynge genstande. Hvis ikke følgende sikkerhedsanvisninger følges, kan det medføre alvorlig personskade eller død.

Uddannelse

- Læs denne betjeningsvejledning omhyggeligt. Lær kontrolgrebene at kende, og bliv helt fortrolig med plæneklipperens korrekte brug, før du starter den.
- Tillad aldrig børn at betjene plæneklipperen. Vær opmærksom på, at lokale forskrifter kan angive en mindstealder for operatøren.
- Tillad aldrig voksne, der ikke kender disse anvisninger, at benytte plæneklipperen.
- Klip aldrig græs, når der er mennesker (især børn) eller kæledyr i nærheden. Stop plæneklipperen, hvis nogen kommer ind i området.
- Der kan ske tragiske ulykker, hvis operatøren ikke er klar over børns tilstedeværelse. Børn bliver ofte tiltrukket af plæneklipperen og klippeaktiviteten. Gå aldrig ud fra, at børn bliver på det sted, hvor du sidst så dem.
- Hold børn væk fra klippeområdet, og lad dem være under en ansvarlig voksens årvågne opsyn.
- Vær årvågen, og sluk plæneklipperen, hvis der kommer børn ind i området.
- Vær ekstra forsigtig, når du nærmer dig blinde hjørner, buske, træer eller andre genstande, der kan blokere for udsynet.
- Husk, at operatøren eller brugeren er ansvarlig for ulykker eller farer, der måtte ramme andre mennesker eller deres ejendom.
- Se producentens anvisninger med hensyn til korrekt betjening og montering af tilbehør. Brug kun tilbehør, der er godkendt af producenten.

Forberedelser

- Undersøg omhyggeligt det område, hvor du skal bruge plæneklipperen, og fjern alle sten, pinde, ståltråd, knogler og andre fremmedlegemer.
- Bær altid svært fodtøj og lange benklæder, når du klipper græs.
- Betjen ikke plæneklipperen, når du går med bare fødder eller med åbne sandaler.
- Bær altid sikkerhedsbriller eller beskyttelsesbriller med sideafskærmninger, når du betjener plæneklipperen.

- Advarsel: Benzin er meget brandfarlig. Træf følgende forholdsregler:
  - Opbevar brændstof i beholdere, der er specielt konstrueret til formålet.
  - Fyld kun brændstof på udendørs, og ryg aldrig under påfyldningen.
  - Fyld brændstof på, før du starter motoren. Fjern aldrig dækslet til brændstoftanken, og påfyld aldrig benzin, mens motoren kører, eller når motoren er varm.
  - Forsøg ikke at starte motoren, hvis du har spildt benzin. Flyt plæneklipperen væk fra området med det spildte benzin for at undgå at skabe en antændelseskilde, indtil benzindampene er spredt.
  - Sæt alle dæksler til brændstoftank og beholdere forsvarligt på igen.
  - Hvis du skal tappe brændstof af brændstoftanken, skal det foregå udendørs.
- Udskift defekte lydpotter.
- Efterse altid knivene, knivboltene og skæreknivsamlingen for slid eller skader før brug. Udskift slidte eller beskadigede knive og bolte sætvis for at bevare afbalanceringen.
- På plæneklippere med flere knive skal du være forsigtig, da blot én roterende kniv kan få de øvrige knive til at rotere.

Betjening

- Betjen ikke motoren i et indelukket område, hvor der kan samle sig farlige kuliltedampe.
- Klip kun græs i dagslys eller i godt, kunstigt lys.
- Vær altid sikker på, at du har et godt fodfæste på skråninger.
- Gå, løb aldrig.
- Hold altid godt fast i håndtaget.
- Klip på tværs af skråninger, aldrig op og ned, med rotorplæneklippere på hjul.
- Vær yderst forsigtig, når du skifter retning på bakker.
- Klip ikke alt for stejle bakker.
- Vær yderst forsigtig, når du bakker eller trækker plæneklipperen hen imod dig selv.
- Se bagud og nedad, før og mens du går baglæns med plæneklipperen, så du kan se, om der er småbørn i farezonen.
- Stop kniven(e), hvis du skal tippe plæneklipperen med henblik på transport, når du kører over andre overflader end græs, og når du transporterer plæneklipperen til og fra det område, der skal klippes.
- Betjen aldrig plæneklipperen med beskadigede eller manglende afskærmninger eller skjolde eller uden sikkerhedsanordninger (f.eks. deflektorafskærmninger og græsfang) på plads.
- Lav ikke om på hastighedsindstillingerne på motoren.
- Udkobl alle kniv- og drivkoblinger, før du starter motoren.
- Start motoren forsigtigt i overensstemmelse med anvisningerne og med fødderne langt væk fra kniven(e).
- Tip ikke plæneklipperen, når du starter motoren, medmindre du skal tippe plæneklipperen for at starte den. I så fald må du ikke tippe den mere end absolut nødvendigt, og du skal kun løfte den del, der er væk fra operatøren.
- Start ikke motoren, når du står foran udkastningsslisken.
- Anbring ikke hænder og fødder i nærheden af eller under roterende dele. Hold dig på afstand af udkastningsåbningen til enhver tid.
- Saml aldrig en plæneklipper op, og bær den ikke med motoren kørende.
- Stop motoren, og frakobl tændrørskablet:
  - før du fjerner tilstopninger eller renser en tilstoppet udkastning;
  - før du efterser, rengør eller arbejder på plæneklipperen;
  - efter at du har ramt et fremmedlegeme. Efterse plæneklipperen for skader, og foretag reparationer, før du starter og betjener plæneklipperen; og
  - hvis plæneklipperen begynder at ryste unormalt (undersøg årsagen med det samme).
- Stop motoren:
  - når du forlader plæneklipperen, og
  - før du fylder brændstof på.
- Du skal nedsætte motorens omdrejningstal, når motoren er ved at standse, og hvis motoren har en brændstofhane, skal du lukke for brændstoftilførslen, når du er færdig med at slå græs.
- Stop kniven(e), når du krydser grusveje, fortove eller veje.
- Sluk motoren, og vent, indtil kniven standser helt, før du fjerner græsfanget.

PROTOTYPE

- Betjen ikke plæneklipperen, mens du er påvirket af alkohol eller medicin.
- Hvis plæneklipperen skulle begynde at ryste unormalt, skal du standse motoren og omgående undersøge årsagen. Rystelser er generelt en advarsel om, at der er opstået problemer.

Skråninger er en væsentlig faktor i forbindelse med udskridnings- og faldulykker, som kan medføre alvorlig personskade. Klip ikke en skråning, hvis du føler dig usikker.

- Hold øje med huller, hjulspor eller ujævnheder. Højt græs kan skjule forhindringer.
- Klip ikke i nærheden af lodrette sider, grøfter eller volde. Du kan miste fodfæstet eller balancen.
- Klip ikke på vådt græs. Reduceret fodfæste kan forårsage udskridning.

Vedligeholdelse og opbevaring

- Hold alle møtrikker, bolte (især bolte til fastspænding af knive) og skruer forsvarligt tilspændte for at sikre, at plæneklipperen er i sikker driftsmæssig stand.
- Opbevar aldrig plæneklipperen med benzin i tanken inde i en bygning, hvor røggasser kan nå åben ild eller gnister.
- Lad motoren køle af, før du sætter plæneklipperen til opbevaring på et lukket sted.
- Mindsk brandfaren: Hold motoren, lydpotten, batterirummet og benzinopbevaringsområdet fri for græs, blade eller for meget fedt.
- Efterse jævntligt græsfanget for slid eller skader.
- Udskift slidte eller beskadigede dele.
- Vær ekstra forsigtig, når du håndterer benzin. Benzindampe er eksplosive.
- Ændr aldrig på sikkerhedsanordningerne. Efterse regelmæssigt, at de fungerer korrekt.
- Hold plæneklipperen fri for græs, blade og andet snavs, der kan samle sig. Tør eventuelt spildt olie eller brændstof op.
- Stop, og efterse plæneklipperen, hvis du rammer en genstand. Reparer plæneklipperen om nødvendigt, før du starter motoren.
- Forsøg aldrig at foretage hjulhøjdejusteringer, mens motoren kører.
- Græsfangets komponenter udsættes for slid, beskadigelse og forringelser, hvilket kan blotlægge bevægelige dele eller muliggøre udslyngning af genstande. Efterse hyppigt komponenterne, og udskift dem med producentens anbefalede dele, når det er nødvendigt.
- Plæneklipperknive er skarpe og kan skære. Pak kniven(e) ind, eller bær handsker, og vær ekstra forsigtig, når du foretager vedligeholdelsesarbejde på dem.
- Lav ikke om på hastighedsindstillingerne på motoren.
- Hvis du skal tappe brændstof af brændstoftanken, skal det foregå udendørs.
- Køb kun originale Toro-reservedele og -tilbehør for at sikre den bedste ydeevne og sikkerhed.
- Vedligehold eller udskift sikkerheds- og instruktionsmærkater, når det er nødvendigt.

Lydtryk

Maskinen har et maksimalt lydtryk ved brugerens øre på 84 dBA, baseret på målinger af identiske maskiner i henhold til EU-Direktiv 98/37/EF.

Lydeffekt

Maskinen har et garanteret lydstyrkeniveau på 96 dBA, baseret på målinger af identiske maskiner i henhold til EU-direktiv 2000/14/EF.

Vibration

Maskinen overstiger ikke et vibrationsniveau for hænder/arme på 7,4 m/s^2, baseret på målinger af identiske maskiner i henhold til EU-Direktiv 98/37/EF.

PROTOTYPE

Sikkerheds- og instruktionsmærkater

Sikkerheds- og instruktionsmærkaterne kan nemt ses af operatøren og er placeret tæt på potentielle risikoområder. Beskadigede eller bortkomne mærkater skal udskiftes.



93-4105

1. Advarsel – læs*betjeningsvejledningen*
2. Fare for udslyngede genstande – hold omkringstående på sikker afstand af maskinen.
3. Fare for udslyngede genstande fra plæneklipperen – hold deflektorafskærmningen på plads.
4. Fare for skæring/amputation af hænder eller fødder med plæneklipperens kniv – hold afstand til bevægelige dele.
5. Advarsel – sluk for motoren, inden du forlader maskinen.

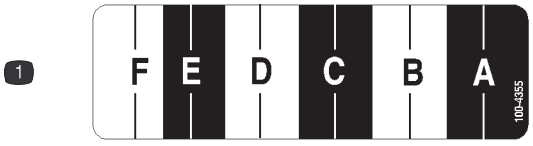

100-4355

1. Indstilling af klippehøjden

Klargøring

Bemærk: Maskinens venstre og højre side ses fra den normale betjeningsposition.

Udpakning af plæneklipperen

1. Tag forsigtigt plæneklipperen ud af kassen.

Advarsel

Hvis du sammen- eller udfolder håndtaget forkert, kan et eller flere af kablerne blive klemt, strakt eller beskadiget. Ethvert klemt, strakt eller beskadiget kabel kan forårsage driftsfejl, som medfører en usikker driftstilstand.

- **Sørg for, at kablerne ikke bliver klemt, strakt eller beskadiget.**
- **Håndter kablerne med omhu, når du folder håndtaget sammen eller ud.**
- **Brug ikke plæneklipperen, hvis et eller flere af kablerne er klemt, strakt eller beskadiget. Kontakt en autoriseret forhandler.**

2. Læg det øverste håndtag på jorden bag plæneklipperen med håndtagsmærkaten vendende opad.

Montering af håndtaget

1. Løsn grebene til justering af håndtagets højde, og drej det nederste håndtag hen imod plæneklipperens bagende, indtil det falder på plads i en af håndtagets højdeindstillinger som vist i Figur 2. Se Justering af håndtagets højde på side 7 for at indstille håndtagets højde.

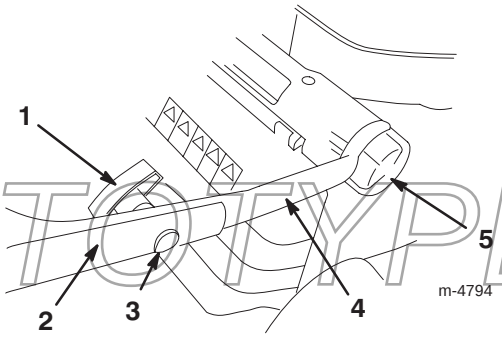

PROTOTYPE

Figur 2

1. Håndtagsknap (2)
2. Øverste del af håndtaget
3. Oval hovedbolt (2)
4. Nederste del af håndtaget
5. Greb til justering af håndtagets højde (2)

2. Fjern håndtagsknapperne og de ovale hovedbolte fra den øverste del af håndtaget.

3. Monter den øverste del af håndtaget på den nederste del af håndtaget med de ovale hovedbolte og håndtagsknapperne som vist i Figur 2. **Stram håndtagsknapperne forsvarligt.**

Bemærk: Sørg for, at kablerne føres som vist i Figur 3.

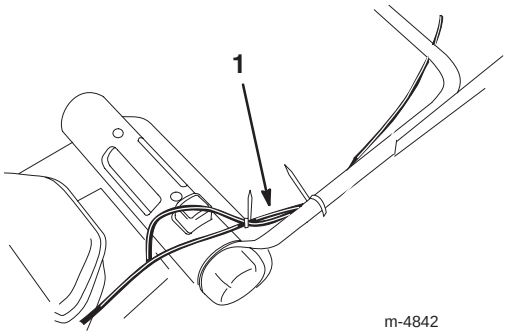

Figur 3

1. Kabler

Montering af startsnoren

Træk startsnoren gennem snorestyret på håndtaget (Fig. 4).

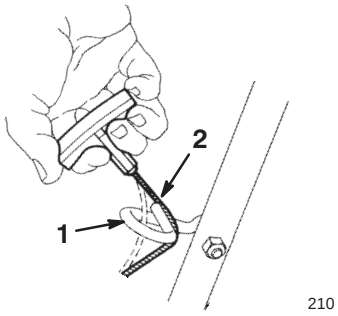

Figur 4

1. Snorestyr
2. Startsnor

Justering af håndtagets højde

Håndtaget kan indstilles til tre højder: Høj, mellem og lav (Fig. 2). Indstil håndtaget til den højde, der passer bedst til dig.

1. Løsn grebene til justering af håndtagets højde.
2. Indstil håndtaget til den ønskede position.
3. Stram grebene til justering af håndtagets højde.

Montering af græsposen

1. Fastgør græsposens to sidekanaler til græsposerammen som vist i Figur 5.

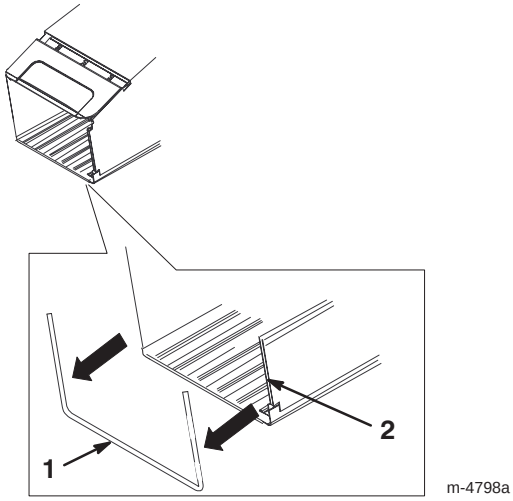

Figur 5

1. Græsposeramme
2. Sidekanal (2)

Bemærk: Start i den ene ende af kanalen, og sæt den fast på rammen.

2. Sørg for, at posens sider sidder **inden for** poserammen som vist i Figur 6.

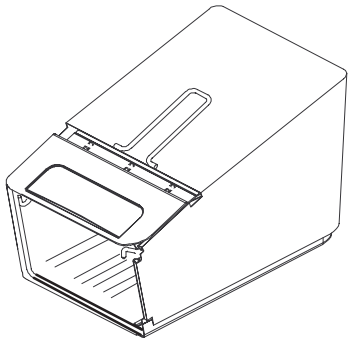

Figur 6

PROTOTYPE

Før start

Påfyldning af olie på krumtaphuset

Krumtaphuset kan rumme 0,59 liter olie. Brug kun selvrensende olie af høj kvalitet, SAE 30 eller SAE 10W30 vægt, der bærer American Petroleum Institute (API) service classification (klassifikation) SF, SG, SH eller SJ.

Før hver brug skal du sørge for, at oliestanden står mellem Add- og Full-mærket på oliepinden (Fig. 7).

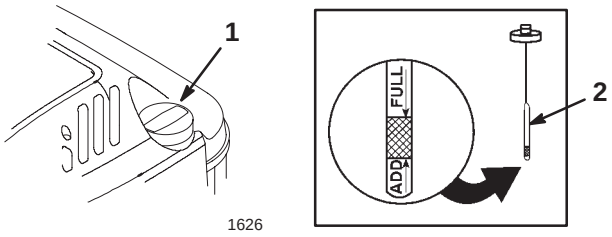

Figur 7

1. Oliepåfyldningsdæksel
2. Oliepind

Sådan påfyldes olie:

1. Flyt plæneklipperen til en plan flade.

2. Rengør området rundt om oliepinden (Fig. 7).

3. Fjern oliepinden ved at dreje dækslet mod uret og trække den ud.

4. Tør oliepinden af med en ren klud.

5. Sæt oliepinden helt i påfyldningsstudsen, og tag den ud igen.

Bemærk: Du skal sætte oliepinden helt i for at sikre en nøjagtig aflæsning af oliestanden.

6. Aflæs oliestanden på oliepinden (Fig. 7).

7. Hvis aflæsningen af oliestanden er under Add-mærket på oliepinden, skal du **langsomt** kun hælde så meget olie i påfyldningshullet, at oliestanden hæves til Full-mærket på oliepinden.

Vigtigt Overfyld ikke krumtaphuset med olie og kør motoren, da dette vil forårsage motorskade. Aftap den overskydende olie, indtil oliestanden på oliepinden viser Full (Fuld).

8. Indsæt oliepinden i påfyldningsstudsen, og drej dækslet med uret, indtil det er stramt.

Påfyldning af benzin på brændstoftanken

For at opnå de bedste resultater skal du bruge ren, frisk, blyfri benzin med et oktantal på 87 eller derover. Køb kun den mængde benzin, du regner med at skulle bruge på 30 dage, for at sikre, at du bruger frisk benzin. Brug af blyfri benzin medfører færre forbrændingsaflejringer og længere levetid for motoren. Du kan bruge blyholdig benzin, hvis blyfri benzin ikke kan skaffes.

Vigtigt Fyld ikke olie i benzinen.

Vigtigt Brug ikke methanol, benzin der indeholder methanol, gasohol der indeholder over 10% ethanol, superbenzin eller hvid gas. Brug af disse brændstoffer kan beskadige motorens brændstofsystem.

Vigtigt Brug ikke benzin, der har været opbevaret siden sidste klippesæson eller længere.

⚠ Fare ⚠

Under visse forhold er benzin meget brandfarlig og yderst eksplosiv. En brand eller eksplosion forårsaget af benzin kan give dig eller andre forbrændinger samt medføre tingsskade.

- **Fyld tanken udendørs på et åbent område, og når motoren er kold. Tør eventuel spildt benzin op.**
- **Påfyld ikke brændstoftanken helt. Fyld benzin på brændstoftanken, indtil niveauet er 6 til 13 mm under bunden af påfyldningsstudsen. Dette giver benzinen i brændstoftanken plads til at udvide sig.**
- **Ryg aldrig, når du håndterer benzin, og hold dig på afstand af åben ild eller steder, hvor benzindampene kan antændes af en gnist.**
- **Opbevar benzin i en godkendt brændstofbeholder, og hold det uden for børns rækkevidde.**
- **Køb kun benzin til 30-dages forbrug.**

PROTOTYPE

Fare

Under visse omstændigheder kan der under påfyldning af brændstof udvikle sig en statisk ladning, der kan antænde benzinen. En brand eller eksplosion forårsaget af benzin kan give forbrændinger samt medføre tingskade.

- **Anbring altid benzindunke på jorden og et stykke væk fra køretøjet, før påfyldning af dunkene påbegyndes.**
- **Fyld ikke benzindunke inde i et køretøj eller på en lastbil eller anhænger, da indvendige tæpper eller plastikforinger i lastbiler kan isolere dunken og forsinke tabet af eventuel statisk elektricitet.**
- **Når det er praktisk muligt, skal benzindrevet udstyr afmonteres fra lastbilen eller anhængeren, og udstyret kan påfyldes med hjulene på jorden.**
- **Hvis dette ikke er muligt, skal påfyldningen af udstyret på en lastbil eller anhænger foretages med en løs dunk i stedet for direkte fra benzinstanderen.**
- **Hvis det er nødvendigt at benytte benzinstanderen, skal mundstykket hele tiden være i kontakt med kanten af åbningen i benzintanken eller -dunken, indtil påfyldningen afsluttes.**

Brug en brændstofstabilisator regelmæssigt under betjening og opbevaring. En stabilisator renser motoren under drift og forhindrer dannelser af gummiagtige lakaflejringer i motoren i opbevaringsperioder.

Vigtigt Brug ikke andre brændstofadditiver end en brændstofstabilisator. Brug ikke alkoholbaserede brændstofstabilisatorer som f.eks. ethanol, methanol eller isopropanol.

1. Rengør området rundt om brændstoftankens dæksel (Fig. 8).

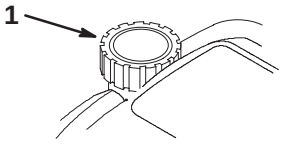

Figur 8

1. Dæksel til brændstoftanken

2. Fjern dækslet fra tanken.
3. Fyld byfri benzin på brændstoftanken til inden for 6 til 13 mm fra tankens top. **Fyld ikke påfyldningsstudsen.**
4. Monter dækslet til brændstoftanken, og tør eventuelt spildt benzin op.

Gennemgang af vedligeholdelsesplanen

Se afsnittet om vedligeholdelse på side 14. Det kan være nødvendigt at udføre en eller flere ekstra procedurer før eller hurtigt efter, at du begynder at betjene plæneklipperen.

Betjening

Bemærk: Maskinens venstre og højre side ses fra den normale betjeningsposition.

Før du klipper, skal du hver gang sikre dig, at selvkørselsdrevet (kun for selvkørende model) og bøjlen til knivenes kraftudtag fungerer korrekt. Når du løsner bøjlen til knivenes kraftudtag, bør motoren og selvkørselsdrevet standse. Kontakt en autoriseret serviceforhandler, hvis de ikke standser.

Styreanordninger

Starthåndtaget og bøjlen til knivenes kraftudtag sidder på det øverste håndtag som vist i Figur 9.

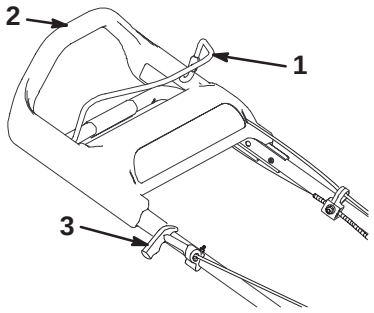

Figur 9

1. Bøjle til knivenes kraftudtag
2. Øverste håndtag
3. Starthåndtag

PROTOTYPE

Start af motoren

1. Sæt tændrørskablet på tændrøret (Fig. 10).

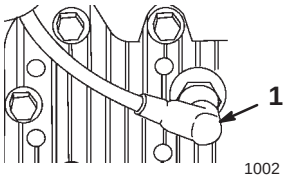

Figur 10

1. Tændrørsledning

2. Tryk spædepumpen ind tre gange, idet du venter to sekunder mellem hvert tryk (Fig. 11).

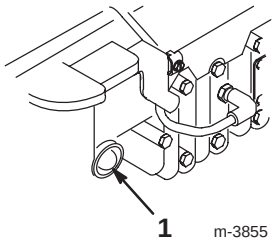

Figur 11

1. Spædepumpe

Bemærk: Hvis temperaturen er 13°C eller derunder, skal du trykke spædepumpen ind fem gange, idet du venter to sekunder mellem hvert tryk.

Bemærk: Brug ikke spædepumpen til at starte en varm motor efter en kortvarig afbrydelse af motoren. Imidlertid kan det være, at du er nødt til at spæde motoren igen på grund af køligt vejr.

3. Hold bøjlen til knivenes kraftudtag imod det øverste håndtag (Fig. 12).

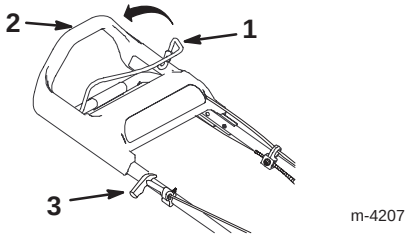

Figur 12

1. Bøjle til knivenes kraftudtag
2. Øverste håndtag
3. Starthåndtag

4. Træk let i starthåndtaget, indtil du mærker modstand, og træk dernæst hårdt i det (Fig. 12). Lad snoren vende langsomt tilbage til håndtaget.

Bemærk: Lad motoren varme op i mindst ét minut og længere i køligere temperaturer.

Bemærk: Hvis motoren ikke starter efter tre forsøg, skal du gentage trin 2 til og med 4.

Standsning af motoren

Slip bøjlen til knivenes kraftudtag. Både motoren og knivene bør standse. Kontakt en autoriseret serviceforhandler, hvis de ikke standser helt.

Brug af selvkørselsdrev

Kun selvkørende model

Du skal blot gå fremad med hænderne på det øverste håndtag for at betjene selvkørselsdrevet. Idet du bevæger dig fremad, vil det øverste håndtag glide hen imod plæneklipperen og aktivere selvkørselsdrevet. Jo hurtigere du går, jo længere glider håndtaget fremad, og jo hurtigere drives plæneklipperen frem (Fig. 13).

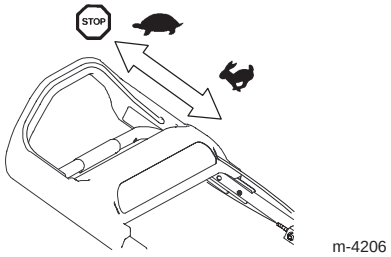

Figur 13

Bemærk: Plæneklipperen drives fremad ved maksimal hastighed, når du skubber det øverste håndtag så langt ind og fremad som muligt.

Du skal blot gå langsommere for at sænke drevets fart og selv stoppe helt op for at standse drevet (Fig. 13).

Bemærk: Hvis plæneklipperen ikke ruller frit tilbage, når du bakker efter selvkørende fremdrift, skal du skubbe plæneklipperen lidt fremad, ca. 2,5 cm, uden at aktivere selvkørselsdrevet og dernæst trække plæneklipperen bagud.

Justering af klippehøjden

SmartWheel™ har to klippeskalaer: Spredt bevoksning/normal og frodig – for at sikre den bedste indstilling af klippehøjden under alle klippeforhold (Fig. 14). Brug skalaen spredt bevoksning/normal i den varme sommersæson til de fleste af dine klippeopgaver. Skalaen frodig er til tykt, fugtigt og saftigt græs, der oftest vokser om foråret.

PROTOTYPE

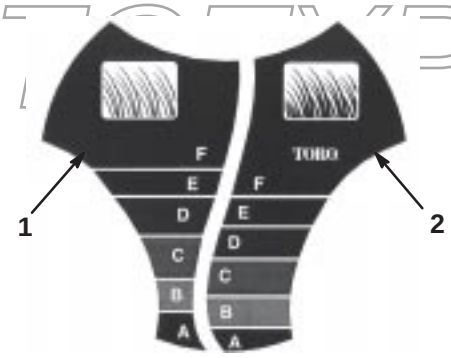

Figur 14

1. Klippeskala for spredt bevoksning/normalt græs
2. Klippeskala for frodigt græs

Toro anbefaler følgende:

- Klip græsset ved indstillingerne D, E eller F, eller sørg for, at græsset til stadighed er mellem 5,1 og 7,6 cm højt.
- Klip ikke under indstillingen D, medmindre græsset vokser sparsomt, eller det er sent på efteråret, hvor græsset begynder at vokse langsommere. Når du klipper langt græs, skal du bruge en højere indstilling af klippehøjden og gå langsommere. Derefter kan du igen klippe græsset ved en normal indstilling. Hvis du klipper græs, når det er for langt, kan plæneklipperen blive tilstoppet og forårsage, at motoren sætter ud.

Bemærk: SmartWheel udregner den korrekte indstilling for at sikre, at du højst klipper en tredjedel af græsstrået.

1. Stop motoren, og vent på, at alle bevægelige dele standser.

2. Flyt plæneklipperen ind på græsset. Stop plæneklipperens kørsel, når SmartWheel-konstruktionen på et af baghjulene står lodret (Fig. 14).

3. Brug SmartWheel-konstruktionen til at sammenligne græsstråenes spidser med bogstaverne på hjulet. Det bogstav på SmartWheel, som passer til græsstråenes spidser, er den rette klippehøjde.

4. Tryk ned på den røde knap, og hold håndtaget til justering af klippehøjden for at flytte klippehøjden op eller ned (Fig. 15).

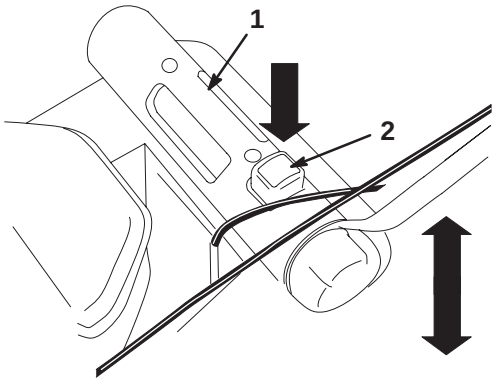

Figur 15

1. Håndtag til justering af klippehøjden
2. Rød knap

5. Løft håndtaget op, eller tryk det ned, og brug positionsgiveren og indstillingen af klippehøjden på forbindelsesstangen til at indstille plæneklipperen til den ønskede klippehøjde (Fig. 16).

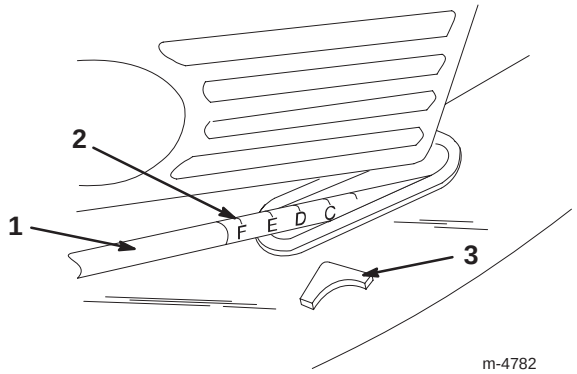

Figur 16

1. Forbindelsesstang
2. Indstilling af klippehøjden
3. Positionsgiver

Brug af græsposen

Du kan af og til få brug for at anvende græsposen til at fylde frodigt græs eller indsamle blade i.

Montering af græsposen

1. Stop motoren, og vent på, at alle bevægelige dele standser.

2. Åbn bagklappen (Fig. 1).

3. Hold den fjederbelastede bagklap oppe for at forhindre den i at lukke sig.

4. Fjern genbrugsdækslet.

5. Hæng græsposens rammetapper over på krogene som vist i Figur 17.

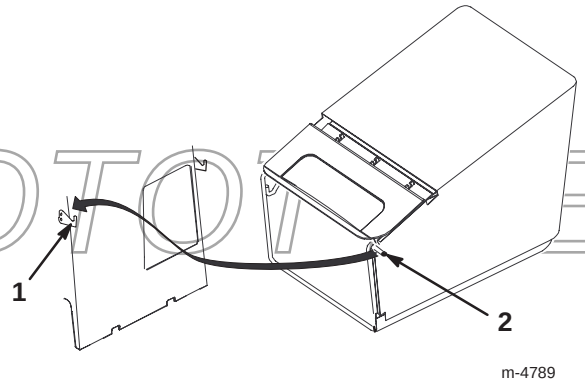

Figur 17

1. Krog (2)
2. Tap på græsposeramme (2)

6. Slip bagklappen.

PROTOTYPE

Klipning med græsposen

Advarsel

En slidt græspose kan medføre, at småsten og andet lignende snavs kastes i retning af operatøren eller omkringstående og kan medføre alvorlig personskade eller død for operatøren eller omkringstående.

Kontroller hyppigt græsposen. Monter en ny Toro-pose, hvis den er beskadiget.

Klip græsset, indtil posen er fuld.

Vigtigt Fyld ikke posen for meget.

Afmontering af græsposen

1. Stop motoren, og vent på, at alle bevægelige dele standser.

Fare

Hvis bagklappen ikke lukker helt, kan plæneklipperen udslynge genstande, hvilket kan forårsage alvorlig personskade eller død.

Hvis du ikke kan lukke bagklappen, fordi udkastningsområdet er tilstoppet med afskåret græs, skal du stoppe motoren, vente på, at alle bevægelige dele standser og fjerne det afklippede græs (med en pind, ikke med hånden), indtil bagklappen lukkes helt.

2. Åbn bagklappen (Fig. 1).
3. Hold den fjederbelastede bagklap oppe for at forhindre den i at lukke sig, mens du fjerner græsposen.
4. Løft græsposerammens tapper af krogene og ud af åbningen som vist i Figur 17.

Montering af genbrugsdækslet

1. Stop motoren, og vent på, at alle bevægelige dele standser.
2. Åbn bagklappen (Fig. 1).
3. Hold den fjederbelastede bagklap oppe for at forhindre den i at lukke sig.
4. Sæt genbrugsdækslet ind i åbningen igen som vist i Figur 18.

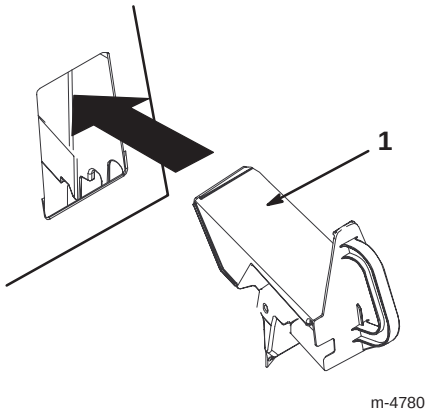

Figur 18

1. Genbrugsdæksel

5. Slip bagklappen.

Udkast bagud

Du kan af og til få brug for at klippe græsplænen uden græsposen eller genbrugsdækslet, når græsset er for langt til at blive fyldt i posen.

Når du skal bruge funktionen udkast bagud, skal du fjerne genbrugsdækslet eller græsposen (se Afmontering af græsposen på side 12) og lukke bagklappen.

Fare

Hvis bagklappen ikke lukker helt, kan plæneklipperen udslynge genstande, hvilket kan forårsage alvorlig personskade eller død.

Hvis du ikke kan lukke bagklappen, fordi udkastningsområdet er tilstoppet med afskåret græs, skal du stoppe motoren, vente på, at alle bevægelige dele standser og fjerne det afklippede græs (med en pind, ikke med hånden), indtil bagklappen lukkes helt.

PROTOTYPE

Tip vedrørende betjening

- Gennemgå sikkerhedsinstruktionerne igen, og læs denne vejledning omhyggeligt, før du betjener plæneklipperen.
- Ryd området for pinde, sten, ståltråd, grene o.l., som kniven kan ramme og udslynge.
- Hold alle, især børn og kæledyr, væk fra arbejdsområdet.
- Undgå at ramme træer, mure, kantsten eller andre faste genstande. Klip aldrig med vilje hen over en genstand.
- Hvis plæneklipperen rammer en genstand eller begynder at ryste, skal du omgående standse motoren, koble kablet fra tændrøret, og efterse plæneklipperen for skader.
- Hold **kniven skarptslebet** i hele klippesæsonen. Fil jævnligt hak i kniven ned.
- Udskift kniven, når det er nødvendigt, med en original Toro-kniv.
- Klip kun tørt græs eller blade. Vådt græs og blade har en tendens til at klumpe sig sammen i haven og kan forårsage, at plæneklipperen tilstoppes, eller at motoren sætter ud.

⚠ Advarsel ⚠

Vådt græs eller blade kan forårsage alvorlig personskade, hvis du glider og kommer i berøring med kniven.

Klip kun under tørre forhold.

- Rengør under plæneklipperhuset efter hver klipning. Se Rengøring under plæneklipperhuset på side 15.
- Hold motoren i god driftsmæssig stand.

⚠ Advarsel ⚠

Betjening af en plæneklipper med motoren kørende ved en hastighed, der er større end den fabriksindstillede hastighed, kan forårsage, at plæneklipperen udslynger en del af kniven eller motoren, så den rammer det område, hvor operatøren eller omkringstående befinder sig, hvilket kan medføre alvorlig personskade eller død.

- **Lav ikke om på indstillingen af motorens hastighed.**
- **Kontakt en autoriseret serviceforhandler, hvis du har mistanke om, at motorens hastighed er hurtigere end normalt.**

- Rengør luftfilteret hyppigt. Hvis det afklippede græs kværnes, hvirvles mere græsaffald og støv op, som tilstopper luftfilteret og mindsker motorens ydeevne.

Klipning af græs

- Græs vokser med forskellig hastighed på forskellige tider af året. I sommervarmen er det bedst at klippe græs ved indstillingerne af klippehøjden D, E eller F (52, 63 eller 75 mm). Klip kun omkring en tredjedel af græsstrået ad gangen. Klip ikke under indstillingen D (52 mm), medmindre græsset vokser sparsomt, eller det er sent på efteråret, hvor græsset begynder at vokse langsommere.
- Når du klipper græs, der er over 15 cm højt, skal du først klippe med udkast bagud ved den højeste klippehøjde og gå langsommere, og dernæst skal du klippe igen ved en lavere indstilling, så plænen kommer til at se pænere ud. Hvis græsset er for langt, og bladene klumper sig sammen oven på græsplænen, kan plæneklipperen stoppe til og forårsage, at motoren sætter ud.
- Skift klipperetning. Dette hjælper med at sprede det afklippede græs over plænen, så den gødes jævnt.

Hvis den færdige plæne ikke ser tilfredsstillende ud, kan du forsøge en eller flere af følgende ting:

- Slib kniven.
- Gå langsommere, mens du klipper.
- Hæv klippehøjden på plæneklipperen.
- Klip græsset hyppigere.
- Overlap banerne i stedet for at klippe en fuld bane for hver omgang.

Klipning af blade

- Efter at du har slået græsplænen, skal du sikre dig, at halvdelen af plænen kan ses gennem dækket af de klippede blade. Du skal muligvis køre hen over bladene mere end én gang.
- Sænk klippehastigheden, hvis plæneklipperen ikke klipper bladene tilstrækkelig fint.
- Hvis du klipper hen over egeblade, kan du give græsset kalk om foråret for at mindske egebladenes surhed.

PROTOTYPE

Vedligeholdelse

Bemærk: Maskinens venstre og højre side ses fra den normale betjeningsposition.

Skema over anbefalet vedligeholdelse

Vedligeholdelsesintervaller og eftersyn	Vedligeholdelsesprocedure
Hver brug	• Kontroller af motoroliestanden. • Kontroller standsningstiden for knivbremsen. Kniven skal standse inden for tre sekunder efter, at bøjlen er sluppet. Hvis den ikke gør det, skal du kontakte en autoriseret serviceforhandler for at få den repareret. • Fjern græsaffald og snavs fra plæneklipperhusets underside. • Rengør udkastningsskakten og genbrugsdækslet.
5 timer	• Efterse knivens og motorens monteringsbeslag. Stram dem, hvis de er løse.
25 timer	• Udskift luftfilteret. Udskift det hyppigere under støvede driftsforhold. • Efterse tændrøret, og udskift det om nødvendigt. • Juster kablet til selvkørselsdrevet, og indfedt bagakselfittingerne.
50 timer	• Skift motorolie.[1] • Slib eller udskift kniven. Udfør vedligeholdelse hyppigere, hvis kanten hurtigt bliver sløv under ujævne eller sandede forhold. • Efterse brændstofsystemet for lækager og/eller forringelser af en brændstofslange. Udskift dele om nødvendigt. • Fjern græsaffald og snavs fra remskærmens underside.
100 timer	• Rengør kølesystemet.
Opbevaring	• Tøm brændstoftanken før reparation som anvist eller før opbevaring.

[1]Skift motorolien efter de første fem driftstimer.

Vigtigt Se betjeningsvejledningen til motoren for at få oplysninger om yderligere vedligeholdelsesprocedurer.

Forsigtig

Hvis du lader kablet sidde på tændrøret, kan nogen komme til at starte motoren ved et uheld og forårsage alvorlig personskade på dig eller andre omkringstående.

Kobl kablet fra tændrøret, før du udfører nogen form for vedligeholdelse. Flyt tændrørskablet til side, så det ikke kommer i berøring med tændrøret ved et uheld.

PROTOTYPE

Kontrol af motoroliestanden

Før du bruger plæneklipperen, skal du sørge for, at oliestanden står mellem Add- og Full-mærket som vist på oliepinden (Fig. 7). Påfyld olie, hvis oliestanden er under Add-mærket. Se afsnittet Påfyldning af olie på krumtaphuset på side 8.

Rengøring under plæneklipperhuset

Hold plæneklipperhusets underside ren. Vær særlig opmærksom på at holde 'udsparkerne' fri for snavs (Fig. 19).

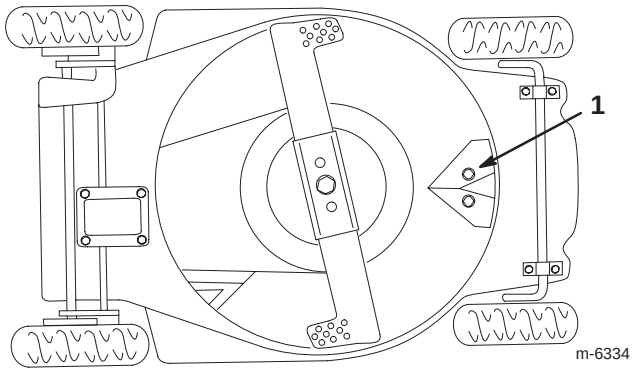

Figur 19

1. Udsparkerplade

Vaskemetode

1. Flyt plæneklipperen med slukket motor hen på en plan flade nær en haveslange.

2. Fastgør en lynkobling (sælges separat) til enden af haveslangen.

3. Løft bagklappen, og fastgør koblingen til plæneklipperens vaskefitting på genbrugsdækslet (Fig. 20).

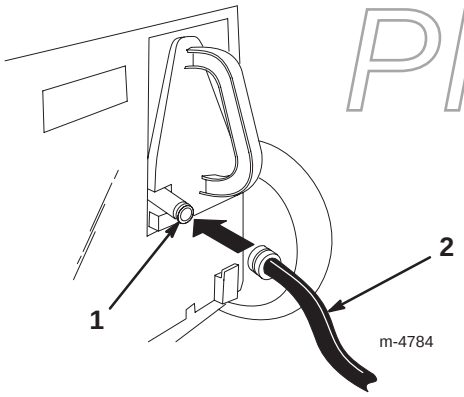

Figur 20

1. Vaskefitting
2. Slange

4. Åbn meget op for vandet.

5. Start motoren.

6. Lad plæneklipperen køre i to minutter.

7. Stop motoren, og vent på, at alle bevægelige dele standser.

8. Luk for vandet.

9. Fjern koblingen fra vaskefittingen.

10. Start plæneklipperen, og lad den køre i ét minut for at tørre plæneklipperen og dens komponenter.

Hvis der har samlet sig for meget græs på plæneklipperhusets underside, skal du udføre ovennævnte trin 2 til og med 8 igen og gøre følgende:

1. Lad plæneklipperen stå i blød i 30 minutter.

2. Skru højt op for vandet igen.

3. Lad plæneklipperen køre i to minutter til.

4. Stop motoren, og vent på, at alle bevægelige dele standser.

Advarsel

En knækket eller manglende vaskefitting kan betyde, at du og andre personer udsættes for udslyngede genstande eller risikerer at komme i kontakt med kniven, hvilket kan forårsage personskade eller død.

- **Udskift en ødelagt eller manglende vaskefitting øjeblikkeligt, før du anvender plæneklipperen igen.**
- **Luk eventuelle huller i plæneklipperen med bolte og låsemøtrikker.**
- **Stik aldrig hænder eller fødder under plæneklipperen eller gennem åbninger i plæneklipperen.**

PROTOTYPE

Skrabemetode

Hvis alt snavs ikke forsvinder fra plæneklipperehusets underside under vask, skal du tippe plæneklipperen og skrabe den ren.

1. Kobl tændrørskablet fra tændrøret (Fig. 10).

2. Aftap benzinen fra brændstoftanken. Se trin 3 og 4 i afsnittet Tømning af brændstoftanken på side 20.

3. Fjern græsposen.

4. Tip plæneklipperen over på dens **venstre** side (Fig. 19).

5. Fjern snavset og græsaffaldet med en skraber af hårdt træ eller plastik. Undgå grater og skarpe kanter.

Vigtigt Bevæg kniven så lidt som muligt for at undgå fremtidige startproblemer.

6. Vend plæneklipperen, så den står op igen.
7. Påfyld brændstoftanken.
8. Sæt tændrørskablet på tændrøret.

Rengøring af udkastnings-skakten og genbrugsdækslet

Rengør udkastningsskakten og genbrugsdækslet efter hver brug for at sikre den bedste ydeevne. Når græsset er tykt og frodigt, kan der samle sig græsaffald på og rundt om genbrugsdækslet, hvilket kan gøre det vanskeligt at fjerne.

Udskiftning af luftfilteret

Udskift luftfilteret hver sæson eller for hver 25. driftstime. Udskift det hyppigere under støvede driftsforhold.

Vigtigt Betjen ikke motoren uden luftfilterindsatsen, da det vil medføre ekstrem motorskade.

1. Stop motoren, og vent på, at alle bevægelige dele standser.
2. Kobl tændrørskablet fra tændrøret (Fig. 10).
3. Løsn skruen, der holder luftfilterdækslet på plads. (Fig. 21).
4. Vip dækslet ned, og rengør det grundigt (Fig. 21).

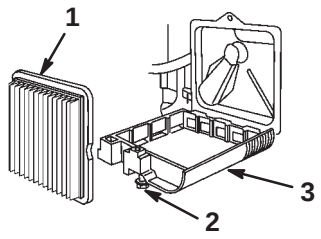

Figur 21

1. Luftfilter
2. Skrue
3. Dæksel

5. Fjern papirluftfilteret, og bortskaf det (Fig. 21).

Vigtigt Forsøg ikke at rengøre papirluftfilteret.

6. Indsæt et nyt papirluftfilter (Fig. 21).
7. Monter luftfilterdækslet, og fastgør det med skruen.

Eftersyn af tændrøret

Kontroller tændrøret efter hver 25. driftstime. Brug et **Champion RJ19LM**-tændrør eller tilsvarende.

1. Stop motoren, og vent på, at alle bevægelige dele standser.
2. Kobl tændrørskablet fra tændrøret (Fig. 10).
3. Rengør området rundt om tændrøret.
4. Fjern tændrøret fra topstykket.

Vigtigt Udskift tændrøret, hvis det er revnet, beskadiget eller snavset. Rengør ikke elektroderne, da partikler, der kommer ind i cylinderen, kan forårsage motorskade.

5. Indstil gnistgabet på det nye tændrør til 0,76 mm (Fig. 22).

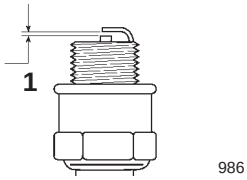

Figur 22

1. 0,76 mm

6. Monter tændrøret og pakningsforseglingen.
7. Tilspænd tændrøret til 20 Nm.
8. Sæt tændrørskablet på tændrøret.

Justering af kabel til selvkørselsdrev

Kun selvkørende model

Juster kablet til selvkørselsdrevet, hvis plæneklipperens tophastighed begynder at mindskes.

1. Stop motoren, og vent på, at alle bevægelige dele standser.
2. Træk det øverste håndtag så langt tilbage som muligt.
3. Løsn møtrikken til kabelunderstøtningen (Fig. 23).

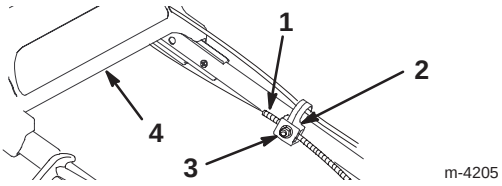

Figur 23

1. Kabelkappe
2. Kabelunderstøtning
3. Møtrik
4. Øverste håndtag

PROTOTYPE

4. Fjern remskærmen.

5. Skub tappen på remstyret ned, indtil den berører plæneklipperen, og hold den dernæst på plads (Fig. 24).

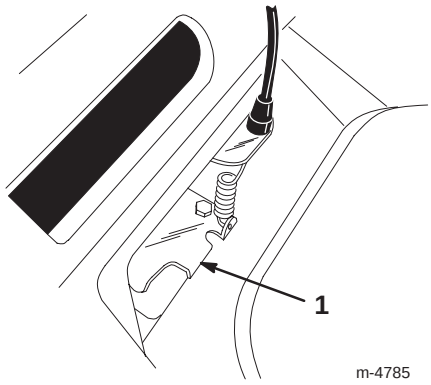

Figur 24

1. Tappen på remstyret

6. Træk kabelkappen ned (mod plæneklipperen), så kablet sidder stramt (Fig. 23).

7. Mens du holder kabelkappen nede, skal du udløse drivkonsollen og stramme møtrikken på kabelunderstøtningen (Fig. 23).

8. Monter remskærmen.

Smøring af selvkørselsdrevet

Kun selvkørende model

Smør baghjulene efter hver 25. driftstime eller ved sæsonens slutning.

1. Aftør fedtfittingerne med en ren klud (Fig. 25).

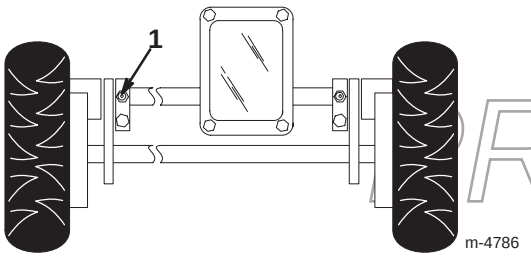

Figur 25

1. Fedtfitting (2)

2. Monter en fedtpistol på hver fitting, og påfør forsigtigt to eller tre pump lithiumbaseret universalfedt nr. 2.

Vigtigt Påføring af fedt med et for stort tryk kan beskadige forseglingerne.

Skift af motorolien

Skift olie efter de første fem driftstimer og derefter efter hver 50. driftstime eller hver sæson. Kør motoren, lige inden du skifter olien, for at varme olien op. Varm olie flyder lettere og bærer flere kontaminanter.

Bemærk: Skift olie efter hver 25. driftstime, når du arbejder med tung belastning eller ved høje temperaturer.

Aftapning af olien over plæneklipperhuset (den foretrukne metode)

1. Fjern græsposen.

2. Kobl tændrørskablet fra tændrøret (Fig. 10).

3. Tap benzinen af brændstoftanken. Se trin 1 til og med 4 i afsnittet Tømning af brændstoftanken på side 20.

4. Fjern oliepinden fra oliepåfyldningsrøret, og anbring en dræningsbakke ved siden af plæneklipperens **venstre** side.

5. Tip plæneklipperen over på dens **venstre** side, så olien kan løbe ned i dræningsbakken (Fig. 26).

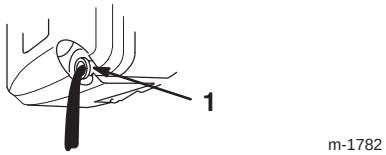

Figur 26

1. Oliepåfyldningsrør

6. Vend plæneklipperen, så den står op igen.

7. Fyld frisk olie på krumtaphuset til Full-mærket på oliepinden. Se afsnittet Påfyldning af olie på krumtaphuset på side 8.

8. Sæt oliepinden i igen.

9. Tør eventuel spildt olie op.

10. Sæt tændrørskablet på tændrøret.

11. Genbrug den brugte olie i overensstemmelse med gældende retningslinier.

PROTOTYPE

Aftapning af olien under plæneklipperhuset (alternativ metode)

Bemærk: Du skal bruge en 3/8”-skraldenøgleforlænger til at udføre denne procedure.

Advarsel

Kniven er skarp. Kontakt med kniven kan medføre alvorlig personskade.

Bær handsker, eller pak knivens skarpe kanter ind i en klud.

1. Kobl tændrørskablet fra tændrøret (Fig. 10).
2. Tap benzinen af brændstoftanken. Se trin 1 til og med 4 i afsnittet Tømning af brændstoftanken på side 20.
3. Tip plæneklipperen over på dens **venstre** side, og fastgør den for at forhindre den i at falde.
4. Anbring en dræningsbakke under plæneklipperen.
5. Fjern olieaftapningsproppen, vend plæneklipperen, så den står i køreklar position igen, og lad olien løbe ned i dræningsbakken (Fig. 27).

Bemærk: Undgå at spilde olie på remmen.

Vigtigt Du skal muligvis bevæge kniven for at få adgang til olieaftapningsproppen. Bevæg kniven så lidt som muligt for at undgå fremtidige startproblemer.

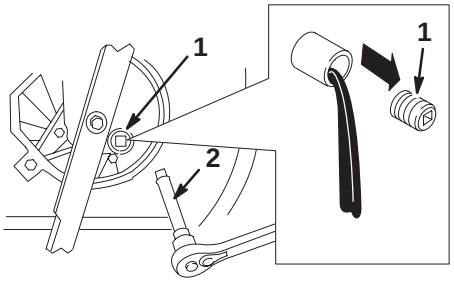

Figur 27

1. Olieaftapningsprop
2. 3/8”-skraldenøgleforlænger

6. Tip plæneklipperen over på dens venstre side, og monter olieaftapningsproppen.
7. Fjern oliedræningsbakken fra plæneklipperen, og vend plæneklipperen om, så den står op igen.
8. Fyld frisk olie på krumtaphuset til Full-mærket på oliepinden. Se afsnittet Påfyldning af olie på krumtaphuset på side 8.
9. Sæt oliepinden i igen.
10. Tør eventuel spildt olie op.
11. Sæt tændrørskablet på tændrøret.
12. Genbrug den brugte olie i overensstemmelse med gældende retningslinier.

Vedligeholdelse af kniven

En lige, skarp kniv giver den maksimale klippeydeevne. Efterse og slib kniven regelmæssigt.

Advarsel

Kniven er skarp. Kontakt med kniven kan medføre alvorlig personskade.

Bær handsker, eller pak knivens skarpe kanter ind i en klud.

1. Kobl tændrørskablet fra tændrøret (Fig. 10).
2. Aftap benzinen fra brændstoftanken. Se trin 3 og 4 i afsnittet Tømning af brændstoftanken på side 20.
3. Tip plæneklipperen over på dens **venstre** side (Fig. 28).

Vigtigt Bevæg kniven så lidt som muligt for at undgå fremtidige startproblemer.

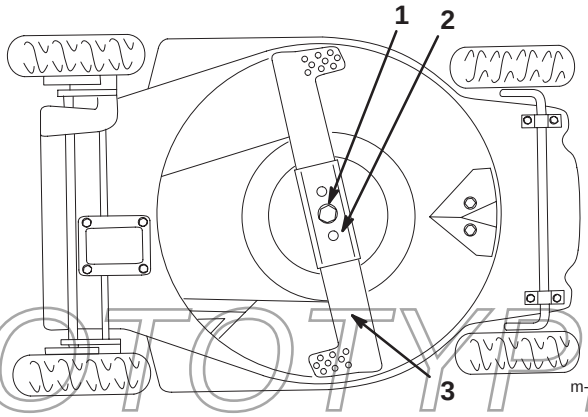

Figur 28

1. Knivbolt og låseskive
2. Stiver til kniven
3. Kniv

PROTOTYPE

Eftersyn af kniven

Undersøg omhyggeligt kniven for skarphed og slid, især dér, hvor de flade dele møder de buede (Fig. 29A). Da sand og slibematerialer kan slide det metal, der forbinder den flade og den buede del af kniven, væk, skal kniven kontrolleres, før plæneklipperen anvendes. Hvis du bemærker en revne eller slid (Fig. 29B), skal du udskifte kniven. Se afsnittet Afmontering af kniven på side 19.

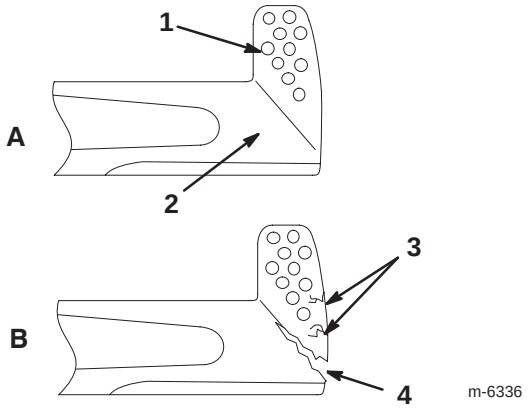

Figur 29

1. Sejl
2. Den flade del af kniven
3. Slid
4. Revnedannelse

Bemærk: Monter en ny Toro-kniv før klippesæsonens start for at opnå den bedst mulige ydeevne. Fil alle små hak ned i årets løb for at holde skæret skarpt.

Fare

En slidt eller beskadiget kniv kan gå itu, og et stykke af kniven kan blive slynget ind i det område, hvor operatøren eller omkringstående befinder sig, og medføre alvorlig personskade eller død.

- **Efterse jævnligt kniven for slid eller skader.**
- **Udskift en slidt eller beskadiget kniv.**

Afmontering af kniven

Advarsel

Hvis plæneklipperen betjenes uden knivens stiver, kan kniven blive bøjet, buet eller brække over, hvilket kan medføre alvorlig personskade eller død for operatøren eller omkringstående.

Betjen ikke plæneklipperen uden knivens stiver.

1. Tag fat i enden af kniven med en klud eller en tykt foret handske.
2. Fjern knivbolten, låseskiven, kniven og knivens stiver (Fig. 28).

Bemærk: Drej knivbolten mod uret for at løsne den.

Slibning af kniven

Fil den øverste side af kniven for at vedligeholde dens oprindelige skærevinkel (Fig. 30A) og inderste skærs radius (Fig. 30B). Kniven forbliver afbalanceret, hvis du fjerner den samme mængde materiale fra begge skær.

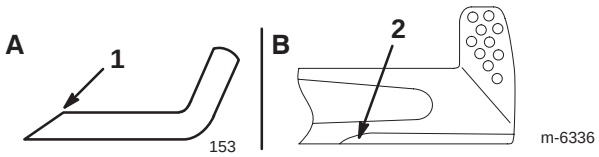

Figur 30

1. Slib kun i denne vinkel
2. Bibehold den oprindelige radius her

PROTOTYPE

Afbalancering af kniven

1. Kontroller knivens afbalancering ved at anbringe knivens midterste hul på et søm eller skaftet på en skruetrækker, der er fastspændt vandret i en skruestik (Fig. 31).

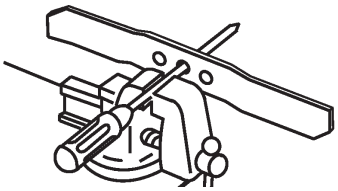

Figur 31

Bemærk: Du kan også kontrollere afbalanceringen ved hjælp af en kommercielt fremstillet knivafbalanceringsenhed.

2. Hvis den ene ende af kniven roterer nedad, skal du file denne ende (ikke skæret eller enden nær skæret). Kniven er korrekt afbalanceret, når ingen af enderne vipper ned.

Montering af kniven

1. Monter en skarp, afbalanceret Toro-kniv, knivens stiver, låseskiven og knivbolten.

Bemærk: Knivens sejl skal vende opad (mod plæneklipperhusets top).

2. Tilspænd knivbolten med et moment på 33–44 Nm.
3. Sæt tændrørskablet på tændrøret.

Rengøring under remskærmen

Hold området under remskærmen fri for snavs.

1. Stop motoren, og vent på, at alle bevægelige dele standser.
2. Løft skærmen af, og børst alt snavset væk fra remområdet.
3. Monter remskærmen.

Rensning af kølesystemet

Efter hver 100. driftstime eller hver sæson skal du fjerne snavs og avner fra cylinderen, køleribberne og rundt om karburatoren og ledforbindelserne. Fjern snavs fra luftindtagets sprækker på rekylhuset. Dette vil sikre korrekt afkøling og den bedste motorydeevne.

Tømning af brændstoftanken

1. Stop motoren, og vent, til den er kølet af.
2. Kobl tændrørskablet fra tændrøret (Fig. 10).
3. Fjern dækslet fra brændstoftanken (Fig. 7).
4. Brug en håndpumpe til at lede brændstoffet over i en ren, godkendt benzindunk.
5. Sæt tændrørskablet på tændrøret.
6. Kør motoren, indtil den standser.
7. Start motoren igen for at sikre, at al benzinen er ude af karburatoren.

Sammenfoldning af håndtaget

Advarsel

Hvis du sammen- eller udfolder håndtaget forkert, kan et eller flere af kablerne blive klemt, strakt eller beskadiget. Ethvert klemt, strakt eller beskadiget kabel kan forårsage driftsfejl, som medfører en usikker driftstilstand.

- **Sørg for, at kablerne ikke bliver klemt, strakt eller beskadiget.**
- **Håndter kablerne med omhu, når du folder håndtaget sammen eller ud.**
- **Brug ikke plæneklipperen, hvis et eller flere af kablerne er klemt, strakt eller beskadiget. Kontakt en autoriseret forhandler.**

1. Løsn grebene til justering af håndtagets højde, der fastgør håndtaget til plæneklipperen.
2. Løsn knapperne, der fastgør den øverste del af håndtaget til den nederste del af håndtaget.
3. Sving forsigtigt den nederste del af håndtaget fremad, indtil den hviler på motoren (Fig. 32).

PROTOTYPE

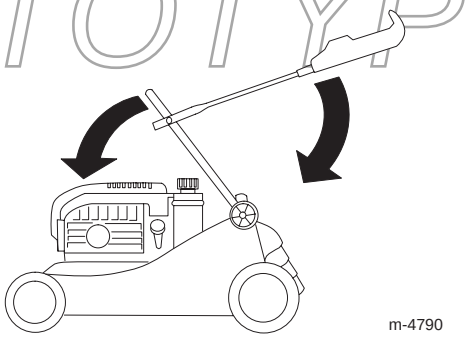

Figur 32

4. Sving forsigtigt den øverste del af håndtaget bagud, indtil den hviler fladt (Fig. 32).

Opbevaring

Udfør de anbefalede vedligeholdelsesprocedurer for at gøre plæneklipperen klar til opbevaring, når sæsonen er slut. Se afsnittet Vedligeholdelse på side 14.

Opbevar plæneklipperen på et køligt, rent, tørt sted. Tildæk plæneklipperen, så den beskyttes og holdes fri for snavs.

Klargøring af brændstofsystemet

Advarsel

Benzin kan fordampe, hvis du opbevarer den i længere tid, og den kan eksplodere, hvis den kommer i kontakt med åben ild.

- **Opbevar ikke benzin i længere tid.**
- **Opbevar ikke plæneklipperen med benzin i brændstoftanken eller karburatoren på et indelukket sted med åben ild. (For eksempel en ovn eller en vandvarmers vågeblus.)**
- **Lad motoren køle af, før du sætter maskinen til opbevaring et lukket sted.**

Tøm brændstoftanken, når du klipper sidste gang, før du sætter maskinen til opbevaring et lukket sted.

1. Kør plæneklipperen, indtil motoren standser på grund af brændstofmangel.
2. Spæd motoren, og start den igen.
3. Lad motoren køre, indtil den standser. Når du ikke længere kan starte motoren, er den tilstrækkeligt tør.

Klargøring af motoren

1. Skift olien fra krumtaphuset, mens motoren stadig er varm. Se afsnittet Skift af motorolien på side 17.
2. Fjern tændrøret (Fig. 10).
3. Brug en smørekande, og fyld ca. en spiseskefuld olie på krumtaphuset gennem tændrørshullet.
4. Drej motoren langsomt rundt flere gange ved hjælp af startsnoren for at fordele olien.
5. Monter tændrøret, men **sæt ikke** tændrørskablet på tændrøret.

Generelle oplysninger

1. Rengør under plæneklipperhuset. Se Rengøring under plæneklipperhuset på side 15.
2. Fjern al snavs og avner fra cylinderen, køleribberne og blæserhuset.
3. Fjern græsaffald og snavs fra motorens ydre dele, beklædningen og toppen af plæneklipperhuset.
4. Kontroller knivens stand. Se afsnittet Vedligeholdelse af kniven på side 18.
5. Efterse luftfilteret. Se afsnittet Udskiftning af luftfilteret på side 16.
6. Smør hjulene. Se Smøring af selvkørselsdrevet på side 17.
7. Tilspænd alle møtrikker, bolte og skruer.
8. Pletmal alle rustne eller skårede malingsoverflader med maling, som fås hos en autoriseret serviceforhandler.

PROTOTYPE

Fremtagning efter opbevaring

Advarsel

Hvis du sammen- eller udfolder håndtaget forkert, kan et eller flere af kablerne blive klemt, strakt eller beskadiget. Ethvert klemt, strakt eller beskadiget kabel kan forårsage driftsfejl, som medfører en usikker driftstilstand.

- **Sørg for, at kablerne ikke bliver klemt, strakt eller beskadiget.**
- **Håndter kablerne med omhu, når du folder håndtaget sammen eller ud.**
- **Brug ikke plæneklipperen, hvis et eller flere af kablerne er klemt, strakt eller beskadiget. Kontakt en autoriseret forhandler.**

1. Fold forsigtigt det øverste håndtag ud, indtil det hviler ved det nederste håndtag, og stram dernæst knapperne.
2. Efterse og tilspænd alle beslag.
3. Fjern tændrøret (Fig. 10), og drej motoren hurtigt ved hjælp af startmotoren for at fjerne den overskydende olie fra cylinderen.
4. Rengør tændrøret, eller udskift det, hvis det er revnet, brækket eller hvis elektroderne er slidte.
5. Monter tændrøret, og spænd det til 20 Nm.
6. Udfør de anbefalede vedligeholdelsesprocedurer. Se afsnittet Vedligeholdelse på side 14.
7. Påfyld brændstoftanken (Fig. 7) med frisk benzin.
8. Kontroller motoroliestanden. Se afsnittet Kontrol af motoroliestanden på side 15.
9. Sæt tændrørskablet på tændrøret.

PROTOTYPE

Fejlfinding

Toro har udviklet og bygget din plæneklipper med henblik på problemfri drift. Efterse følgende komponenter og dele omhyggeligt, og se afsnittet Vedligeholdelse på side 14 for at få flere oplysninger. Kontakt en autoriseret serviceforhandler, hvis et problem varer ved.

Problem	Mulige årsager	Afhjælpning
Motoren starter ikke	1. Brændstoftanken er tom, eller brændstofsystemet indeholder gammelt brændstof.	1. Aftap og/eller fyld brændstoftanken med frisk benzin. Kontakt en autoriseret serviceforhandler, hvis problemet varer ved.
	2. Spædepumpen er ikke trykket ind.	2. Tryk spædepumpen ind tre gange.
	3. Tændrørskablet er ikke sat på tændrøret.	3. Sæt tændrørskablet på tændrøret.
	4. Tændrøret er ødelagt eller snavset, eller gnistgabet er forkert.	4. Efterse tændrøret, og juster gnistgabet om nødvendigt. Udskift tændrøret, hvis det er ødelagt, snavset eller revnet.
Motoren er svær at starte eller mister kraft	1. Brændstoftanken indeholder gammelt brændstof.	1. Aftap og fyld brændstoftanken med frisk benzin.
	2. Udluftningshullet i brændstoftankdækslet er tilstoppet.	2. Rengør udluftningshullet i brændstoftankdækslet, eller udskift brændstofdækslet.
	3. Luftfilterindsatsen er snavset og begrænser luftstrømmen.	3. Rengør luftfilteret.
	4. Undersiden af plæneklipperhuset indeholder afklippet græs og snavs.	4. Rengør under plæneklipperhuset.
	5. Tændrøret er ødelagt eller snavset, eller gnistgabet er forkert.	5. Efterse tændrøret, og juster gnistgabet om nødvendigt. Udskift tændrøret, hvis det er ødelagt, snavset eller revnet.
	6. Motoroliestanden er lav, eller olien er snavset.	6. Kontroller motorolien. Udskift olien, hvis den er snavset, eller fyld olie på, hvis der mangler olie.
Motoren kører ujævnt	1. Tændrørskablet er ikke sat på tændrøret.	1. Sæt tændrørskablet på tændrøret.
	2. Tændrøret er ødelagt eller snavset, eller gnistgabet er forkert.	2. Efterse tændrøret, og juster gnistgabet om nødvendigt. Udskift tændrøret, hvis det er ødelagt, snavset eller revnet.
	3. Luftfilterindsatsen er snavset og begrænser luftstrømmen.	3. Rengør luftfilteret.

PROTOTYPE

Problem	Mulige årsager	Afhjælpning
Plæneklipperen eller motoren ryster for meget	1. Kniven er bøjet eller ude af balance. 2. Knivbolten sidder løst. 3. Undersiden af plæneklipperhuset indeholder afklippet græs og snavs. 4. Motorens monteringsbolte er løse.	1. Afbalancer kniven. Udskift kniven, hvis den er bøjet. 2. Stram knivbolten. 3. Rengør under plæneklipperhuset. 4. Tilspænd motorens monteringsbolte.
Ujævnt klippemønster	1. Kniven er sløv. 2. Du klipper i det samme mønster gentagne gange. 3. Undersiden af plæneklipperhuset indeholder afklippet græs og snavs.	1. Slib og afbalancer kniven. 2. Skift klippemønster. 3. Rengør under plæneklipperhuset.
Udkastningsskakten tilstoppet	1. Klippehøjden er for lav. 2. Du klipper for hurtigt. 3. Græsset er vådt. 4. Undersiden af plæneklipperhuset indeholder afklippet græs og snavs.	1. Hæv klippehøjden. 2. Sænk farten. 3. Lad græsset tørre, før du klipper. 4. Rengør under plæneklipperhuset.
Plæneklipperen kører ikke af sig selv	1. Kablet til selvkørselsdrevet er ikke korrekt justeret eller er beskadiget. 2. Der er snavs under remskærmen.	1. Juster kablet til selvkørselsdrevet. Udskift kablet om nødvendigt. 2. Fjern snavset fra remskærmens underside.

PROTOTYPE