Trækrammerulle

2-hjulstrukken Greensmaster-greensklipper i 3050- eller 3100-serien

Modelnr. 140-5542

Monteringsvejledning

Klargøring af maskinen

1. Parker maskinen på en plan overflade.
2. Sluk derefter motoren.
3. Aktiver parkeringsbremsen.
4. Vent på, at alle bevægelige dele stopper, og lad motoren køle af.

Montering af sættet

For de maskiner, der er anført i tabellen nedenfor, og som også har klippeenhedstilbehør 106-2643 monteret, skal du bestille 2 af del 138-4974.

Beskrivelse	Model	Serienummerinterval
Greensmaster 3050	04351 med 106-2643	Alle
Greensmaster 3100	04356 med 106-2643	Alle
Greensmaster 3120	04355 med 106-2643	Op til 401320000
Greensmaster 3150	04357 med 106-2643	Alle
Greensmaster 3150	04358 med 106-2643	Op til 401378000

© 2026—The Toro® Company
8111 Lyndale Ave So
Bloomington, MN 55044

Registrer på
www.Toro.com

Original Instructions (DA)
Trykt i USA
Alle rettigheder forbeholdes

1. Afmonter den eksisterende rulle.

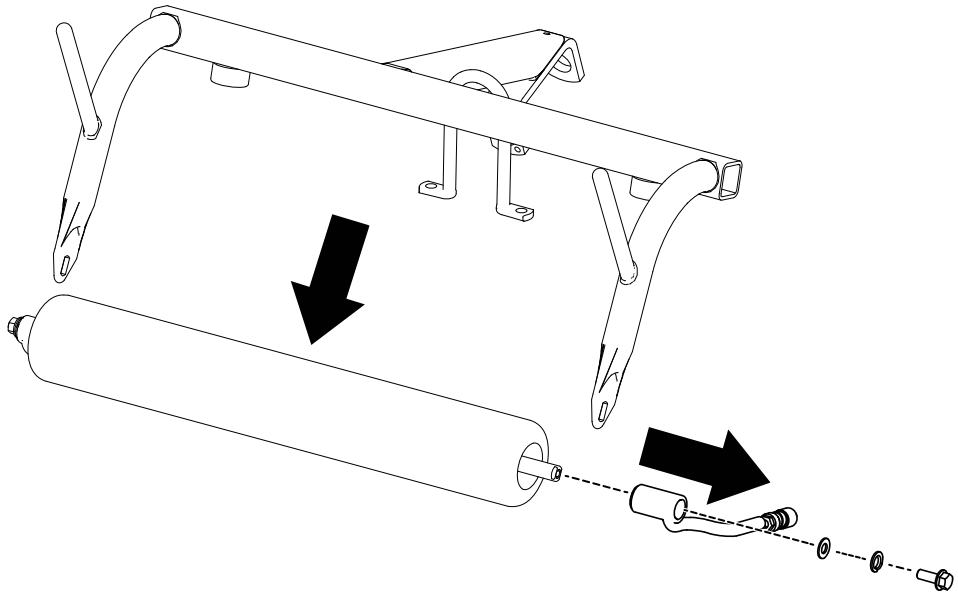

G604458

2. Monter den nye rulle på alle 3 klippeenheder.

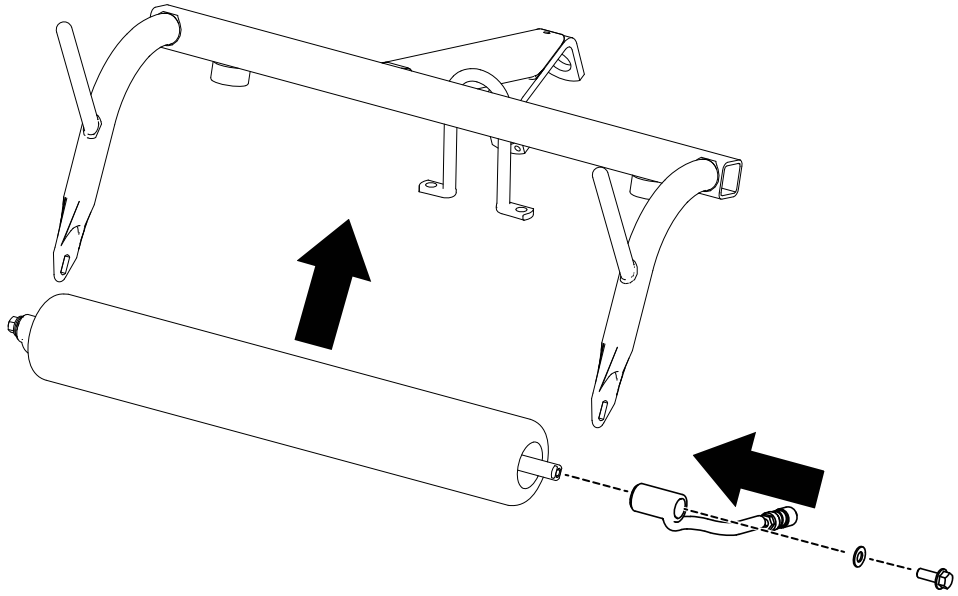

G604457

For maskiner angivet i tabellen ovenfor:

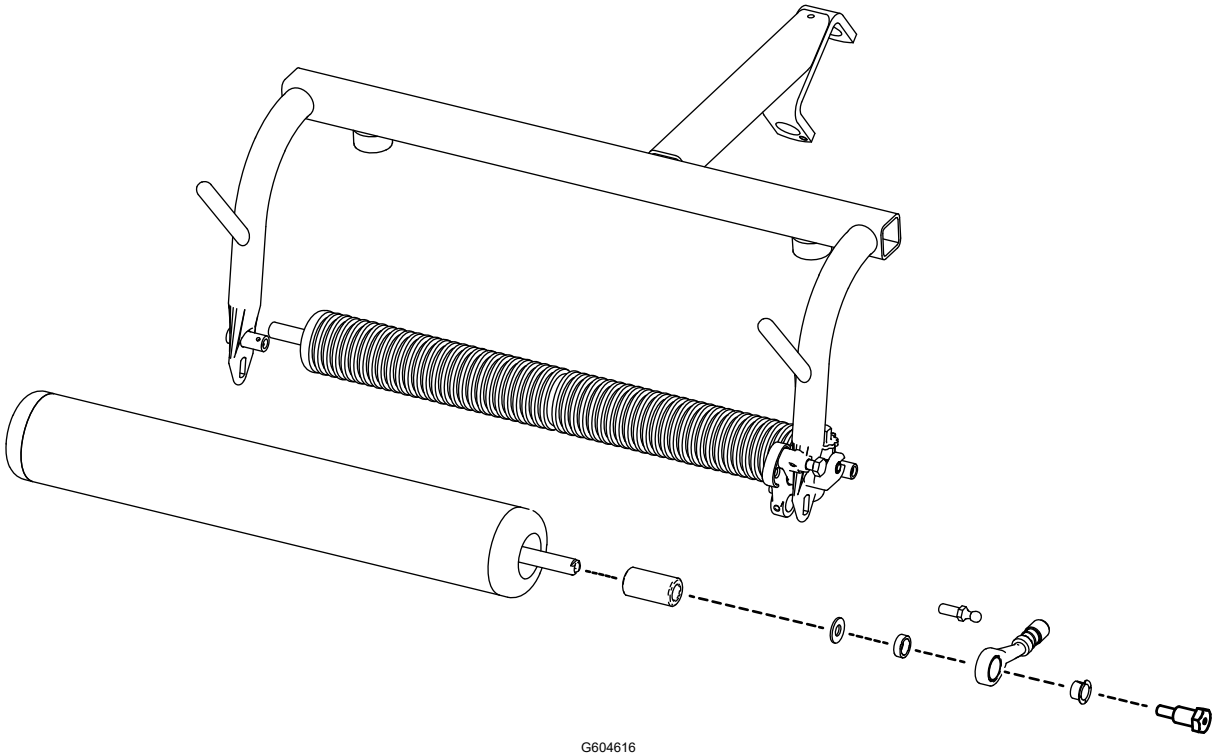

G604616

VIGTIGT

Lejerne på denne rulle er forseglede. Du kan ikke smøre rullen ved hjælp af smøreniplen.


TORO®