Zugrahmenrolle

Greensmaster 3050 oder 3100 Serie – Grünsmäher mit Zweiradantrieb

Modellnr. 140-5542

Installationsanleitung

Vorbereiten der Maschine

1. Stellen Sie die Maschine auf einer ebenen Fläche ab.
2. Stellen Sie den Motor ab.
3. Aktivieren Sie die Feststellbremse.
4. Warten Sie, bis alle sich bewegenden Teile zum Stillstand gekommen sind und der Motor abgekühlt ist.

Einbau des Kits

Für die in der nachstehenden Tabelle aufgeführten Maschinen, bei denen zusätzlich das Schneideinheit-Zubehör 106-2643 installiert ist, müssen Sie zwei (2) Stück des Teils 138-4974 bestellen.

Beschreibung	Modell	Seriennummernbereich
Greensmaster 3050	04351 mit 106-2643	Alle
Greensmaster 3100	04356 mit 106-2643	Alle
Greensmaster 3120	04355 mit 106-2643	Bis zu 401320000
Greensmaster 3150	04357 mit 106-2643	Alle
Greensmaster 3150	04358 mit 106-2643	Bis zu 401378000

© 2026—The Toro® Company
8111 Lyndale Ave So
Bloomington, MN 55044

Registrieren Sie Ihr Produkt unter www.Toro.com

Original Instructions (DE)
Druck: USA
Alle Rechte vorbehalten

1. Bauen Sie die vorhandene Rolle aus.

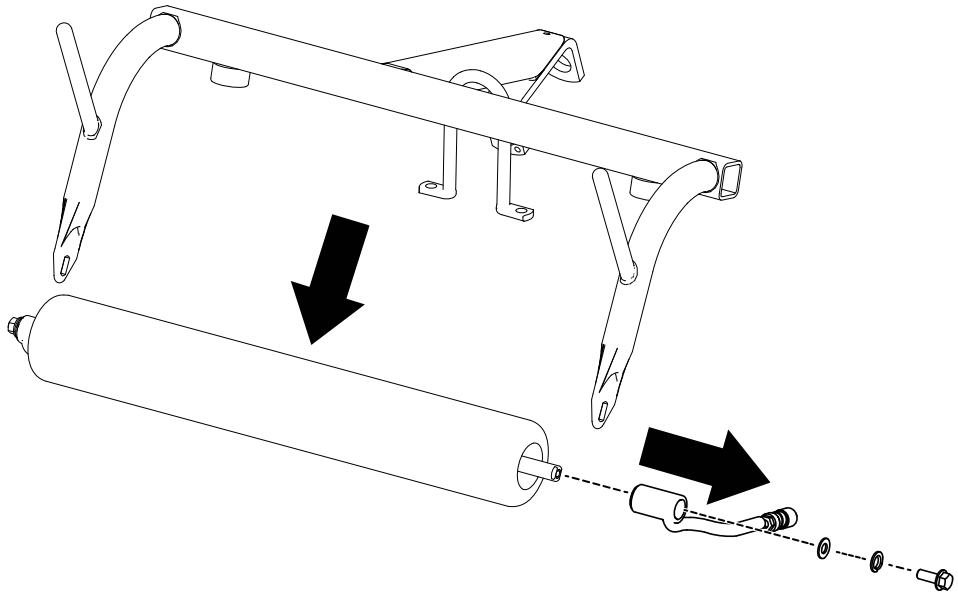

G604458

2. Bauen Sie die neue Rolle in allen drei Schneideinheiten ein.

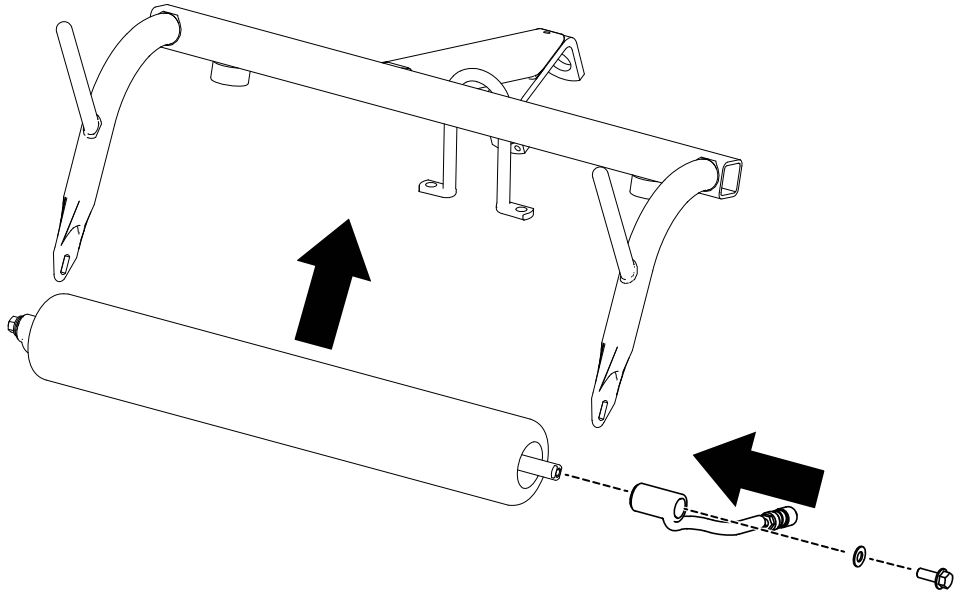

G604457

Für die in der oben stehenden Tabelle aufgeführten Maschinen:

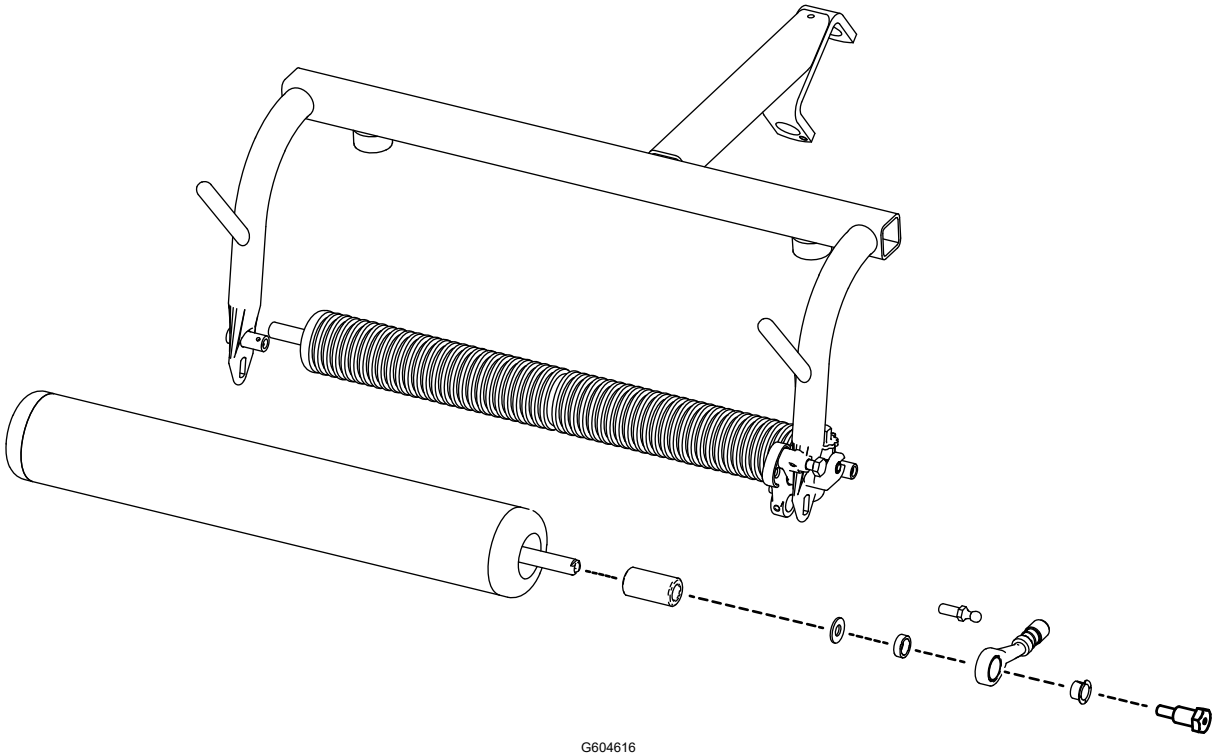

G604616

WICHTIG

Die Lager dieser Rolle sind lebensdauergeschmiert. Die Rolle lässt sich nicht über die Schmiernippel schmieren.


TORO®