Rodillo de bastidor de tiro

Segadora de greens Greensmaster serie 3050 o 3100 con tracción a 2 ruedas

Nº de modelo 140-5542

Instrucciones de instalación

Preparación de la máquina

1. Aparque la máquina en una superficie nivelada.
2. Apague el motor.
3. Accione el freno de estacionamiento.
4. Espere a que se detengan todas las piezas en movimiento y deje que se enfríe el motor.

Instalación del kit

Para las máquinas enumeradas en la tabla a continuación que también tengan el accesorio de unidad de corte 106-2643 instalada, tendrá que solicitar 2 unidades de la pieza 138-4974.

Descripción	Modelo	Rango de números de serie
Greensmaster 3050	04351 con 106-2643	Todas
Greensmaster 3100	04356 con 106-2643	Todas
Greensmaster 3120	04355 con 106-2643	Hasta 401320000
Greensmaster 3150	04357 con 106-2643	Todas
Greensmaster 3150	04358 con 106-2643	Hasta 401378000

© 2026—The Toro® Company
8111 Lyndale Ave So
Bloomington, MN 55044

Regístrese en
www.Toro.com

Original Instructions (ES)
Impreso en EE. UU.
Reservados todos los derechos

1. Retire el rodillo existente.

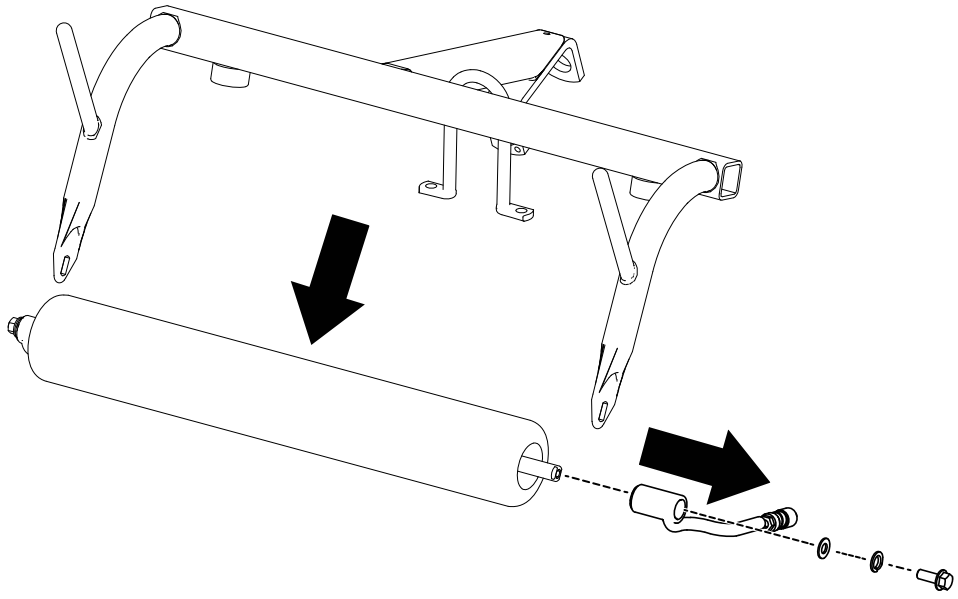

G604458

2. Instale el nuevo rodillo en las 3 unidades de corte.

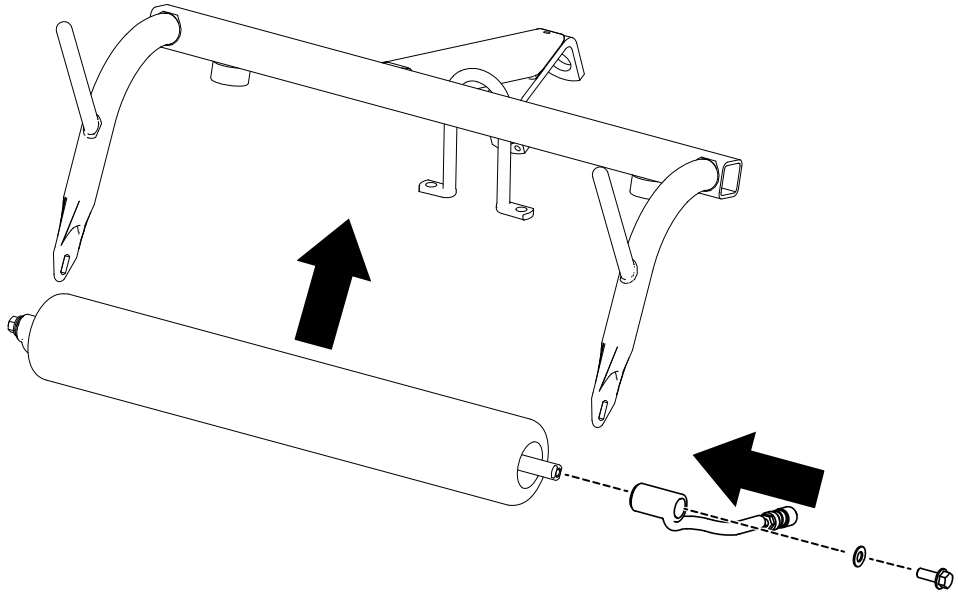

G604457

Para las máquinas enumeradas en la tabla anterior:

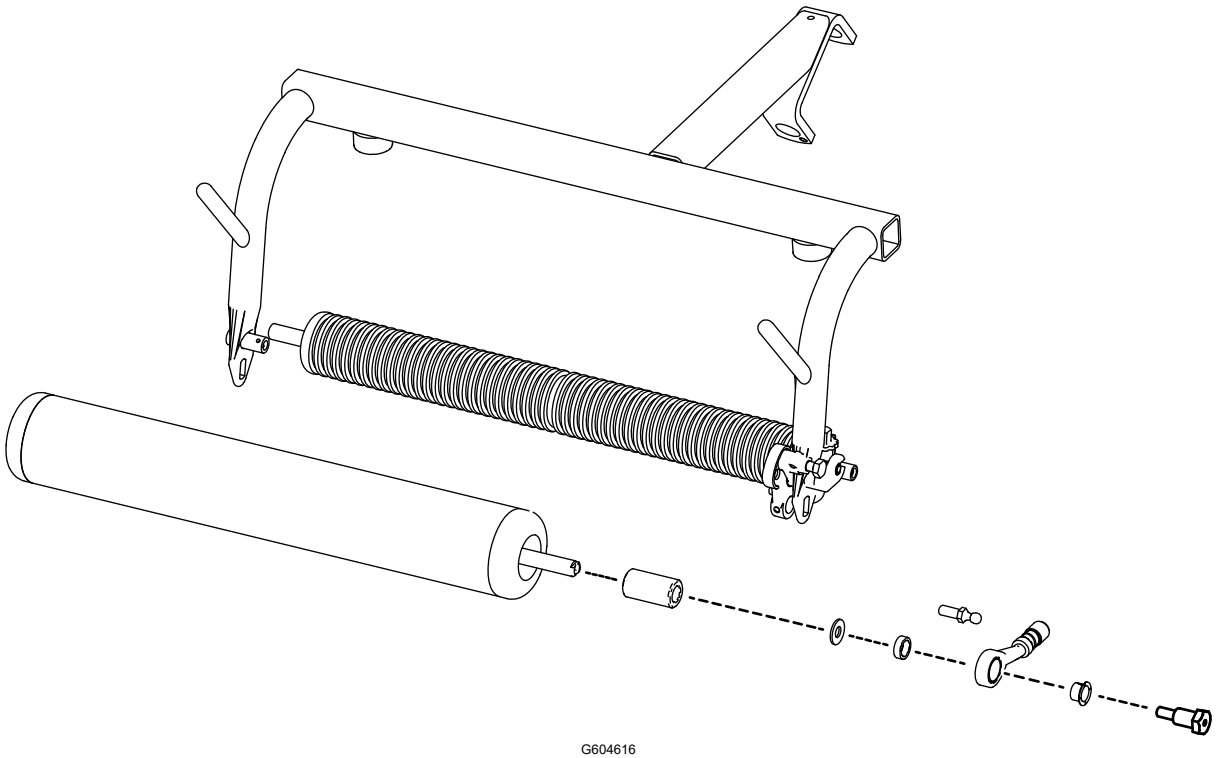

G604616

IMPORTANTE

Los cojinetes en este rodillo están sellados. No puede engrasar el rodillo con el punto de engrase.


TORO®