Rouleau pour cadre de traction

Tondeuse de greens à 2 roues motrices Greensmaster série 3050 ou 3100

Nº de modèle 140-5542

Instructions de montage

Préparation de la machine

1. Garez la machine sur une surface plane et horizontale.
2. Coupez le moteur.
3. Serrez le frein de stationnement.
4. Attendez l'arrêt complet de toutes les pièces mobiles et laissez refroidir le moteur.

Montage du kit

Pour les modèles répertoriés dans le tableau ci-dessous qui sont également équipés de l'unité de coupe 106-2643, vous devez commander la pièce 138-4974 en deux exemplaires.

Description	Modèle	Numéros de série
Greensmaster 3050	04351 avec 106-2643	Tous
Greensmaster 3100	04356 avec 106-2643	Tous
Greensmaster 3120	04355 avec 106-2643	Jusqu'à 401320000
Greensmaster 3150	04357 avec 106-2643	Tous
Greensmaster 3150	04358 avec 106-2643	Jusqu'à 401378000

© 2026—The Toro® Company
8111 Lyndale Ave So
Bloomington, MN 55044

Enregistrez sur
www.Toro.com

Original Instructions (FR)
Imprimé aux États-Unis
Tous droits réservés

3482-839

1. Déposez le rouleau existant.

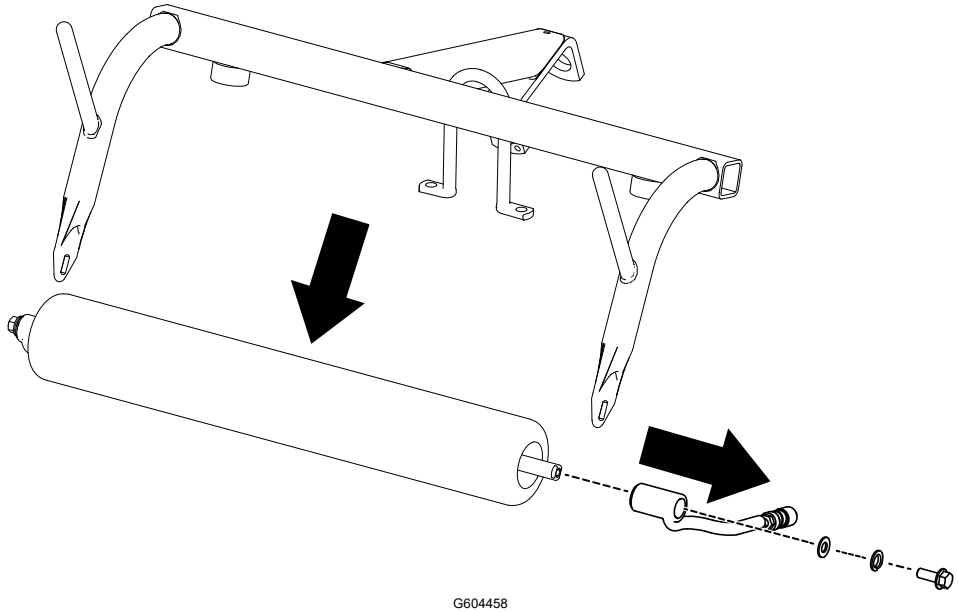

G604458

2. Montez le nouveau rouleau sur les 3 unités de coupe.

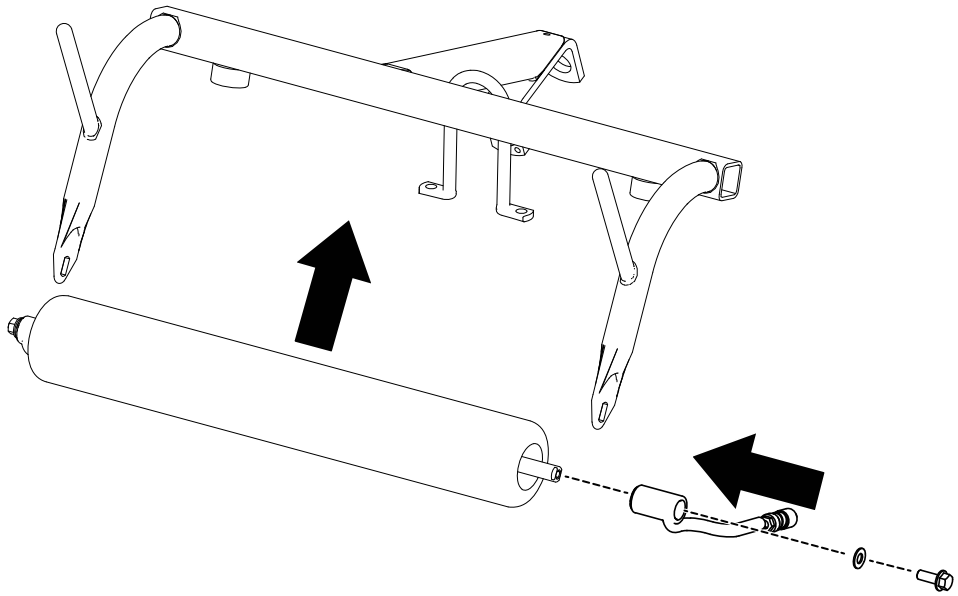

G604457

Pour les modèles répertoriés dans le tableau ci-dessus :

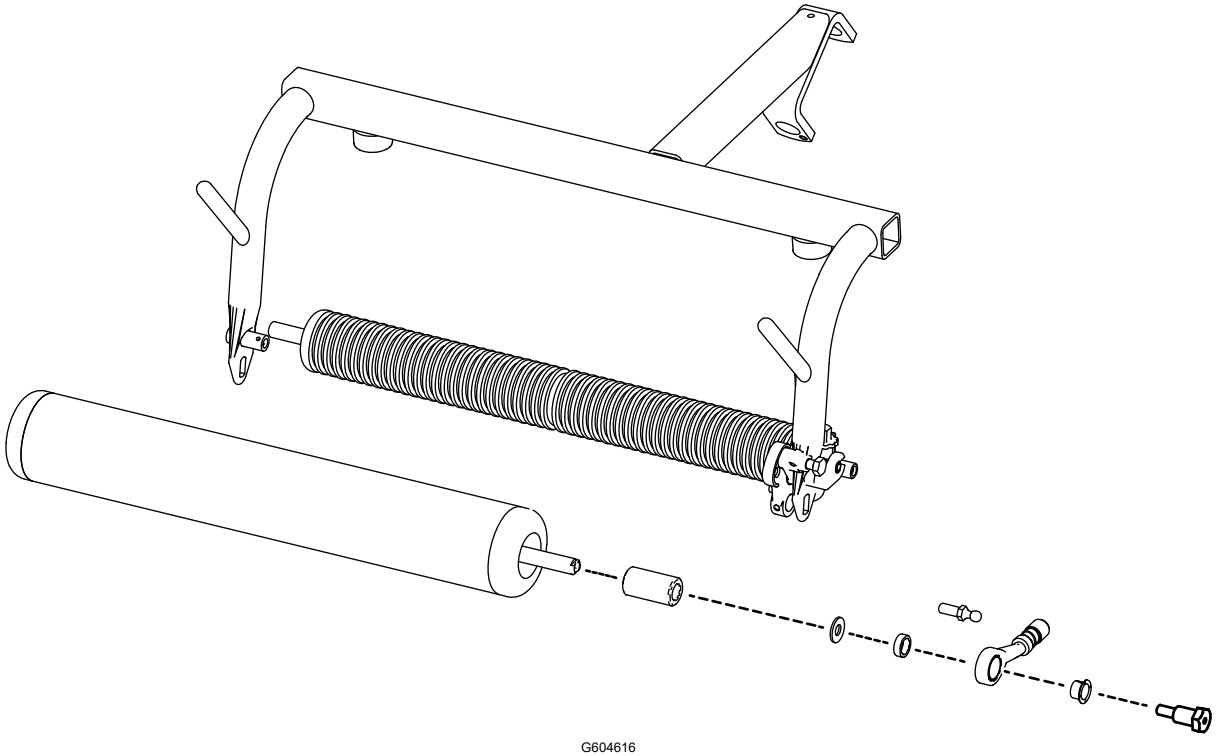

G604616

IMPORTANT

Les roulements de ce rouleau sont étanches. Il n'est pas possible de graisser le rouleau avec le graisseur.


TORO®