Rullo del telaio di trazione

Tosaerba per green Greensmaster serie 3050 o 3100 a 2 ruote motrici

N° modello 140-5542

Istruzioni per l'installazione

Preparazione della macchina

1. Parcheggiate la macchina su terreno pianeggiante.
2. Spegnete il motore.
3. Inserite il freno di stazionamento.
4. Attendete che tutte le parti in movimento si arrestino e che il motore si raffreddi.

Montaggio del kit

Per le macchine elencate nella tabella seguente sulle quali è installato anche l'accessorio dell'apparato di taglio 106-2643 è necessario ordinare 2 unità del n. cat. 138-4974.

Descrizione	Modello	Intervallo numero di serie
Greensmaster 3050	04351 con 106-2643	Tutti
Greensmaster 3100	04356 con 106-2643	Tutti
Greensmaster 3120	04355 con 106-2643	Fino al 401320000
Greensmaster 3150	04357 con 106-2643	Tutti
Greensmaster 3150	04358 con 106-2643	Fino al 401378000

© 2026—The Toro® Company
8111 Lyndale Ave So
Bloomington, MN 55044

Registrati su
www.Toro.com

Original Instructions (IT)
Stampato negli USA
Tutti i diritti riservati

3482-840

1. Rimuovete il rullo esistente.

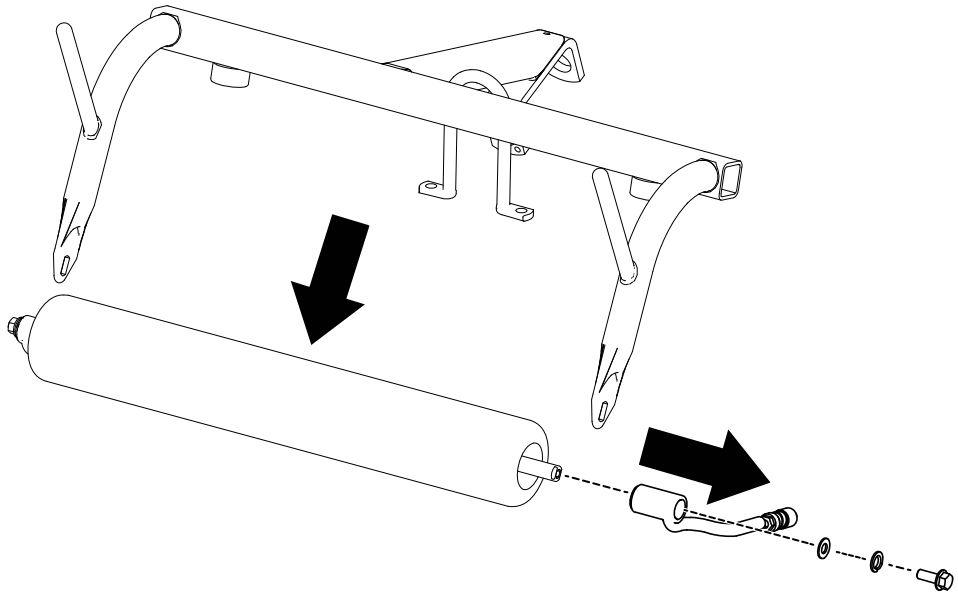

G604458

2. Installate il nuovo rullo su tutti e 3 gli apparati di taglio.

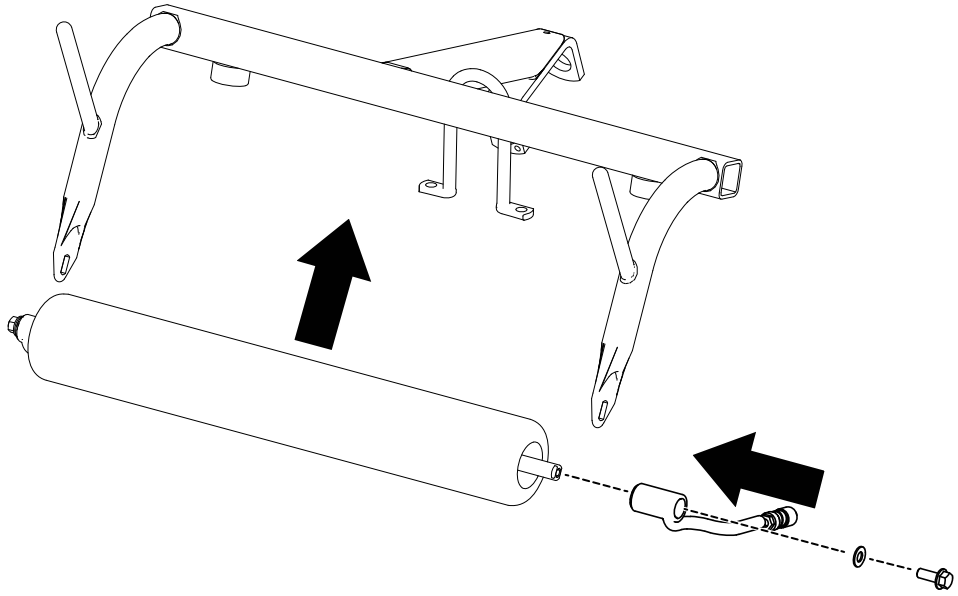

G604457

Per le macchine elencate nella tabella precedente:

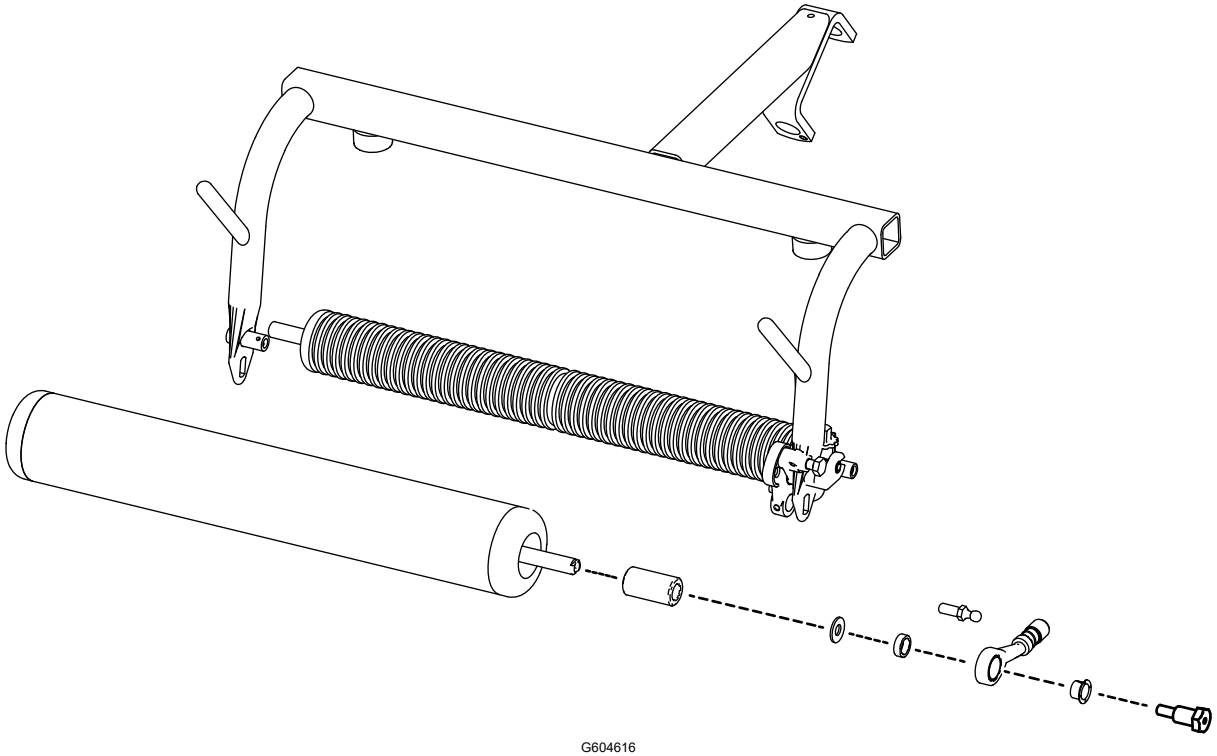

G604616

IMPORTANTE

I cuscinetti di questo rullo sono sigillati. Non è possibile ingrassare il rullo utilizzando il raccordo di ingrassaggio.


TORO®