プルフレームローラー

Greensmaster 3050または3100シリーズの2輪駆動グリーンモア

モデル番号 140-5542

取り付け手順書

マシンの準備を行う

1. 平らな場所に駐車する。
2. エンジンを停止する。
3. 駐車ブレーキを掛ける。
4. 可動部が完全に停止し、エンジンが十分に冷えるまで待つ。

キットを取り付ける

下の表に記載されているマシンで、カッティングユニットアクセサリー 106-2643 が取り付けられているものについては、部品番号 138-4974 を2個注文する必要があります。

内容	Model（モデル）	シリアルレンジ
グリーンズマスター 3050	04351（106-2643 を搭載）	すべて
グリーンズマスター 3100	04356（106-2643 を搭載）	すべて
グリーンズマスター 3120	04355（106-2643 を搭載）	401320000まで
グリーンズマスター 3150	04357（106-2643 を搭載）	すべて
グリーンズマスター 3150	04358（106-2643 を搭載）	401378000まで

© 2026—The Toro® Company
8111 Lyndale Ave So
Bloomington, MN 55044

登録場所
www.Toro.com

Original Instructions (JA)
Printed in the USA
禁無断転載

3482-841

1. 既存のローラーを取り外す。

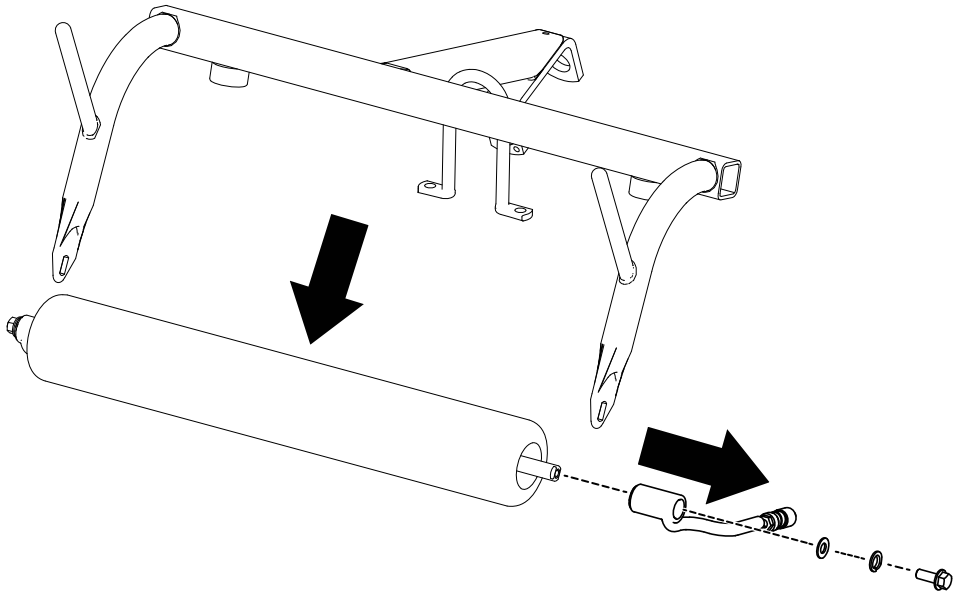

G604458

2. 3つのカッティングユニットすべてに、新しいローラーを取り付ける。

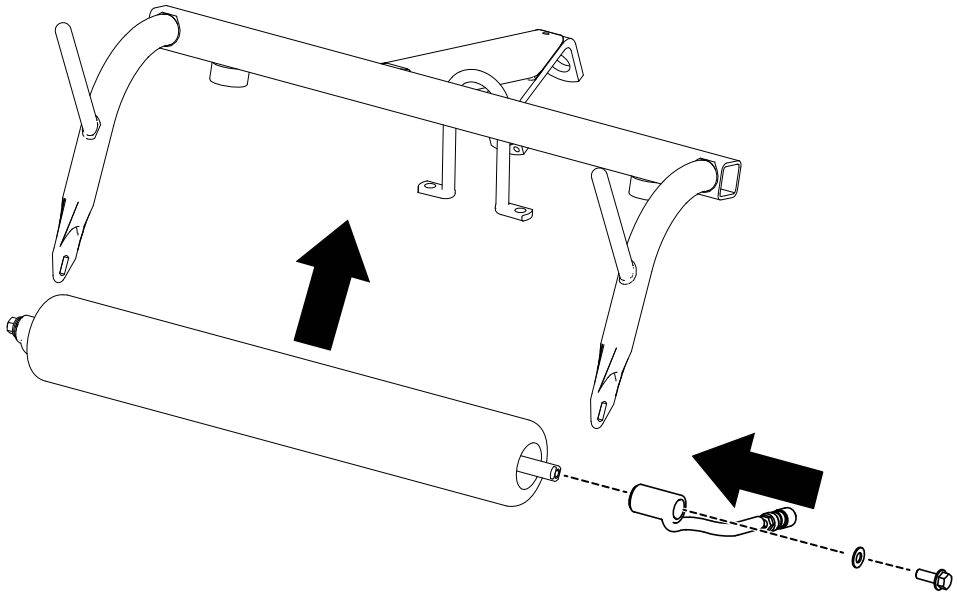

G604457

上記の表に記載されているマシンの場合：

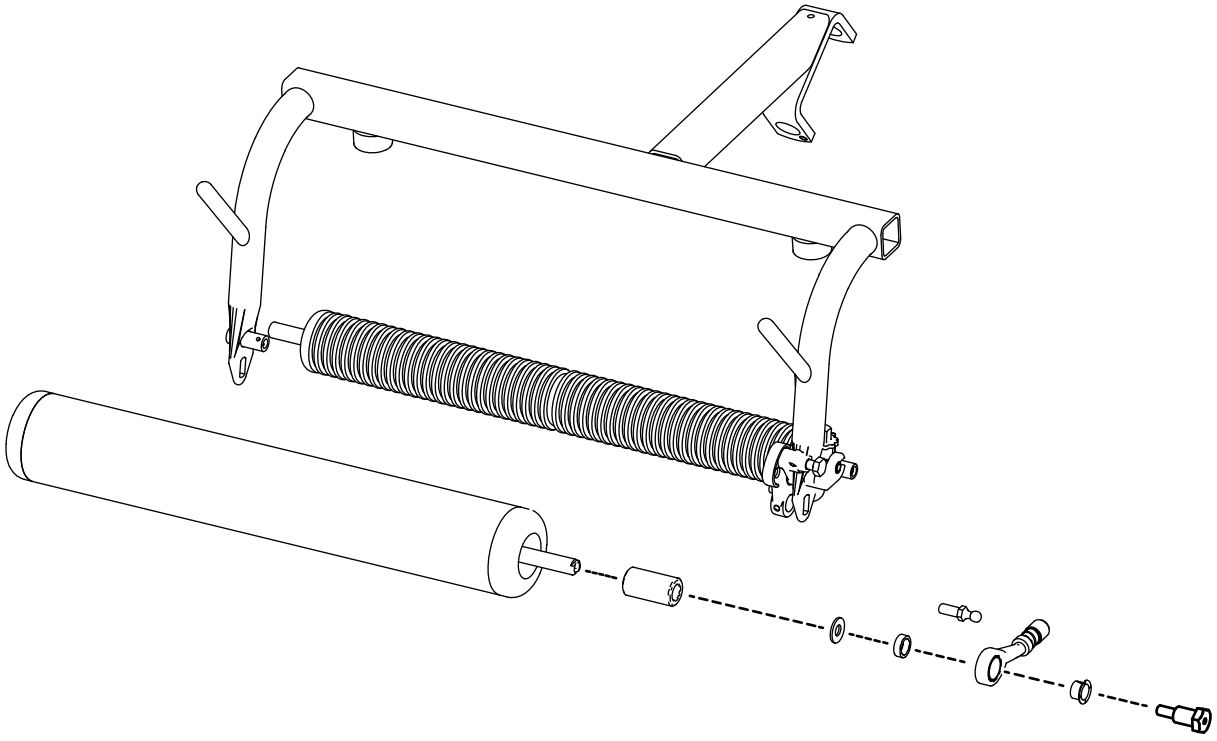

G604616

重要

このローラーのベアリングは密閉されています。グリス継手を使ってローラーにグリスを注入することはできません。


TORO®