Rol van trekframe

Greensmaster 3050 of 3100 serie greensmaaier met tweewielaandrijving

Modelnr. 140-5542

Montage-instructies

De machine klaarmaken.

1. Parkeer de machine op een horizontaal oppervlak.
2. Zet de motor af.
3. Haal de parkeerrem aan.
4. Wacht totdat alle bewegende onderdelen tot stilstand zijn gekomen en laat de motor afkoelen.

De set monteren

Voor machines genoemd in de onderstaande tabel waarop ook maai-eenheidaccessoire 106-2643 is gemonteerd, moet u onderdeel 138-4974 in tweevoud bestellen.

Beschrijving	Model	Serienummerbereik
Greensmaster 3050	04351 met 106-2643	Alle
Greensmaster 3100	04356 met 106-2643	Alle
Greensmaster 3120	04355 met 106-2643	Tot 401320000
Greensmaster 3150	04357 met 106-2643	Alle
Greensmaster 3150	04358 met 106-2643	Tot 401378000

© 2026—The Toro® Company
8111 Lyndale Ave So
Bloomington, MN 55044

Registereren op
www.Toro.com

Original Instructions (NL)
Gedrukt in de VS
Alle rechten voorbehouden

3482-842

1. Verwijder de aanwezige rol.

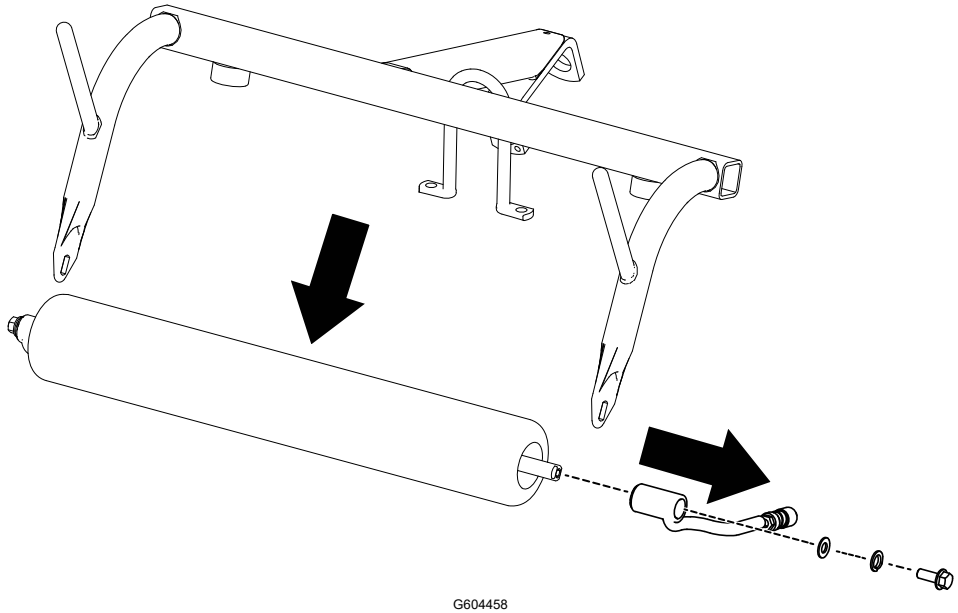

G604458

2. Monteer de nieuwe rol op alle 3 de maai-eenheden.

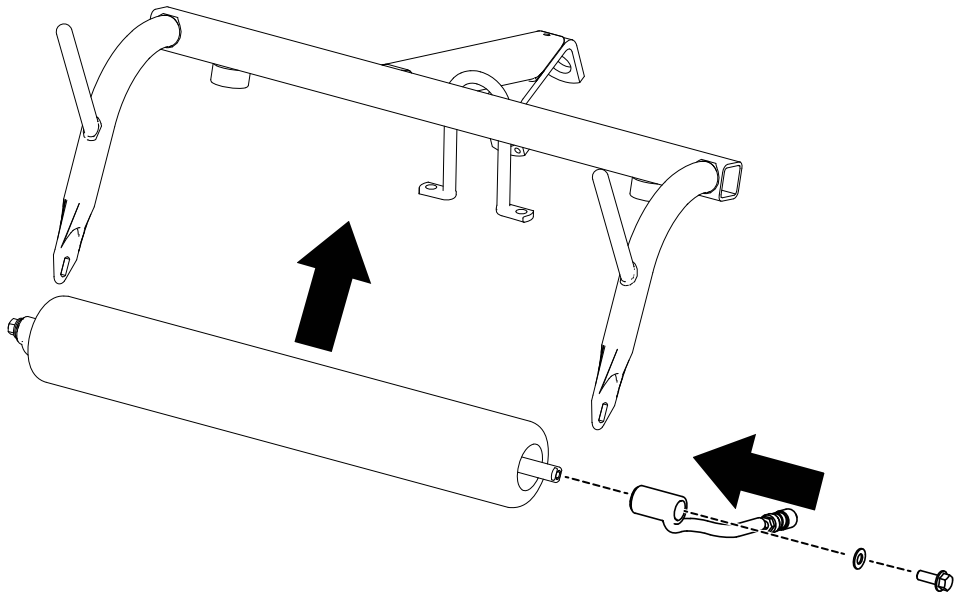

G604457

Voor machines in de bovenstaande tabel:

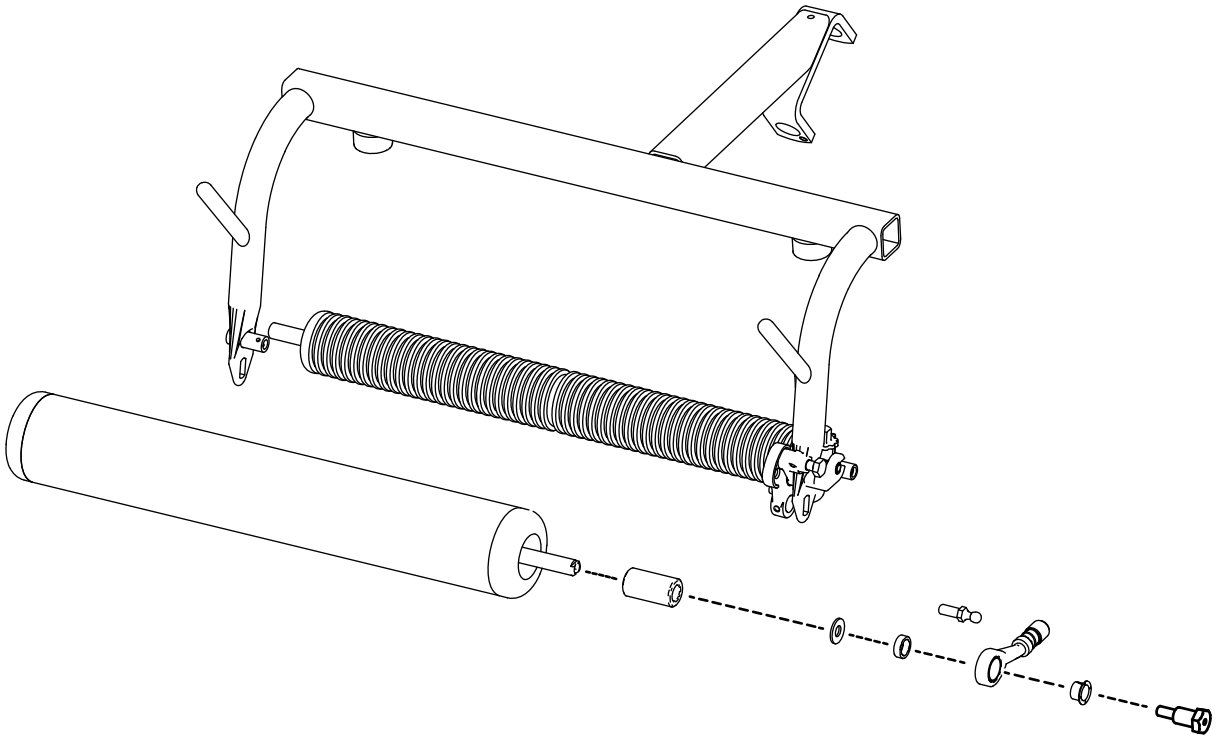

G604616

BELANGRIJK

De lagers van deze rol zijn afgedicht. U kunt de rol niet smeren langs de smeernippel.


TORO®