Trekkrammevals

Greensmaster 3050 eller 3100-seriens tohjulsdrevne Greensmower

Modellnr. 140-5542

Monteringsinstruksjoner

Klargjøre maskinen

1. Parker maskinen på en jevn flate.
2. Slå av motoren.
3. Sett på parkeringsbremsen.
4. Vent til alle bevegelige deler stopper og la motoren kjøle seg ned.

Montere settet

For maskinene oppført i tabellen nedenfor som også har kutteenhet tilbehør 106-2643 installert, må du bestille 2 av del 138-4974.

Beskrivelse	Model (modell)	Serienummerområde
Greensmaster 3050	04351 med 106-2643	Alle
Greensmaster 3100	04356 med 106-2643	Alle
Greensmaster 3120	04355 med 106-2643	Opp til 401320000
Greensmaster 3150	04357 med 106-2643	Alle
Greensmaster 3150	04358 med 106-2643	Opp til 401378000

© 2026—The Toro® Company
8111 Lyndale Ave So
Bloomington, MN 55044

Registrer ditt produkt på
www.Toro.com

Original Instructions (NO)
Trykt i USA
Alle rettigheter forbeholdt

3482-843

1. Fjern den eksisterende valsen.

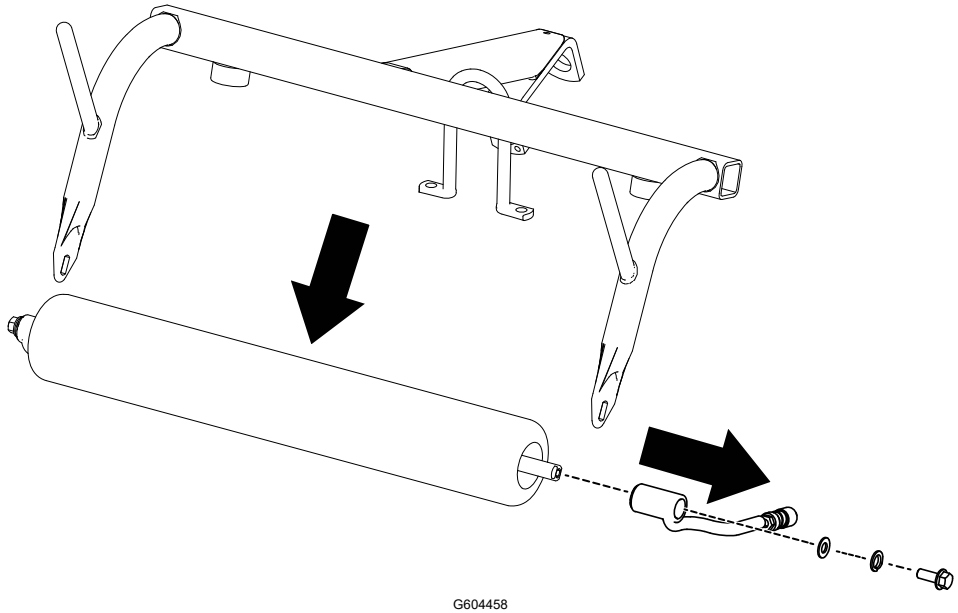

G604458

2. Installer den nye valsen på alle tre skjæreenhetene.

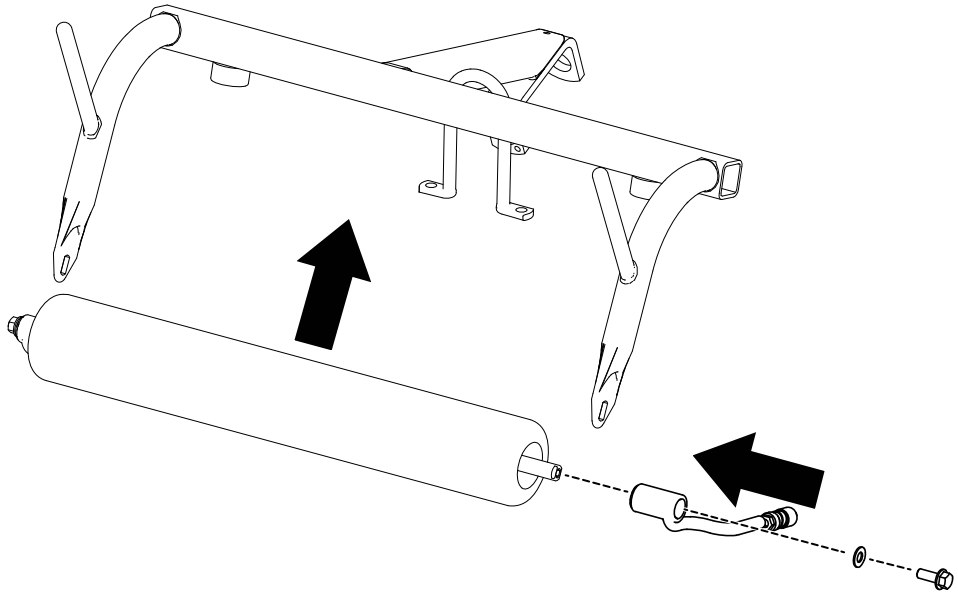

G604457

For maskiner listet i tabellen ovenfor:

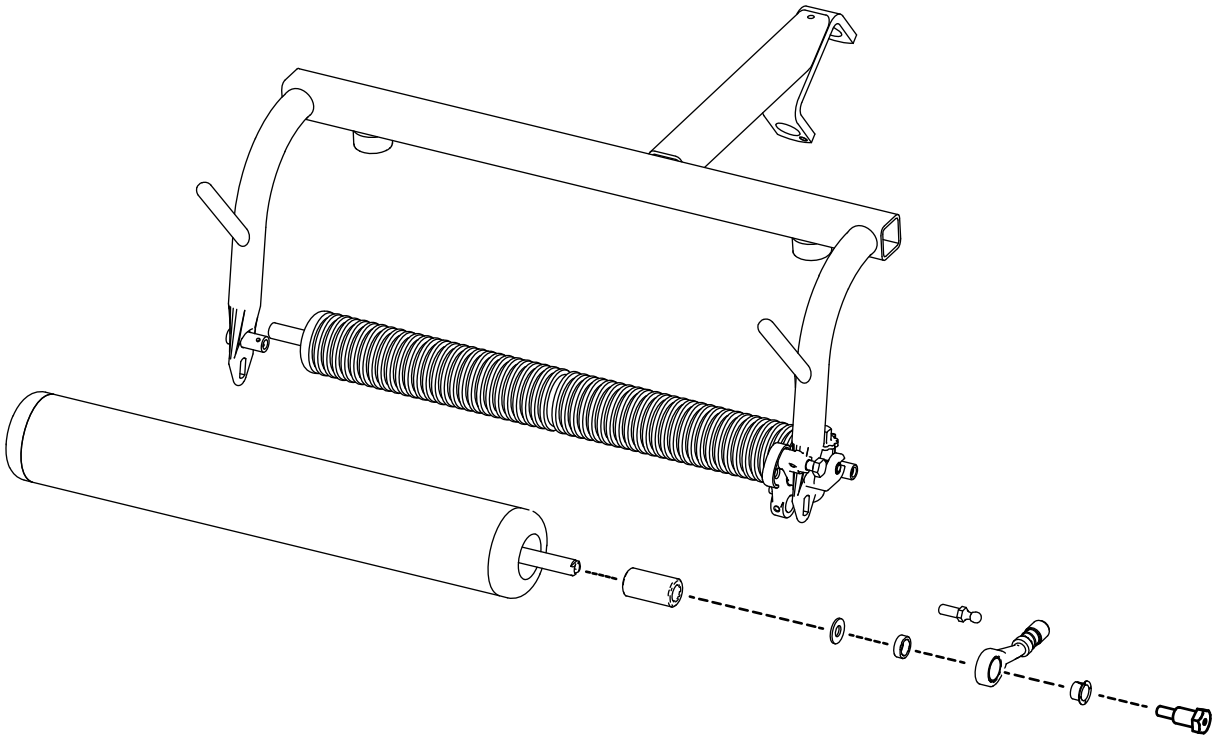

G604616

VIKTIG

Lagerene på denne rullen er forseglet. Du kan ikke smøre valsen med smørenippelen.


TORO®