Rolo para estrutura de tração

Cortador de relvados Greensmaster série 3050 ou 3100 com tração a 2 rodas

Modelo N.º 140-5542

Instruções de instalação

Preparação da máquina

1. Estacione a máquina numa superfície nivelada.
2. Desligue o motor.
3. Engate o travão de estacionamento.
4. Aguarde até que todas as peças móveis parem e deixe a máquina arrefecer.

Instalação do kit

Para as máquinas presentes na tabela abaixo que também têm o acessório de unidade de corte 106-2643 instalado, precisará de encomendar 2 peças n.º 138-4974.

Descrição	Modelo	Intervalo de número de série
Greensmaster 3050	04351 com 106-2643	Todas
Greensmaster 3100	04356 com 106-2643	Todas
Greensmaster 3120	04355 com 106-2643	Até 401320000
Greensmaster 3150	04357 com 106-2643	Todas
Greensmaster 3150	04358 com 106-2643	Até 401378000

© 2026—The Toro® Company
8111 Lyndale Ave So
Bloomington, MN 55044

Registe-se em
www.Toro.com

Original Instructions (PT)
Impresso nos E.U.A.
Todos os direitos reservados

1. Remoção do rolo existente.

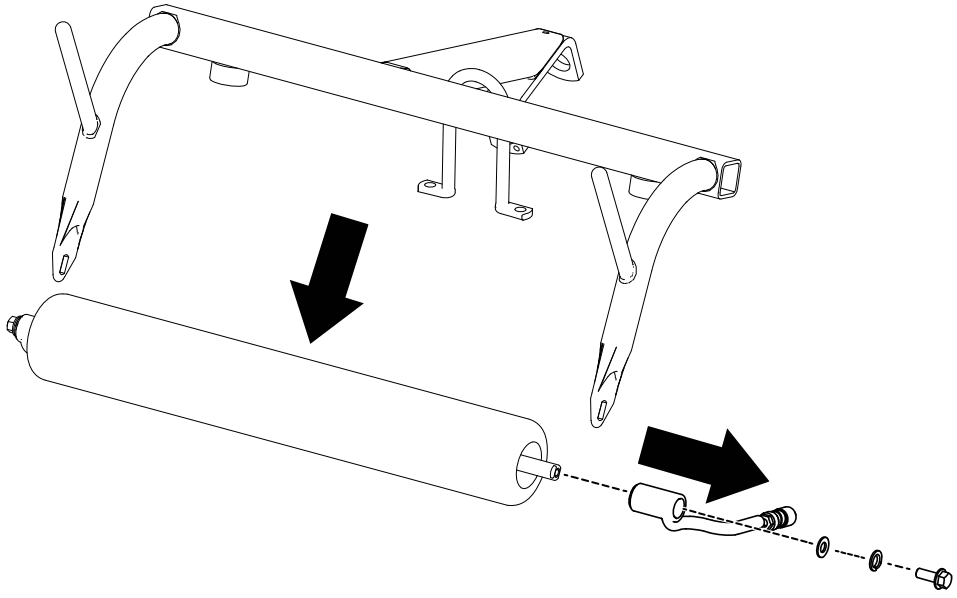

G604458

2. Instale o novo rolo nas 3 unidades de corte.

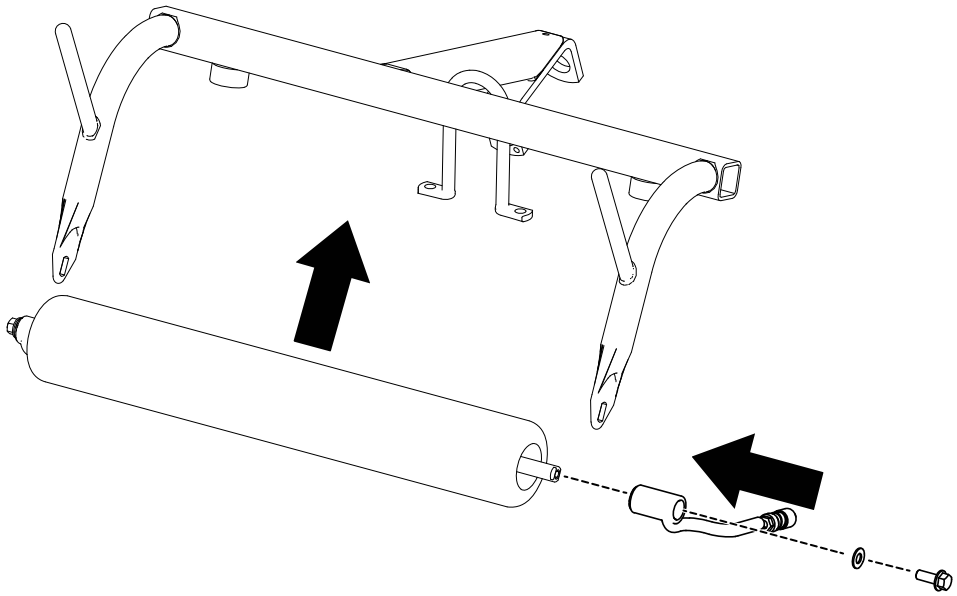

G604457

Para as máquinas indicadas na tabela acima:

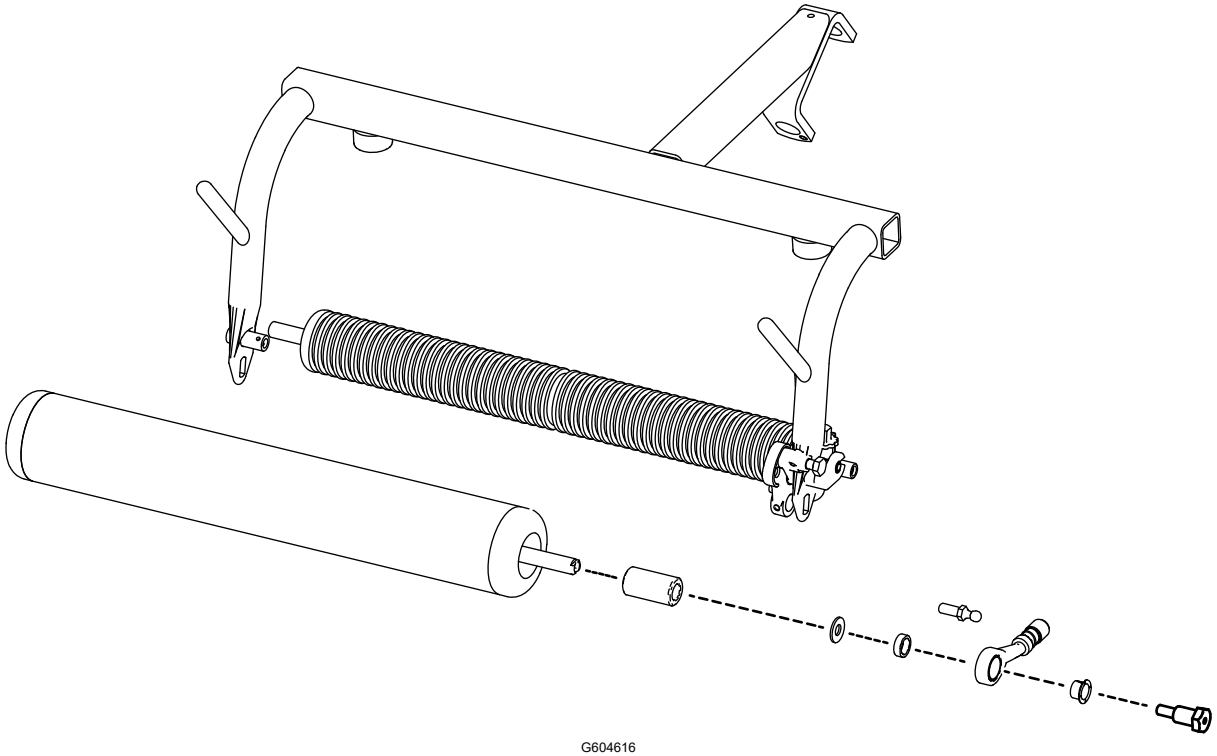

G604616

IMPORTANTE

Os rolamentos neste rolo estão selados. Não é possível lubrificar o rolo através do bocal de lubrificação.


TORO®