Dragramsrulle

Greenklippare med tvåhjulsdrift i Greensmaster 3050- eller 3100-serien

Modellnr 140-5542

Monteringsanvisningar

Förbereda maskinen

1. Ställ maskinen på ett plant underlag.
2. Stäng av motorn.
3. Koppla in parkeringsbromsen.
4. Vänta tills alla rörliga delar har stannat och låt motorn svalna.

Montera satsen

För de maskiner som anges i tabellen nedan och som också har klippenhetstillbehör 106-2643 monterat behöver du beställa två exemplar av del 138-4974.

Beskrivning	Modell	Serienummer
Greensmaster 3050	04351 med 106-2643	Alla
Greensmaster 3100	04356 med 106-2643	Alla
Greensmaster 3120	04355 med 106-2643	Upp till 401320000
Greensmaster 3150	04357 med 106-2643	Alla
Greensmaster 3150	04358 med 106-2643	Upp till 401378000

© 2026—The Toro® Company
8111 Lyndale Ave So
Bloomington, MN 55044

Registrera produkten på
www.Toro.com

Original Instructions (SV)
Tryckt i USA
Med ensamrätt

3482-845

1. Ta bort den befintliga rullen.

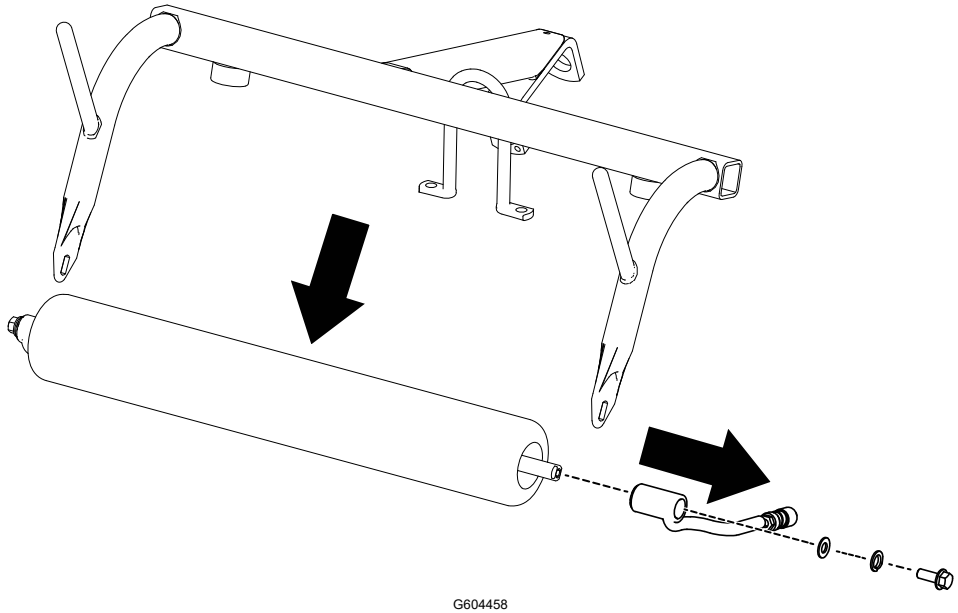

G604458

2. Montera den nya rullen på alla tre klippenheterna.

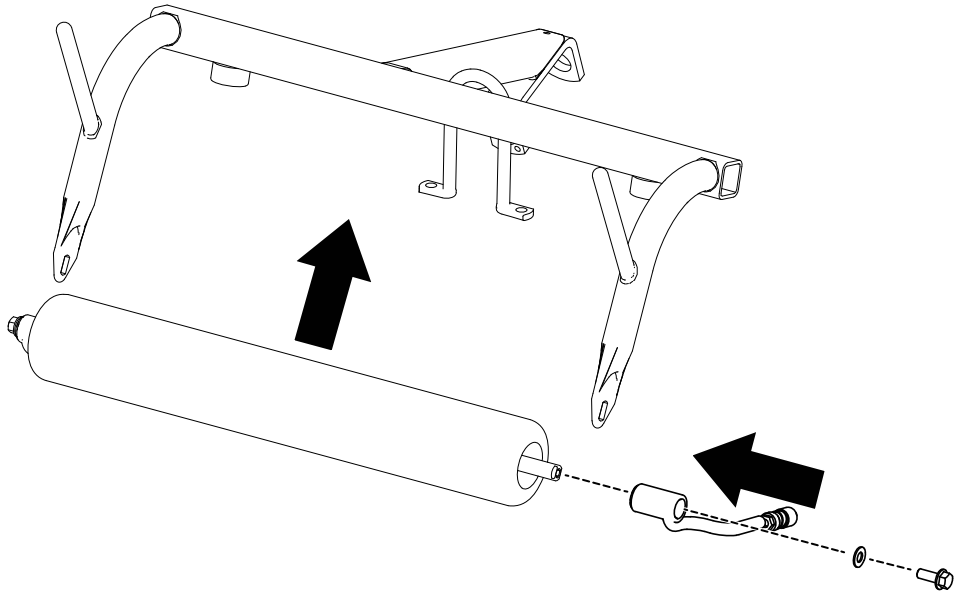

G604457

För maskiner som anges i tabellen ovan:

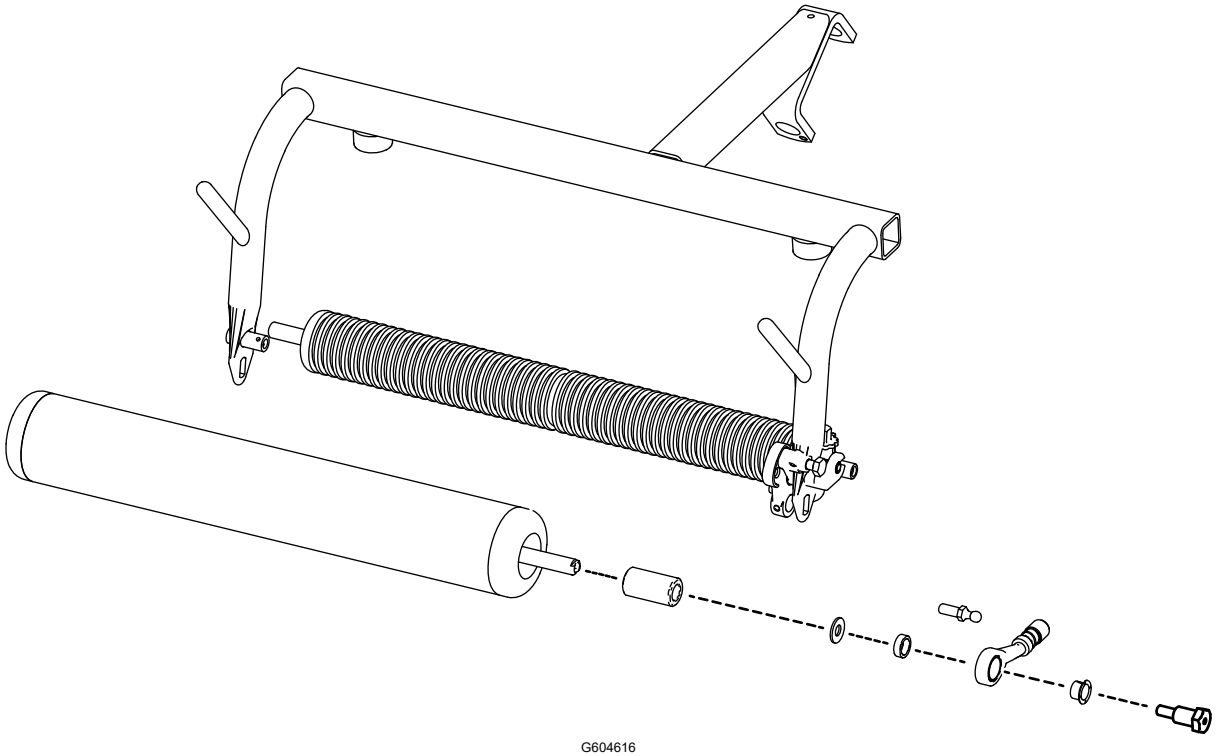

G604616

VIKTIGT

Lagren på denna rulle är tätade. Du kan inte smörja rullen med smörjnippeln.


TORO®