# 牵引架滚筒

## Greensmaster 3050 或 3100 系列二轮驱动果岭剪草机

**型号 140-5542**

**安装说明**

# 准备机器

1. 将机器停在水平地面上。
2. 关闭发动机。
3. 接合驻车刹车。
4. 等待所有活动件都停止□并让发动机冷却。

# 安装套件

对于下表中列出的机器□也安装了滚刀组附件 106-2643□您需要订购 2 个零件 138-4974。

| 说明 | Model□型号□ | 序列号范围 |
|---|---|---|
| Greensmaster 3050 | 配备 106-2643 的 04351 | 所有年份 |
| Greensmaster 3100 | 配备 106-2643 的 04356 | 所有年份 |
| Greensmaster 3120 | 配备 106-2643 的 04355 | 直至 401320000 |
| Greensmaster 3150 | 配备 106-2643 的 04357 | 所有年份 |
| Greensmaster 3150 | 配备 106-2643 的 04358 | 直至 401378000 |

© 2026—The Toro® Company
8111 Lyndale Ave So
Bloomington, MN 55044

注册地
www.Toro.com

Original Instructions (ZH)
美国印刷
保留所有权利

*3482-846*

1. 卸下现有滚筒。

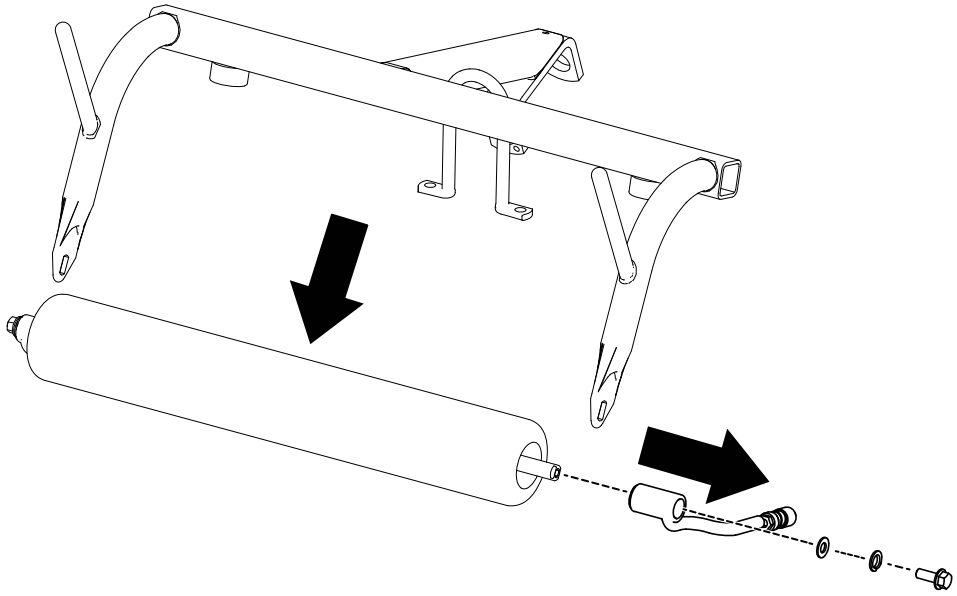

G604458

2. 在所有 3 个滚刀组上安装新滚筒。

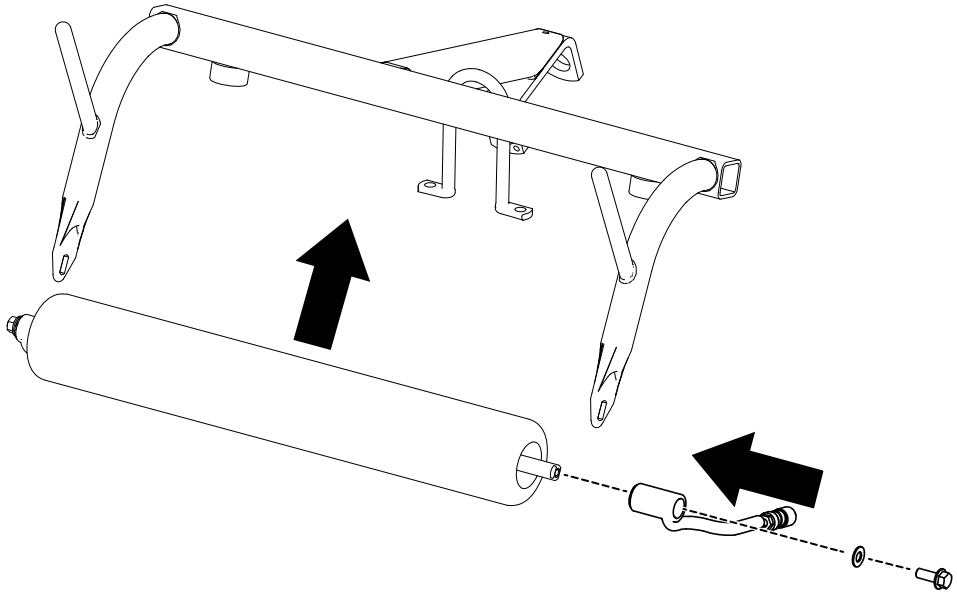

G604457

对于上表中列出的机器□

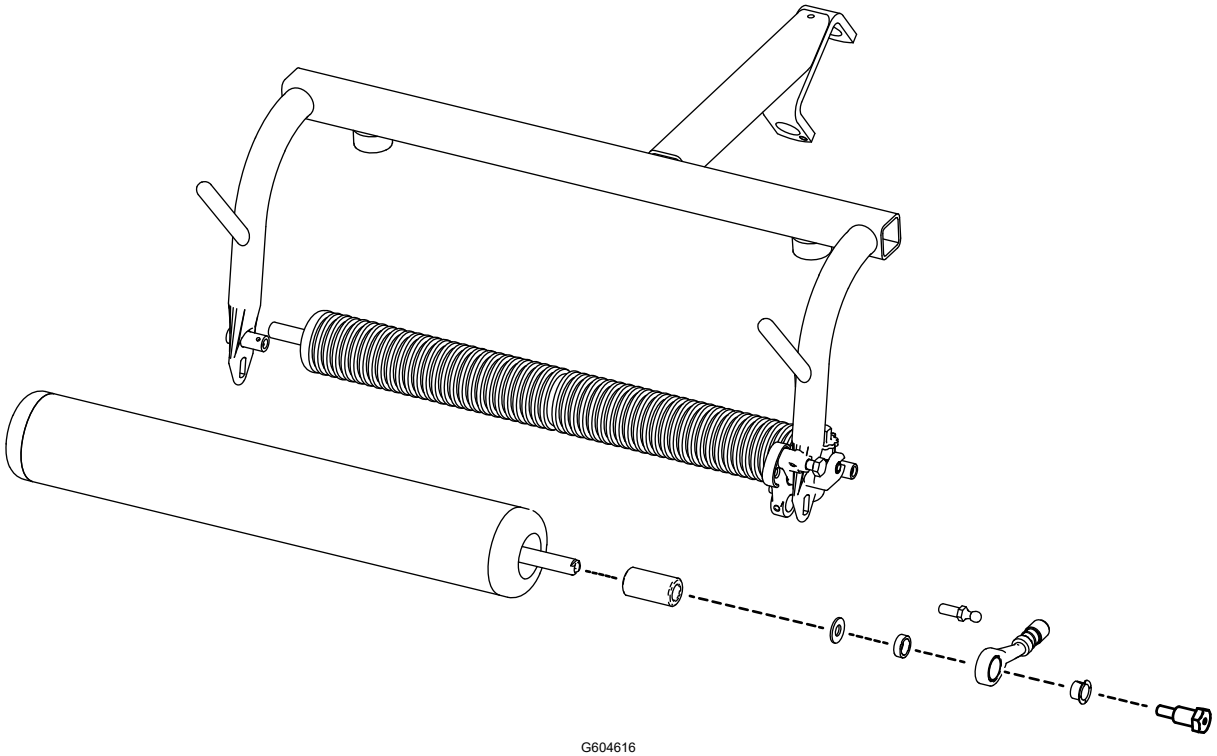

G604616

## 重要信息

**此滚筒上的轴承是密封的。无法使用黄油嘴对滚筒进行润滑。**


TORO®