Form No. 3328-925 Rev A

TORO®

48 cm Recycler®

Loopmaaimachine

Modelnr. 20814 – 230000001 en hoger

Modelnr. 20817 – 230000001 en hoger

PROTOTYPE

Gebruikershandleiding

CE

Vertaling van de oorspronkelijke versie (NL)

Inhoud

	Blz.
Inleiding	2
Veiligheid	3
Algemene veiligheidsregels i.v.m. de maaimachine	3
Geluidsdruk	5
Geluidsvermogen	5
Trilling	5
Veiligheids- en instructiestickers	6
Montage	6
De maaimachine uitpakken	6
De handgreep bevestigen	6
Het startkoord plaatsen	7
Hoogte van handgreep instellen	7
Graszak monteren	7
Voor ingebruikname	8
Carter met olie bijvullen	8
De brandstoftank vullen met benzine	8
Onderhoudsschema raadplegen	9
Gebruiksaanwijzing	9
Bedieningsorganen	9
Motor starten	10
Motor afzetten	10
Zelfaandrijving gebruiken	10
Maaihoogte instellen	11
De graszak gebruiken	12
Fijnmaakafsluiter monteren	12
Achteruitvoer	13
Tips voor bediening en gebruik	13
Onderhoud	14
Aanbevolen onderhoudsschema	14
Oliepeil van de motor controleren	15
Onderkant van de maaikast reinigen	15
Afvoertunnel en fijnmaakafsluiter reinigen	16
Luchtfilter vervangen	16
Onderhoud van de bougie	16
Kabel van de zelfaandrijving afstellen	17
Zelfaandrijving smeren	17
Motorolie verversen	17
Onderhoud van het maaimes	19
Ruimte onder de drijfriemkap reinigen	20
Het koelsysteem reinigen	20
Benzine aftappen uit de brandstoftank	20
Inklappen van de handgreep	21
Stalling	21
Het brandstofsysteem gebruiksklaar maken	21
De motor gebruiksklaar maken	22
Algemene informatie	22
Uit de stalling halen	22
Storingen, oorzaak en remedie	23

Inleiding

Lees deze handleiding zorgvuldig, zodat u weet hoe u de machine op de juiste wijze kunt gebruiken en onderhouden. De informatie in deze handleiding kan u en anderen helpen letsel en schade te voorkomen. Hoewel Toro veilige producten ontwerpt en fabriceert, blijft u verantwoordelijk voor het juiste en veilige gebruik van de machine.

U kunt rechtstreeks contact met Toro opnemen op www.Toro.com om informatie over producten en accessoires te verkrijgen, een dealer te vinden of uw product te registreren.

Als u service, originele Toro-onderdelen of aanvullende informatie nodig hebt, kunt u contact opnemen met een erkende Service Dealer of met de klantenservice van Toro. U dient hierbij altijd het modelnummer en het serienummer van het product te vermelden. De locatie van het modelnummer en het serienummer van het product is aangegeven op Figuur 1.

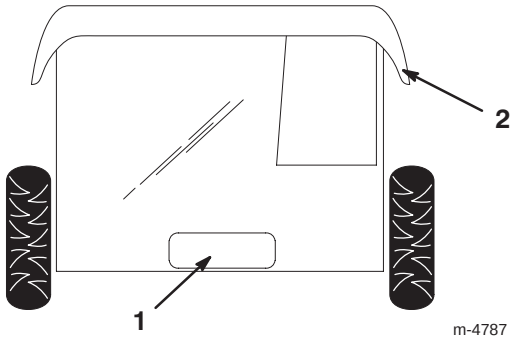

Figuur 1

1. Locatie van het modelnummer en het serienummer.
2. Achterklep

PROTOTYPE

U kunt het modelnummer en het serienummer noteren in de ruimte hieronder:

Modelnr.: _____

Serienr.: _____

In deze handleiding is een systeem gebruikt om mogelijke gevaren aan te duiden en u te attenderen op bijzondere aanwijzingen om lichamelijk (mogelijk dodelijk) letsel

© 2004 door The Toro Company
8111 Lyndale Avenue South
Bloomington, MN 55420-1196, USA

U kunt contact met ons opnemen op www.Toro.com
Alle rechten voorbehouden
Gedrukt in de VS

van u en anderen te voorkomen. De termen ***Gevaar***, ***Waarschuwing*** en ***Voorzichtig*** duiden de mate van het risico aan. Ga als regel altijd uiterst voorzichtig te werk.

Gevaar duidt op een zeer gevaarlijke situatie die ernstig letsel of de dood tot gevolg **zal** hebben wanneer de veiligheidsvoorschriften niet in acht worden genomen.

Waarschuwing duidt op een gevaarlijke situatie die ernstig letsel of de dood tot gevolg **kan** hebben wanneer de veiligheidsvoorschriften niet in acht worden genomen.

Voorzichtig duidt op een gevaarlijke situatie die licht letsel tot gevolg kan hebben wanneer de veiligheidsvoorschriften niet in acht worden genomen.

Er worden in deze handleiding nog twee woorden gebruikt om u op belangrijke informatie te wijzen. **Belangrijk** attendeert u op bijzondere technische informatie en **Opmerking:** duidt algemene informatie aan die uw bijzondere aandacht verdient.

Veiligheid

Toro heeft deze maaimachine ontwikkeld en getest om een redelijke mate van gebruiksveiligheid te bieden; maar **indien de volgende instructies niet worden nageleefd, kan dit leiden tot lichamelijk letsel.**

⚠ Waarschuwing ⚠

De uitlaatgassen van de motor bevatten koolmonoxide, een reukloos, dodelijk gif.

Laat de motor niet binnenshuis of in een afgesloten ruimte draaien.

Het is van essentieel belang dat u of elke andere gebruiker van de maaimachine eerst de handleiding leest en begrijpt alvorens de machine in gebruik te nemen. Hierdoor worden maximale veiligheid, de beste maairesultaten en inzicht in het product verkregen.

⚠ Dit is het veiligheidssymbool. Het wordt gebruikt om u attent te maken op mogelijk risico's op lichamelijk letsel. Houd u aan alle veiligheidsberichten bij dit symbool teneinde lichamelijk of zelfs dodelijk letsel te voorkomen.

Onjuist gebruik of onderhoud van de maaimachine kan letsel veroorzaken. Om het risico van letsel te verminderen, moet u zich aan de veiligheidsinstructies houden.

Algemene veiligheidsregels i.v.m. de maaimachine

Navolgende instructies zijn afgeleid van ANSI/OPEI-norm B71.1—1998 en ISO-norm 5395:1990(E). Informatie of terminologie die specifiek voor Toro- maaimachines geldt, staat tussen haakjes.

Deze maaimachine kan handen en voeten afsnijden en voorwerpen uitwerpen. Als u de hierna beschreven veiligheidsinstructies niet opvolgt, kan dat ernstig letsel of de dood tot gevolg hebben.

Instructie

- Lees deze handleiding aandachtig door. Zorg ervoor dat u vertrouwd raakt met de bedieningsorganen en weet hoe u ze moet gebruiken, voordat u de maaimachine start.
- Laat kinderen nooit de maaimachine gebruiken. Plaatselijke voorschriften kunnen nadere eisen stellen aan de leeftijd van de degene die met de machine werkt.
- Laat volwassen personen die niet bekend zijn met deze instructies, nooit de maaimachine gebruiken.
- Houd iedereen weg uit het gebied waar u de machine gebruikt, vooral kinderen en huisdieren. Stop de maaimachine als iemand het maaigebied binnenkomt.
- Er kunnen fatale ongelukken gebeuren als de bestuurder van de maaimachine niet alert is op de aanwezigheid van kinderen. Kinderen worden vaak aangetrokken door een maaimachine en maai-activiteiten. Ga er nooit van uit dat kinderen op de plaats blijven waar u ze het laatst heeft gezien.
- Houd kinderen weg van de plaats waar wordt gemaaid en plaats ze onder toezicht van een verantwoordelijke volwassene.
- Let goed op en zet de maaimachine af als kinderen het maaigebied binnenkomen.
- Wees extra voorzichtig bij het naderen van blinde hoeken, struiken, bomen, en andere objecten die het zicht kunnen belemmeren.
- Denk erom dat de bestuurder verantwoordelijk is voor ongevallen of schade aan andere personen of hun eigendommen.
- Raadpleeg de instructies van de fabrikant voor de juiste bediening en installatie van accessoires. Gebruik uitsluitend accessoires die de fabrikant heeft goedgekeurd.

PROTOTYPE

Voor ingebruikname

- Inspecteer grondig het terrein waar u de maaimachine wilt gebruiken, en verwijder alle stenen, stokken, draden, botten en andere vreemde voorwerpen.
- Draag tijdens het maaien altijd een lange broek en stevige schoenen.
- Draag geen schoenen met open tenen en loop niet blootsvoets.
- Draag altijd oogbescherming of een veiligheidsbril die de ogen geheel afsluit, als u de maaimachine gebruikt.
- Waarschuwing: Benzine is uiterst ontvlambaar. Neem de volgende voorzorgsmaatregelen:
  - Bewaar brandstof uitsluitend in tanks of blikken die speciaal daarvoor bedoeld zijn.
  - Vul de brandstoftank nooit binnenshuis; tijdens het bijvullen niet roken.
  - Vul zo nodig brandstof bij voordat u de motor aanzet. Verwijder nooit de dop van de brandstoftank en vul nooit benzine bij wanneer de motor loopt of heet is.
  - Probeer de machine niet te starten als er benzine is gemorst. Verwijder de machine van de plek waar is gemorst, en voorkom elke vorm van open vuur of vonken totdat de benzinedampen volledig zijn verdwenen.
  - Doe steeds de dop weer zorgvuldig op brandstoftanks en -containers.
  - Als u brandstof moet aftappen uit de brandstoftank, doe dit dan in de open lucht.
- Vervang defecte geluiddempers.
- Controleer voor gebruik de messen, bevestigingsbouten en het maaimechanisme altijd op sporen van slijtage of beschadiging. Vervang versleten of beschadigde messen en bouten altijd als complete set om een goede balans te behouden.
- Let erop dat bij machines met meerdere bladen andere messen kunnen gaan draaien als u een mes draait.

Gebruiksaanwijzing

- Laat de motor niet in een afgesloten ruimte lopen, omdat zich giftige koolmonoxidedampen kunnen verzamelen.
- Alleen bij daglicht of goed kunstlicht maaien.
- Zorg dat u op hellingen altijd stevig staat.
- Loop stapvoets; nooit rennen.
- Houd de handgreep stevig omklemd.
- Met een zitmaaier dwars op hellingen maaien, nooit heuvel op en af.
- Ga zeer voorzichtig te werk als u op een heuvel van richting verandert.
- Maai niet op al te steile hellingen.
- Ga zeer voorzichtig te werk als u de maaimachine omkeert of naar u toetrekt.
- Kijk achter u en omlaag, om te zien of er geen kleine kinderen zijn, voordat u achteruitgaat met de maaimachine, en ook tijdens die beweging.
- Zorg ervoor dat het mes (of de messen) stilstaat(en) als u de maaimachine schuin moet houden om oppervlakken over te steken die niet met gras zijn begroeid, en als u de machine naar het terrein brengt waar u moet maaien of daar weer weghaalt.
- Gebruik de maaimachine nooit met defecte bescherm- of afdekplaten of zonder dat de beveiligingen, (zoals veiligheidsschermen en/of graszak), op hun plaats zitten.
- Verander nooit de snelheidsinstellingen van de motor.
- Schakel de mes- en aandrijfkoppelingen uit voordat u de motor start.
- Neem bij het starten van de motor zorgvuldig de instructies in acht en houd uw voeten uit de buurt van het mes of de messen.
- Houd de maaimachine niet schuin als u de machine start of de motor aanzet, behalve als u de machine schuin moet houden om te starten. Houd de machine in dat geval niet schuiner dan nodig is, en til alleen de zijde op die het verst van u verwijderd is.
- Zorg ervoor dat u niet voor de afvoeropening staat als u de motor start.
- Houd uw handen en voeten uit de buurt van draaiende delen. Blijf altijd uit de buurt van de afvoeropening.
- U mag een maaimachine nooit optillen of dragen terwijl de motor loopt.
- Zet de motor af en maakt de bougiekabel los:
  - voordat u verstoppingen verwijdert of de afvoertunnel ontstopt;
  - voordat u de maaimachine controleert, reinigt of daaraan werkzaamheden verricht;
  - als u een vreemd voorwerp raakt. Controleer de maaimachine op beschadiging en voer reparaties uit voordat u de machine opnieuw start en weer in gebruik neemt; en
  - als de maaimachine abnormaal begint te trillen (onmiddellijk nakijken).

PROTOTYPE

- Zet de motor af:
  - als u de maaimachine achterlaat; en
  - voordat u de brandstoftank bijvult.
- Neem gas terug terwijl de motor uitloopt, en als de motor is uitgerust met een brandstofafsluitklep sluit dan de brandstoftoevoer af nadat u klaar bent met maaien.
- Stop het maaimes (de maaimessen) bij het oversteken van een grindpad, voetpad, of weg.
- Zet de motor af en wacht totdat het mes volledig stil staat voordat u de graszak verwijdert.
- Gebruik de maaimachine niet als u onder invloed van alcohol of drugs verkeert.
- Als de maaimachine abnormaal begint te trillen, moet u de motor afzetten en onmiddellijk nagaan wat de oorzaak daarvan is. Trillingen duiden meestal op problemen.

Hellingen zijn een hoofdfactor bij ongelukken in verband met wegglijden en omvallen, waarbij ernstig letsel kan ontstaan. Als u zich bij een helling ongemakkelijk voelt, maai die dan liever niet.

- Kijk uit voor gaten, geulen, sporen en hobbels. In hoog gras zijn obstakels niet altijd zichtbaar.
- Maai niet in de buurt van steile hellingen, greppels of dijken. U loopt dan de kans weg te glijden of uw evenwicht te verliezen.
- Maai niet op nat gras. Dit geeft weinig steun, zodat er kans op wegglijden is.

Onderhoud en stalling

- Zorg dat alle moeren, bouten (in het bijzonder de bevestigingsbouten van het mes) en schroeven goed zijn vastgedraaid zodat er veilig met de maaimachine kan worden gewerkt.
- Parkeer de machine nooit in een gebouw waar de dampen in contact kunnen komen met open vuur of vonken, terwijl er nog benzine in de tank zit.
- Last de motor afkoelen voordat u de maaimachine in een afgesloten ruimte stalt.
- Om brandgevaar te verminderen moet de motor, de geluiddemper, het accucompartiment, en de brandstofopslagplaats vrij zijn van gras, bladeren en overtollig smeervet.
- Controleer de graszak regelmatig op slijtage en mankementen.
- Vervang versleten of beschadigde onderdelen.
- Wees extra voorzichtig als u met benzine omgaat; benzinedampen zijn explosief.
- Knoei nooit met de veiligheidsvoorzieningen. Controleer regelmatig of ze goed werken.
- Houd de machine vrij van gras, bladeren of andere aangekoekte rommel. Neem gemorste olie of brandstof op.
- Als u een voorwerp raakt, moet u de maaimachine stoppen en inspecteren. Indien nodig moet u de machine repareren voordat u de motor start.
- Probeer nooit de hoogte van de wielen af te stellen, terwijl de motor loopt.
- Componenten van de graszak zijn onderhevig aan slijtage, beschadiging en achteruitgang, waardoor bewegende delen bloot zouden kunnen komen te liggen, of voorwerpen kunnen worden weggeslingerd. Controleer veelvuldig de onderdelen en vervang deze indien nodig door onderdelen die de fabrikant heeft aanbevolen.
- De maaimessen zijn scherp en kunnen snijwonden veroorzaken. Omwikkel het maaimes (de maaimessen) of draag handschoenen, en wees extra voorzichtig bij onderhoud aan de maaimessen.
- Verander nooit de snelheidsinstellingen van de motor.
- Als u brandstof moet aftappen uit de brandstoftank, doe dit dan in de open lucht.
- Om de beste prestaties en een veilig gebruik te verzekeren, uitsluitend originele Toro-onderdelen en accessoires gebruiken.
- Zorg ervoor dat de veiligheids- en instructiestickers in goede staat zijn en vervang ze indien nodig.

Geluidsdruk

Deze machine oefent een geluidsdruk van 84 dBA uit op het gehoor van de bestuurder, gebaseerd op metingen bij identieke machines volgens procedures zoals vastgelegd in Richtlijn 98/37/EG.

PROTOTYPE

Geluidsvermogen

Deze machine heeft een geluidsniveau van 96 dBA, gebaseerd op metingen bij identieke machines volgens procedures zoals vastgelegd in Richtlijn 2000/14/EG.

Trilling

Deze machine heeft een maximaal trillingsniveau van 7,4 m/s^2 op de handen en armen, gebaseerd op metingen bij identieke machines volgens procedures zoals vastgelegd in Richtlijn 98/37/EG.

Veiligheids- en instructiestickers

Veiligheidsstickers en veiligheidsinstructies zijn gemakkelijk zichtbaar voor de bestuurder en bevinden zich bij plaatsen waar gevaar kan ontstaan. Vervang alle beschadigde of verdwenen stickers.



93-4105

1. Waarschuwing – Lees de *Gebruikershandleiding*
2. Machine kan voorwerpen uitwerpen – Houd omstanders op een veilige afstand van de machine.
3. Machine kan voorwerpen uitwerpen – Zorg ervoor dat de grasgeleider op zijn plaats zit.
4. Handen of voeten kunnen worden gesneden/geamputeerd, maaimes – Blijf uit de buurt van bewegende onderdelen.
5. Waarschuwing – Zet de motor af alvorens de machine te verlaten.



100-4355

1. Maaihoogte-instellingen

Montage

Opmerking: Bepaal vanuit de normale bedieningspositie de linker- en rechterzijde van de machine.

De maaimachine uitpakken

1. Neem de maaimachine voorzichtig uit de doos.

Waarschuwing

Onjuist in- of uitklappen van de handgreep kan bekneld raken, uitrekken of andere beschadiging van de kabels veroorzaken. Geknikte, uitgerekte of beschadigde kabels kunnen storingen veroorzaken, waardoor een onveilige situatie ontstaat.

- **Zorg ervoor dat de kabels niet bekneld raken, uitrekken of schade oplopen.**
- **Let goed op de kabels als u de handgreep in- of uitklapt.**
- **De maaimachine niet gebruiken als één of meer kabels geknikt, uitgerekt of beschadigd zijn. Neem contact op met een erkende Service Dealer.**

2. Leg het bovendeel van de handgreep op de grond achter de maaimachine, met het label van de handgreep naar boven gericht.

De handgreep bevestigen

1. Draai de instelknoppen voor de handgreephoogte los en draai het onderste deel van de handgreep naar de achterkant van de maaimachine toe, totdat deze in één van de hoogtestanden van de handgreep valt, zoals getoond in Figuur 2. Om de hoogte van de handgreep in te stellen, zie Hoogte van handgreep instellen, blz. 7.

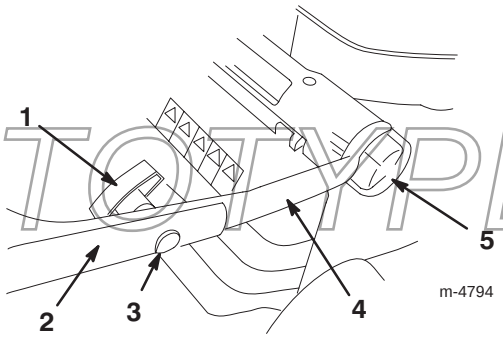

Figuur 2

1. Handgreepknoppen (2)
2. Bovenste deel handgreep
3. Bouten met ovale kop (2)
4. Onderste deel handgreep
5. Instelknoppen voor hoogte van de handgreep (2)

2. Verwijder de handgreepknoppen en de bouten met ovale kop uit het bovenste deel van de handgreep.

PROTOTYPE

3. Bevestig het bovenste deel op het onderste deel van de handgreep met de bouten met ovale kop en de handgreepknoppen, zoals getoond in Figuur 2. **Draai de knoppen goed vast.**

Opmerking: Zorg ervoor dat de kabels lopen zoals wordt getoond in Figuur 3.

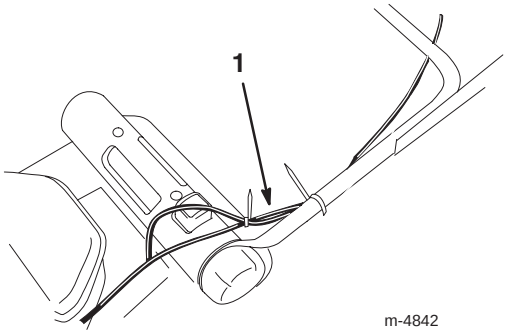

Figuur 3

1. Kabels

Het startkoord plaatsen

Trek het startkoord door de koordgeleider op de handgreep (Fig. 4).

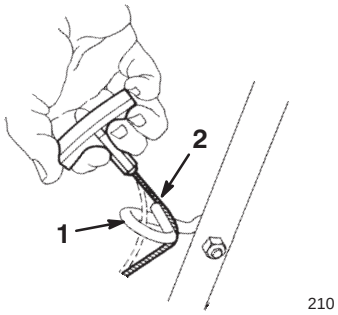

Figuur 4

1. Koordgeleider
2. Startkoord

Hoogte van handgreep instellen

U kunt de handgreep op 3 hoogten instellen: hoog, middel en laag (Fig. 2). Kies de hoogte die voor u het meest comfortabel is.

1. Draai de instelknoppen voor de handgreephoogte los.

2. Zet de handgreep in de gewenste hoogtestand.

3. Draai de instelknoppen voor de handgreephoogte weer vast.

Graszak monteren

1. Bevestig de twee zijtunnels van de graszak aan het zakframe, zoals wordt getoond in Figuur 5.

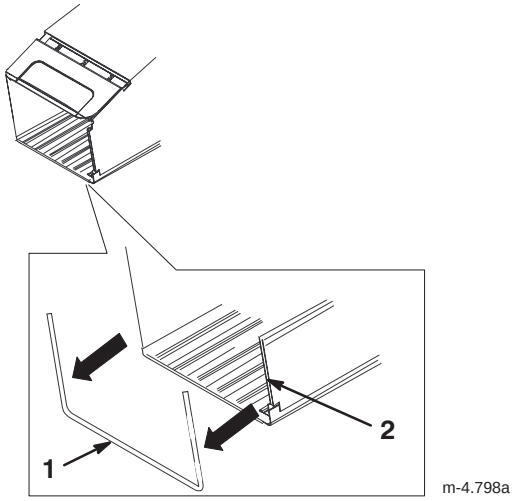

Figuur 5

1. Zakframe
2. Zijtunnel (2)

Opmerking: Begin aan één uiteinde van de tunnel en druk de tunnel over het frame.

2. Zorg ervoor dat de zijkanten van de zakbodem **binnen** het zakframe zitten, zoals wordt getoond in Figuur 6.

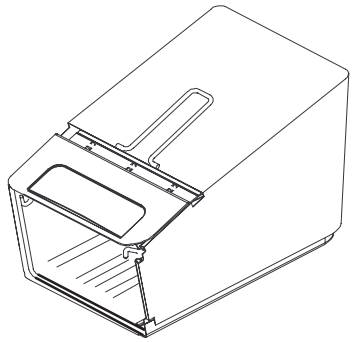

Figuur 6

PROTOTYPE

Voor ingebruikname

Carter met olie bijvullen

Het carter kan 0,59 liter olie bevatten. Gebruik uitsluitend hoogwaardige reinigingsolie, type SAE 30 of 10W30, met “onderhoudsclassificatie” SF, SG, SH of SJ van het American Petroleum Institute (API).

Controleer voor elk gebruik of het oliepeil tussen de markeringen Add (bijvullen) en Full (vol) op de peilstok staat (Fig. 7).

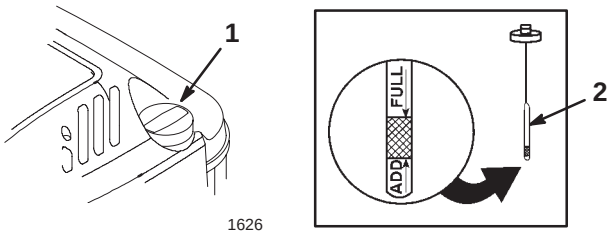

Figuur 7

1. Olievuldop
2. Peilstok

Olie bijvullen gaat als volgt:

1. Zet de maaimachine op een horizontaal oppervlak.
2. Maak de omgeving van de peilstok schoon (Fig. 7).
3. Verwijder de peilstok door de dop linksom te draaien en eruit te trekken.
4. Veeg de peilstok met een schone doek schoon.
5. Steek de peilstok helemaal in de vulbuis, en haal hem er weer uit.

Opmerking: Voor een correcte aflezing van het oliepeil is het belangrijk dat de stok helemaal omlaag in de buis gaat.

6. Lees het oliepeil af van de peilstok (Fig. 7).
7. Als het peil onder de Add (bijvullen)-markering op de peilstok staat, giet dan **langzaam** net genoeg olie in de vulopening totdat het peil de Full (vol)-markering op de peilstok bereikt.

Belangrijk Giet niet te veel olie in het carter; als de motor daarna gaat lopen, ontstaat schade aan de motor. Tap de overtollige olie af totdat het oliepeil weer op de Full (vol)-markering staat.

8. Steek de peilstok in de vulbuis en draai de dop rechtsom totdat deze goed vast zit.

De brandstoftank vullen met benzine

Gebruik voor de beste resultaten schone, verse, loodvrije benzine met een octaangetal van 87 of hoger. Om te zorgen dat de benzine voldoende vers is, moet u niet meer benzine aanschaffen dan u naar verwachting in 30 dagen zult gebruiken. Als u loodvrije benzine gebruikt, zullen zich minder verbrandingsproducten in de motor afzetten en heeft de motor een langere levensduur. U mag ook gelode benzine gebruiken als er geen loodvrije benzine verkrijgbaar is.

Belangrijk Meng nooit olie door de benzine.

Belangrijk Nooit methanol, benzine die methanol bevat, gasohol met meer dan 10% ethanol, superbenzine of wasbenzine gebruiken, omdat deze het brandstofsysteem van de motor kunnen beschadigen.

Belangrijk Gebruik geen benzine die nog is overgebleven van een vorig maaiseizoen of die zelfs nog ouder is.

Gevaar

In bepaalde omstandigheden is benzine uiterst ontvlambaar en zeer explosief. Brand of explosie van benzine kan brandwonden bij u of anderen en materiële schade veroorzaken.

- **Vul de benzinetank in de open lucht wanneer de motor koud is. Eventueel gemorste benzine opnemen.**
- **Vul de brandstoftank niet helemaal vol. Vul de brandstoftank tot maximaal 6 tot 13 mm vanaf de onderkant van de vulbuis. Dit geeft de benzine ruimte om uit te zetten.**
- **Als u werkt met benzine, mag u nooit roken en moet u uit de buurt blijven van open vuur of plaatsen waar benzinedampen door een vonk tot ontbranding kunnen komen.**
- **Benzine in een goedgekeurd benzinevat en buiten bereik van kinderen bewaren.**
- **Koop nooit meer benzine dan u in 30 dagen kunt opmaken.**

PROTOTYPE

Gevaar

Tijdens het bijvullen van benzine kan in bepaalde omstandigheden een statische lading ontstaan die de benzine tot ontbranding kan brengen. Brand of explosie van benzine kan letsel van u of anderen en materiële schade veroorzaken.

- **Benzinevaten altijd op de grond en uit de buurt van de tractor zetten alvorens de brandstoftank bij te vullen.**
- **Benzinevaten niet in een vrachtwagen of aanhanger vullen, omdat bekleding of kunststof beplating het vat kunnen isoleren wat de afvoer van statische lading kan bemoeilijken.**
- **Als het praktisch mogelijk is, kunt u het beste een machine met een benzinemotor eerst van de vrachtwagen of aanhanger halen en bijtanken als de machine met de wielen op de grond staat.**
- **Als dit niet mogelijk is, moet u dergelijke machines op een truck of een aanhanger bij voorkeur uit een draagbaar vat bijvullen, niet met behulp van een vulpistool van een pomp.**
- **Als een vulpistool moet worden gebruikt, de vulpijp voortdurend in contact met de rand van de brandstoftank of de opening van het vat houden, totdat het bijvullen voltooid is.**

Gebruik regelmatig een brandstofstabilisator/conditioner tijdens gebruik en stalling. Een stabilisator/conditioner houdt tijdens het gebruik de motor schoon en voorkomt dat er tijdens de stalling harsachtige afzettingen in de motor worden gevormd.

Belangrijk Gebruik nooit andere brandstofadditieven dan een brandstofstabilisator/conditioner. Gebruik geen stabilizers op basis van alcohol zoals ethanol, methanol, of isopropanol.

1. Maak de omgeving van de dop de brandstoftank schoon (Fig. 8).

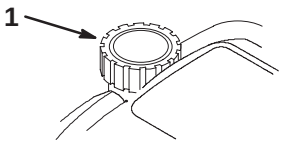

1626

Figuur 8

1. Dop van brandstoftank

2. Verwijder de dop van de tank.
3. Vul de brandstoftank met loodvrije benzine tot op 6 tot 13 mm van de bovenrand van de tank. **Niet tot in de vulbuis bijvullen.**
4. Doe de dop weer op de tank en neem eventueel gemorste benzine op.

Onderhoudsschema raadplegen

Raadpleeg het Aanbevolen Onderhoudsschema, blz. 14. Het kan nodig zijn een of meer extra procedures uit te voeren voordat u de maaimachine in gebruik neemt, of spoedig daarna.

Gebruiksaanwijzing

Opmerking: Bepaal vanuit de normale bedieningspositie de linker- en rechterzijde van de machine.

Telkens voordat u gaat maaien, moet u erop letten dat de zelfaandrijving (uitsluitend model met zelfaandrijving) en de bedieningsstang van het maaimes naar behoren werken. Als u de bedieningsstang loslaat moeten motor en zelfaandrijving stoppen. Doen ze dat niet, dan moet u contact opnemen met een erkende Service Dealer.

Bedieningsorganen

De starterhandgreep en de bedieningsstang van het maaimes zitten aan het bovenste deel van de handgreep, zoals te zien in Figuur 9.

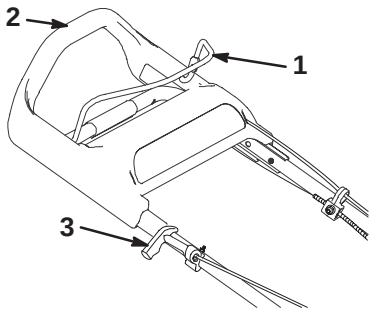

Figuur 9

1. Bedieningsstang maaimes
2. Bovenste deel van handgreep
3. Handgreep startkoord

PROTOTYPE

Motor starten

1. Sluit de bougiekabel aan op de bougie (Fig. 10).

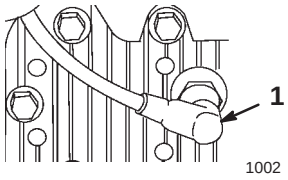

Figuur 10

1. Bougiekabel

---

2. Druk de hulpstartknop 3 keer in, steeds met 2 seconden wachttijd ertussenin (Fig. 11).

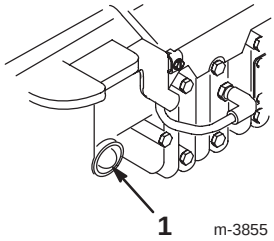

Figuur 11

1. Hulpstartknop

Opmerking: Als de temperatuur 13°C of lager is, druk dan de hulpstartknop 5 maal in, ook weer met steeds 2 seconden daartussen.

Opmerking: Gebruik de hulpstartknop niet om een warme motor die maar kort heeft stilgestaan weer te starten. Bij koud weer kan echter gebruik van de hulpstartknop ook in die situatie nodig zijn.

3. Houd de bedieningsstang van het maaimes tegen het bovendeel van de handgreep (Fig. 12).

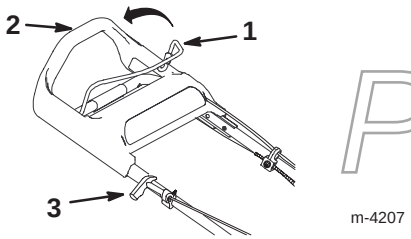

Figuur 12

1. Bedieningsstang maaimes
2. Bovenste deel van handgreep
3. Handgreep startkoord

---

4. Trek de starthandgreep langzaam uit totdat u weerstand voelt, daarna krachtig uittrekken (Fig. 12). Laat het koord langzaam naar de handgreep terugkeren.

Opmerking: Laat de motor ten minste één minuut warmdraaien; langer bij lagere temperaturen.

Opmerking: Wil de motor na 3 pogingen niet starten, herhaal dan de stappen 2 tot en met 4.

Motor afzetten

Laat de bedieningsstang van het maaimes los. Zowel de motor als het mes moet nu stoppen. Doen ze dat niet, neem dan contact op met een erkende Service Dealer.

Zelfaandrijving gebruiken

Alleen modellen met zelfaandrijving

Om de zelfaandrijving te activeren, loopt u eenvoudig vooruit met uw handen op het bovenste deel van de handgreep. Door de beweging zal het bovenste deel van de handgreep naar de maaimachine toe schuiven, waardoor de zelfaandrijving wordt ingeschakeld. Hoe harder u loopt, hoe verder de handgreep schuift, en hoe sneller de maaimachine rijdt (Fig. 13).

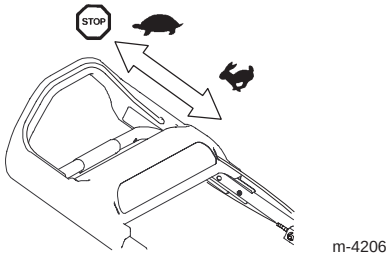

Figuur 13

Opmerking: De maaimachine rijdt met de hoogste snelheid als u de handgreep zo ver mogelijk naar voren drukt.

Voor een lagere snelheid gaat u gewoon langzamer lopen; als u stopt, stopt ook de aandrijving (Fig. 13).

Opmerking: Soms kan het gebeuren dat de maaimachine niet meer gemakkelijk achteruit wil rollen nadat u de zelfaandrijving heeft gebruikt. Om dat te verhelpen, duwt u de maaimachine een paar centimeter vooruit zonder de zelfaandrijving te activeren, en trekt u deze daarna weer achteruit.

PROTOTYPE

Maaihoogte instellen

Het SmartWheell™ heeft 2 schalen: Dun/Normaal en Dik om de beste maaihoogte-instelling voor elke situatie te bepalen (Fig. 14). Gebruik normaal gesproken de schaal Dun/Normaal tijdens de warme zomermaanden. De schaal Dik is voor dik, mals gras dat voornamelijk in de lente groeit.

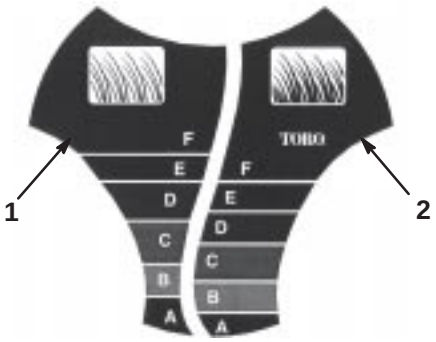

Figuur 14

1. Maaischaal voor dun/normaal gras
2. Maaischaal voor dik gras

Toro adviseert het volgende:

- Maai met instelling D, E of F, of houd het gras op een lengte van ongeveer 5,1 tot 7,6 cm.
- Maai niet met een stand lager dan D, tenzij de grasmat dun is, of als laat in het najaar is wanneer het gras langzamer begint te groeien. Maai lang gras eerst met een hogere maaihoogtestand en loop langzamer; maai daarna nogmaals met een normale maaihoogte. Als u te hoog gras maait, kan de maaimachine verstopt raken en de motor afslaan.

Opmerking: Met het SmartWheel berekent u de juiste instelling om zeker te zijn dat niet meer dan 1/3 van de grassprieten wordt afgesneden.

1. Zet de motor af en wacht totdat alle bewegende delen tot stilstand gekomen zijn.

2. Rijd de maaimachine op het gras, stop zodra het SmartWheel symbool op één van de achterwielen rechtop staat (Fig. 14).

3. Vergelijk de punten van de grassprieten met de letters op het SmartWheel. De letter op het SmartWheel die overeenkomt met de punten van de grassprieten geeft de juiste maaihoogte aan.

4. Druk de rode knop omlaag en houd de maaihoogte-hendel vast om de maaihoogte omhoog of omlaag in te stellen (Fig. 15).

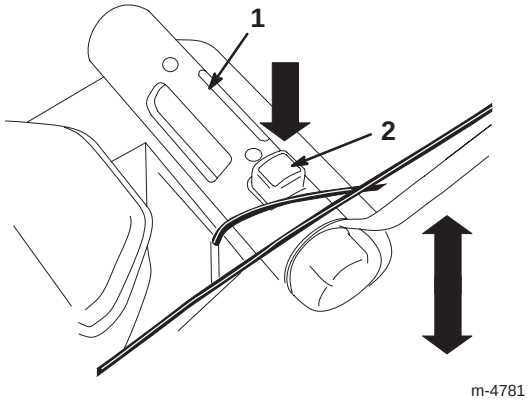

Figuur 15

1. Maaihoogtehendel
2. Rode knop

5. Om de maaimachine in de gewenste maaihoogtestand te zetten, drukt u de maaihoogtehendel omhoog of omlaag. Gebruik hierbij de wijzer en maaihoogte-instelling op de verbindingsstang (Fig. 16).

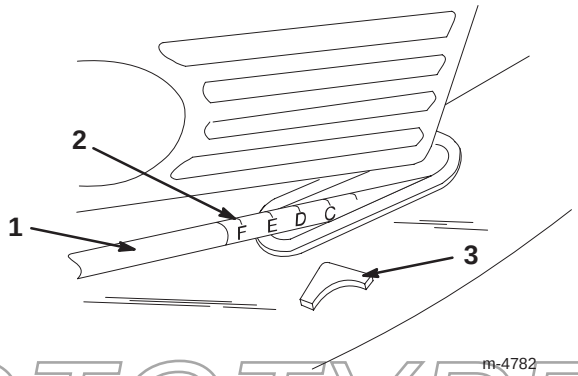

Figuur 16

1. Verbindingsstang
2. Maaihoogte-instelling
3. Wijzer

PROTOTYPE

De graszak gebruiken

U zult soms de graszak willen gebruiken om dik gras of bladeren in op te vangen.

De graszak monteren

1. Zet de motor af en wacht totdat alle bewegende delen tot stilstand gekomen zijn.
2. Open de achterklep (Fig. 1).
3. Houd de klep (onder veerspanning) omhoog, zodat hij niet sluit.
4. Verwijder de fijnmaakafsluiter.
5. Hang de pennen van het graszakframe aan de haken, zoals wordt getoond in Figuur 17.

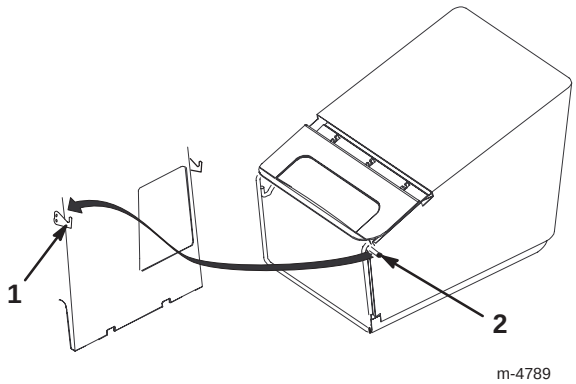

Figuur 17

1. Haak (2)
2. Pen van graszakframe (2)

6. Laat de achterklep los.

Maaien met de graszak

Waarschuwing

Door een versleten graszak kunnen steentjes en andere voorwerpen worden uitgeworpen in de richting van de bestuurder of de omstanders. Uitgeworpen voorwerpen kunnen ernstig lichamelijk of dodelijk letsel toebrengen aan de bestuurder of omstanders.

Controleer de graszak regelmatig. Plaats een nieuwe Toro-graszak als de oude is beschadigd.

Maai het gras totdat de zak vol is.

Belangrijk Laat de zak niet te vol worden.

De graszak verwijderen

1. Zet de motor af en wacht totdat alle bewegende delen tot stilstand gekomen zijn.

Gevaar

Als het achterklep niet geheel is gesloten, kan de maaimachine voorwerpen uitwerpen. Deze kunnen ernstig lichamelijk of dodelijk letsel veroorzaken.

Als u de achterklep niet kunt sluiten door aangekoekt maaisel, moet u de motor afzetten, wachten tot alle bewegende delen tot stilstand zijn gekomen en het maaisel verwijderen (met een stok, niet met de hand), zodat u de klep volledig kunt sluiten.

2. Open de achterklep (Fig. 1).
3. Houd de klep (onder veerspanning) omhoog, zodat deze niet sluit terwijl u de graszak verwijdert.
4. Til de pennen van het graszak-frame omhoog uit de haken en uit de opening zoals wordt getoond in Figuur 17.

Fijnmaakafsluiter monteren

1. Zet de motor af en wacht totdat alle bewegende delen tot stilstand gekomen zijn.
2. Open de achterklep (Fig. 1).
3. Houd de klep (onder veerspanning) omhoog, zodat hij niet sluit.
4. Schuif de fijnmaakafsluiter in de opening, zoals getoond in Figuur 18.

PROTOTYPE

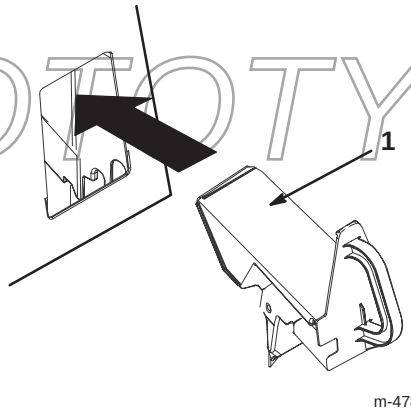

Figuur 18

1. Fijnmaakafsluiter

5. Laat de achterklep los.

Achteruitvoer

Soms zult u het gras willen maaien zonder de graszak of de fijnmaakafsluiter, als het gras te lang is om te verzamelen.

Om de achteruitvoer te gebruiken, verwijdert u de fijnmaakafsluiter of de graszak (zie De graszak verwijderen, blz. 12) en sluit u de achterklep.

Gevaar

Als het achterklep niet geheel is gesloten, kan de maaimachine voorwerpen uitwerpen. Deze kunnen ernstig lichamelijk of dodelijk letsel veroorzaken.

Als u de achterklep niet kunt sluiten door aangekoekt maaisel, moet u de motor afzetten, wachten tot alle bewegende delen tot stilstand zijn gekomen en het maaisel verwijderen (met een stok, niet met de hand), zodat u de klep volledig kunt sluiten.

Tips voor bediening en gebruik

- Neem de veiligheidsinstructies goed door en lees deze handleiding zorgvuldig, voordat u met de maaimachine gaat werken.
- Verwijder uit het werkgebied stokken, stenen, draden, takken en andere rommel die het mes kan raken en wegslingeren.
- Houd iedereen, met name kinderen en huisdieren, weg uit het werkgebied.
- Voorkom contact met bomen, muren, hoekstenen en andere vaste voorwerpen. Maai nooit met opzet over een willekeurig voorwerp.
- Als de maaimachine toch een voorwerp raakt of begint te trillen, moet u meteen de motor afzetten, de bougiekabel losmaken en de maaimachine op beschadiging controleren.
- Zorg dat u gedurende het hele seizoen steeds met een **scherp maaimes** maait. Vijl regelmatig kerven en inkepingen in het mes weg.
- Vervang indien nodig het maaimes door een origineel Toro-mes.
- Maai uitsluitend droog gras of droge bladeren. Nat gras en natte bladeren gaan aankoeken en kunnen verstopping van de maaimachine of afslaan van de motor veroorzaken.

Waarschuwing

Als u nat gras en natte bladeren maait, kunt u wegslippen, in aanraking komen met het mes en ernstig letsel oplopen.

Maai uitsluitend in droge omstandigheden.

- Reinig de onderkant van de maaikast na elke maaibeurt. Zie Onderkant van de maaikast reinigen, blz. 15.
- Houd de motor steeds in goede conditie.

Waarschuwing

Als de motor van de maaimachine tijdens het maaien sneller loopt dan de fabrieksinstelling, kan de machine een stuk van het mes of een motoronderdeel uitwerpen in de richting van de gebruiker of de omstanders. Dit kan ernstig lichamelijk of dodelijk letsel veroorzaken.

- **Nooit het ingestelde maximumtoerental van de motor veranderen.**
- **Als u denkt dat het motortoerental hoger is dan normaal, moet u contact opnemen met een Erkende Service Dealer.**

- Reinig regelmatig het luchtfilter. Bij fijnmaken zal meer maaisel en stof ontstaan, waardoor het luchtfilter verstopt raakt en de prestaties van de motor minder worden.

Gras maaien

- Het tempo waarmee het gras groeit, varieert per jaargetijde. Bij warm zomerweer kunt u het gras het beste maaien bij maaihoogten D, E of F (52, 63, of 75 mm) U moet telkens niet meer dan ongeveer éénderde van de grassprieten afmaaien. Maai niet met een stand lager dan D (52 mm), tenzij de grasmat dun is, of als laat in het najaar is wanneer het gras langzamer begint te groeien.
- Als u gras maait dat meer dan 15 cm hoog staat, kunt u beter eerst maaien met de achteruitvoer in de hoogste maaistand, waarbij u langzaam loopt. Vervolgens gaat u maaien bij een lagere stand om het gazon een zo fraai mogelijk uiterlijk te geven. Als het gras te lang is en in hoopjes achterblijft op het gazon, kan de maaimachine geblokkeerd raken, waardoor de motor afslaat.
- Maai steeds in wisselende richtingen. Hierdoor wordt het maaisel beter over het gazon verstrooid, zodat het gazon gelijkmatig wordt bemest.

PROTOTYPE

Als u met het uiterlijk van het voltooide gazon niet tevreden bent, probeer dan een of meer van de volgende stappen:

- Slijp het mes.
- Loop langzamer tijdens het maaien.
- Stel de maaimachine af op een hogere maaihoogte.
- Maai het gras vaker.
- Laat de maaibanen overlappen in plaats van steeds een volledig nieuwe baan te maaien.

Bladeren fijnmaken

- Na het maaien moet altijd 50 % van het gazon zichtbaar blijven door de bladerlaag. Dit kan een of meerdere rondgangen over de bladeren vereisen.
- Als de maaimachine de bladeren niet fijn genoeg maakt, is het beter om wat langzamer te maaien.
- Als u veel eikenbladeren fijnmaakt, kunt u in het voorjaar kalk op het gazon strooien. Dit vermindert de zuurgraad van de eikenbladeren.

Onderhoud

Opmerking: Bepaal vanuit de normale bedieningspositie de linker- en rechterzijde van de machine.

Aanbevolen onderhoudsschema

Onderhoudsinterval	Onderhoudsprocedure
Voor elk gebruik	• Motoroliepeil controleren. • De stoptijd van de mesrem controleren. Het mes moet stoppen binnen drie seconden nadat de beugel is vrij gezet; als dit niet het geval is, moet u contact opnemen met een erkende Service Dealer om de mesrem te laten repareren. • Maaisel en vuil van de onderkant van de maaikast verwijderen. • Afvoertunnel en fijnmaakafsluiter reinigen.
5 Uren	• Bevestigingen van maaimes en motor controleren. Draai deze aan als ze los zitten.
25 Uren	• Luchtfilter vervangen. Vaker vervangen bij werken in stoffige omstandigheden. • Bougie controleren en indien nodig vervangen. • Kabel van zelfaandrijving afstellen en smeervet in nippels van achteras spuiten.
50 Uren	• Motorolie verversen.[1] • Het mes slijpen of vervangen; zorg ervoor dat het mes scherp blijft als de snijrand als gevolg van zware en zanderige omstandigheden snel bot wordt. • Controleren of het brandstofsysteem lekt en/of de brandstofslang sporen van slijtage vertoont. Indien nodig onderdelen vervangen. • Maaisel en rommel van de onderkant van de drijfriemkap verwijderen.
100 Uren	• Koelsysteem reinigen.
Stalling	• Laat de benzine uit de brandstoftank lopen voordat u vereiste reparaties uitvoert of de machine stalt.

PROTOTYPE

[1]Ververs de motorolie na de eerste 5 bedrijfsuren.

Belangrijk Zie de gebruikershandleiding van de motor voor verdere onderhoudsprocedures.

Voorzichtig

Als u de kabel op de bougie laat zitten, bestaat de kans dat iemand de motor per ongeluk start waardoor u of andere omstanders ernstig letsel kunnen oplopen.

Verwijder de bougiekabel van de bougie alvorens onderhoudswerkzaamheden uit te voeren. Druk de kabel opzij, zodat deze niet onbedoeld contact kan maken met de bougie.

Oliepeil van de motor controleren

Controleer voordat u de maaimachine gaat gebruiken eerst of het oliepeil tussen de merktekens Add (bijvullen) en Full (vol) op de peilstok staat (Fig. 7). Als de olie lager staat dan Add (bijvullen), moet u olie bijvullen. Zie Carter met olie bijvullen, blz. 8.

Onderkant van de maaikast reinigen

Houd de onderkant van de maaikast goed schoon. Let vooral op dat er geen vuil of rommel aan de uitstoters zit (Fig. 19).

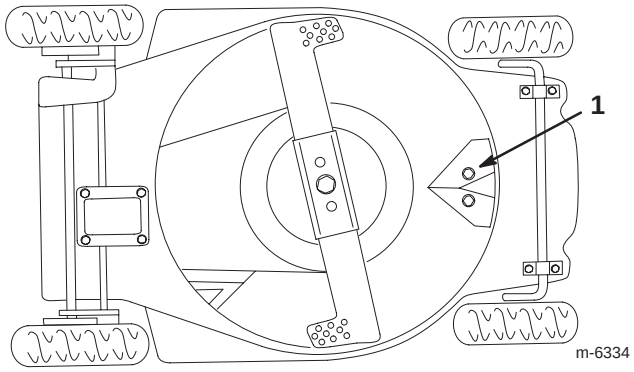

Figuur 19

1. Uitstoterplaat

Wassen

1. Zet de motor af en plaats de maaimachine op een horizontaal oppervlak in de buurt van een tuinslang.

2. Bevestig een snelkoppeling (los verkrijgbaar) aan het uiteinde van de tuinslang.

3. Til de achterklep omhoog en bevestig de snelkoppeling aan de wasaansluiting van de maaimachine op de fijnmaakafsluiter (Fig. 20).

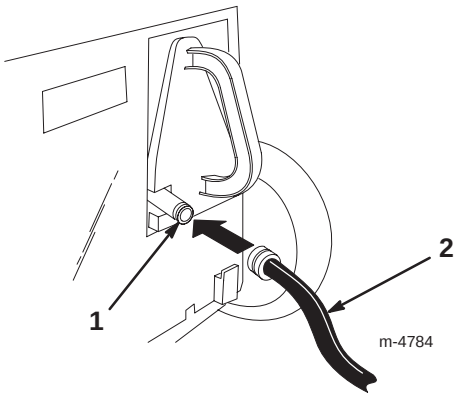

Figuur 20

1. Wasaansluiting
2. Slang

4. Draai de waterkraan helemaal open.

5. Start de motor.

6. Laat de maaimachine twee minuten lang draaien.

7. Zet de motor af en wacht totdat alle bewegende delen tot stilstand gekomen zijn.

8. Draai de kraan weer dicht.

9. Verwijder de snelkoppeling van de wasaansluiting.

10. Start de maaimachine en laat hem een minuut lang lopen om de maaimachine en componenten te laten opdrogen.

Als er aan de onderkant van de maaikast een buitensporig grote hoeveelheid aangekoekt gras zit, herhaalt u stappen 2 tot en met 8 hierboven en gaat u als volgt te werk:

1. Laat de maaimachine 30 minuten inweken.

2. Draai de kraan weer helemaal open.

3. Laat de maaimachine nog eens 2 minuten lopen.

4. Zet de motor af en wacht totdat alle bewegende delen tot stilstand gekomen zijn.

PROTOTYPE

Waarschuwing

Een gebroken of ontbrekende wasaansluiting kan de bestuurder of andere personen blootstellen aan uitgeworpen voorwerpen of het mes. Dit kan ernstig lichamelijk of dodelijk letsel veroorzaken.

- **Een gebroken of ontbrekende wasaansluiting direct vervangen alvorens de maaimachine opnieuw te gebruiken.**
- **Eventuele gaten in de maaimachine dichtmaken met bouten en moeren.**
- **Nooit handen of voeten onder de maaimachine of door openingen in de maaimachine steken.**

Schrapen

Als u niet al het vuil aan onderkant van de maaikast kunt wegwassen, kantelt u de maaimachine en schraapt u deze schoon.

1. Maak de bougiekabel los van de bougie (Fig. 10).
2. Tap de benzine uit de brandstoftank af. Zie stappen 3 en 4 Benzine aftappen uit de brandstoftank op blz. 20.
3. Verwijder de graszak.
4. Kantel de maaimachine op zijn **linkerkant** (Fig. 19).
5. Verwijder vuil en maaisel met een hardhouten of plastic schraper. Vermijd bramen en scherpe randen.

Belangrijk Verdraai het maaimes zo min mogelijk om later problemen met het starten te voorkomen.

6. Zet de maaimachine weer rechtop.
7. De brandstoftank vullen.
8. Sluit de bougiekabel aan op de bougie.

Afvoertunnel en fijnmaakafsluiter reinigen

Voor de beste resultaten moeten de afvoertunnel en fijnmaakafsluiter na elk gebruik worden schoongemaakt. Als het gras dik en lang is, kan zich maaisel op en rond de fijnmaakafsluiter verzamelen, waardoor het moeilijk te verwijderen is.

Luchtfilter vervangen

Vervang het luchtfilter elk seizoen of om de 25 bedrijfsuren. U moet het filter vaker vervangen als de machine wordt gebruikt in stoffige omstandigheden.

Belangrijk Zet de motor niet aan zonder luchtfilter, hierdoor wordt ernstige motorschade veroorzaakt.

1. Zet de motor af en wacht totdat alle bewegende delen tot stilstand gekomen zijn.
2. Maak de bougiekabel los van de bougie (Fig. 10).
3. De schroef waarmee het luchtfilterdeksel aan de motor bevestigd is losdraaien.(Fig. 21).
4. Luchtfilterdeksel omlaag klappen en grondig schoonmaken (Fig. 21).

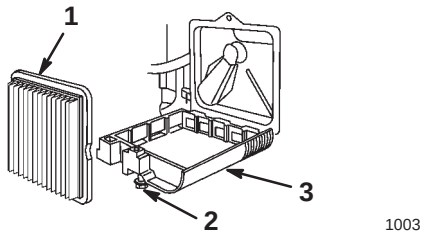

Figuur 21

1. Luchtfilter
2. Schroef
3. Deksel

5. Verwijder het papieren luchtfilterelement en gooi dit weg (Fig. 21).

Belangrijk Probeer het papieren luchtfilterelement nooit te reinigen.

6. Monteer een nieuw papieren luchtfilterelement (Fig. 21).
7. Plaats het luchtfilterdeksel en bevestig het met de schroef.

Onderhoud van de bougie

Controleer de bougie om de 25 bedrijfsuren. Gebruik een **Champion RJ19LM** bougie of gelijkwaardig type.

1. Zet de motor af en wacht totdat alle bewegende delen tot stilstand gekomen zijn.
2. Maak de bougiekabel los van de bougie (Fig. 10).
3. Maak de omgeving van de bougie schoon.
4. Haal de bougie uit de cilinderkop.

Belangrijk Als de bougie gebarsten of vuil is, moet deze worden vervangen. Maak niet de elektroden schoon, omdat door het gruis dat in de cilinder kan komen, de motor beschadigd kan raken.

5. Stel de elektrodenafstand in op 0,76 mm (Fig. 22).

PROTOTYPE

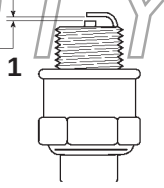

Figuur 22

1. 0,76 mm

6. Plaats de bougie en de pakkingafdichting.
7. Draai de bougie vast met een torsie van 20 Nm.
8. Sluit de bougiekabel aan op de bougie.

Kabel van de zelfaandrijving afstellen

Alleen modellen met zelfaandrijving

Als de topsnelheid van de maaimachine begint af te nemen. moet u de kabel van de zelfaandrijving afstellen.

1. Zet de motor af en wacht totdat alle bewegende delen tot stilstand gekomen zijn.
2. Trek de bovenste handgreep zo ver mogelijk naar achteren.
3. Draai de moer van de kabelsteun los (Fig. 23).

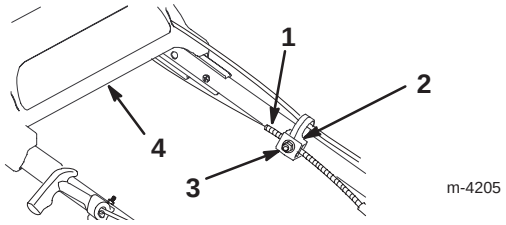

Figuur 23

1. Kabelmantel
2. Kabelbeugel
3. Moer
4. Bovenste deel van handgreep

4. Verwijder de drijfriemkap.
5. Duw de lip van de riemgeleider omlaag totdat hij tegen de maaimachine aankomt en houd hem in die stand (Fig. 24).

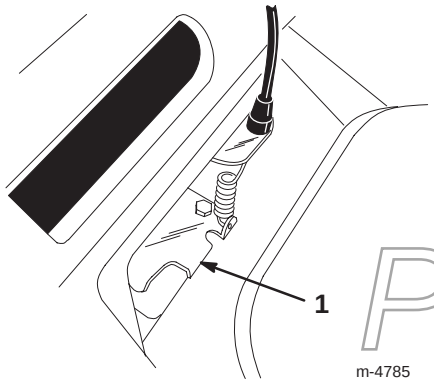

Figuur 24

1. Lip van riemgeleider

6. Trek de kabelmantel naar beneden (in de richting van de maaimachine) totdat de kabel strak staat (Fig. 23).
7. Houd de kabel in die positie, zet de beugel van de aandrijving los en draai de moer op de kabelbeugel vast (Fig. 23).
8. De drijfriemkap terugplaatsen.

Zelfaandrijving smeren

Alleen modellen met zelfaandrijving

Om de 25 bedrijfsuren of aan het einde van het seizoen moeten de achterwielen worden gesmeerd.

1. Veeg de smeernippels af met een schone doek (Fig. 25).

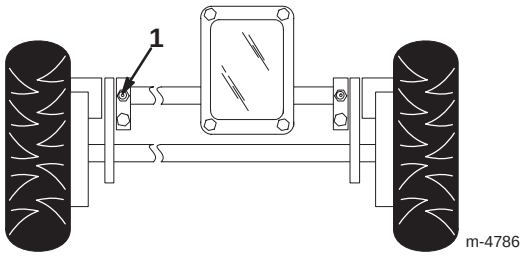

Figuur 25

1. Smeernippel (2)

2. Zet een vetspuit op elke smeernippel en pomp er voorzichtig twee à drie slagen Nr. 2 smeervet op lithiumbasis voor algemene doeleinden in.

Belangrijk Inpompen van vet met te hoge druk kan schade aan de afdichtingen veroorzaken.

Motorolie verversen

Ververs de olie na de eerste vijf bedrijfsuren en daarna om de 50 bedrijfsuren of elk seizoen. Laat de motor voor het verversen even draaien zodat de olie wordt opgewarmd. Warme olie is vloeibaarder en voert vervuilingen beter mee.

Opmerking: Bij gebruik in zware omstandigheden of hoge temperaturen de olie om de 25 bedrijfsuren verversen.

Olie aftappen boven maaikast (voorkeursmethode)

PROTOTYPE

1. Verwijder de graszak.
2. Maak de bougiekabel los van de bougie (Fig. 10).
3. Tap de benzine af uit de brandstoftank. Zie stappen 1 tot en met 4 van Benzine aftappen uit de brandstoftank op blz. 20.
4. Haal de peilstok uit de olievulbuis en zet een opvangbak **links** naast de maaimachine.

5. Kantel de maaimachine op de **linkerzijkant**, zodat de olie in de opvangbak loopt (Fig. 26).

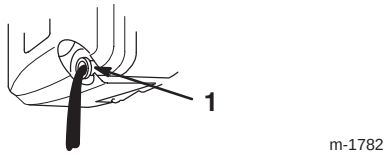

Figuur 26

1. Olievulbuis

6. Zet de maaimachine weer rechtop.
7. Vul het carter met nieuwe olie, totdat het peil de VOL-markering op de peilstok bereikt. Zie Carter met olie bijvullen, blz. 8.
8. Plaats de peilstok.
9. Neem eventueel gemorste olie op.
10. Sluit de bougiekabel aan op de bougie.
11. Voer de oude olie af volgens de plaatselijk geldende voorschriften.

Olie aftappen onder de maaikast (optionele methode)

Opmerking: Hiervoor hebt u een 3/8” dopsleutel verlengstuk nodig.

Waarschuwing

Het maaimes is scherp; contact met het maaimes kan ernstig lichamelijk letsel veroorzaken.

Draag handschoenen of wikkel een lap om de scherpe kanten van het mes.

1. Maak de bougiekabel los van de bougie (Fig. 10).
2. Tap de benzine af uit de brandstoftank. Zie stappen 1 tot en met 4 van Benzine aftappen uit de brandstoftank op blz. 20.
3. Kantel de maaimachine op de **linkerzijkant** en zorg ervoor dat deze niet kan omvallen.
4. Plaats een opvangbak onder de maaimachine.
5. Verwijder de olieaftapplug, zet de maaimachine weer rechtop en laat de olie in de opvangbak lopen (Fig. 27).

Opmerking: Zorg ervoor dat u geen olie op de drijfriem morst.

Belangrijk Het kan nodig zijn het maaimes te draaien om bij de aftapplug te komen. Verdraai het maaimes zo min mogelijk om later problemen met het starten te voorkomen.

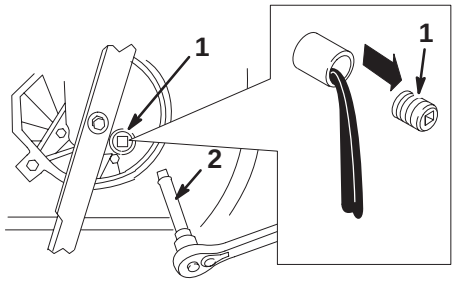

Figuur 27

1. Aftapplug carterolie
2. 3/8” dopsleutel verlengstuk

6. Kantel de maaimachine op zijn linkerzijkant en monteer de aftapplug.
7. Verwijder de opvangbak van onder de maaimachine en zet de maaimachine rechtop.
8. Vul het carter met nieuwe olie, totdat het peil de VOL-markering op de peilstok bereikt. Zie Carter met olie bijvullen, blz. 8.
9. Plaats de peilstok.
10. Neem eventueel gemorste olie op.
11. Sluit de bougiekabel aan op de bougie.
12. Voer de oude olie af volgens de plaatselijk geldende voorschriften.

PROTOTYPE

Onderhoud van het maaimes

Een recht, scherp mes levert maximale maaiprestaties. Controleer en slijp het mes regelmatig.

Waarschuwing

Het maaimes is scherp; contact met het maaimes kan ernstig lichamelijk letsel veroorzaken.

Draag handschoenen of wikkel een lap om de scherpe kanten van het mes.

1. Maak de bougiekabel los van de bougie (Fig. 10).
2. Tap de benzine uit de brandstoftank af. Zie stappen 3 en 4 Benzine aftappen uit de brandstoftank op blz. 20.
3. Kantel de maaimachine op zijn **linkerkant** (Fig. 28).

Belangrijk Verdraai het maaimes zo min mogelijk om later problemen met het starten te voorkomen.

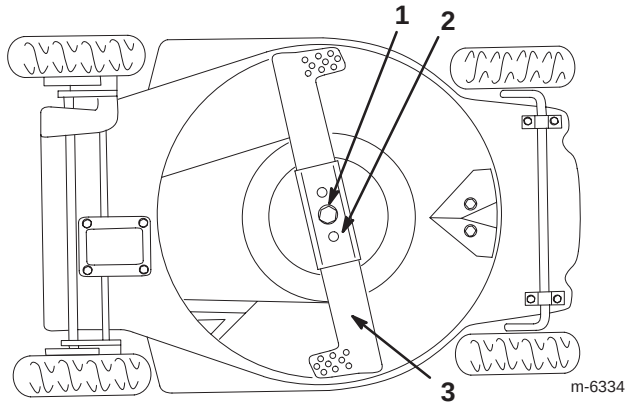

Figuur 28

1. Mesbout en klemring
2. Mesversteviger
3. Mes

Het mes controleren

Controleer voorzichtig het maaimes op scherpte en slijtage, in het bijzonder op de plaats waar het platte en het gekromde deel samenkomen (Fig. 29A). Omdat het metaal dat het platte en gekromde deel van het mes verbindt, kan wegslijten door zand en ander schurend materiaal, moet u dit steeds controleren voordat u gaat maaien. Als u een gleuf of slijtplek ziet (Fig. 29B), moet u het mes vervangen; zie Het maaimes verwijderen, blz. 19.

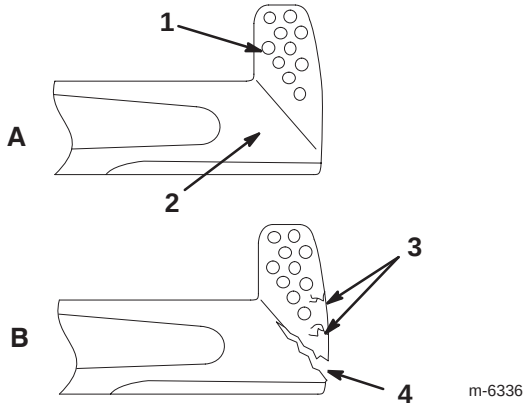

Figuur 29

1. Wiek
2. Platte deel van het mes
3. Slijtage
4. Groefvorming

Opmerking: De beste resultaten krijgt u door voor het maaiseizoen begint een nieuw Toro-mes te monteren. In de loop van het jaar vijlt u dan kleine inkepingen of deuken weg, zodat u een goede snijkant blijft houden.

Gevaar

Een versleten of beschadigd mes kan breken en een stuk van het mes kan worden uitgeworpen in de richting van de bestuurder of omstanders en ernstig lichamelijk of dodelijk letsel toebrengen.

- **Controleer op gezette tijden het maaimes op slijtage of beschadigingen.**
- **Vervang een versleten of beschadigd mes.**

Het maaimes verwijderen

Waarschuwing

Als de maaimachine wordt gebruikt zonder dat de mesversteviger is gemonteerd, kan het maaimes buigen, krom trekken of breken. Hierdoor kan ernstig lichamelijk of dodelijk letsel worden toegebracht aan de bestuurder of de omstanders.

De maaimachine niet gebruiken zonder dat de mesversteviger gemonteerd is.

1. Pak het uiteinde van het mes vast met een lap of een dikke handschoen.
2. Verwijder de mesbout, klemring, het mes en de mesversteviger (Fig. 28).

Opmerking: De mesbout linksom losdraaien.

PROTOTYPE

Het maaimes slijpen

Vijl de bovenkant van het mes bij, zodat de oorspronkelijke snijhoek (Fig. 30A) en binnenste snijkantradius (Fig. 30B) gehandhaafd blijven. Het mes blijft in balans als u evenveel materiaal weghaalt van beide snijkanten.

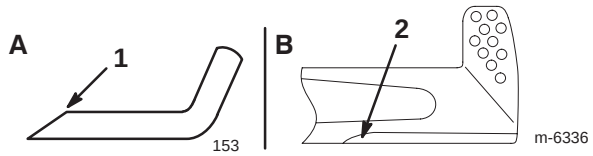

Figuur 30

1. Slijp alleen onder deze hoek
2. Behoud hier de oorspronkelijke radius

Balanceren van het mes

1. Controleer de balans van het mes door het met het gat in het midden over een spijker of schroevendraaier te hangen, die horizontaal in een bankschroef geklemd is (Fig. 31).

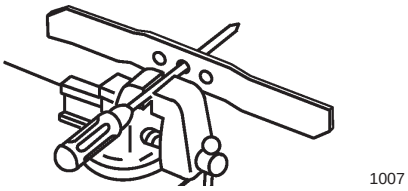

Figuur 31

Opmerking: U kunt de balans ook controleren met behulp van een mesbalans, die in elke ijzerwarenwinkel verkrijgbaar is.

2. Als één van de uiteinden van het mes omlaag draait, vijlt u nog wat materiaal aan die kant weg (niet van de snijrand of het uiteinde bij de snijrand). Het mes is in balans als geen van beide uiteinden omlaag beweegt.

Het maaimes monteren

1. Monteer een scherp, gebalanceerd Toro mes, de mesversteviger, de klemring en de mesbout.

Opmerking: Het wiekdeel van het mes moet omhoog wijzen (naar de bovenkant van de maaikast).

2. Draai de mesbout vast met een torsie van 33 tot 44 Nm.

3. Sluit de bougiekabel aan op de bougie.

Ruimte onder de drijfriemkap reinigen

Zorg dat de ruimte onder de drijfriemkap vrij blijft van rommel of vuil.

1. Zet de motor af en wacht totdat alle bewegende delen tot stilstand gekomen zijn.

2. De kap eraf tillen en alle vuil bij de drijfriem wegborstelen.

3. De drijfriemkap terugplaatsen.

Het koelsysteem reinigen

Om de 100 bedrijfsuren of aan het begin van het seizoen moeten vuil en haksel dat aan de cilinder, de koelvinnen van de cilinderkop, en rond de carburateur en de verbinding is blijven zitten, worden verwijderd. Haal vuil weg van de luchtinlaatsleuven op het terugslaghuis. Hierdoor blijkt goede koeling gewaarborgd, zodat de motor optimaal presteert.

Benzine aftappen uit de brandstoftank

1. Zet de motor af en wacht tot deze is afgekoeld.

2. Maak de bougiekabel los van de bougie (Fig. 10).

3. Verwijder de dop van de brandstoftank (Fig. 7).

4. Gebruik een handpomp, om de brandstof in een schoon, goedgekeurd benzine-opslagvat over te hevelen.

5. Sluit de bougiekabel aan op de bougie.

6. Laat de motor draaien totdat deze afslaat.

7. Start de motor weer, om zeker te zijn dat er geen benzine meer in de carburator achtergebleven is.

PROTOTYPE

Inklappen van de handgreep

Waarschuwing

Onjuist in- of uitklappen van de handgreep kan bekneld raken, uitrekken of andere beschadiging van de kabels veroorzaken. Geknikte, uitgerekte of beschadigde kabels kunnen storingen veroorzaken, waardoor een onveilige situatie ontstaat.

- **Zorg ervoor dat de kabels niet bekneld raken, uitrekken of schade oplopen.**
- **Let goed op de kabels als u de handgreep in- of uitklapt.**
- **De maaimachine niet gebruiken als één of meer kabels geknikt, uitgerekt of beschadigd zijn. Neem contact op met een erkende Service Dealer.**

1. Draai de instelknoppen voor de handgreephoogte, waarmee de handgreep aan de maaimachine bevestigd is, los.
2. Draai de knoppen los waarmee het bovendeel aan het onderste deel van de handgreep bevestigd is.
3. Zwenk voorzichtig het onderste deel van de handgreep naar voren, totdat het op de motor rust (Fig. 32).

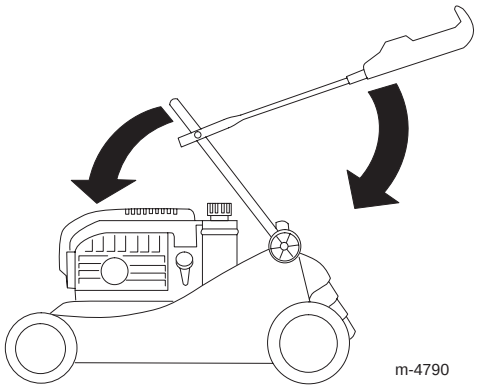

Figuur 32

4. Zwenk voorzichtig het bovendeel van de handgreep naar achteren, totdat het vlak ligt (Fig. 32).

Stalling

Om de maaimachine klaar te maken voor de stalling buiten het maaiseizoen moeten de aanbevolen onderhoudsprocedures worden uitgevoerd. Zie Onderhoud, blz. 14.

Stal de maaimachine op een koele, schone en droge plaats. Bedek de maaimachine om deze te beschermen en schoon te houden.

Het brandstofsysteem gebruiksklaar maken

Waarschuwing

Benzine kan bij langdurige opslag verdampen en de benzinedampen kunnen ontploffen als zij in contact komen met een open vuur.

- **Bewaar benzine niet voor langere tijd.**
- **Stal de maaimachine niet met benzine in de brandstoftank of de carburateur in een afgesloten ruimte waar open vuur is. (Bijvoorbeeld een oven of de waakvlam van een boiler).**
- **Laat de motor afkoelen voordat u de maaimachine in een afgesloten ruimte stalt.**

Tap benzine af uit de brandstoftank nadat u de machine voor de laatste keer hebt gebruikt voordat deze de stalling in gaat.

1. Laat de motor lopen totdat hij afslaat door gebrek aan benzine.
2. Gebruik de hulpstarter en start de motor nogmaals.
3. Laat de motor lopen totdat deze afslaat. Als de motor niet meer wil starten, is de benzine voldoende verbruikt.

PROTOTYPE

De motor gebruiksklaar maken

1. Terwijl de motor nog warm is, ververst u de olie in het carter. Zie Motorolie verversen op blz. 17.
2. Verwijder de bougie (Fig. 10).
3. Giet met olieblik ongeveer 1 eetlepel olie in het carter via het bougiegat.
4. Draai de motor langzaam een paar maal rond met behulp van het startkoord om de olie te verspreiden.
5. Monteer de bougie, maar **sluit** de kabel **niet** aan op de bougie.

Algemene informatie

1. Reinig de onderkant van de maaikast. Zie Onderkant van de maaikast reinigen, blz. 15.
2. Haal eventueel vuil en maaisel van de cilinder, de koelribben van de cilinderkop en de behuizing van de blazer.
3. Verwijder maaisel, vuil en roet van de buitenste motoronderdelen, de uitlaatring, en de bovenkant van de maaikast.
4. Controleer de conditie van het maaimes. Zie Onderhoud van het maaimes, blz. 19.
5. Geef het luchtfilter een onderhoudsbeurt; zie Luchtfilter vervangen, blz. 16.
6. Smeer de wielen; zie Zelfaandrijving smeren, blz. 17.
7. Draai alle moeren, bouten en schroeven goed aan.
8. Werk alle geroeste of afgebladderde verfoppervlakken bij met lak die verkrijgbaar is bij een erkende Service Dealer.

Uit de stalling halen

Waarschuwing

Onjuist in- of uitklappen van de handgreep kan bekneld raken, uitrekken of andere beschadiging van de kabels veroorzaken. Geknikte, uitgerekte of beschadigde kabels kunnen storingen veroorzaken, waardoor een onveilige situatie ontstaat.

- **Zorg ervoor dat de kabels niet bekneld raken, uitrekken of schade oplopen.**
- **Let goed op de kabels als u de handgreep in- of uitklapt.**
- **De maaimachine niet gebruiken als één of meer kabels geknikt, uitgerekt of beschadigd zijn. Neem contact op met een erkende Service Dealer.**

1. Klap voorzichtig het bovenste deel van de handgreep weer uit totdat het in het onderdeel valt, en zet dan de knoppen vast.
2. Controleer alle bevestigingen en draai ze aan.
3. Haal de bougie eruit (Fig. 10) en draai de motor snel rond met behulp van het startkoord, om overtollige olie uit de cilinder te verwijderen.
4. Maak de bougie schoon, of monteer een nieuwe als de oude bougie gebarsten of gebroken is, of als de elektroden versleten zijn.
5. Plaats de bougie en draai hem vast met een torsie van 20 Nm.
6. Voer de voorgeschreven onderhoudsprocedures uit; zie Onderhoud, blz. 14.
7. Vul de brandstoftank (Fig. 7) met verse benzine.
8. Motorliepeil controleren. Zie Oliepeil van de motor controleren, blz. 15.
9. Sluit de bougiekabel aan op de bougie.

PROTOTYPE

Storingen, oorzaak en remedie

Uw maaimachine is ontworpen en gefabriceerd voor een probleemloze werking. Controleer zorgvuldig de volgende onderdelen en artikelen, en zie Onderhoud, blz. 14 voor meer informatie. Indien een probleem zich blijft voordoen, moet u contact opnemen met een Erkende Service Dealer.

Probleem	Mogelijke oorzaken	Remedie
Motor start niet	1. Brandstoftank leeg of oude benzine in het brandstofsysteem.	1. Brandstoftank aftappen en vullen met verse benzine. Neem contact op met een erkende Service Dealer, als het probleem blijft voortduren.
	2. Hulpstartknop is niet ingedrukt.	2. Hulpstartknop 3 indrukken.
	3. De kabel is niet aangesloten op de bougie.	3. Sluit de bougiekabel aan op de bougie.
	4. De bougie is aangetast, vuil, of de elektrodenafstand is niet correct afgesteld.	4. Controleer de bougie en stel de elektrodenafstand af indien nodig. Vervang de bougie als deze aangetast, vuil of gebarsten is.
Motor start moeilijk of verliest vermogen	1. De brandstoftank bevat oude benzine.	1. Tap de brandstoftank af en vul die weer met verse benzine.
	2. De ventilatie-opening in de brandstoftankdop is verstopt.	2. Reinig de ventilatie-opening van de brandstoftankdop of vervang de dop.
	3. Het luchtfilterelement is vuil en belemmert de luchtstroom.	3. Reinig het luchtfilter.
	4. De onderkant van de maaikast is bedekt met maaisel en rommel.	4. Reinig de onderkant van de maaikast.
	5. De bougie is aangetast, vuil, of de elektrodenafstand is niet correct afgesteld.	5. Controleer de bougie en stel de elektrodenafstand af indien nodig. Vervang de bougie als deze aangetast, vuil of gebarsten is.
	6. Het motoroliepeil is te laag of de olie is vuil.	6. Het motoroliepeil controleren. Olie verversen als deze vuil is of olie bijvullen als het oliepeil te laag is.
De motor loopt onregelmatig	1. De kabel is niet aangesloten op de bougie.	1. Sluit de bougiekabel aan op de bougie.
	2. De bougie is aangetast, vuil, of de elektrodenafstand is niet correct afgesteld.	2. Controleer de bougie en stel de elektrodenafstand af indien nodig. Vervang de bougie als deze aangetast, vuil of gebarsten is.
	3. Het luchtfilterelement is vuil en belemmert de luchtstroom.	3. Reinig het luchtfilter.

PROTOTYPE

Probleem	Mogelijke oorzaken	Remedie
De maaimachine of de motor trilt abnormaal	1. Het mes is verbogen of uit balans. 2. De mesbout zit los. 3. De onderkant van de maaikast is bedekt met maaisel en rommel. 4. De bevestigingsbouten van de motor zitten los.	1. Balanceer het mes. Vervang het mes als het is verbogen. 2. Draai de mesbout vast. 3. Reinig de onderkant van de maaikast. 4. De bevestigingsbouten van de motor vastdraaien.
Ongelijkmatig maaipatroon	1. Het mes is bot. 2. U maait steeds in hetzelfde patroon. 3. De onderkant van de maaikast is bedekt met maaisel en rommel.	1. Slijp en balanceer het mes. 2. Maai in een ander patroon. 3. Reinig de onderkant van de maaikast.
Afvoertunnel verstopt	1. De maaihoogte is te laag. 2. U maait te snel. 3. Het gras is nat. 4. De onderkant van de maaikast is bedekt met maaisel en rommel.	1. Instellen op een hogere maaistand. 2. Verminder uw snelheid. 3. Laat het gras eerst drogen voordat u gaat maaien. 4. Reinig de onderkant van de maaikast.
De zelfaandrijving van de maaimachine werkt niet	1. De kabel van de zelfaandrijving is ontsteld of beschadigd. 2. Er zit rommel onder de drijfriemkap.	1. Stel de kabel van de zelfaandrijving af. Vervang de kabel indien nodig. 2. Verwijder de rommel onder de drijfriemkap.

PROTOTYPE