Kit alarme de ceinture de sécurité

Groupe de déplacement Groundsmaster® série 4300 ou Reelmaster® série 5000 avec arceau de sécurité

Nº de modèle 50261

Instructions de montage

Remarque : Ce kit est compatible avec les groupes de déplacement modèles 30879, 03950, 03952, 03954, 03964, 03956 et 03966.

Sécurité

Autocollants de sécurité et d'instruction

Des autocollants de sécurité et des instructions bien visibles par l'opérateur sont placés près de tous les endroits potentiellement dangereux. Remplacez tout autocollant endommagé ou manquant.

Autocollant : 164-7051



1 Alarme

Montage

Préparation de la machine

PRUDENCE

Si vous laissez la clé dans le commutateur d'allumage, quelqu'un pourrait mettre le moteur en marche et vous blesser gravement, ainsi que les personnes à proximité.

Avant tout entretien, retirez la clé de contact.

1. Garez la machine sur une surface plane et horizontale, désengagez la PDF, abaissez les unités de coupe et serrez le frein de stationnement.
2. Coupez le moteur, retirez la clé, attendez l'arrêt complet de toutes les pièces mobiles et laissez refroidir le moteur.

© 2026—The Toro® Company
8111 Lyndale Ave So
Bloomington, MN 55044

Enregistrez sur
www.Toro.com

Original Instructions (FR)
Imprimé aux États-Unis
Tous droits réservés

Débranchement de la batterie

⚠ DANGER ⚠

L'électrolyte contient de l'acide sulfurique, dont l'ingestion est mortelle et qui cause de graves brûlures.

- ***Ne buvez jamais l'électrolyte et évitez tout contact avec les yeux, la peau ou les vêtements.***
- ***Portez une protection oculaire et des gants en caoutchouc.***
- ***Faites le plein d'électrolyte à proximité d'une arrivée d'eau propre, de manière à pouvoir rincer abondamment la peau en cas d'accident.***

---

1. Selon le modèle de la machine, ouvrez la protection ou le capot pour accéder à la batterie.
2. Déposez le couvercle ① du support de la batterie ④ en appuyant de chaque côté.
3. Débranchez le câble négatif de la batterie ②.
4. Retirez le capuchon isolant ③ de la cosse du câble positif de la batterie et débranchez le câble positif de la batterie.
5. Fermez et verrouillez la protection/le capot.

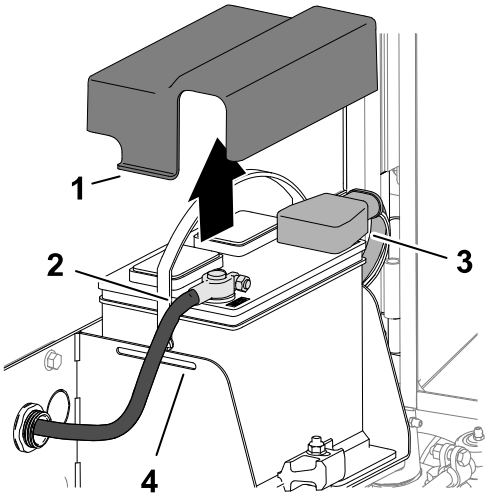

G416225

Basculement du siège

1. Déverrouillez le socle du siège Ⓐ.
2. Basculez le siège et son socle sur le côté Ⓑ.
3. Soutenez-les dans cette position avec les béquilles Ⓒ.

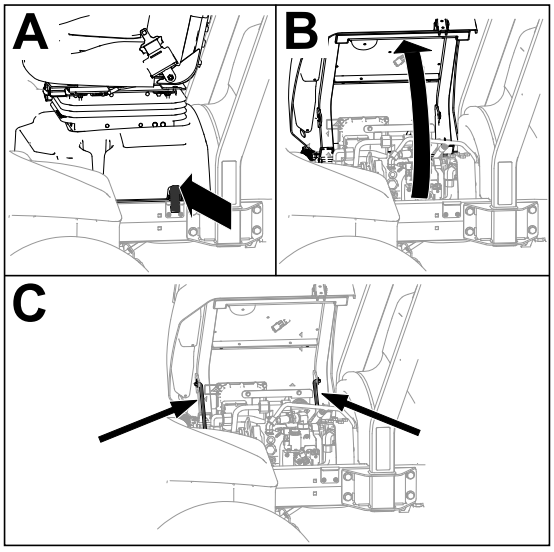

G443836

Montage de l'unité de mesure inertielle (IMU)

Pièces nécessaires

1	IMU
2	Boulon (¼" x 1¼")
2	Rondelle
2	Écrou

1. Retirez les 4 vis à embase qui fixent le panneau de plancher sur les longerons du cadre, et déposez le panneau de plancher.

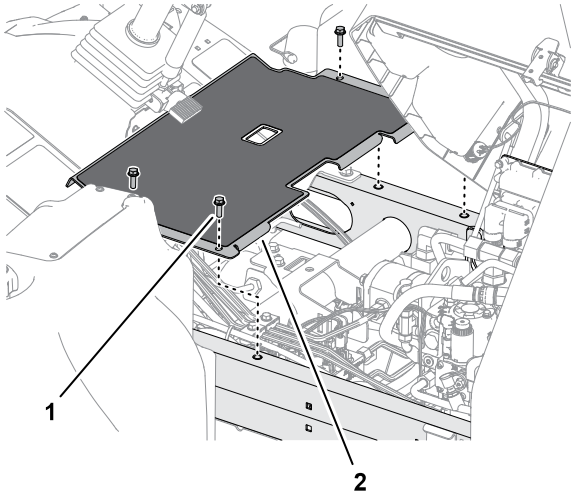

G556581

(1) Vis à embase

(2) Panneau de plancher

2. Montez l'IMU au fond du panneau de plancher comme indiqué.

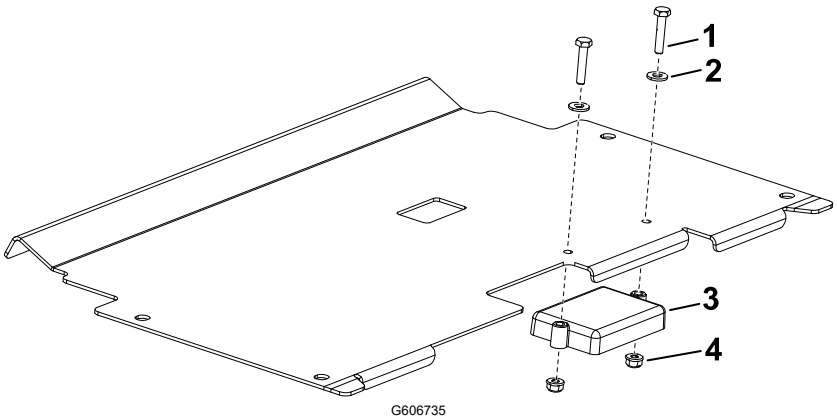

G606735

(1) Boulon (¼" x 1¼")

(2) Rondelle

(3) IMU

(4) Écrou

3. Montez le panneau de plancher sur la machine à l'aide des fixations correspondantes.

Replacing the Seat Belt Buckle

Parts Required

1	Seat belt buckle

1. Remove the existing seat belt buckle from the seat base by removing the bolt.
2. Install the new seat belt buckle using the previously removed bolt.
3. Torque the bolt to **55 N·m (41 ft-lb).**

Montage de l'alarme

Pièces nécessaires

1	Alarme
1	Collier en R
1	Clip-écrou
1	Boulon (3/10" x ¾")
1	Autocollant de l'alarme

1. Déposez le panneau d'accès du bras de commande.
2. Apposez l'autocollant de l'alarme sur l'alarme dans le sens indiqué.

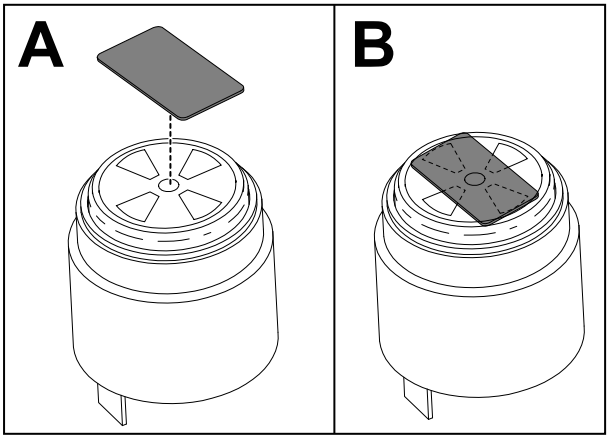

G607151

3. Fixez l'alarme sur la machine à l'aide du collier en R, du clip-écrou et du boulons (5/16" x ¾").

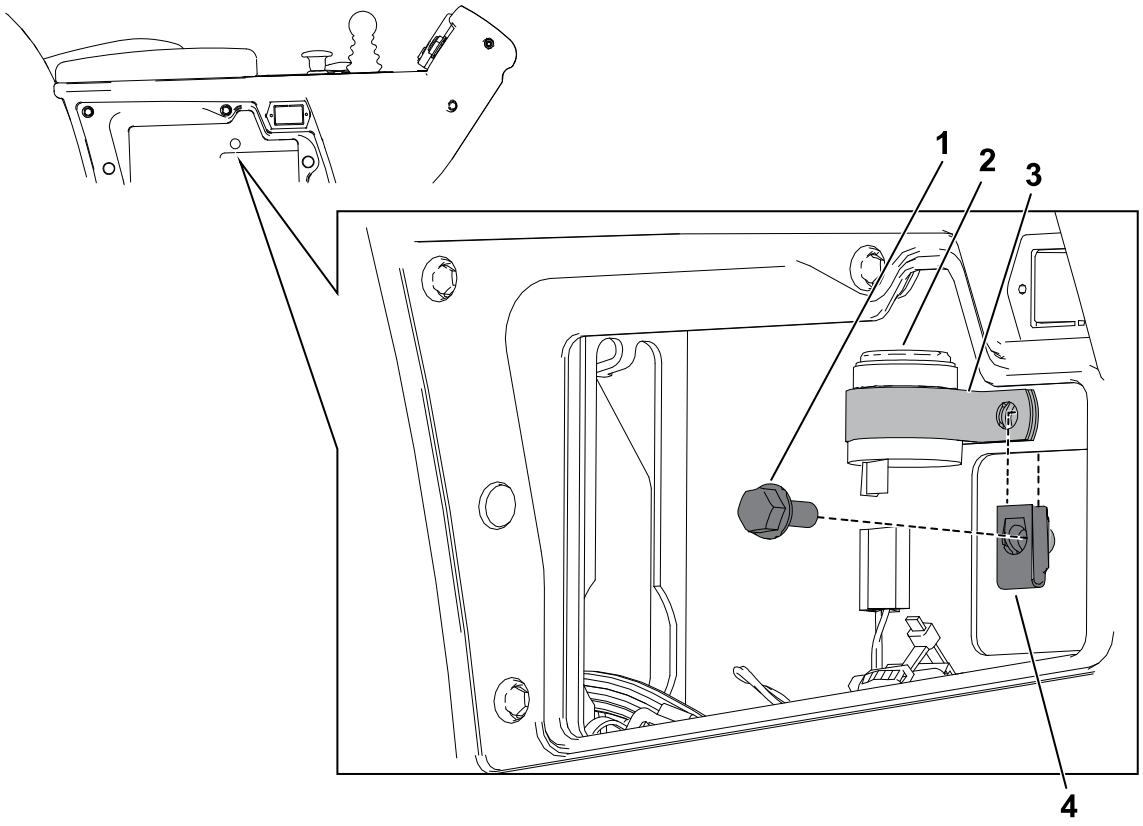

G606934

1. Boulon (5/16" x ¾")
2. Alarme
3. Collier en R
4. Clip-écrou

Acheminement du faisceau de câblage

Pièces nécessaires

1	Faisceau de câblage
6	Attache-câble

1. Branchez le connecteur à 12 broches du faisceau du kit sur l'IMU.
2. Acheminez le faisceau le long du faisceau principal sous le siège comme indiqué.
3. Branchez le connecteur à 6 broches du faisceau du kit dans le port d'extension du faisceau de câblage principal.
4. Fixez le fixation du faisceau du kit sur le faisceau de la machine à l'aide d'attache-câbles et de 1 attache-câble enfichable.

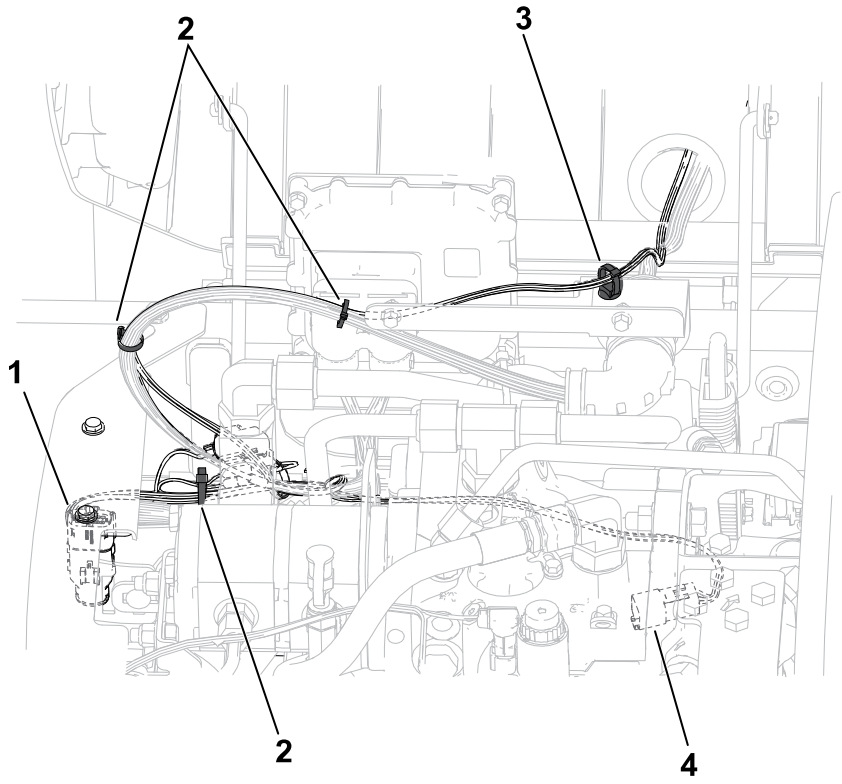

G606983

(1) Connecteur à 12 broches du faisceau du kit ; à brancher sur l'IMU

(2) Attache-câbles

(3) Attache-câble enfichable

(4) Connecteur à 6 broches du faisceau du kit ; à brancher dans le port d'extension du faisceau de câblage principal

5. Abaissez et verrouillez le socle du siège.

6. À l'extérieur du siège, acheminez la partie restante du faisceau le long du faisceau de câblage principal comme indiqué.
7. Branchez le connecteur de la ceinture de sécurité dans la boucle de la ceinture. Branchez le connecteur de l'alarme dans l'alarme.

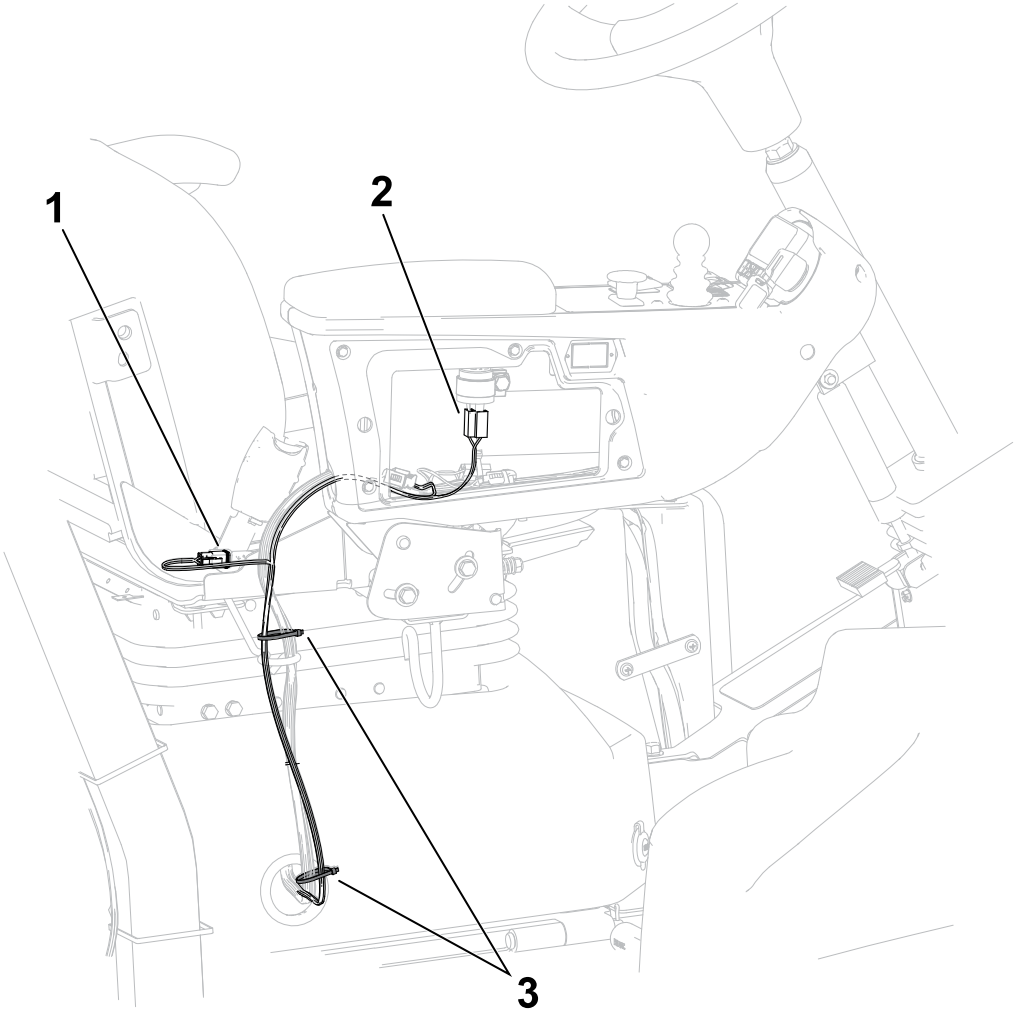

G606984

(1) Connecteur de la ceinture de sécurité
(2) Connecteur de l'alarme
(3) Attache-câbles

8. Fixez le faisceau du kit au faisceau de la machine avec des attache-câbles.

Branchement de la batterie

1. Branchez le câble positif (rouge) [3] de la batterie sur la borne positive (+) de la batterie.
2. Branchez le câble négatif (noir) [2] sur la borne négative (-) de la batterie.
3. Appliquez une couche de graisse Grafo 112X (Skin-Over), réf. Toro 505-47, sur les bornes de la batterie et les cosses des câbles de la batterie.
4. Enfilez le capuchon en caoutchouc sur la cosse du câble positif de la batterie.
5. Placez le couvercle sur la batterie et insérez les pattes [1] du couvercle dans les fentes [4] du support de la batterie.
6. Fermez et verrouillez la protection/le capot.

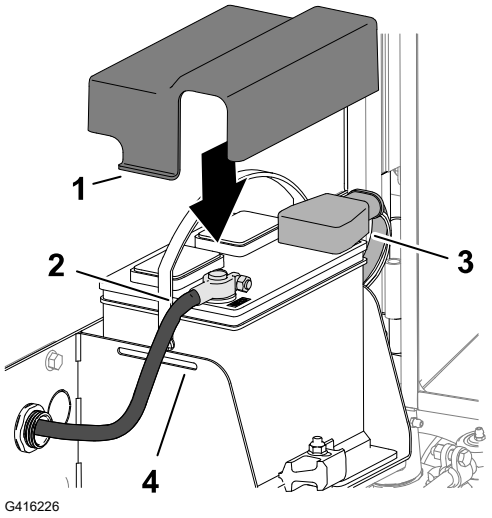

G416226

Étalonnage du kit

1. Amenez la machine sur une surface plane et horizontale, et assurez-vous que le véhicule reste immobile durant l'étalonnage.
2. Localisez le câble volant d'étalonnage sur le faisceau de l'alarme situé près de l'IMU.
3. Débranchez le câble volant d'étalonnage des 2 bornes cylindriques et connectez les 2 bornes entre elles.

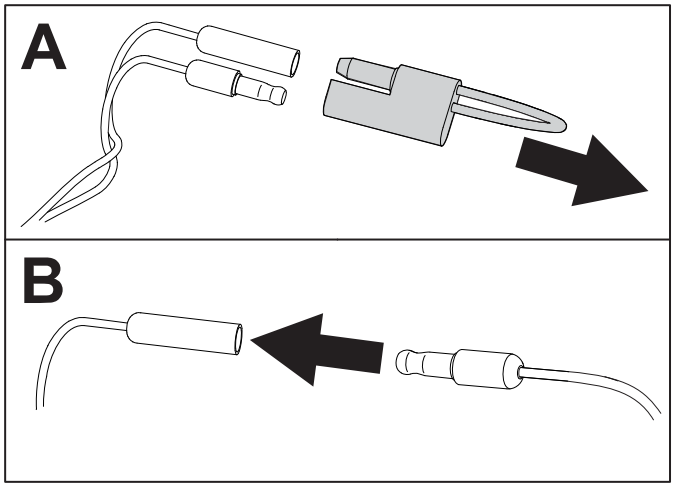

G610386

4. Mettez la machine en marche et patientez au moins 30 secondes pour que l'étalonnage automatique s'effectue. Une fois terminé, l'InfoCenter affiche une confirmation d'étalonnage.

   Remarque : Assurez-vous que le véhicule ne bouge pas pendant l'étalonnage.
5. Arrêtez la machine, débranchez les bornes et reliez le câble volant d'étalonnage aux 2 bornes cylindriques.

Essai de fonctionnement de l'alarme

1. Déverrouillez la ceinture de sécurité.
2. Conduisez brièvement la machine jusqu'à une surface dégagée.
3. Vérifiez que l'alarme sonore est active.
4. Vérifiez que l'icône de l'alarme visuelle  s'affiche sur l'InfoCenter.

Remarques :

Remarques :


TORO®