Set met alarm voor veiligheidsgordel

Groundsmaster® 4300- of Reelmaster® 5000-serie tractie-eenheid met rolbeugel

Modelnr. 50261

Montage-instructies

Opmerking: Deze set is geschikt voor tractie-eenheid modellen 30879, 03950, 03952, 03954, 03964, 03956 en 03966.

Veiligheid

Veiligheids- en instructiestickers

Veiligheidsstickers en veiligheidsinstructies zijn gemakkelijk zichtbaar voor de bestuurder en bevinden zich bij plaatsen waar gevaar kan ontstaan. Vervang alle beschadigde of ontbrekende stickers.

Sticker onderdeel: 164-7051



s_decal164-7051

1 Alarm

Montage

De machine klaarmaken.

⚠ OPGELET ⚠

Als u het sleuteltje in het contact laat, bestaat de kans dat iemand de motor per ongeluk start waardoor u of omstanders ernstig letsel kunnen oplopen.

Verwijder het sleuteltje uit het contact voordat u onderhoudswerkzaamheden uitvoert aan de machine.

1. Plaats de machine op een horizontaal vlak, schakel de aftakas uit, laat de maai-eenheden neer en stel de parkeerrem in werking.
2. Zet de motor af, verwijder het sleuteltje, wacht totdat alle bewegende onderdelen tot stilstand zijn gekomen en laat de motor afkoelen.

© 2026—The Toro® Company
8111 Lyndale Ave So
Bloomington, MN 55044

Registereren op
www.Toro.com

Original Instructions (NL)
Gedrukt in de VS
Alle rechten voorbehouden

3483-315

De accu afkoppelen

⚠ GEVAAR ⚠

Accuzuur bevat zwavelzuur; deze stof is dodelijk bij inname en veroorzaakt ernstige brandwonden.

- ***U mag accuzuur nooit inslikken en moet elk contact met huid, ogen of kleding vermijden.***
- ***Draag een veiligheidsbril en rubberen handschoenen.***
- ***Vul de accu alleen bij op plaatsen waar schoon water aanwezig is om indien nodig uw huid af te spoelen.***

---

1. Afhankelijk van het model van de machine moet u het scherm of de kap openen om bij de accu te kunnen.
2. Verwijder het deksel ① van de accubak ④ door op de zijkanten van het accudeksel te drukken.
3. Maak de minkabel van de accu los ②.
4. Schuif de isolatorkap ③ van de klem van de pluskabel van de accu en maak de pluskabel van de accu los.
5. Sluit en vergrendel het scherm/de kap.

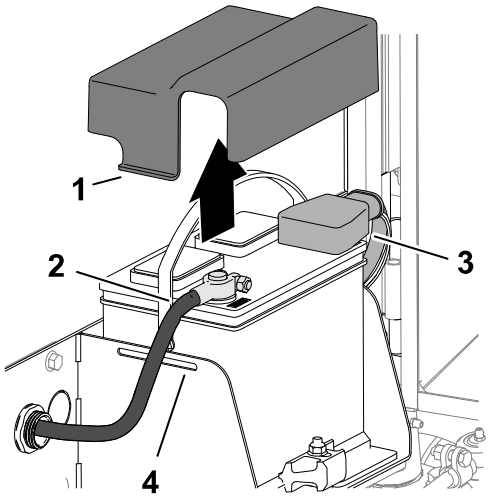

G416225

De stoel kantelen

1. Ontgrendel de stoelbasis Ⓐ.
2. Kantel de stoel en de basis open Ⓑ.
3. Ondersteun deze met de steunstangen Ⓒ.

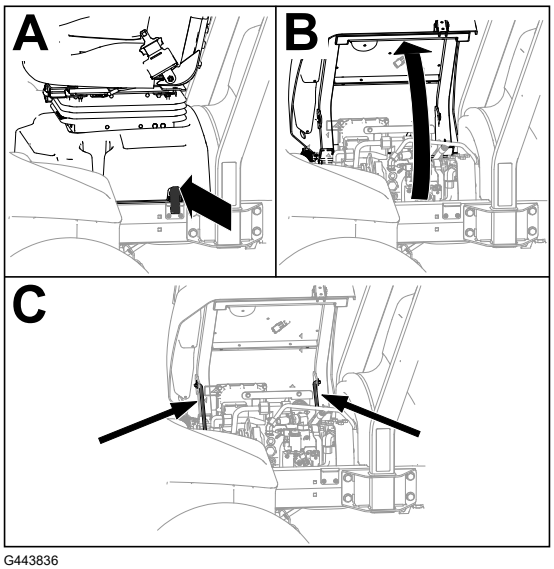

G443836

De traagheidsmeeteenheid (IMU) monteren

Vereiste onderdelen

1	IMU
2	Bout (¼" x 1¼")
2	Ring
2	Moer

1. Verwijder de 4 flenskopschroeven waarmee de bodemplaat bevestigd is aan de framerails en neem de bodemplaat weg.

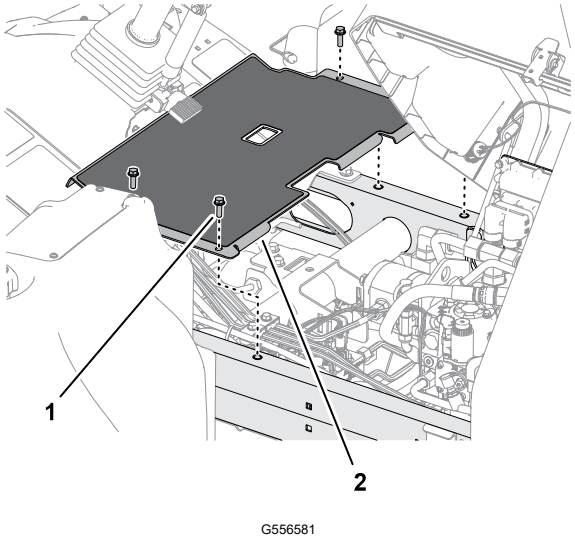

G556581

(1) Flenskopschroef

(2) Bodemplaat

2. Monteer de IMU onder op de bodemplaat, zoals afgebeeld.

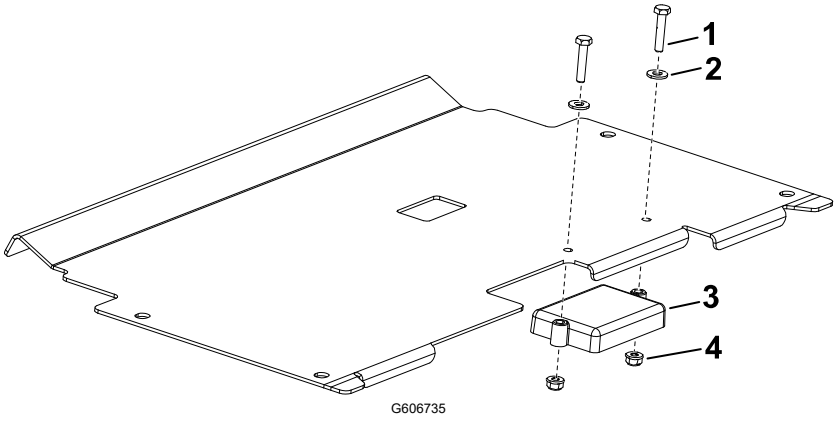

G606735

(1) Bout (¼" x 1¼")

(2) Ring

(3) IMU

(4) Moer

3. Monteer de vloerplaat op de machine; gebruik hiervoor het juiste bevestigingsmateriaal.

De gordelgesp vervangen

Vereiste onderdelen

1	Gordelgesp

1. Verwijder de oude gordelgesp van de stoelbasis door de bout te verwijderen.
2. Monteer de nieuwe gordelgesp met de bout die u eerder verwijderd hebt.

3. Draai de bout aan met **55 N·m**.

Het alarm monteren

Vereiste onderdelen

1	Alarm
1	R-klem
1	U-moer
1	Bout (3/10" x ¾")
1	Alarmsticker

1. Haal het inspectieluik van de bedieningsarm
2. Breng de alarmsticker aan bovenop het alarm (let op de afgebeelde richting).

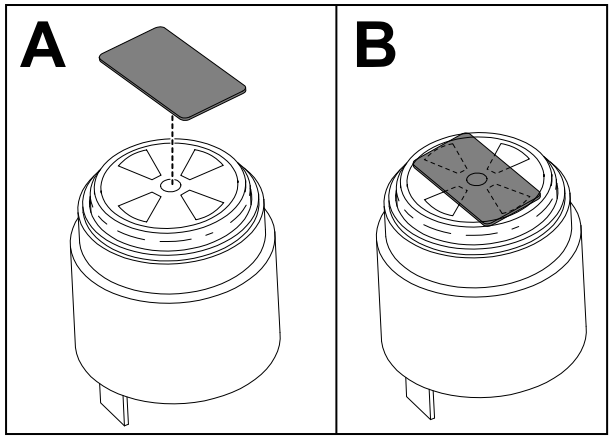

G607151

3. Bevestig het alarm op de machine, gebruikmakend van de R-klem, U-moer en bout (5/16 x ¾").

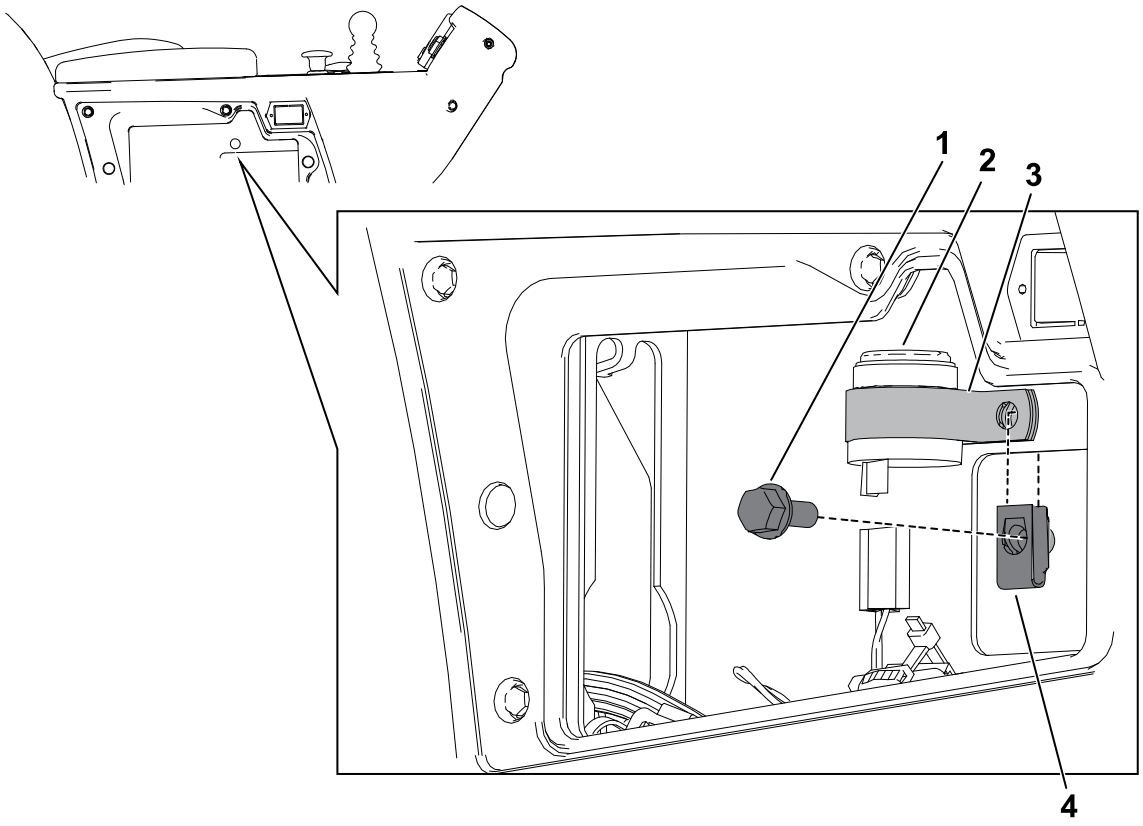

G606934

1. Bout (5/16" x ¾")
2. Alarm
3. R-klem
4. U-moer

De kabelboom leiden

Vereiste onderdelen

1	Kabelboom
6	Kabelbinder

1. Sluit de connector met 12 pinnen van de meegeleverde kabelboom aan op de IMU.
2. Leid de kabelboom langs de hoofdkabelboom onder de stoel (zie afbeelding).
3. Sluit de connector met 6 pinnen van de meegeleverde kabelboom aan op de expansiepoort van de hoofdkabelboom.
4. Bevestig de meegeleverde kabelboom met kabelbinders en 1 drukklem aan de kabelboom van de machine.

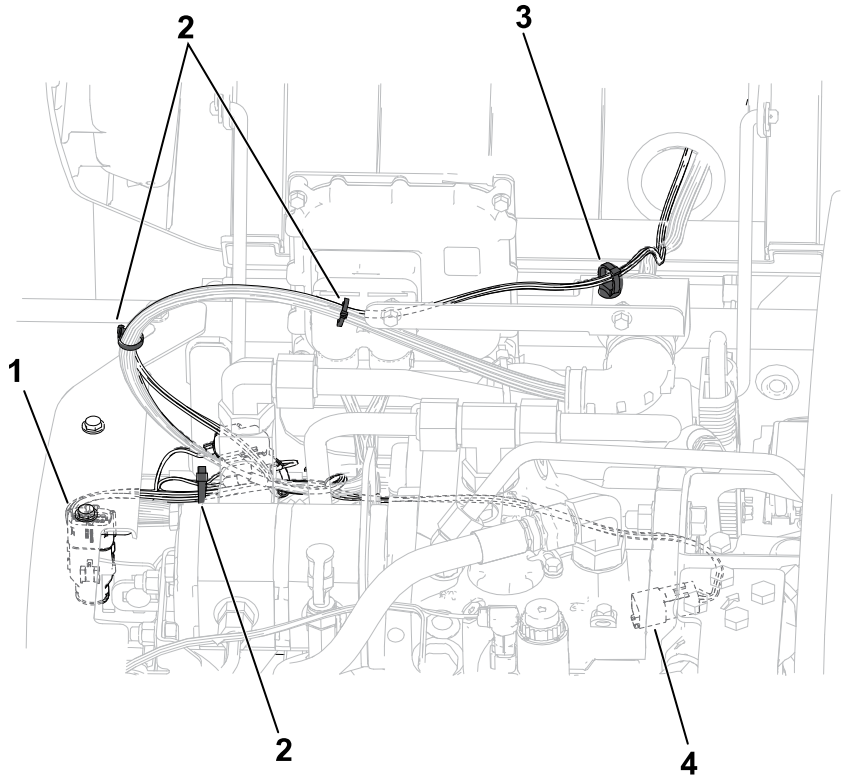

G606983

(1) Connector met 12 pinnen van meegeleverde kabelboom; aansluiten op de IMU.

(2) Kabelbinders

(3) Drukklem

(4) Connector met 6 pinnen van meegeleverde kabelboom; aansluiten op expansiepoort van hoofdkabelboom

5. Sluit en vergrendel de stoelbasis.

6. Leid aan de buitenzijde van de stoel het overtollige eind van de kabelboom langs de hoofdkabelboom (zie afbeelding).
7. Sluit de connector van de gordelgesp aan op de gordelgesp. Sluit de connector van het alarm aan op het alarm.

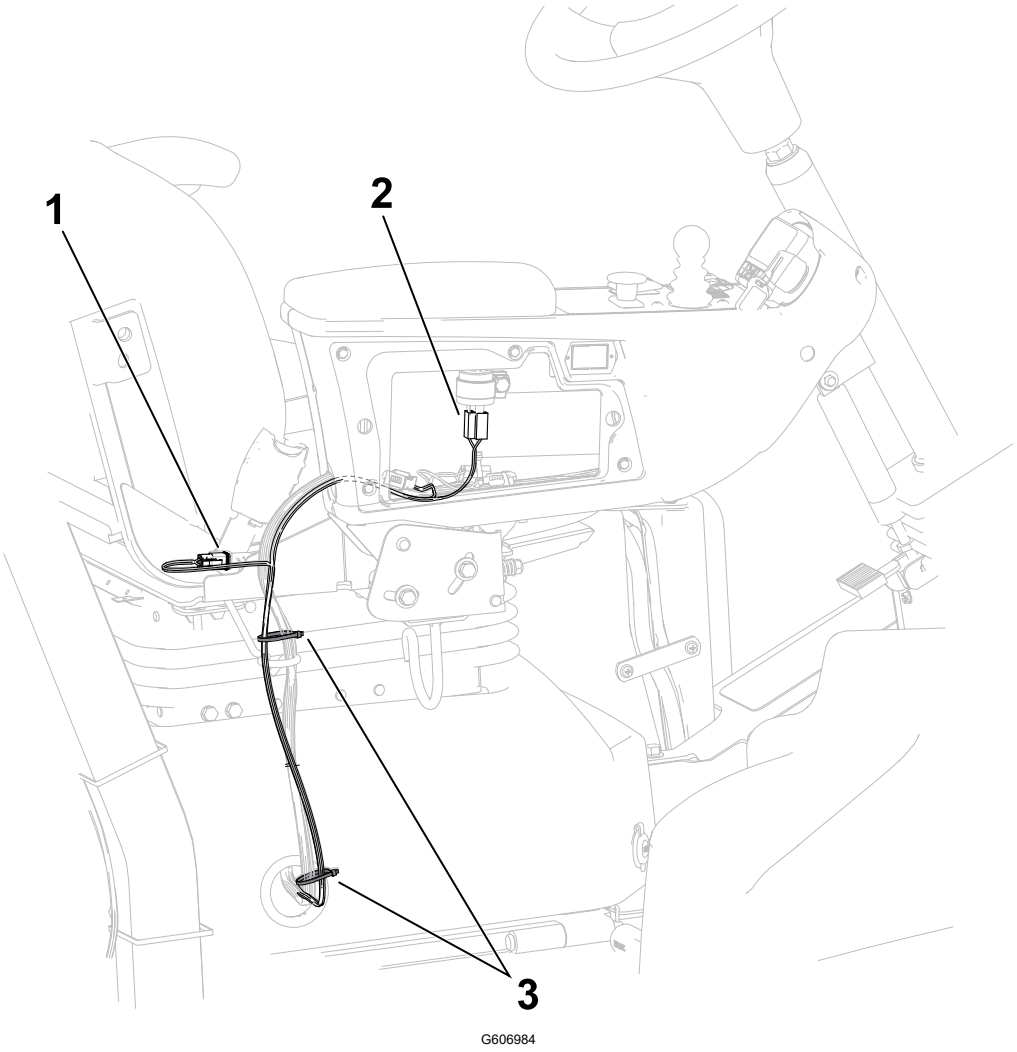

1. Connector van gordelgesp
2. Connector van alarm
3. Kabelbinders

8. Bevestig de meegeleverde kabelboom met kabelbinders aan de kabelboom van de machine.

De accu aansluiten

1. Sluit de pluskabel (rood) [3] aan op de positieve (+) accupool.
2. Sluit de minkabel (zwart) [2] aan op de minpool (-) van de accu.
3. Breng een dun laagje Grafo 112X-vet, Toro onderdeelnr. 505-47, aan op de accupolen en de klemmen van de accukabel.
4. Schuif het rubberen kapje over de klem van de pluskabel van de accu.
5. Monteer het deksel op de accu en steek hierbij de lipjes [1] van het deksel in de sleuven [4] in de accubak.
6. Sluit en vergrendel het scherm/de kap.

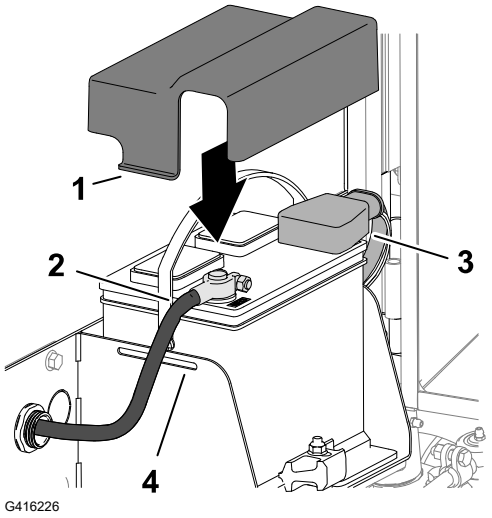

G416226

De set kalibreren

1. Rijd de machine naar een vlakke ondergrond en zorg dat het voertuig stilstaat tijdens de kalibratie.
2. Zoek de jumperkabel voor kalibratie op de alarmkabelboom (deze bevindt zich in de buurt van de IMU).
3. Haal de jumperkabel voor kalibratie van de 2 kogelconnectors en koppel de 2 aansluitingen samen aan.

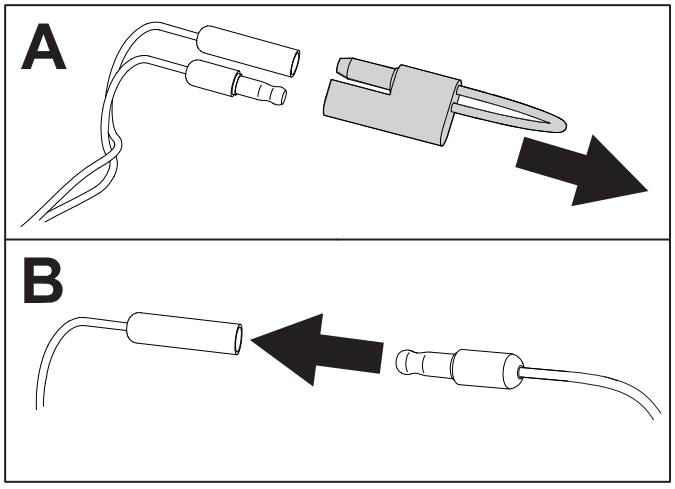

G610386

4. Schakel de machine in en wacht minstens 30 seconden tot de automatische kalibratie voltooid is. Vervolgens verschijnt een bevestiging van de kalibratie op het InfoCenter.

   Opmerking: Zorg dat het voertuig stilstaat tijdens de kalibratie.
5. Zet de machine uit, koppel de connectors af en sluit de jumper voor kalibratie aan op de 2 kogelconnectors.

De werking van het alarm testen

1. Maak de veiligheidsgordel los.
2. Rijd de machine over korte afstand op een terrein zonder hindernissen.
3. Controleer of het hoorbare alarm actief is.
4. Controleer of het pictogram van het visuele alarm  verschijnt op het InfoCenter.

Opmerkingen:

Opmerkingen:


TORO®