Alarmsett for sikkerhetsbelte

Trekkenhet med veltebeskyttelse i Groundsmaster® 4300- eller Reelmaster® 5000-serien

Modellnr. 50261

Monteringsinstruksjoner

Merk: Dette settet er kompatibelt med trekkenhetsmodellene 30879, 03950, 03952, 03954, 03964, 03956 og 03966.

Sikkerhet

Sikkerhets- og instruksjonsmerker

Sikkerhetsmerker og -instruksjoner er lett synlige for føreren og er plassert i nærheten av alle områder som representerer en potensiell fare. Bytt ut alle merker som er ødelagte eller mangler.

Merke del: 164-7051



s_decal164-7051

1 Alarm

Montering

Klargjøre maskinen

⚠ FORSIKTIG ⚠

Hvis du lar nøkkelen stå i tenningsbryteren, kan noen utilsiktet starte motoren, noe som kan påføre deg eller andre alvorlige skader.

Fjern nøkkelen fra tenningsbryteren før du begynner med eventuelt vedlikeholdsarbeid.

1. Parker maskinen på en jevn flate, koble fra kraftuttaket, senk klippeenhetene og koble inn parkeringsbremsen.
2. Slå av motoren, ta ut nøkkelen, vente til alle bevegelige deler har stoppet og la maskinen kjøle ned.

© 2026—The Toro® Company
8111 Lyndale Ave So
Bloomington, MN 55044

Registrer ditt produkt på www.Toro.com

Original Instructions (NO)
Trykt i USA
Alle rettigheter forbeholdt

Koble fra batteriet

⚠ FARE ⚠

Elektrolytten i batteriet inneholder svovelsyre, en dødelig gift hvis den inntas, og som også kan forårsake alvorlige brannskader.

- ***Ikke drikk elektrolytt, og unngå kontakt med hud, øyne eller klær.***
- ***Bruk vernebriller og gummihansker.***
- ***Fyll batteriet i nærheten av rent vann som kan brukes til å skylle huden.***

---

1. Avhengig av maskinmodellen åpner du enten skjermen eller panseret for å få tilgang til batteriet.
2. Fjern dekselet ① fra batteriskuffen ④ ved å trykke på sidene av batteridekselet.
3. Koble fra den negative batterikabelen ②.
4. Skyv isolasjonsdekselet ③ av den positive batterikabelklemmen, og koble fra den positive batterikabelen.
5. Lukk og lås skjermen/panseret.

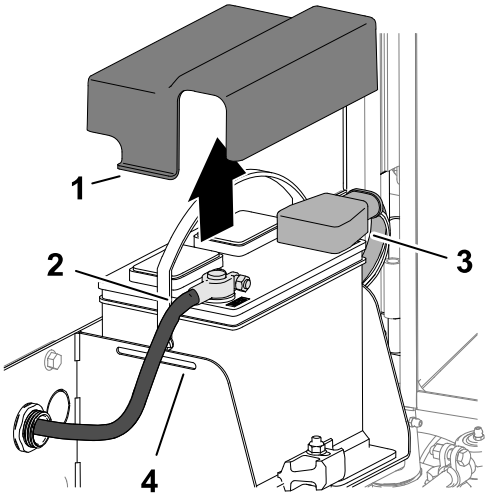

G416225

Vippe setet

1. Lås opp setebasen Ⓐ.
2. Vipp setet og basen i åpen stilling Ⓑ.
3. Støtt den med støttestengene Ⓒ.

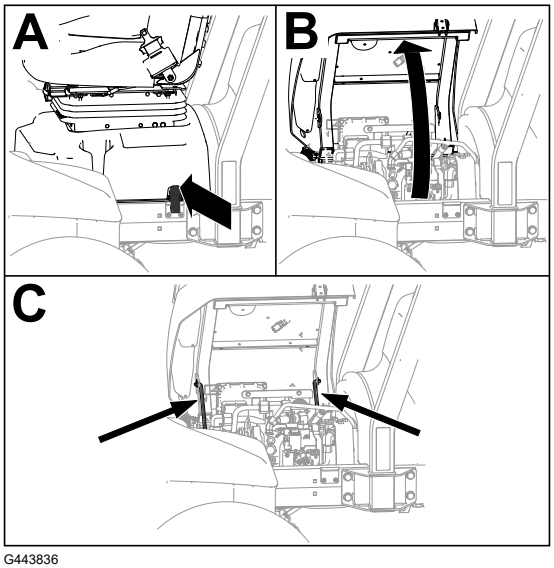

G443836

Montere IMU (Inertial Measurement Unit)

Nødvendige deler

1	IMU
2	Bolt (¼ x 1¼ tomme)
2	Skive
2	Mutter

1. Fjern de fire flenshodeboltene som monterer gulvplaten til rammeskinnene, og fjern gulvplaten.

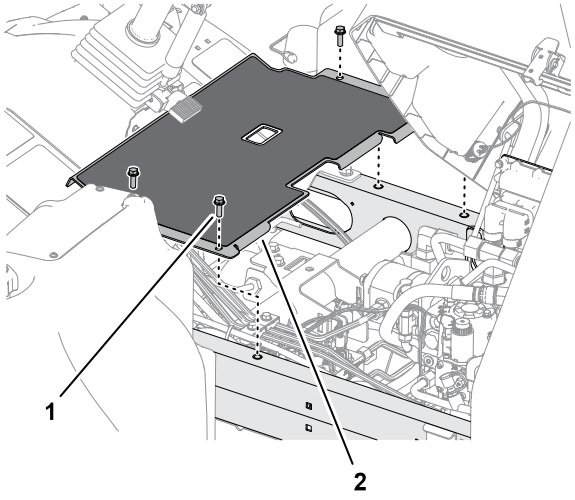

G556581

(1) Flenshodebolt

(2) Gulvplate

2. Monter IMU-en på bunnen av gulvplaten som vist.

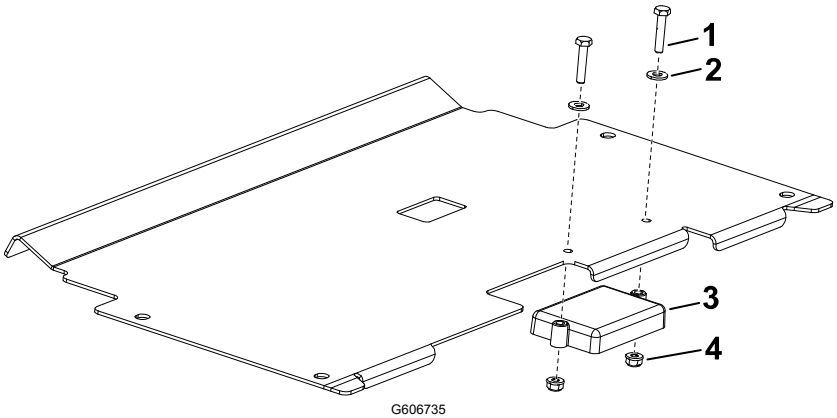

G606735

(1) Bolt (¼ x 1¼ tomme)

(2) Skive

(3) IMU

(4) Mutter

3. Monter gulvplaten på maskinen med tilsvarende monteringsdeler.

Bytte setebeltespennen

Nødvendige deler

1	Sikkerhetsbeltespenne

1. Fjern den eksisterende sikkerhetsbeltespennen fra setebasen ved å fjerne bolten.
2. Monter den nye sikkerhetsbeltespennen med bolten som ble fjernet tidligere.
3. Trekk til bolten med et moment **på 55 Nm**.

Montere alarmen

Nødvendige deler

1	Alarm
1	R-klemme
1	U-mutter
1	Bolt (3/10 x ¾ tomme)
1	Alarm-merke

1. Fjern tilgangspanelet fra kontrollarmen.
2. Monter alarm-merket på toppen av alarmen i den viste retningen.

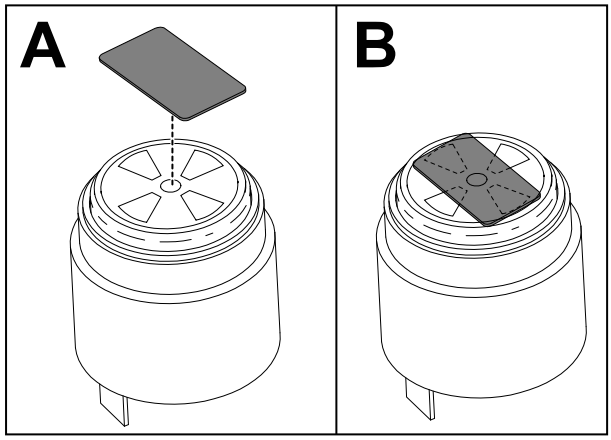

G607151

3. Monter alarmen på maskinen med R-klemme, U-mutter og bolt (5/16 x ¾ tomme).

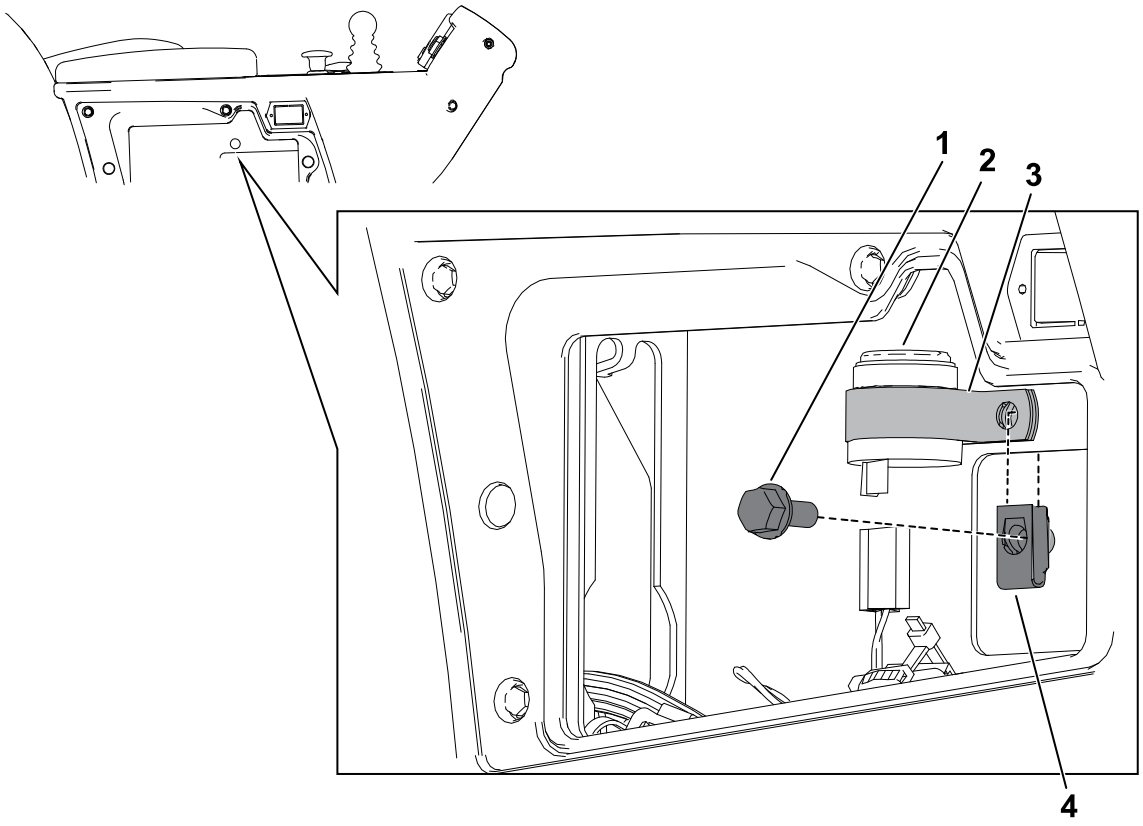

G606934

1. Bolt (5/16 x ¾ tomme)
2. Alarm
3. R-klemme
4. U-mutter

Føre ledningssatsen

Nødvendige deler

1	Ledningssats
6	Kabelfeste

1. Koble settledningssatsens tolvpinnerskontakt til IMU-en.
2. Før ledningssatsen langs hovedledningssatsen under setet som vist.
3. Monter settledningssatsens sekspinnerskontakt til ekspansjonsporten på hovedledningssatsen.
4. Monter settledningssatsen til maskinledningssatsen med kabelfester og ett trykkfeste for kabler.

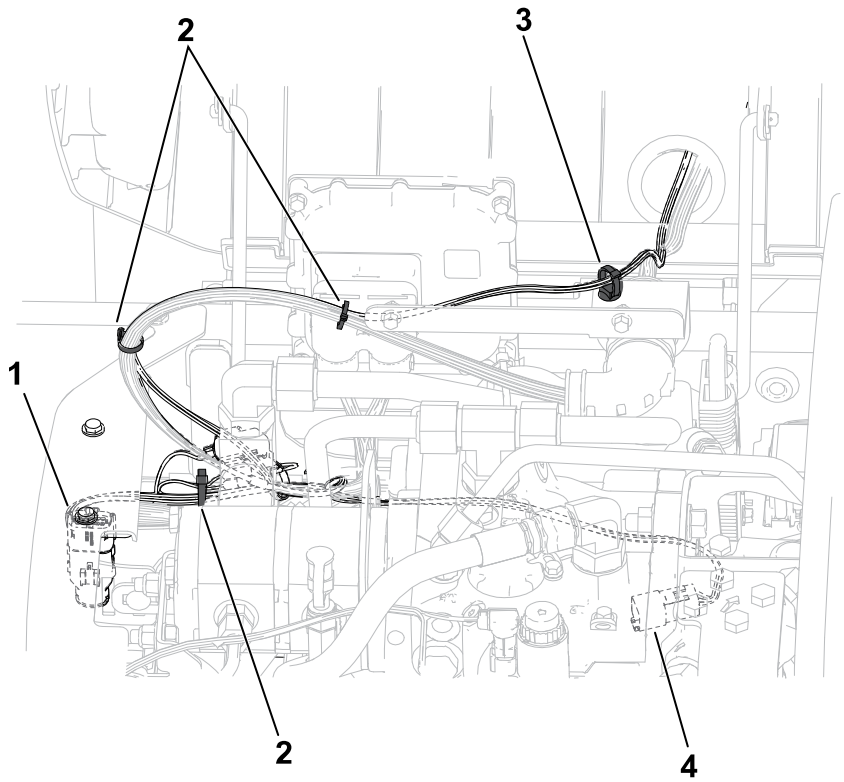

G606983

(1) Plugg settledningssatsens tolvpinnerskontakt inn i IMU-en

(2) Kabelfester

(3) Trykkfeste for kabler

(4) Plugg settledningssatsens sekspinnerskontakt inn i ekspansjonsporten på hovedledningssatsen

5. Lukk og lås setebasen.

6. På utsiden av setet fører du resten av ledningssatsen langs hovedledningssatsen som vist.
7. Plugg sikkerhetsbeltekontakten inn i beltespennen. Plugg alarmkontakten inn i alarmen.

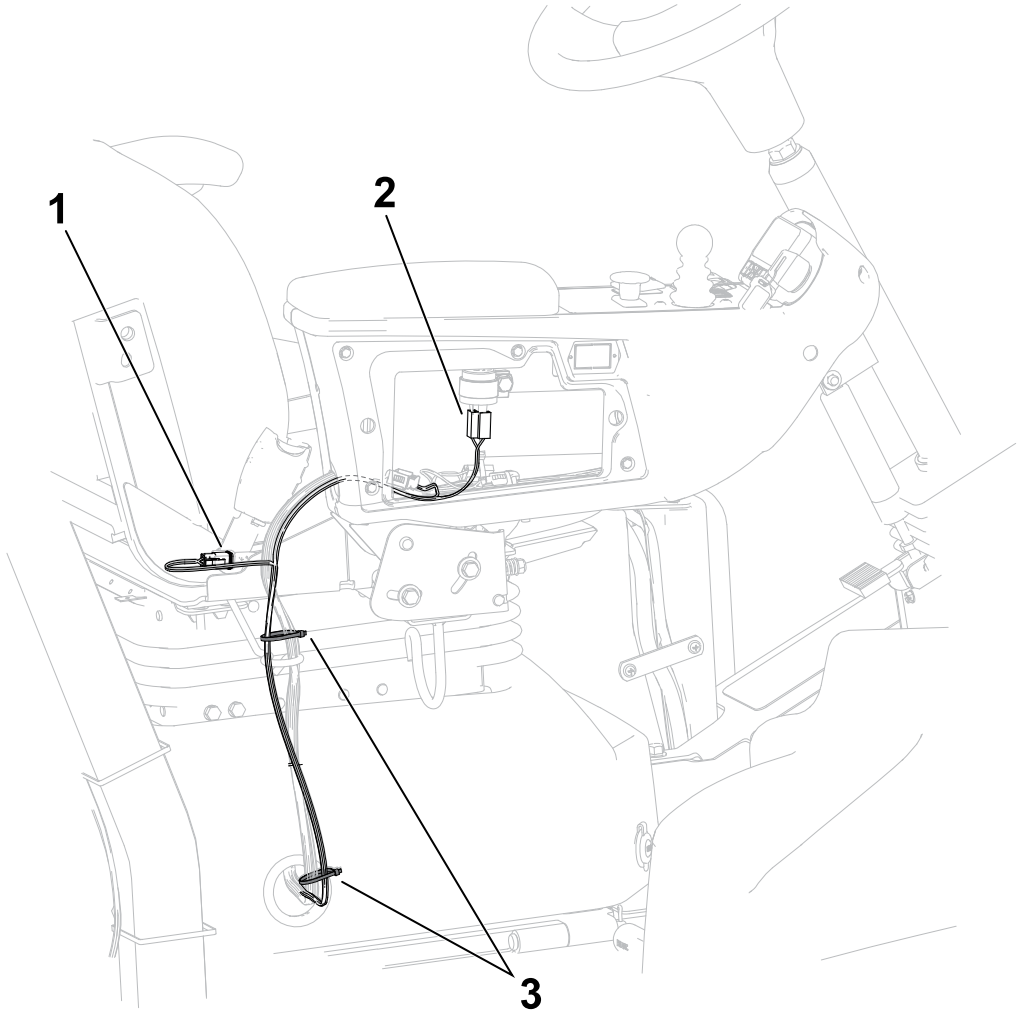

G606984

(1) Sikkerhetsbeltekontakt
(2) Alarmkobling
(3) Kabelfester

8. Monter settledningssatsen til maskinledningssatsen med kabelfester.

Koble til batteriet

1. Monter den positive batterikabelen (rød) 3 til den positive (+) batteripolen.
2. Monter den negative batterikabelen (svart) 2 til den negative (-) batteripolen.
3. Påfør et strøk med Grafo 112X-smørefett, Toro-delenr. 505-47 på batteripolene og batterikabelklemmene.
4. Skyv gummimellomlegget over den positive batterikabelklemmen.
5. Monter dekselet over batteriet, og sett tappene 1 til dekselet inn i slissene 4 på batteriskuffen.
6. Lukk og lås skjermen/panseret.

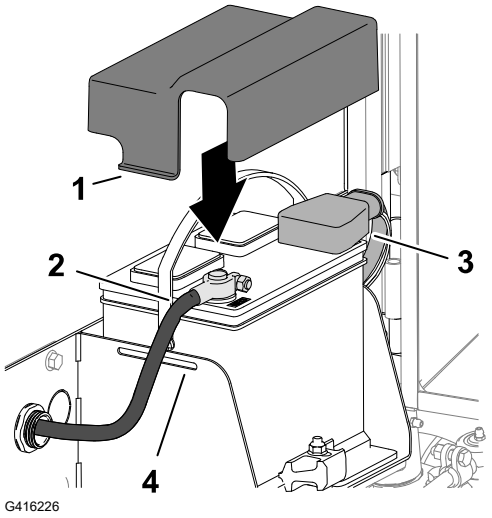

G416226

Kalibrere settet

1. Flytt maskinen til jevnt underlag og sørg for at kjøretøyet ikke flyttes under kalibreringen.
2. Finn kalibreringsstartkabelen på alarmledningssatsen som er plassert nær IMU-en.
3. Fjern kalibreringsstartkabelen fra de to hylseterminalene og koble de to terminalene sammen.

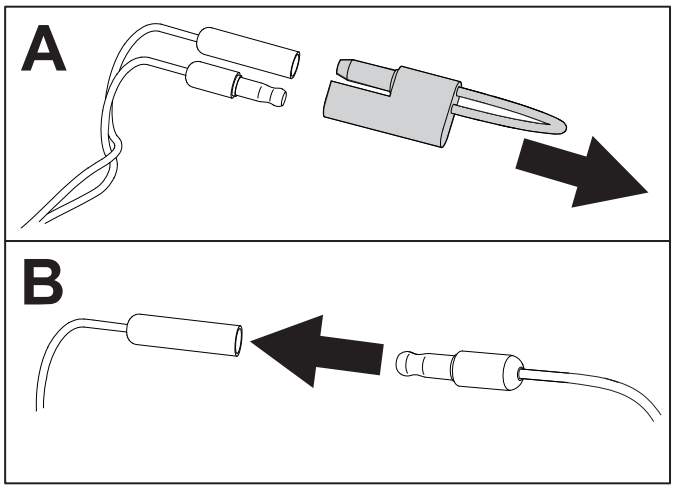

G610386

4. Slå på maskinen og gi minst 30 sekunder for automatisk kalibrering. Når det er fullført, viser InfoCenter en kalibreringsbekreftelse.

   Merk: Sørg for at kjøretøyet ikke flyttes under kalibreringen.
5. Slå av maskinen, koble fra terminalene, og monter kalibreringsstartkabelen på de to hylseterminalene.

Teste alarmfunksjonen

1. Løsne setebeltet.

2. Kjør maskinen i en kort stund i et åpent område.
3. Bekreft at den hørbare alarmen er aktiv.
4. Bekreft at det visuelle alarmikonet  vises på InfoCenter.

Notat:

Notat:


TORO®