3483-358A

Sicherheitsgurt-Alarm-Kit

Zugmaschine der Serie Groundsmaster 7210 mit Überrollschutz (ROPS)

Modellnr. 50265

Installationsanleitung

Hinweis: Dieses Kit ist mit der Zugmaschine Modell 30695 kompatibel.

Sicherheit

Sicherheits- und Anweisungsaufkleber

Die Sicherheits- und Bedienungsaufkleber sind für den Bediener gut sichtbar und befinden sich in der Nähe der möglichen Gefahrenbereiche. Tauschen Sie beschädigte oder verloren gegangene Aufkleber aus.

Aufkleber Teil: 164-7051



s_decal164-7051

1 Alarm

Montage

Vorbereiten der Maschine

1. Stellen Sie die Maschine auf einer ebenen Fläche ab.
2. Aktivieren Sie die Feststellbremse.
3. Schalten Sie die Maschine ab.
4. Schließen Sie die Batterie ab, siehe *Bedienungsanleitung*.

© 2026—The Toro® Company
8111 Lyndale Ave So
Bloomington, MN 55044

Registrieren Sie Ihr Produkt unter www.Toro.com

Original Instructions (DE)
Druck: USA
Alle Rechte vorbehalten

3483-358

Austausch der Sicherheitsgurtschnalle

Erforderliche Teile

1	Sicherheitsgurtschloss

1. Entfernen Sie das vorhandene Sicherheitsgurtschloss vom Sitzunterteil.
2. Befestigen Sie das neue Sicherheitsgurtschloss (1) mit der zuvor entfernten Mutter und Schraube.

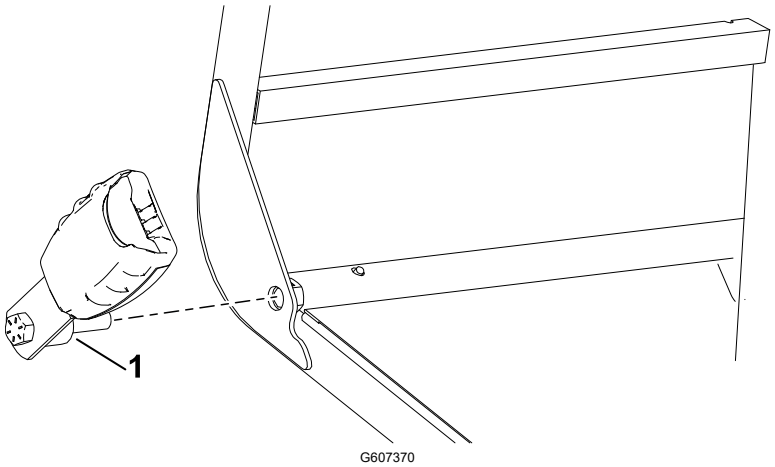

3. Ziehen Sie die Schraube auf ein Anzugsmoment von **55 N·m** an.
4. Verbinden Sie das Sicherheitsgurtschloss (2) mit dem 2-poligen Anschluss (1).

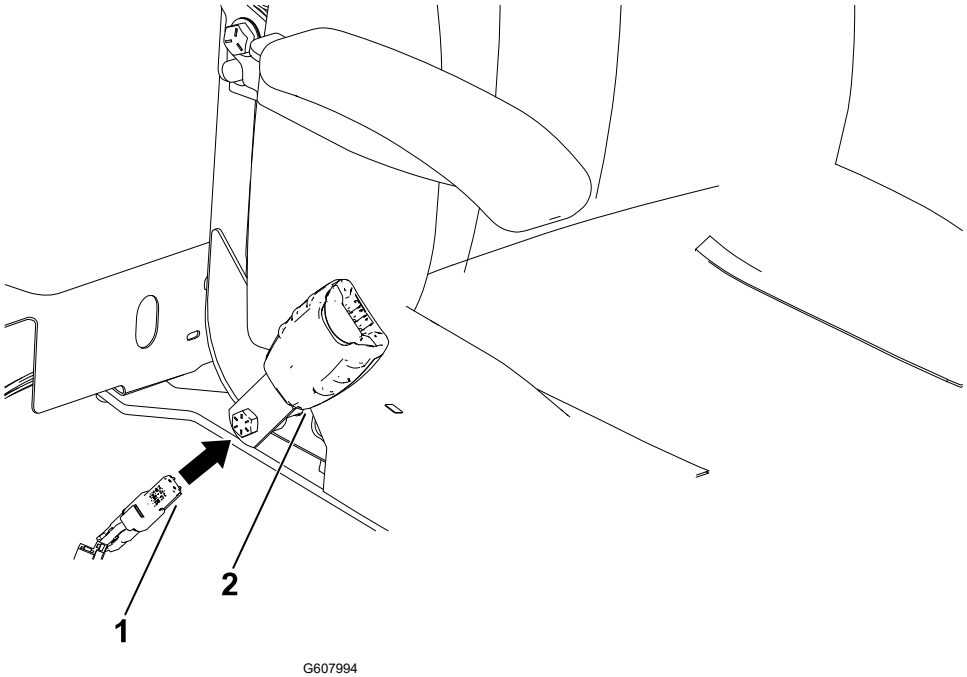

Einbauen des Alarms

Erforderliche Teile

1	Alarm
1	Alarm-Aufkleber

1. Bringen Sie den Aufkleber in der abgebildeten Ausrichtung oben auf dem Signalgeber an.

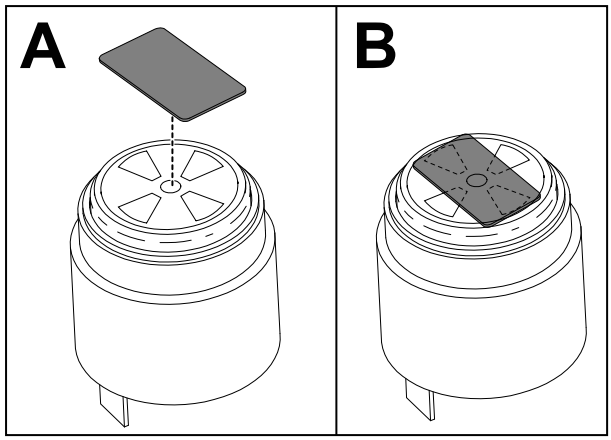

G607151

2. Lösen Sie die Verriegelungen der Seitenabdeckung, um diese zu öffnen.

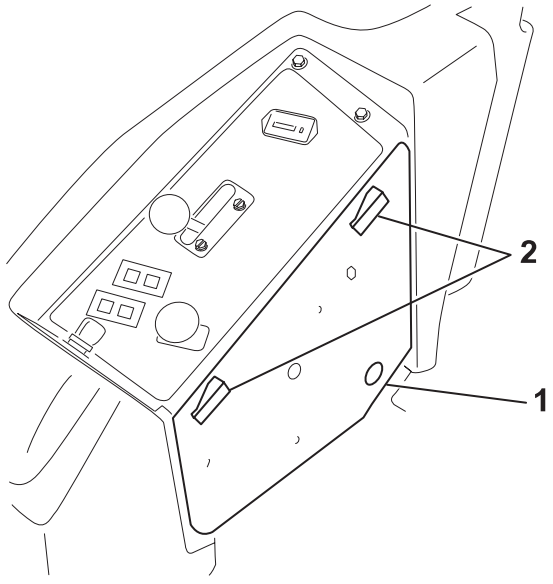

G610385

(1) Seitenplatte

(2) Verriegelungen

3. Bohren Sie ein Loch (28 mm) für den Signalgeber.

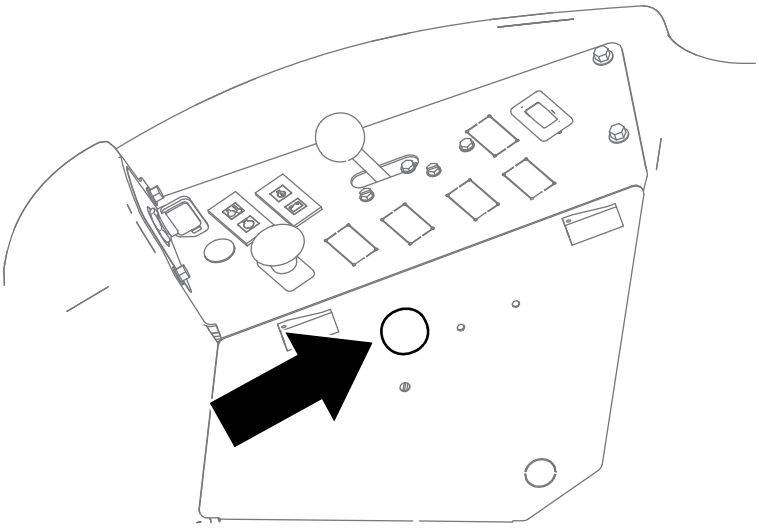

G611148

4. Montieren Sie den Signalgeber auf der Seitenabdeckung.

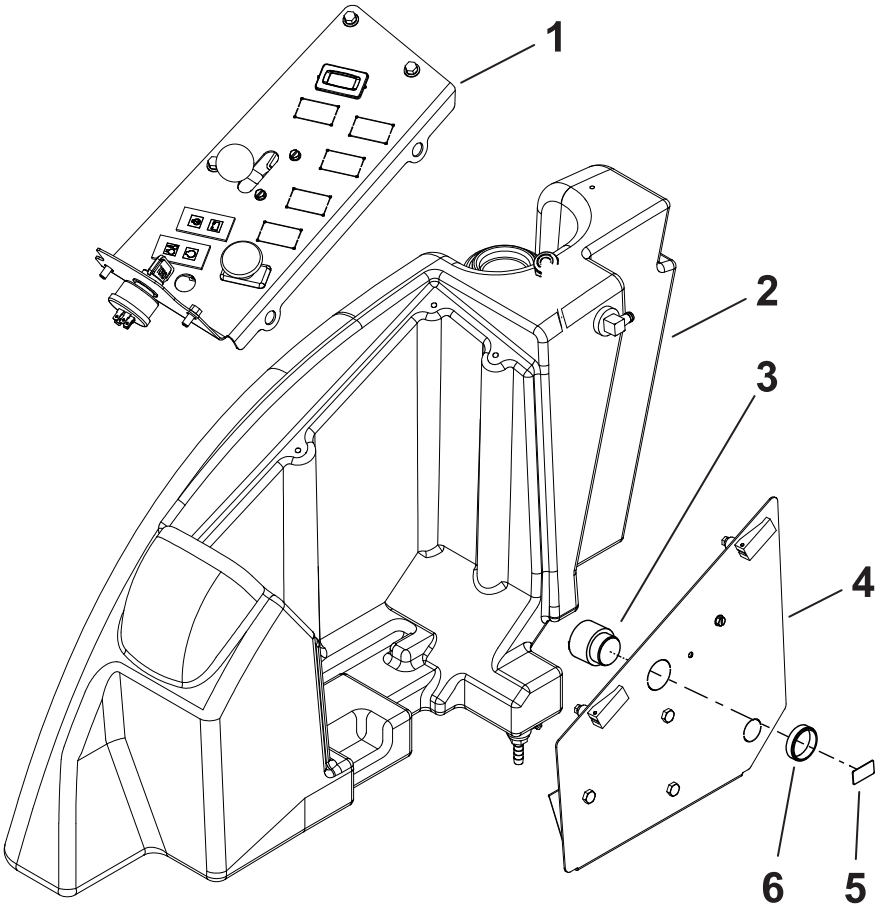

G610645

1. Bedienfeld
2. Rechte Seite der Maschine
3. Alarm
4. Seitenplatte
5. Alarm-Aufkleber
6. Kunststoffmutter

Einbau der Trägheitsmesseinheit (IMU)

Erforderliche Teile

1	IMU
1	IMU-Halterung
2	Schraube (¼" x 1¼")
2	Schraube (¼" x ¾")
4	Mutter (¼")

1. Befestigen Sie die IMU mit zwei Schrauben (¼“ x 1¼“) und zwei Muttern (¼") an der IMU-Halterung.

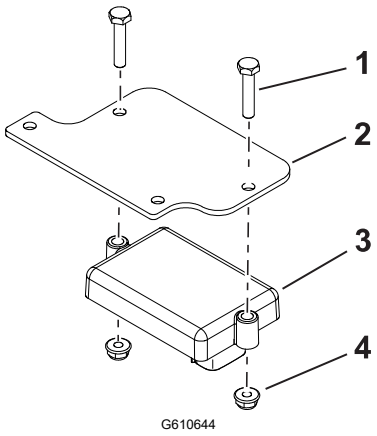

(1) Schraube (¼" x 1¼")
(2) IMU-Halterung
(3) IMU
(4) Mutter (¼")

2. Befestigen Sie die IMU Halterung mit zwei Schrauben (¼“ x ¾“) und zwei Muttern (¼“) am Maschine.

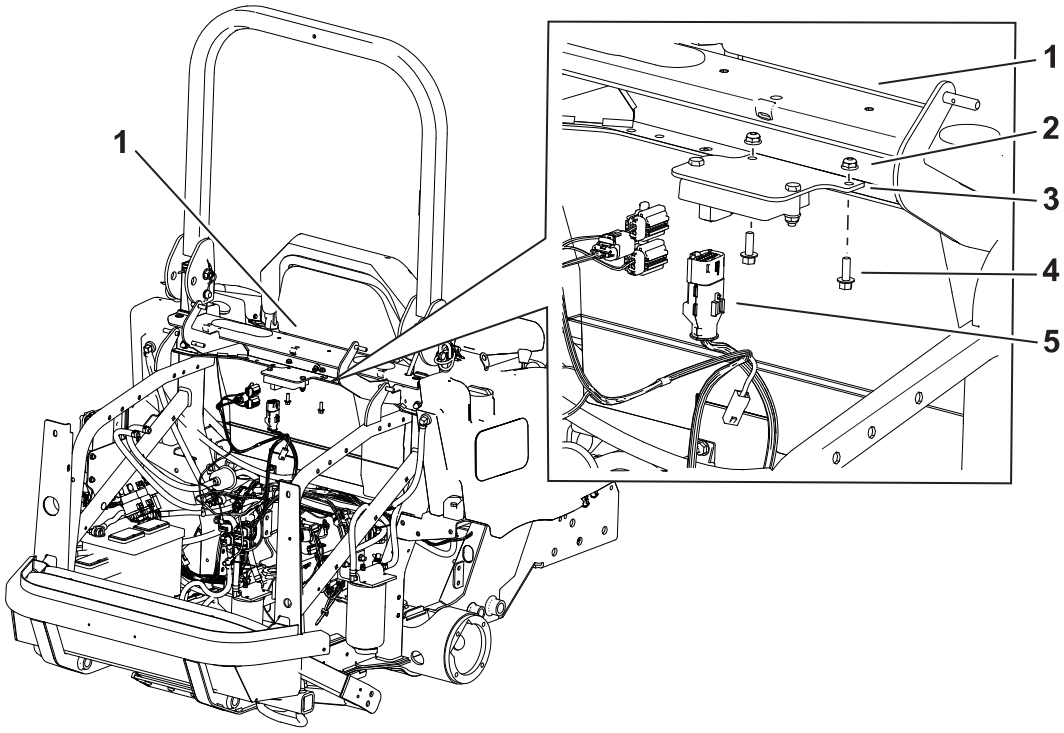

G610643

1. Querstrebe hinter dem Sitz
2. Mutter (¼")
3. IMU-Halterung
4. Schraube (¼" × ¾")
5. 12-poliger Kabelbaumanschluss des Kits

Einbau des Näherungssensors

Erforderliche Teile

1	Näherungssensor
1	Sensorhalterung
1	Schraube (½" x 3¾")
1	Mutter (½")
1	Kabelbaum am Überrollschutz

1. Befestigen Sie den Näherungssensor locker an der Halterung.

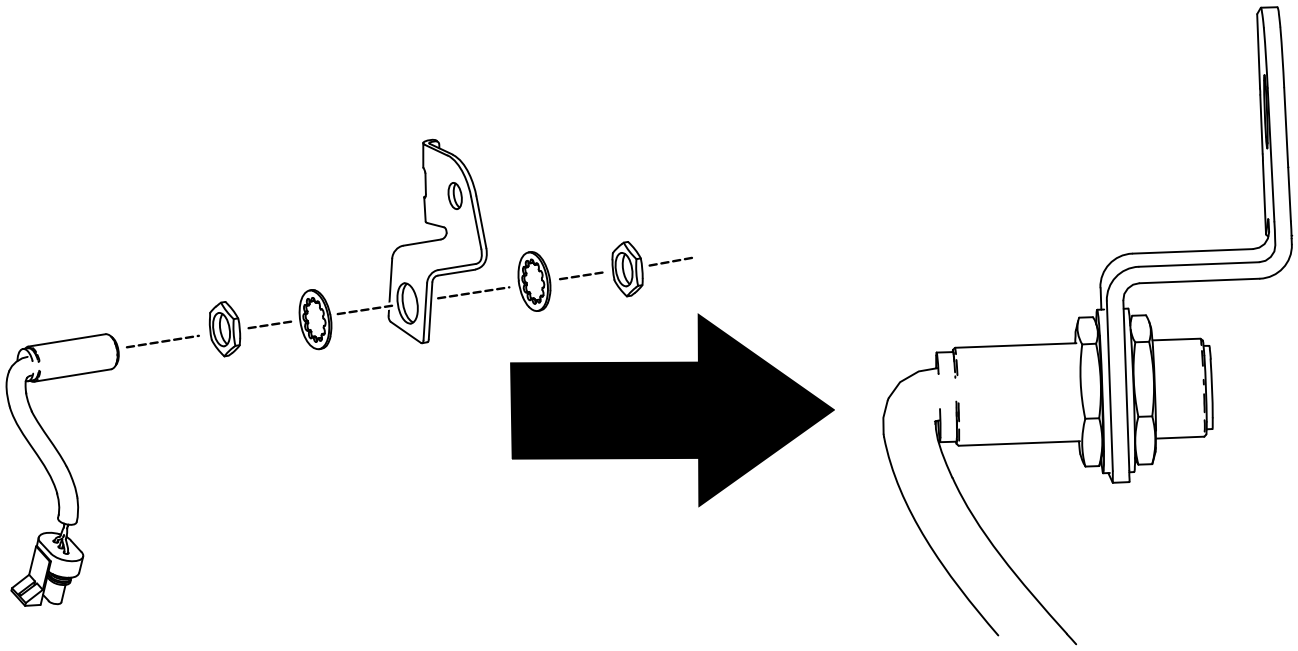

G609357

2. Befestigen Sie das Sensorhalterung mit zwei Schrauben (½" x 3¾") und zwei Muttern (½") am Überrollschutz.

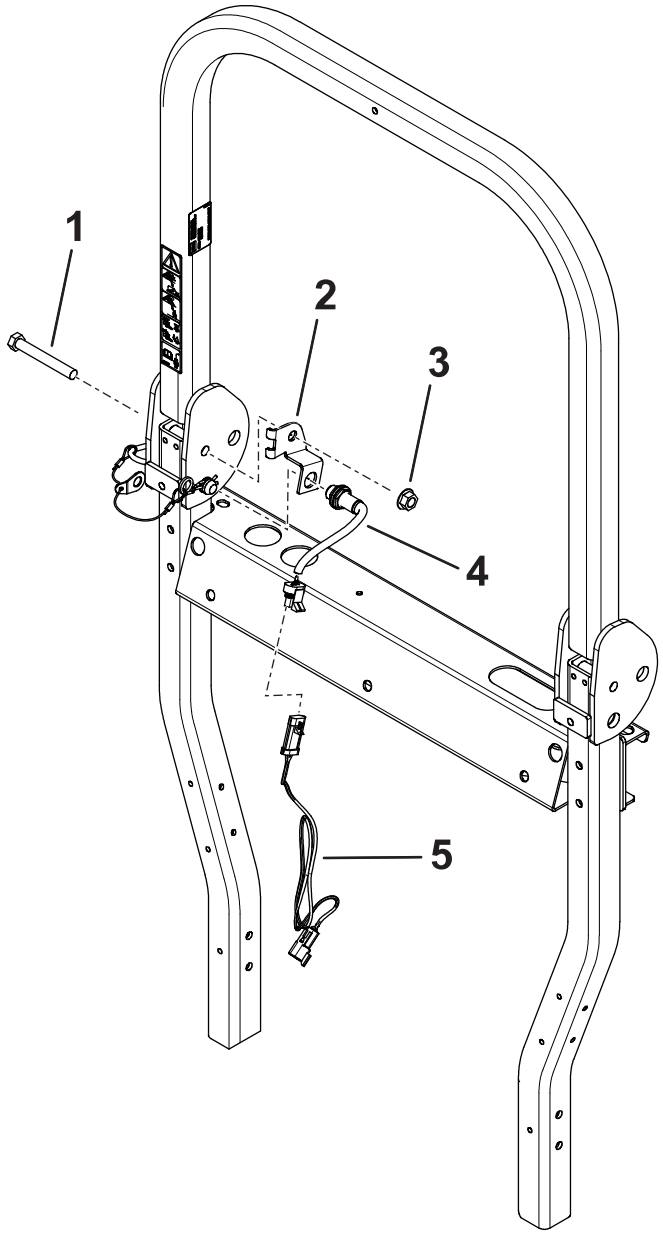

G610646

1. Schraube (½" x 3¾")
2. Sensorhalterung
3. Mutter (½")
4. Sensor
5. Kabelbaum am Überrollschutz

3. Stellen Sie den Sensor so ein, dass er höchstens 5 mm vom Stift des Überrollschutz entfernt ist.
4. Ziehen Sie die Befestigungselemente am Sensor fest.
5. Verlegen Sie den Kabelbaum am Überrollschutz an den Anschluss des Sensors.

Verlegen des Kabelbaums

Erforderliche Teile

1	Kabelbaum
2	Kabelbinder

Verlegen Sie den-Kabelbaum entlang des Maschinenkabelbaums.

1. Verbinden Sie den 2-poligen Anschluss① (P02 AUDIO ALARM) am Kabelbaum mit dem Anschluss des Signalgebers.
2. Verbinden Sie den 2-poligen Anschluss② (P05 SEAT BELT SW) am Kabelbaum mit dem Anschluss am Sicherheitsgurt.
3. Verbinden Sie den 3-poligen Anschluss③ (P12 ZU ROPS-KABELBAUM) am Kabelbaum mit dem Anschluss des Überrollbügel-Kabelbaums.
4. Verbinden Sie den 6-poligen Anschluss④ (P07 AN ERWEITERUNGSANSCHLUSS) am Kabelbaum mit dem Erweiterungsanschluss am Hauptkabelbaum.
5. Verbinden Sie den 12-poligen Anschluss⑤ (P01 K1 TSM1201) am Kabelbaum mit dem Anschluss der IMU.

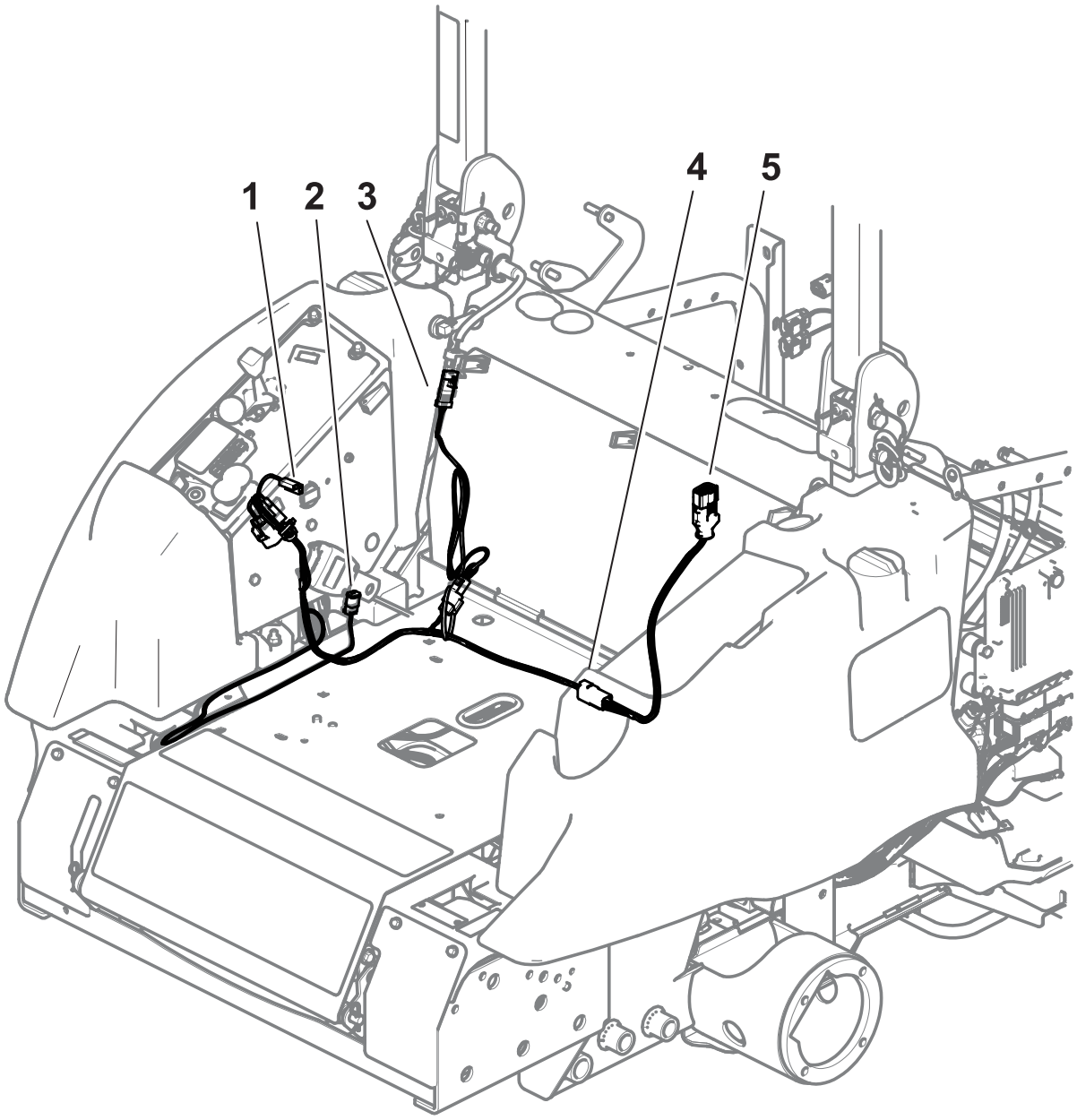

6. Befestigen Sie den Kabelbaum mit Kabelbinden.

Kalibrieren des Kits

1. Stellen Sie die Maschine auf ebenen Untergrund und stellen Sie sicher, dass die Maschine während der Kalibrierung nicht bewegt wird.
2. Suchen Sie den Kalibrierungsbrücke am Alarmkabelbaum in der Nähe der IMU.
3. Entfernen Sie die Kalibrierungsbrücke von den beiden Rundklemmen und verbinden Sie die beiden Klemmen miteinander.

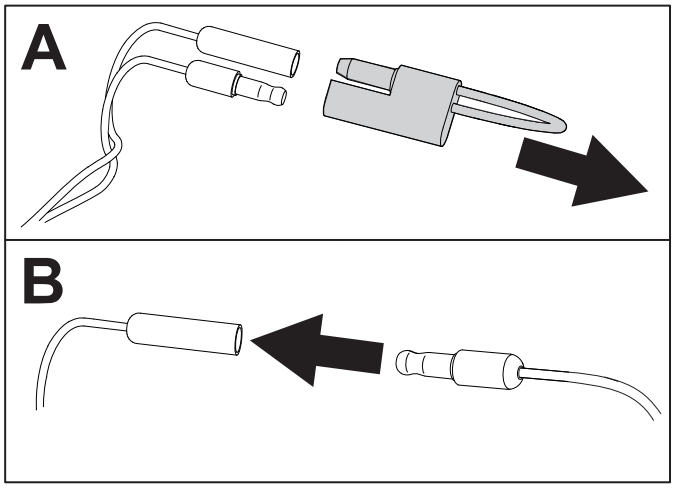

G610386

4. Schalten Sie die Maschine ein und warten Sie mindestens 30 Sekunden, bis die automatische Kalibrierung abgeschlossen ist. Sobald der Vorgang abgeschlossen ist, zeigt das InfoCenter eine Kalibrierungsbestätigung an.

   Hinweis: Stellen Sie sicher, dass das Fahrzeug während der Kalibrierung nicht bewegt wird.
5. Schalten Sie die Maschine ab, trennen Sie die Anschlüsse und stecken Sie die Kalibrierungsbrücke auf die beiden Rundsteckverbinder.

Testen der Alarmfunktion

1. Entriegeln Sie den Sicherheitsgurt.
2. Fahren Sie die Maschine vorübergehend auf eine freie Fläche.
3. Vergewissern Sie sich, dass der akustische Alarm aktiviert ist.
4. Vergewissern Sie sich, dass das Symbol für den optischen Alarm im InfoCenter angezeigt wird.


TORO®