Kit de alarma de cinturón de seguridad

Unidad de tracción Groundsmaster serie 7210 con ROPS

Nº de modelo 50265

Instrucciones de instalación

Nota: Este kit es compatible con el modelo de la unidad de tracción 30695.

Seguridad

Pegatinas de seguridad e instrucciones

Las calcomanías de seguridad e instrucciones están a la vista del operador y están ubicadas cerca de cualquier zona de peligro potencial. Sustituya cualquier calcomanía que esté dañada o que falte.

Pegatina pieza: 164-7051



1 Pegatina

Instalación

Preparación de la máquina

1. Aparque la máquina en una superficie nivelada.
2. Accione el freno de estacionamiento.
3. Apague la máquina.
4. Desconecte la batería; consulte el *Manual del operador*.

© 2026—The Toro® Company
8111 Lyndale Ave So
Bloomington, MN 55044

Regístrese en
www.Toro.com

Original Instructions (ES)
Impreso en EE. UU.
Reservados todos los derechos

Sustitución de la hebilla del cinturón de seguridad

Piezas necesarias

1	Hebilla del cinturón de seguridad

1. Retire la hebilla del cinturón de seguridad existente de la base del asiento.
2. Instale la nueva hebilla del cinturón de seguridad ① con el perno y la tuerca que retiró anteriormente.

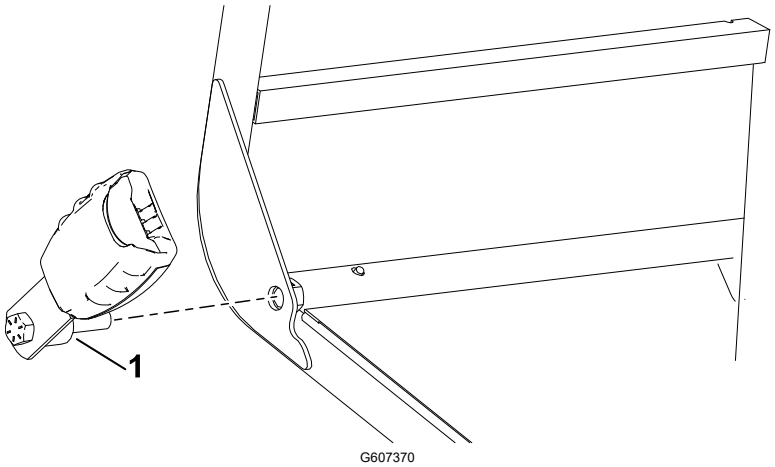

3. Apriete el perno a **55 N·m**.
4. Conecte la hebilla del cinturón de seguridad ② al conector de 2 pines ①.

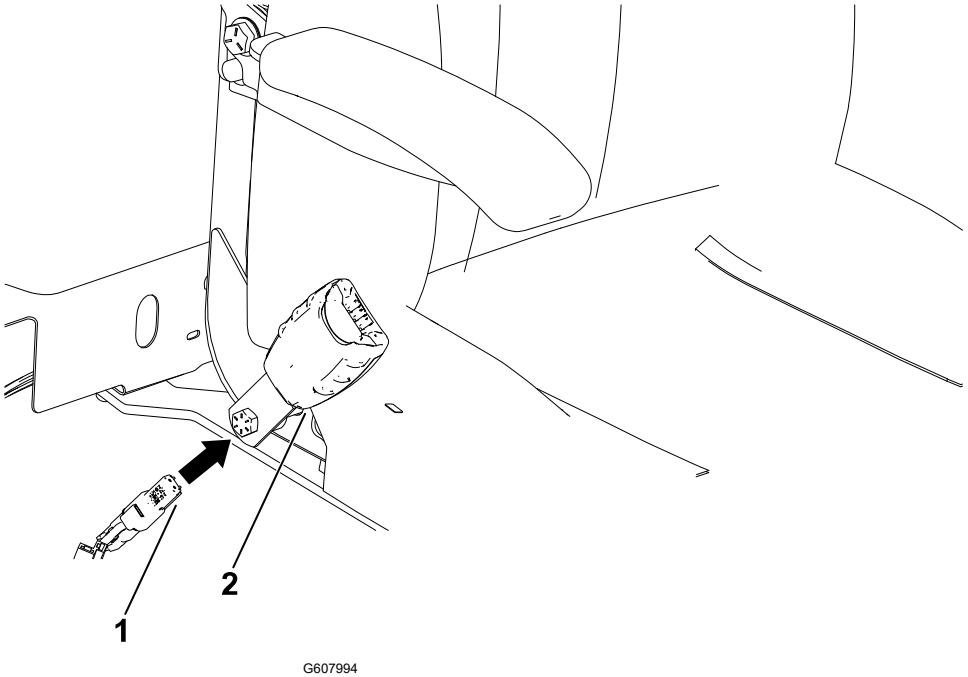

Instalación de la alarma

Piezas necesarias

1	Alarma
1	Pegatina de la alarma

1. Instale la pegatina de la alarma en la parte superior de la alarma en la orientación que se muestra.

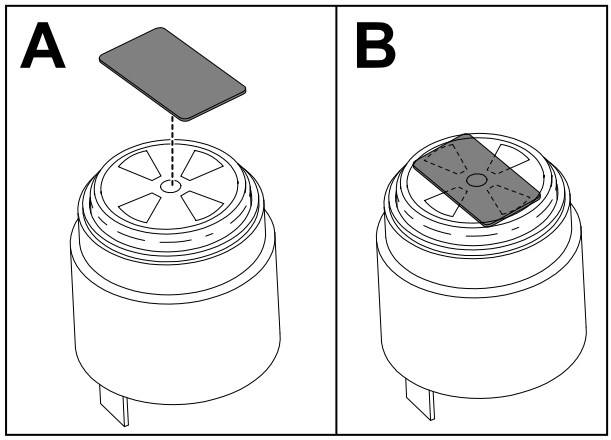

G607151

2. Abra el panel lateral con los cierres.

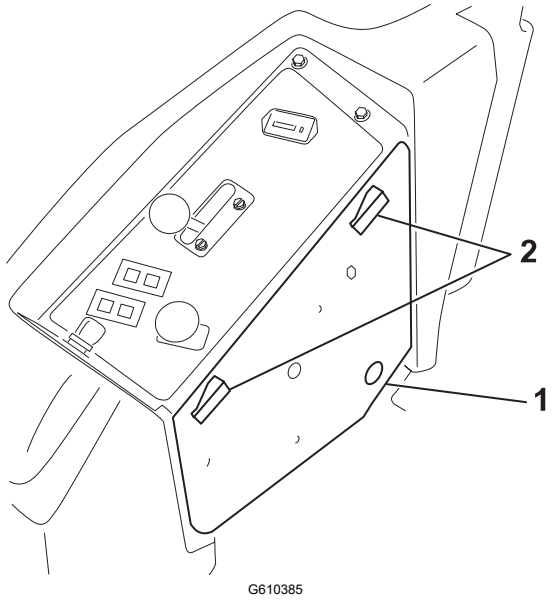

G610385

(1) Panel lateral

(2) Cierres

3. Realice un taladro (1-1/10") para la alarma.

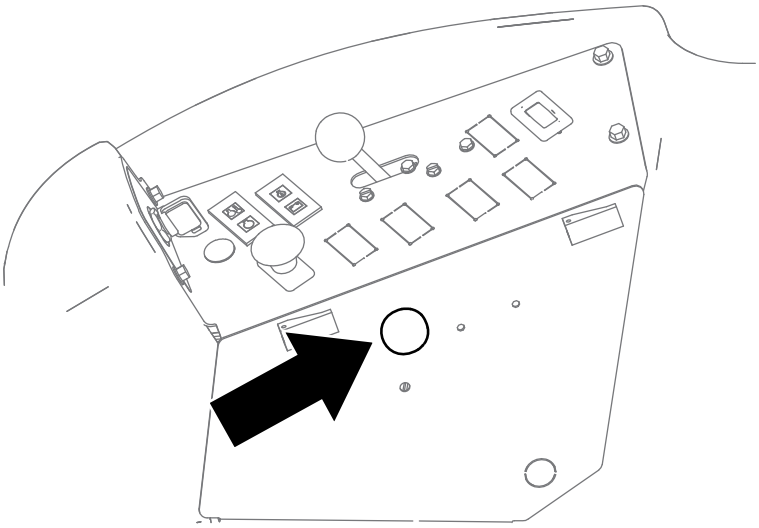

G611148

4. Instale la alarma en el panel lateral.

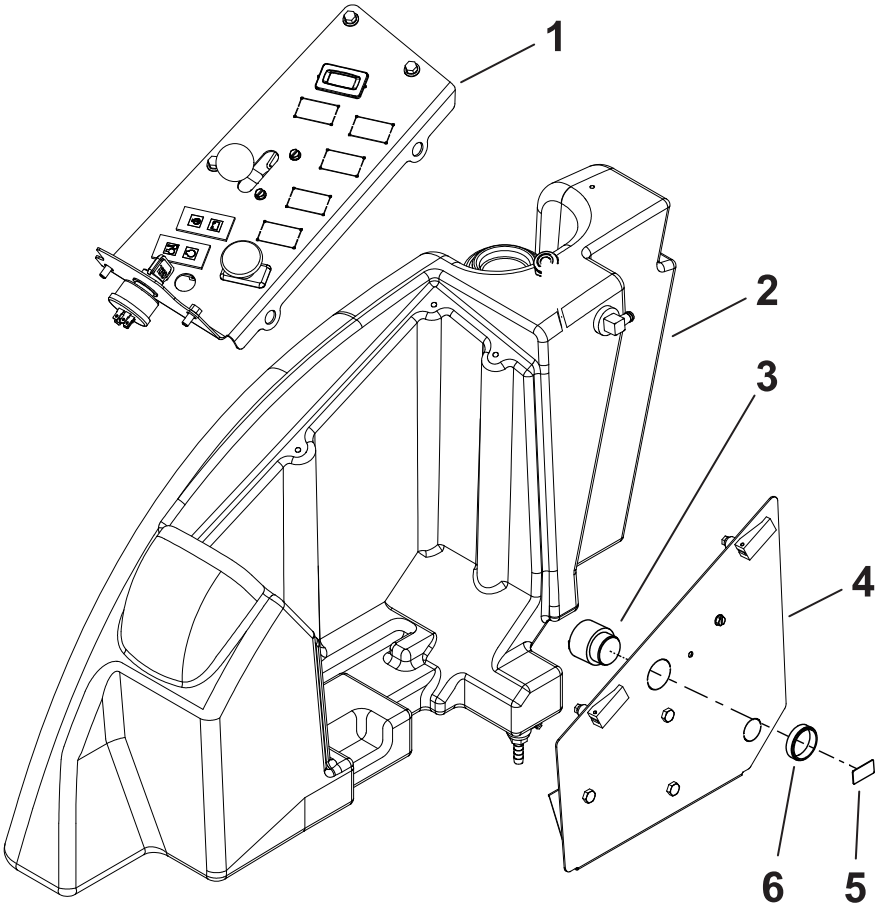

G610645

1. Panel de control
2. Lado derecho de la máquina
3. Alarma
4. Panel lateral
5. Pegatina de la alarma
6. Tuerca de plástico

Instalación de la unidad de medición inercial (IMU)

Piezas necesarias

1	IMU
1	Soporte de IMU
2	Perno (¼" × 1¼")
2	Perno (¼" × ¾")
4	Tuerca (¼")

1. Instale la IMU en el soporte de la IMU con 2 pernos (¼" × 1¼") y 2 tuercas (¼").

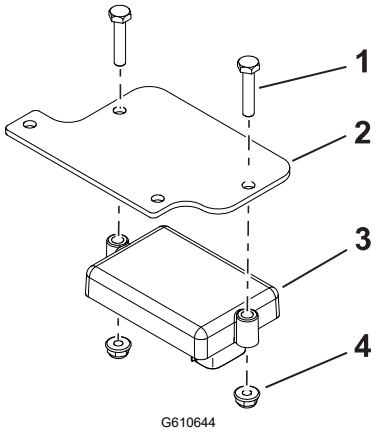

(1) Perno (¼" × 1¼")
(2) Soporte de IMU
(3) IMU
(4) Tuerca (¼")

2. Instale el soporte de la IMU en la máquina con 2 pernos (¼" × ¾") y 2 tuercas (¼").

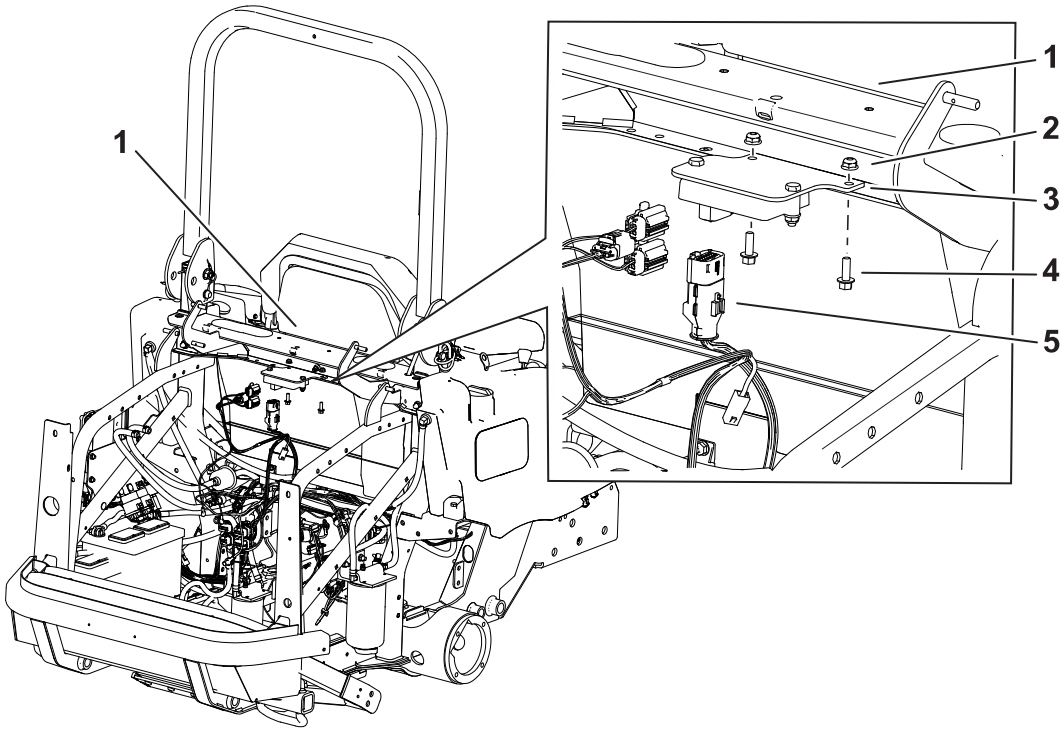

G610643

1. Travesaño tras el asiento
2. Tuerca (¼")
3. Soporte de IMU
4. Perno (¼" × ¾")
5. Conector de 12 pines del arnés cables del kit

Instalación del sensor de proximidad

Piezas necesarias

1	Sensor de proximidad
1	Soporte del sensor
1	Perno (½" × 3¾")
1	Tuerca, (½")
1	Arnés de cables de la barra antivuelco

1. Instale provisionalmente el sensor de proximidad en el soporte.

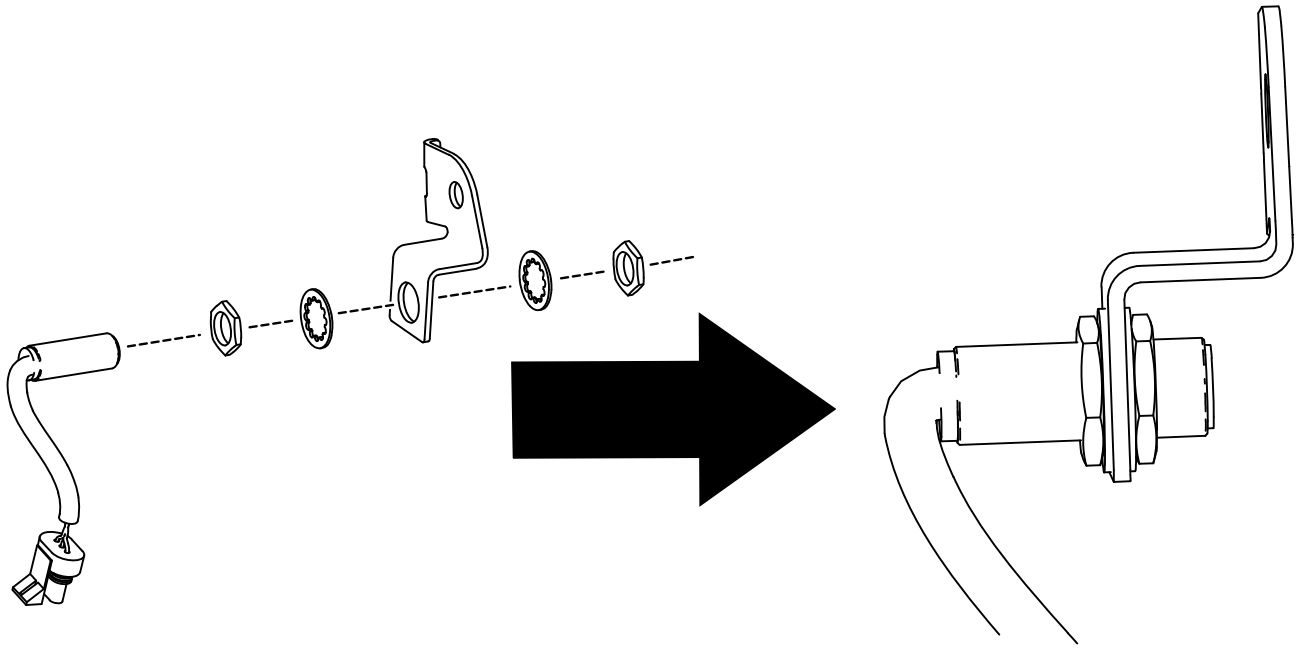

G609357

2. Fije el soporte del sensor en la barra antivuelco con un perno (½" × 3¾") y una tuerca (½").

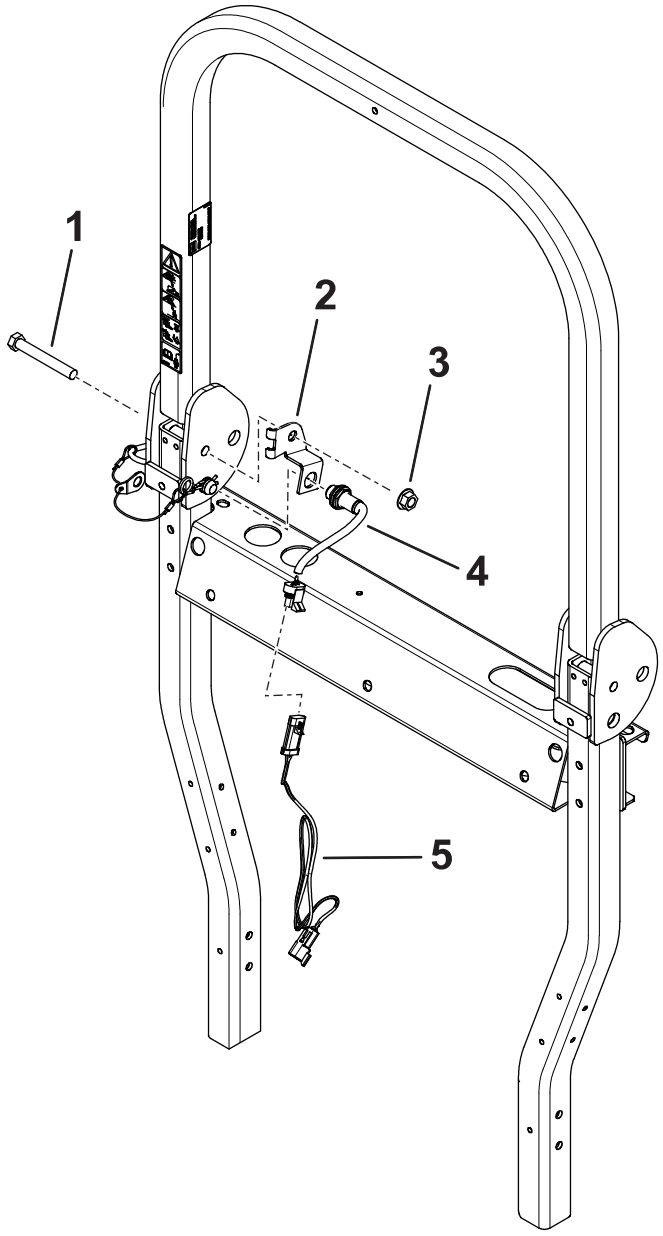

G610646

1. Perno (½" × 3¾")
2. Soporte del sensor
3. Tuerca, (½")
4. Sensor
5. Arnés de la barra antivuelco

3. Ajuste el sensor de modo que esté a 5 mm o menos del pasador del ROPS.
4. Apriete los herrajes del sensor.
5. Instale el arnés de cables de la barra antivuelco en el conector del sensor.

Enrutado del arnés de cables

Piezas necesarias

1	Arnés de cables
2	Brida

Enrute el arnés de cables junto al arnés de cables de la máquina.

1. Conecte el conector de 2 pines ① (P02 AUDIO ALARM) en el arnés al conector de la alarma.
2. Conecte el conector de 2 pines ② (P05 SEAT BELT SW) en el arnés al conector del cinturón de seguridad.
3. Conecte el conector de 3 pines ③ (P12 TO ROPS HARNESS) en el arnés al conector del arnés de la barra antivuelco.
4. Conecte el conector de 6 pines ④ (P07 TO EXPANSION PORT) en el arnés al puerto de expansión en el arnés de cables principal.
5. Conecte el conector de 12 pines ⑤ (P01 K1 TSM1201) en el arnés al conector de la IMU.

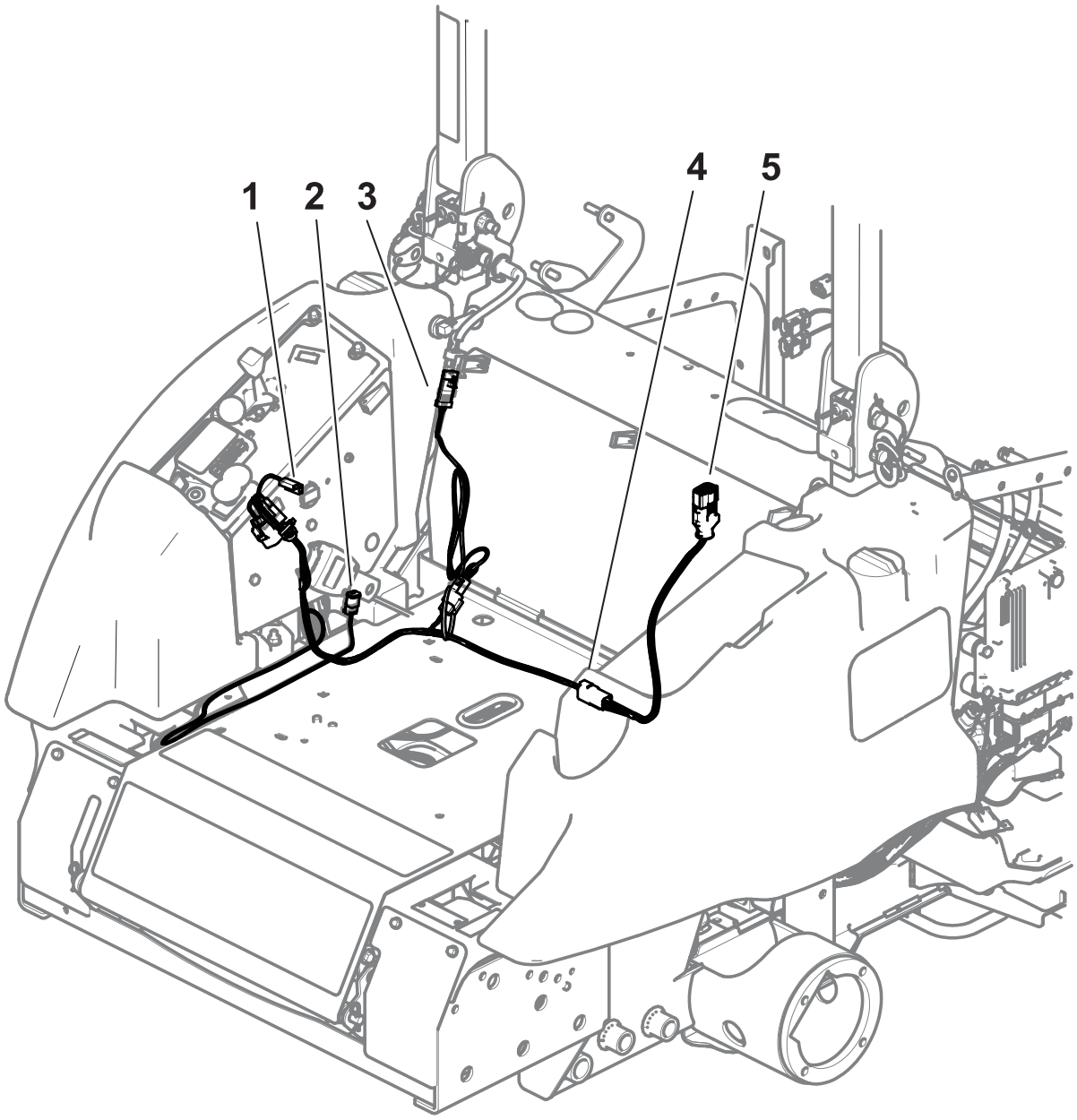

G610647

6. Amarre el arnés con bridas.

Calibración del kit

1. Desplace la máquina a una superficie nivelada y asegúrese de que el vehículo no se mueva durante la calibración.
2. Localice el puente de calibración en el arnés de la alarma situado junto a la IMU.
3. Retire el puente de calibración de los 2 terminales de bala y conecte los 2 terminales juntos.

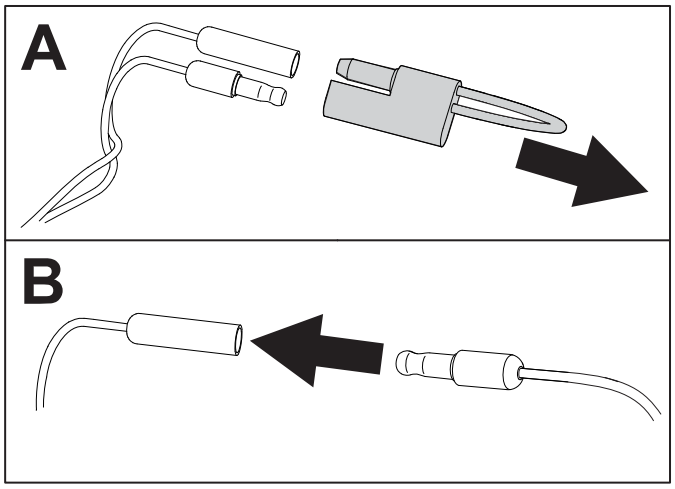

G610386

4. Encienda la máquina y deje que transcurran al menos 30 seguros para la calibración automática. Una vez finalizada, el InfoCenter mostrará una confirmación de la calibración.

   Nota: Asegúrese de que el vehículo no se mueve durante la calibración.
5. Apague la máquina, desconecte los terminales e instale el puente de calibración en los 2 terminales de bala.

Prueba de funcionamiento de la alarma

1. Desenganche el cinturón de seguridad.
2. Conduzca la máquina unos instantes en una zona abierta.
3. Compruebe que la alarma audible está activa.
4. Compruebe que el icono de la alarma visual aparece en el InfoCenter.


TORO®