Turvavyöhälytinsarja

Groundsmaster 7210 -sarjan ajoyksikkö, jossa on kaatumissuojausjärjestelmä

Mallinro. 50265

Asennusohjeet

Huomaa: Tämä sarja on yhteensopiva ajoyksikkömallin 30695 kanssa.

Turvaohjeet

Turva- ja ohjetarrat

Turva- ja ohjetarrat on sijoitettu hyvin näkyville paikoille mahdollisten vaara-alueiden lähettyville. Korvaa vioittuneet tai kadonneet tarrat uusilla.

Tarraosa: 164-7051



s_decal164-7051

1 Hälytin

Asennus

Koneen valmistelu

1. Pysäköi kone tasaiselle alustalle.
2. Kytke seisontajarru.
3. Sammuta moottori.
4. Kytke akku irti. Katso *käyttöopas*.

© 2026—The Toro® Company
8111 Lyndale Ave So
Bloomington, MN 55044

Rekisteröi tuotteesi osoitteessa www.Toro.com

Original Instructions (FI)
Painettu Yhdysvalloissa
Kaikki oikeudet pidätetään.

Turvavyön soljen vaihto

Tarvittavat osat

1	Turvavyön solki

1. Irrota vanha turvavyön solki istuimen jalustasta.
2. Asenna uusi turvavyön solki ① aiemmin irrotetulla mutterilla ja pultilla.

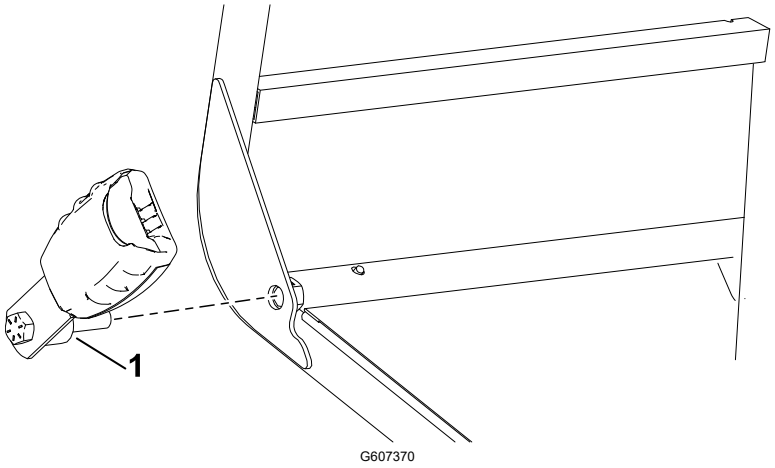

3. Kiristä pultti momenttiin **55 N·m**.
4. Kytke turvavyön solki ② 2-nastaiseen liittimeen ①.

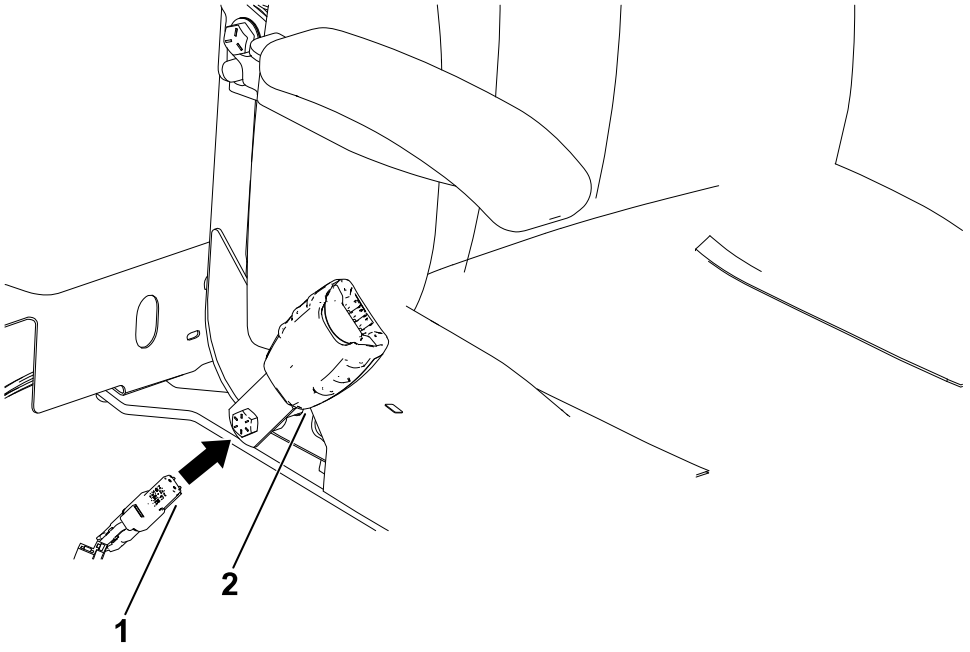

Hälyttimen asennus

Tarvittavat osat

1	Hälytin
1	Hälyttimen tarra

1. Asenna hälyttimen tarra hälyttimen yläosaan kuvan mukaiseen suuntaan.

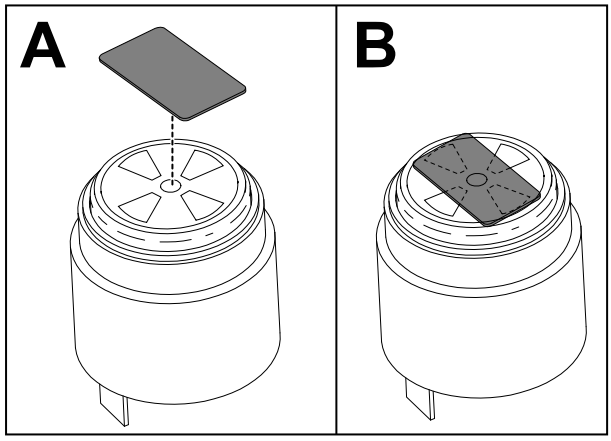

G607151

2. Avaa sivupaneelin salvat.

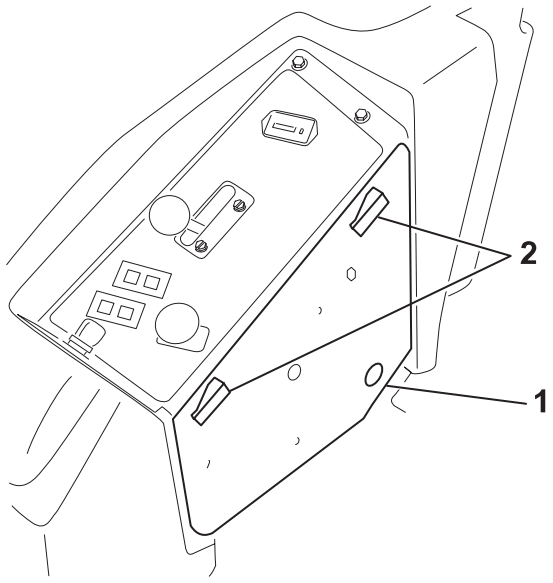

G610385

(1) Sivupaneeli

(2) Salvat

3. Poraa hälyttimelle reikä (1-1/10 tuumaa).

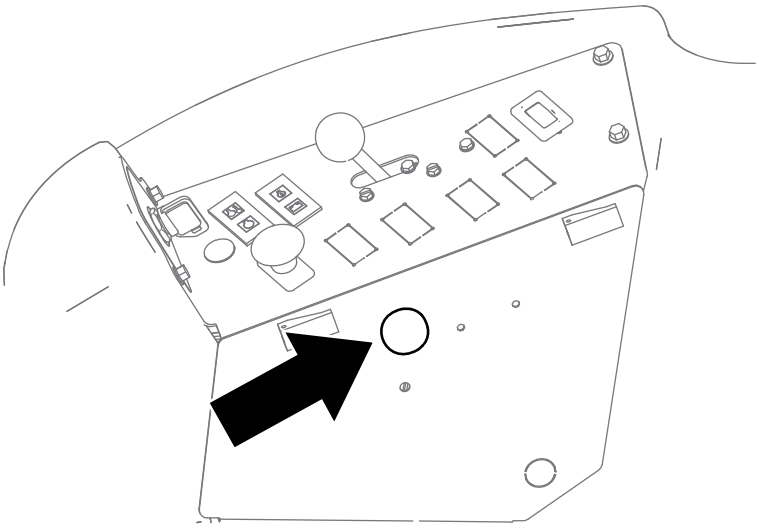

G611148

4. Asenna hälytin sivupaneeliin.

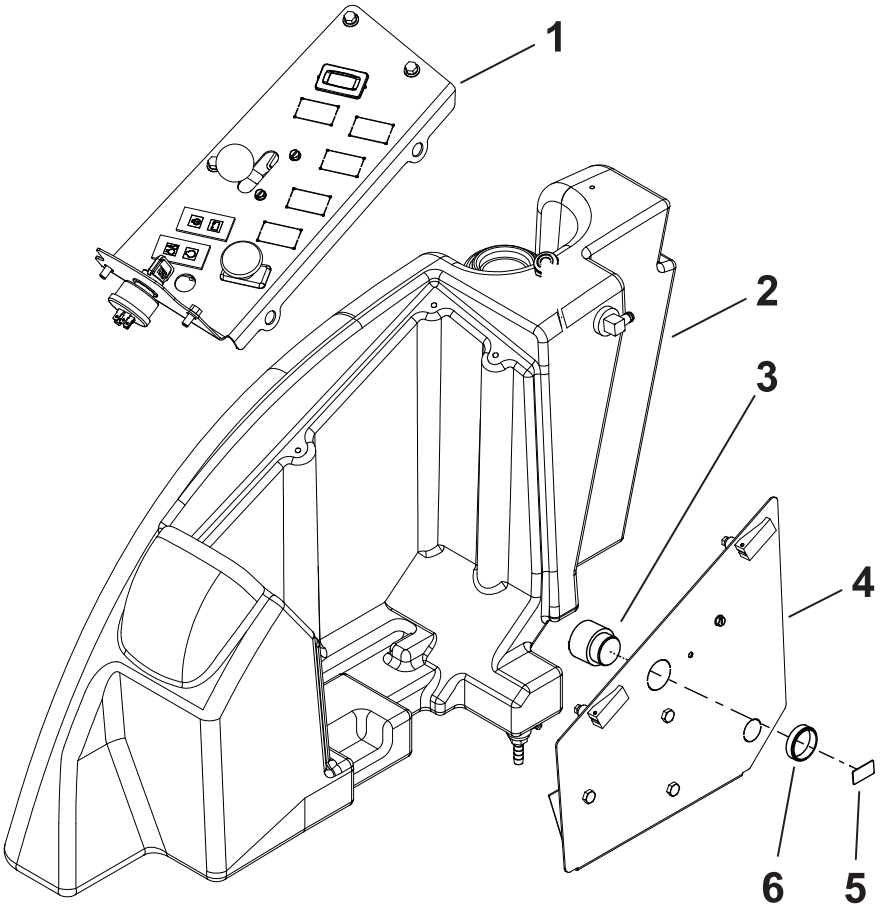

G610645

1. Ohjauspaneeli
2. Koneen oikea puoli
3. Hälytin
4. Sivupaneeli
5. Hälyttimen tarra
6. Muovimutteri

Inertiaalimittausyksikön (IMU) asennus

Tarvittavat osat

1	IMU
1	IMU-kiinnike
2	Pultti (¼ × 1¼ tuumaa)
2	Pultti (¼ × ¾ tuumaa)
4	Mutteri (¼ tuumaa)

1. Asenna IMU IMU-kiinnikkeeseen kahdella pultilla (¼ × 1¼ tuumaa) ja kahdella mutterilla (¼ tuumaa).

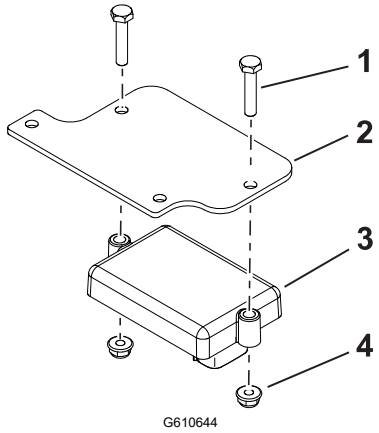

(1) Pultti (¼ × 1¼ tuumaa)
(2) IMU-kiinnike
(3) IMU
(4) Mutteri (¼ tuumaa)

2. Asenna IMU-kiinnike koneeseen kahdella pultilla (¼ × ¾ tuumaa) ja kahdella mutterilla (¼ tuumaa).

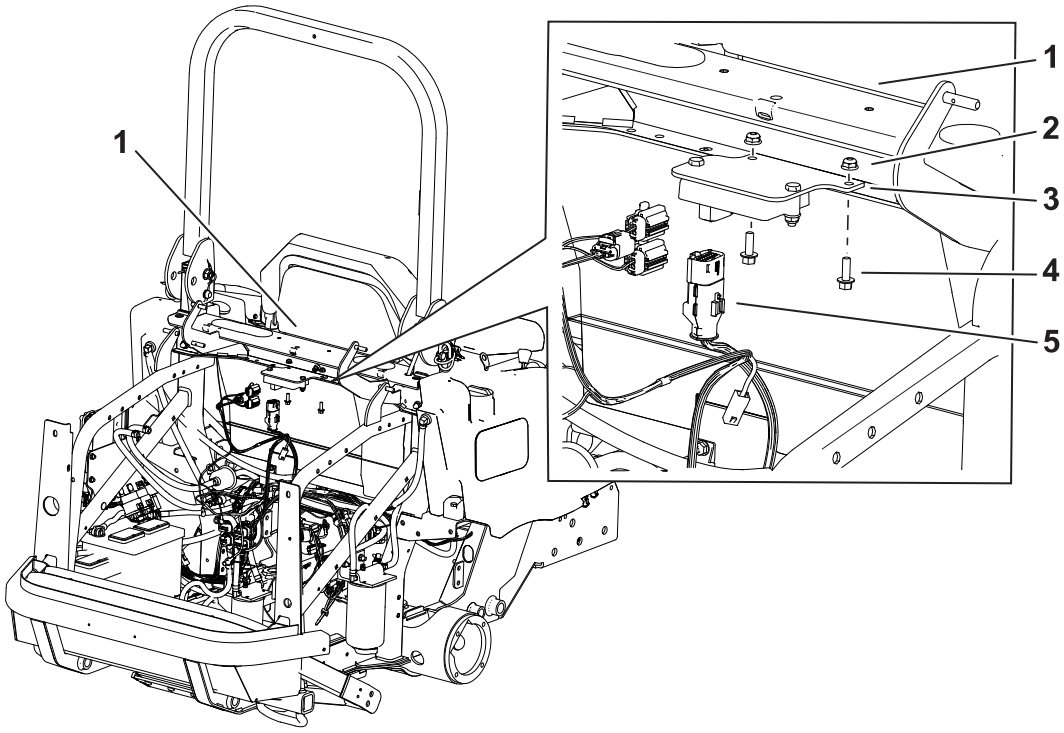

G610643

1. Poikkipalkki istuimen takana
2. Mutteri (¼ tuumaa)
3. IMU-kiinnike
4. Pultti (¼ × ¾ tuumaa)
5. Sarjan johdinsarjan 12-nastainen liitin

Lähestymisanturin asennus

Tarvittavat osat

1	Lähestymisanturi
1	Anturin kannake
1	Pultti (½ × 3¾ tuumaa)
1	Mutteri (½ tuumaa)
1	Turvakaaren johdinsarja

1. Asenna lähestymisanturi löysästi kannakkeeseen.

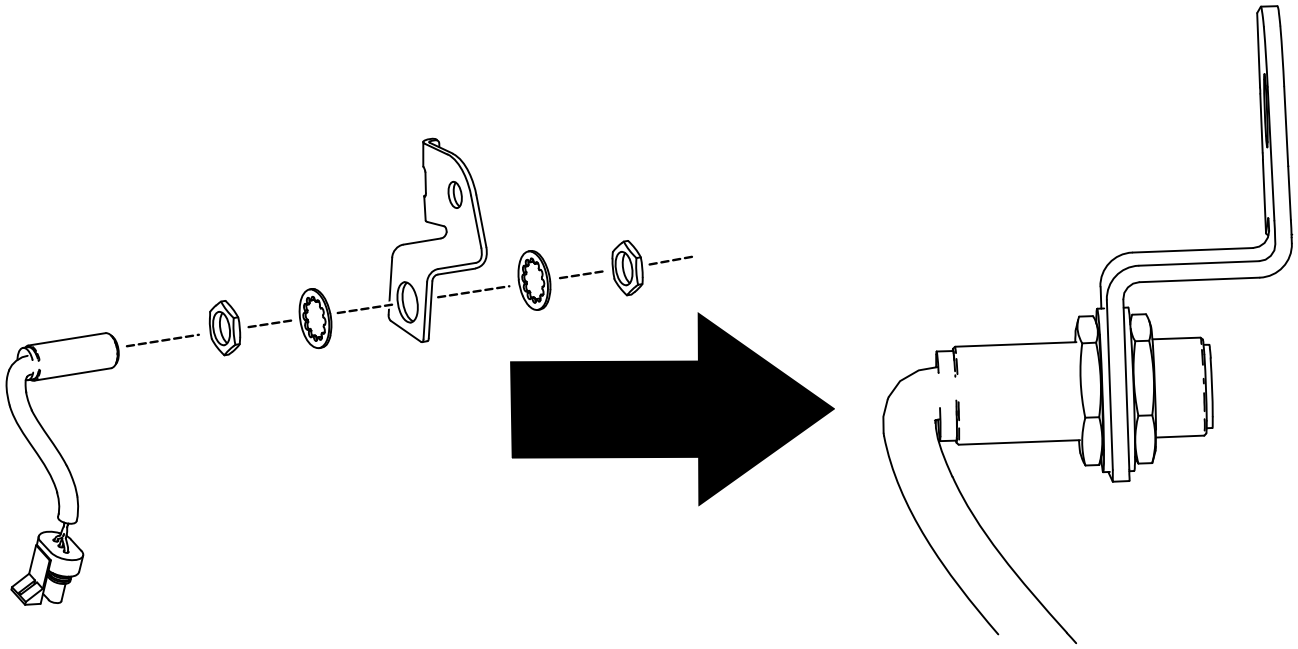

G609357

2. Kiinnitä anturin kannake turvakaareen pultilla (½ × 3¾ tuumaa) ja mutterilla (½ tuumaa).

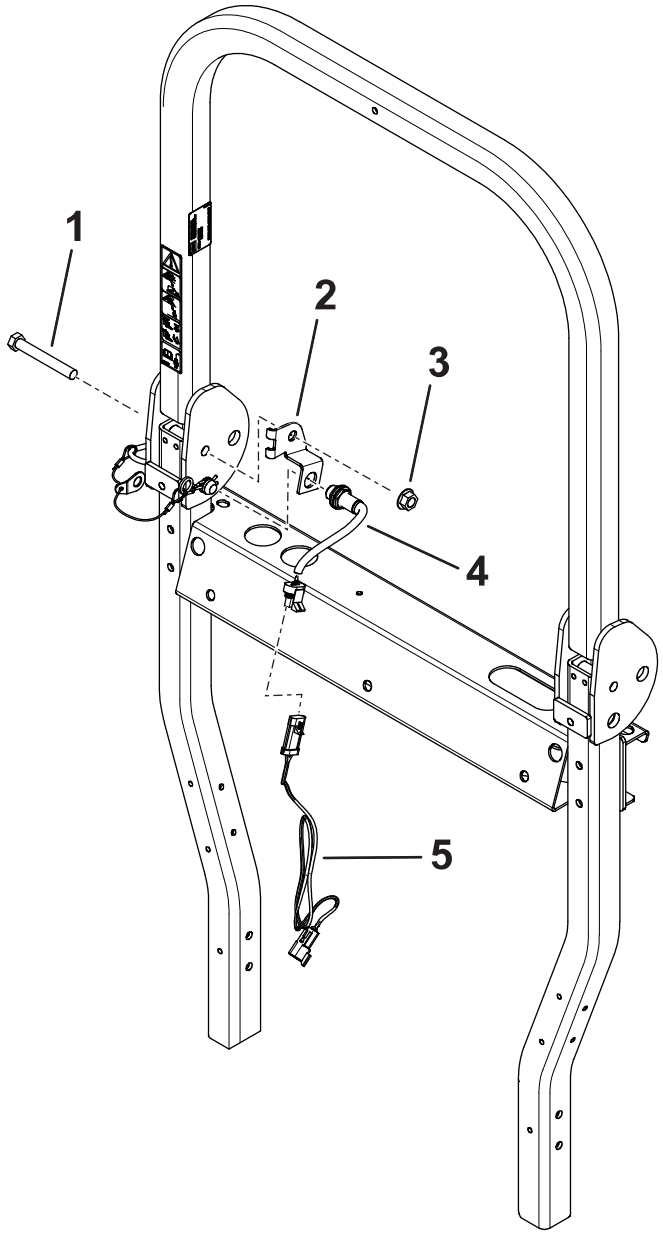

G610646

1. Pultti (½ × 3¾ tuumaa)
2. Anturin kannake
3. Mutteri (½ tuumaa)
4. Anturi
5. Turvakaaren johdinsarja

3. Säädä anturi niin, että se on korkeintaan 5 mm:n päässä kaatumissuojausjärjestelmän tapista.
4. Kiristä anturin kiinnitystarvikkeet.
5. Asenna turvakaaren johdinsarja anturin liittimeen.

Johdinsarjan vienti

Tarvittavat osat

1	Johdinsarja
2	Nippuside

Vie johdinsarja koneen johdinsarjaa pitkin.

1. Kytke johdinsarjan 2-nastainen liitin ① (P02 AUDIO ALARM) hälyttimen liittimeen.
2. Kytke johdinsarjan 2-nastainen liitin ② (P05 SEAT BELT SW) turvavyön liittimeen.
3. Kytke johdinsarjan 3-nastainen liitin ③ (P12 TO ROPS HARNESS) turvakaaren johdinsarjan liittimeen.
4. Kytke johdinsarjan 6-nastainen liitin ④ (P07 TO EXPANSION PORT) pääjohdinsarjan laajennusporttiin.
5. Kytke johdinsarjan 12-nastainen liitin ⑤ (P01 K1 TSM1201) IMU-liittimeen.

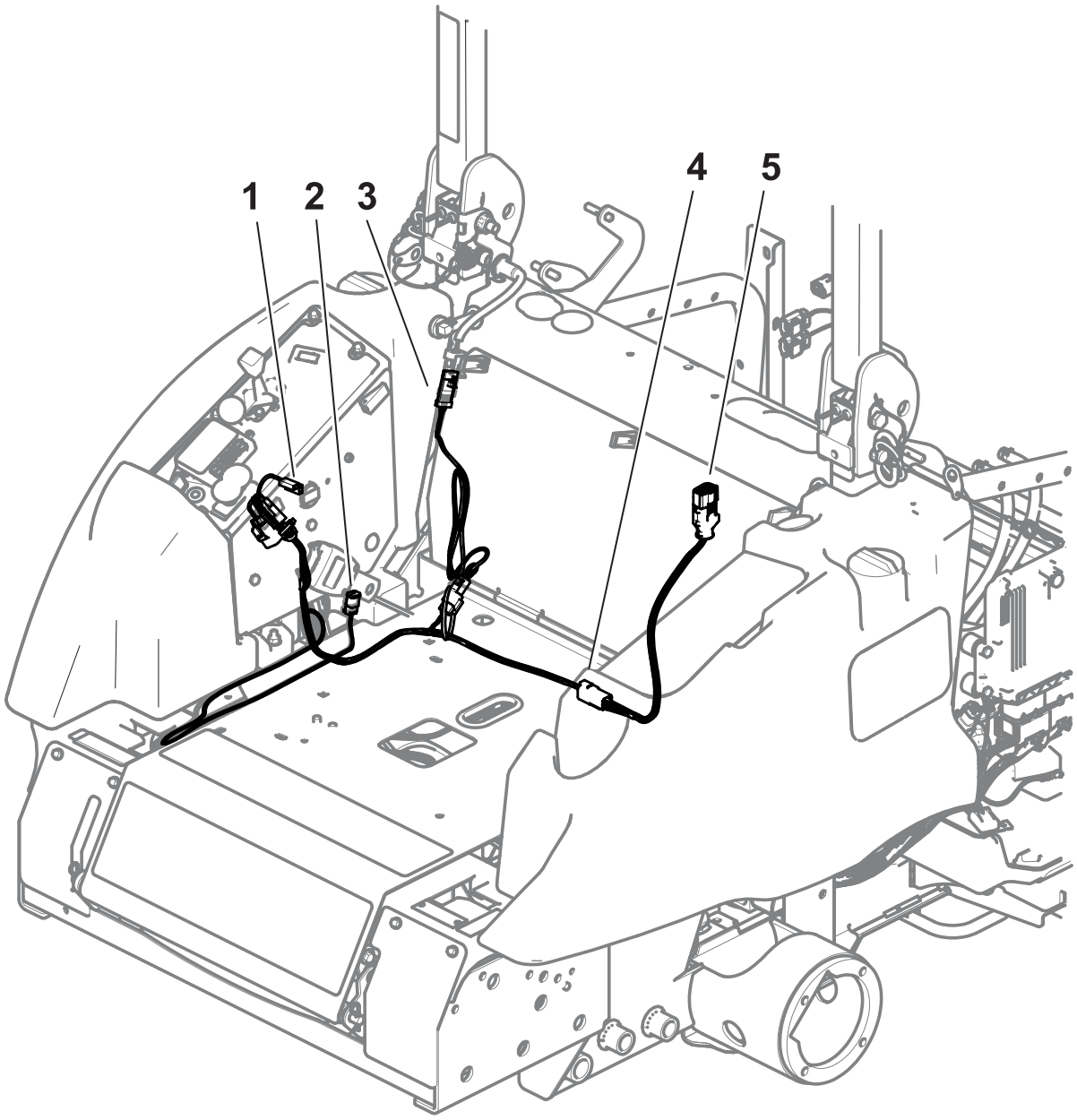

6. Kiinnitä johdinsarja nippusiteillä.

Sarjan säätö

1. Siirrä kone tasaiselle maalle ja varmista, että ajoneuvoa ei siirretä säädön aikana.
2. Etsi säädön välijohdin hälyttimen johdinsarjasta lähellä IMU:ta.
3. Poista säädön välijohdin kahdesta banaaniliittimestä ja kytke kaksi liitintä toisiinsa.

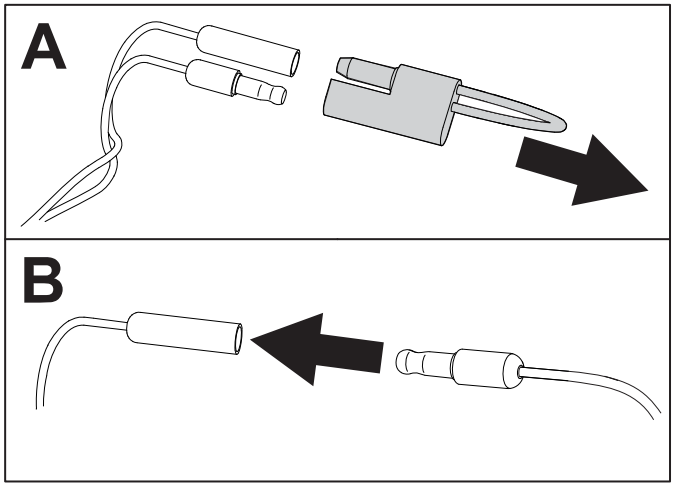

G610386

4. Käynnistä kone ja anna automaattisen säädön tapahtua vähintään 30 sekunnin ajan. Kun se on valmis, tietokeskus näyttää säädön vahvistuksen.

   Huomaa: Varmista, ettei ajoneuvoa siirretä säädön aikana.
5. Sammuta kone, irrota liittimet ja asenna säädön välijohdin kahteen banaaniliittimeen.

Hälyttimen toiminnan tarkistus

1. Avaa turvavyö.
2. Aja konetta jonkin aikaa avoimella alueella.
3. Varmista, että äänihälytys on aktiivinen.
4. Varmista, että visuaalisen hälytyksen kuvake näkyy tietokeskuksessa.


TORO®