Kit alarme de ceinture de sécurité

Groupe de déplacement Groundsmaster série 7210 avec ROPS

Nº de modèle 50265

Instructions de montage

Remarque : Ce kit est compatible avec le groupe de déplacement modèle 30695.

Sécurité

Autocollants de sécurité et d'instruction

Des autocollants de sécurité et des instructions bien visibles par l'opérateur sont placés près de tous les endroits potentiellement dangereux. Remplacez tout autocollant endommagé ou manquant.

Autocollant : 164-7051



1 Alarme

Montage

Préparation de la machine

1. Garez la machine sur une surface plane et horizontale.
2. Serrez le frein de stationnement.
3. Coupez le moteur.
4. Débranchez la batterie ; voir le *Manuel de l'utilisateur*.

© 2026—The Toro® Company
8111 Lyndale Ave So
Bloomington, MN 55044

Enregistrez sur
www.Toro.com

Original Instructions (FR)
Imprimé aux États-Unis
Tous droits réservés

Remplacement de la boucle de ceinture de sécurité

Pièces nécessaires

1	Boucle de ceinture de sécurité

1. Retirez la boucle de ceinture de sécurité existante du socle du siège.
2. Fixez la nouvelle boucle de ceinture de sécurité ① en place à l'aide de l'écrou et du boulon retirés précédemment.

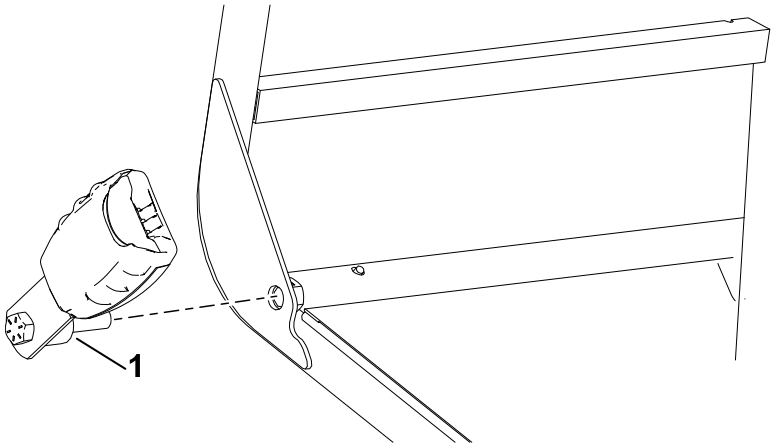

G607370

3. Serrez le boulon à **55 N·m**.
4. Reliez la boucle de la ceinture de sécurité ② au connecteur à 2 broches ①.

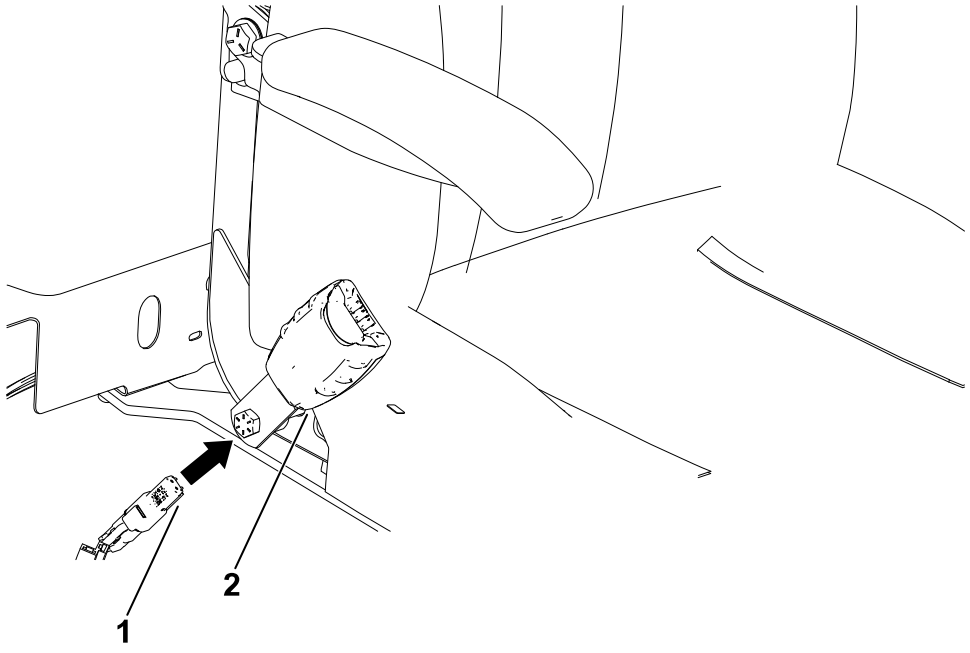

G607994

Montage de l'alarme

Pièces nécessaires

1	Alarme
1	Autocollantde l'alarme

1. Apposez l'autocollant de l'alarme sur l'alarme dans le sens indiqué.

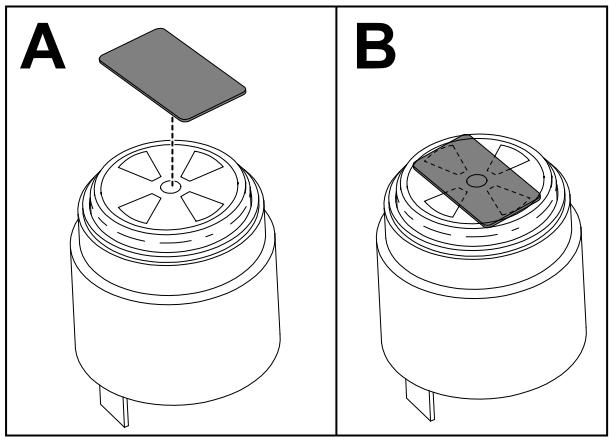

G607151

2. Ouvrez le panneau latéral au moyen des verrous.

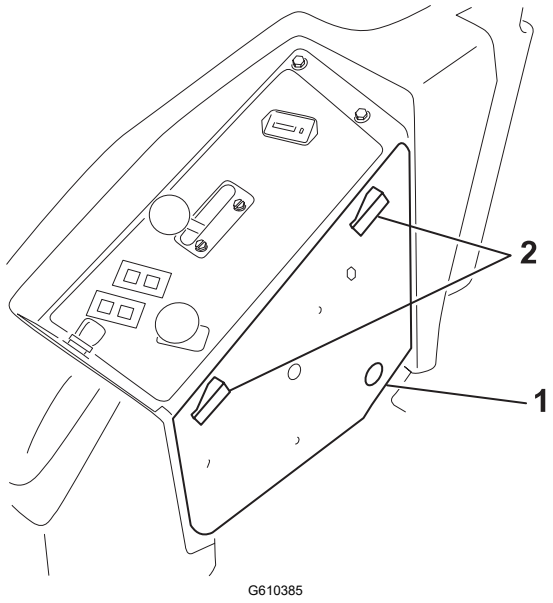

G610385

(1) Panneau latéral

(2) Verrous

3. Percez un trou (1-1/10") pour l'alarme.

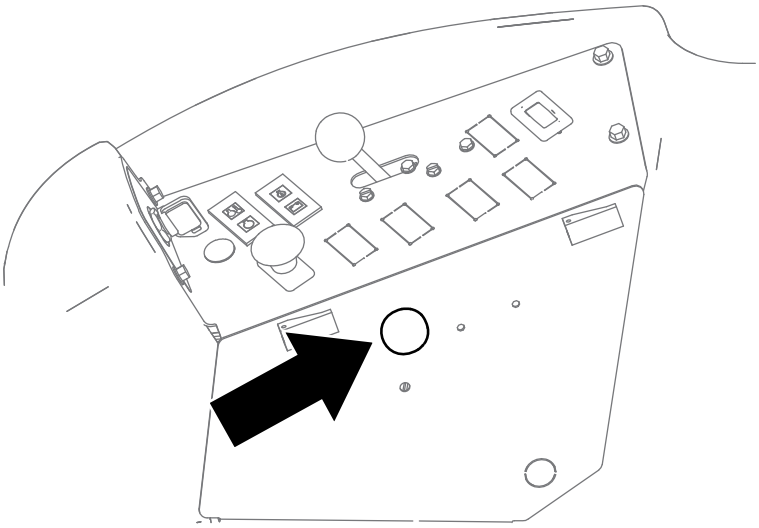

G611148

4. Montez l'alarme sur le panneau latéral.

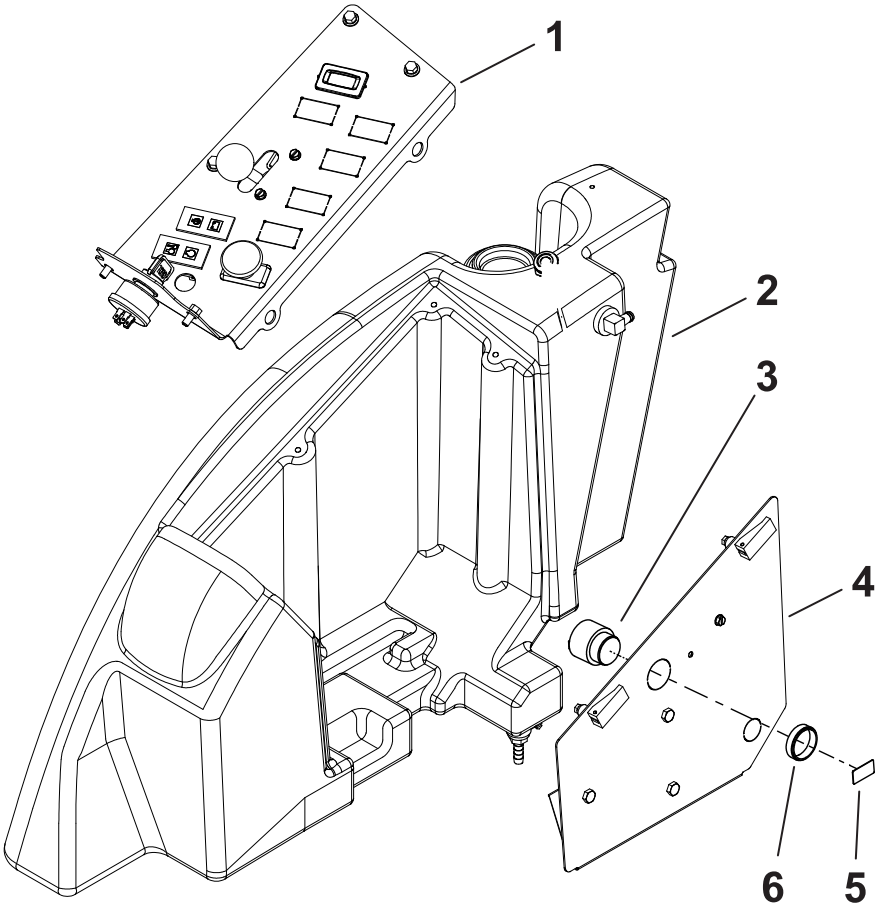

G610645

1. Panneau de commande
2. Côté droit de la machine
3. Alarme
4. Panneau latéral
5. Autocollant de l'alarme
6. Écrou en plastique

Montage de l'unité de mesure inertielle (IMU)

Pièces nécessaires

1	IMU
1	Support de l'IMU
2	Boulon (¼" x 1¼")
2	Boulon (¼" x ¾")
4	Écrou (¼")

1. Montez l'IMU sur son support à l'aide de 2 boulons (¼" x 1¼") et 2 écrous (¼").

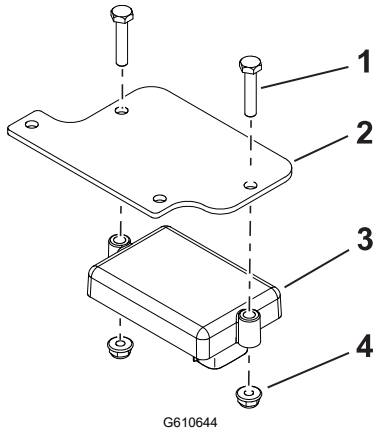

1. Boulon (¼" x 1¼")
2. Support de l'IMU
3. IMU
4. Écrou (¼")

2. Fixez le support de l'IMU sur la machine à l'aide de 2 boulons (¼" x ¾") et 2 écrous (¼").

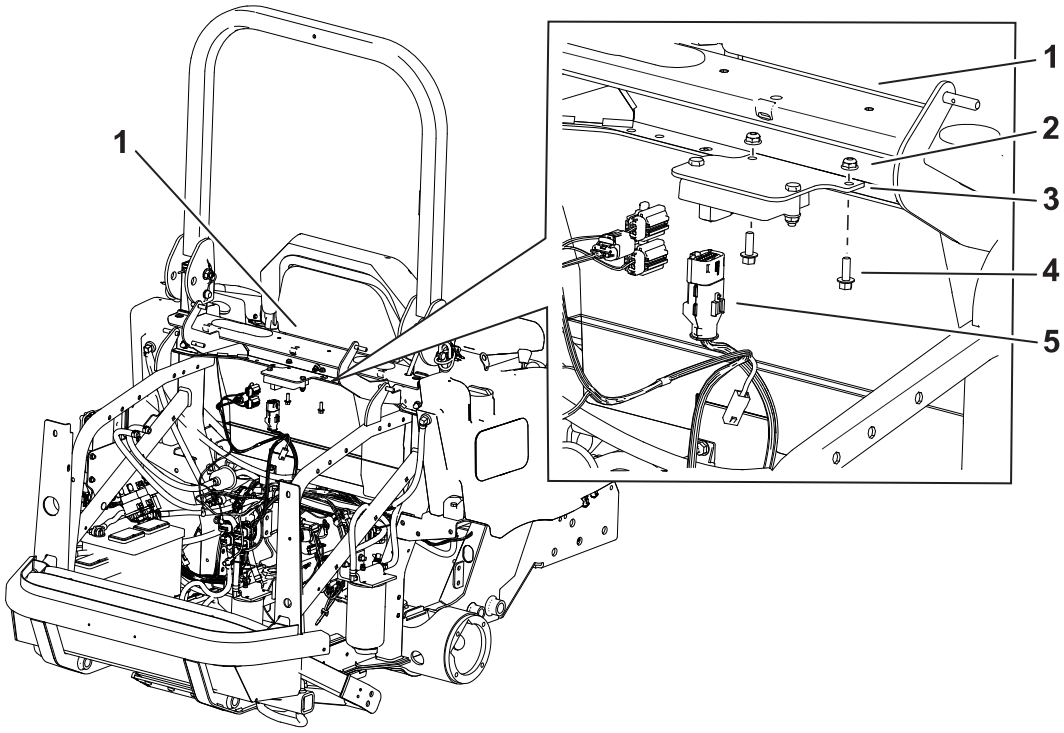

G610643

1. Traverse derrière le siège
2. Écrou (¼")
3. Support de l'IMU
4. Boulon (¼" x ¾")
5. Connecteur à 12 broches du faisceau de câblage du kit

Montage du capteur de proximité

Pièces nécessaires

1	Capteur de proximité
1	Support de capteur
1	Boulon (½" x 3¾")
1	Écrou (½")
1	Faisceau de l'arceau de sécurité

1. Fixez légèrement le capteur de proximité sur le support.

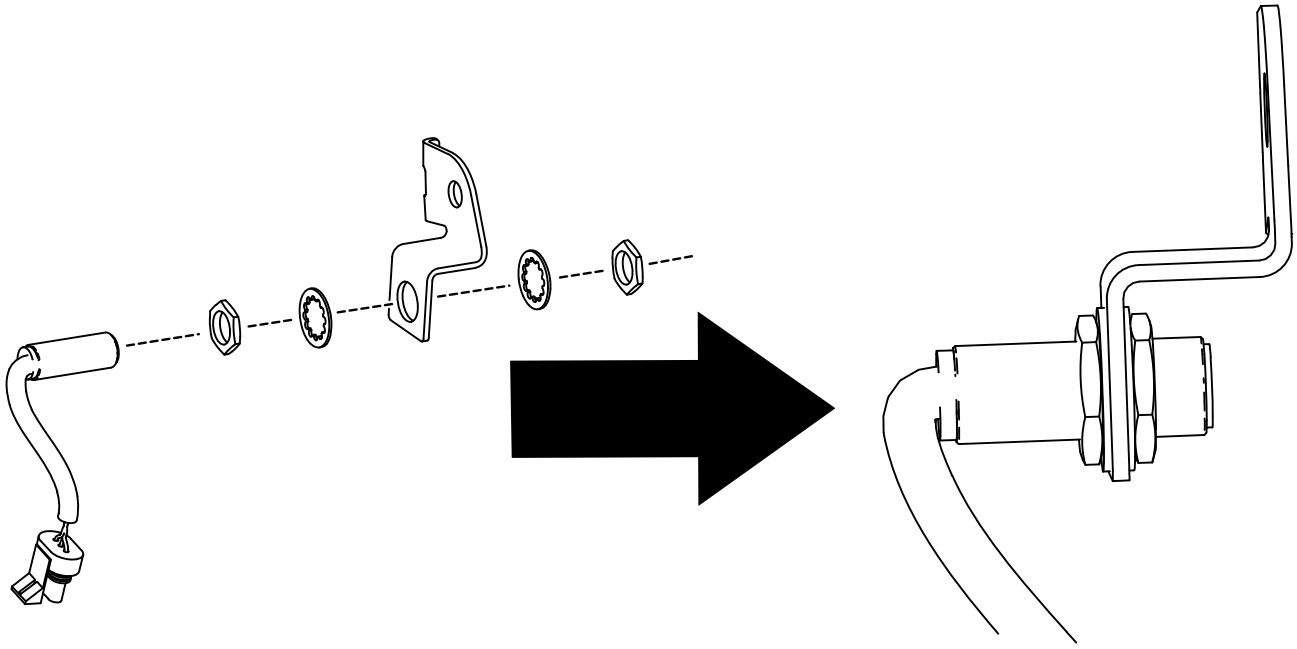

2. Fixez le support du capteur sur l'arceau de sécurité à l'aide d'une boulon (½" x 3¾") et d'un écrou (½").

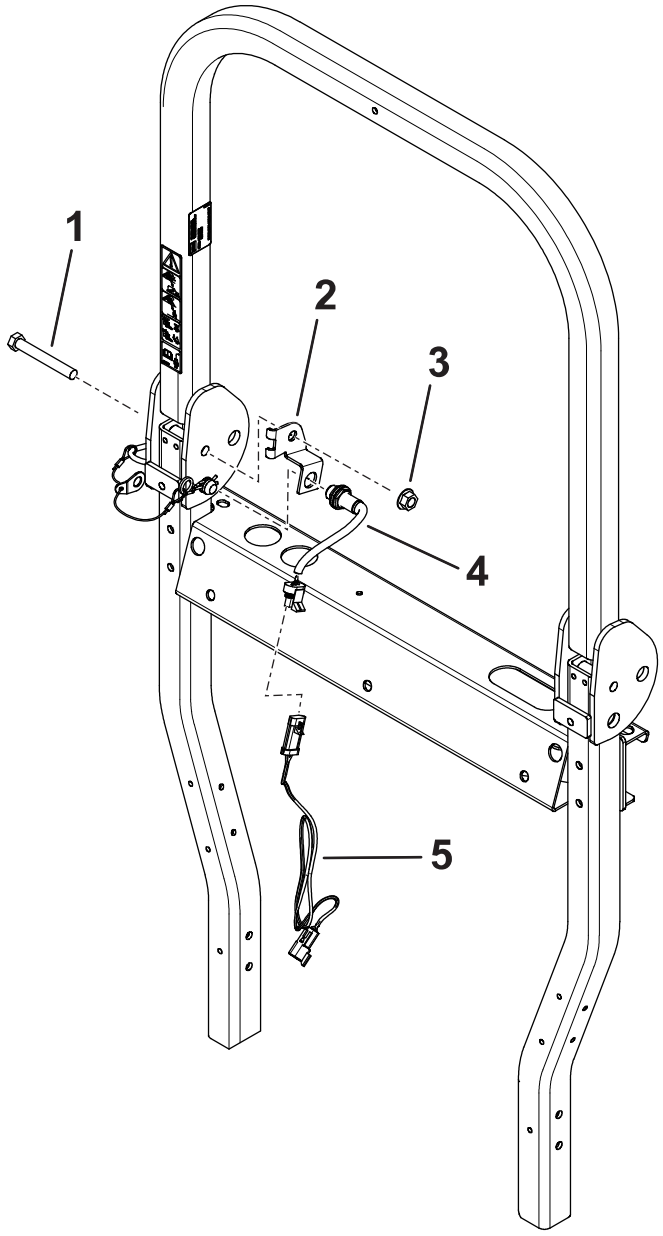

G610646

1. Boulon (½" x 3¾")
2. Support de capteur
3. Écrou (½")
4. Capteur
5. Faisceau de l'arceau de sécurité

3. Réglez la position du capteur de sorte qu'il soit à 5 mm ou moins de la goupille du ROPS.
4. Serrez les fixations sur le capteur.
5. Branchez le connecteur du faisceau de l'arceau de sécurité sur le connecteur du capteur.

Acheminement du faisceau de câblage

Pièces nécessaires

1	Faisceau de câblage
2	Attache-câble

Acheminez le faisceau le long du faisceau de la machine.

1. Branchez le connecteur à 2 broches ① (P02 AUDIO ALARM) du faisceau sur le connecteur de l'alarme.
2. Branchez le connecteur à 2 broches ② (P05 SEAT BELT SW) du faisceau sur le connecteur de la ceinture de sécurité.
3. Branchez le connecteur à 3 broches ③ (P12 TO ROPS HARNESS) du faisceau sur le connecteur du faisceau de l'arceau de sécurité.
4. Branchez le connecteur à 6 broches ④ (P07 TO EXPANSION PORT) du faisceau sur le port d'extension du faisceau de câblage principal.
5. Branchez le connecteur à 12 broches ⑤ (P01 K1 TSM1201) du faisceau sur le connecteur de l'IMU.

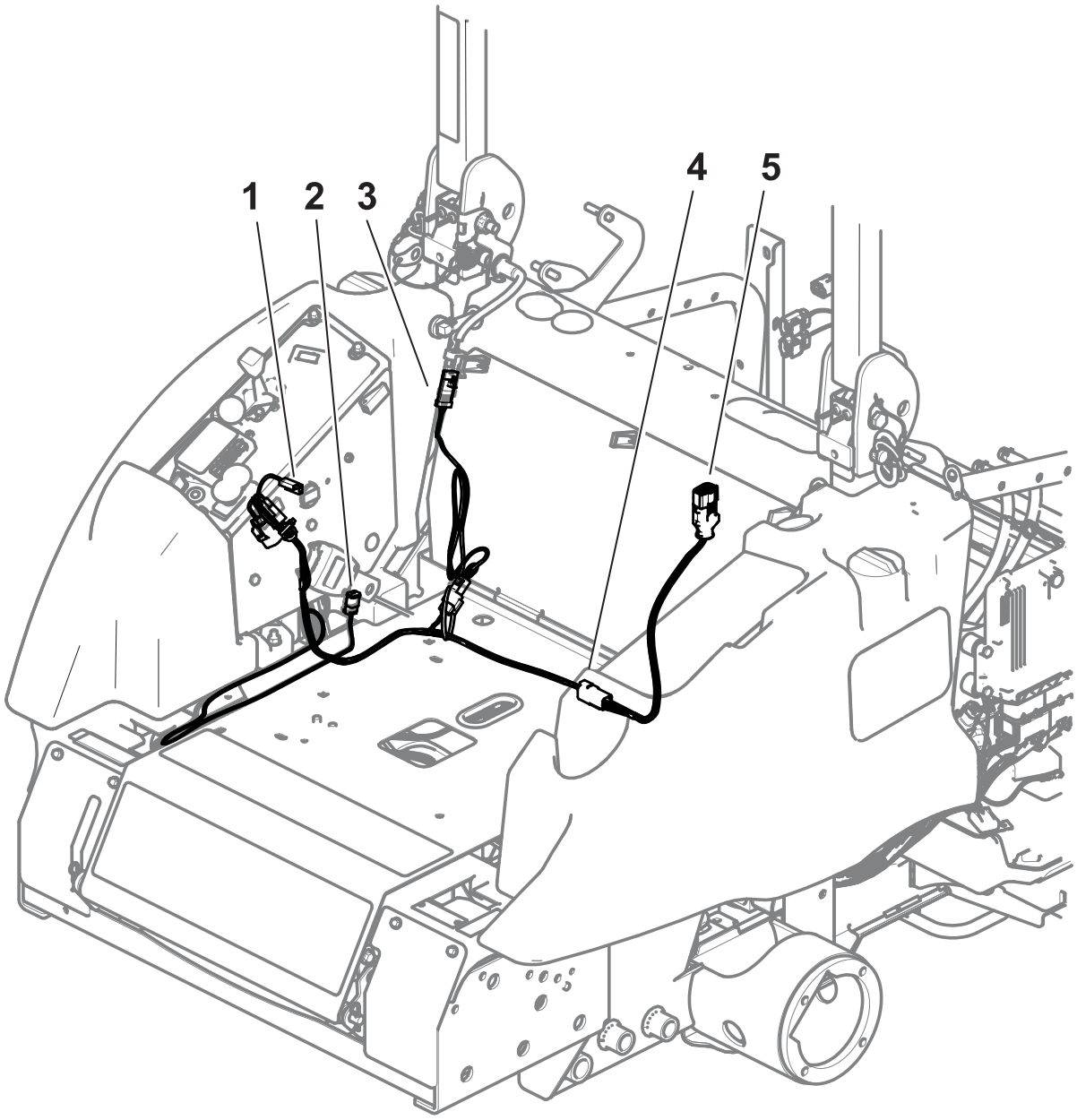

6. Fixez le faisceau de câblage en place avec les attache-câbles.

Étalonnage du kit

1. Amenez la machine sur une surface plane et horizontale, et assurez-vous que le véhicule reste immobile durant l'étalonnage.
2. Localisez le câble volant d'étalonnage sur le faisceau de l'alarme situé près de l'IMU.
3. Débranchez le câble volant d'étalonnage des 2 bornes cylindriques et connectez les 2 bornes entre elles.

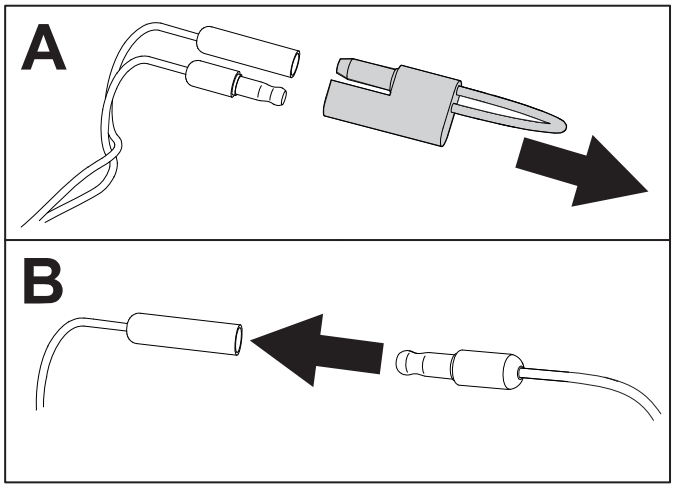

G610386

4. Mettez la machine en marche et patientez au moins 30 secondes pour que l'étalonnage automatique s'effectue. Une fois terminé, l'InfoCenter affiche une confirmation d'étalonnage.

   Remarque : Assurez-vous que le véhicule ne bouge pas pendant l'étalonnage.
5. Arrêtez la machine, débranchez les bornes et reliez le câble volant d'étalonnage aux 2 bornes cylindriques.

Essai de fonctionnement de l'alarme

1. Déverrouillez la ceinture de sécurité.
2. Conduisez brièvement la machine jusqu'à une surface dégagée.
3. Vérifiez que l'alarme sonore est active.
4. Vérifiez que l'icône de l'alarme visuelle s'affiche sur l'InfoCenter.


TORO®