Kit allarme cintura di sicurezza

Trattorino Groundsmaster serie 7210 con ROPS

N° modello 50265

Istruzioni per l'installazione

Nota: Questo kit è compatibile con il trattorino modello 30695.

Sicurezza

Adesivi di sicurezza e informativi

Adesivi e istruzioni di sicurezza sono chiaramente visibili all'operatore e ubicate vicino a qualsiasi area di potenziale pericolo. Sostituite eventuali adesivi se danneggiati o mancanti.

N. catalogo dell'adesivo: 164-7051



s_decal164-7051

1 Allarme

Montaggio

Preparazione della macchina

1. Parcheggiate la macchina su terreno pianeggiante.
2. Inserite il freno di stazionamento.
3. Spegnete la macchina.
4. Scollegate la batteria; fate riferimento al vostro *Manuale dell'operatore*.

© 2026—The Toro® Company
8111 Lyndale Ave So
Bloomington, MN 55044

Registrati su
www.Toro.com

Original Instructions (IT)
Stampato negli USA
Tutti i diritti riservati

3483-362

Sostituzione della fibbia della cintura di sicurezza

Parti necessarie

1	Fibbia della cintura di sicurezza

1. Rimuovete la fibbia della cintura di sicurezza esistente dalla base del sedile.
2. Montate la nuova fibbia della cintura di sicurezza (1) utilizzando il dado e il bullone rimossi in precedenza.

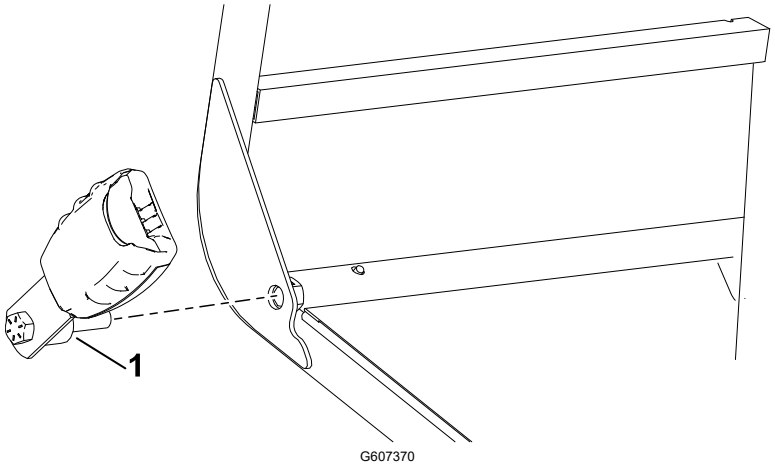

G607370



3. Serrate il bullone a una coppia di **55 N·m**.
4. Collegate la fibbia della cintura di sicurezza (2) al connettore a 2 pin (1).

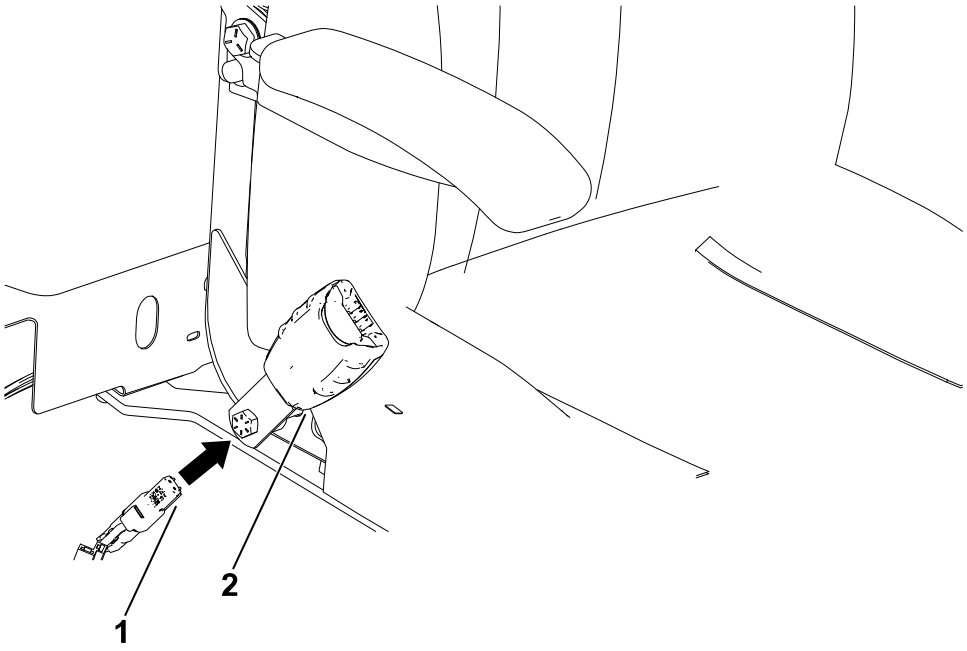

G607994

Montaggio dell'allarme

Parti necessarie

1	Allarme
1	Adesivo dell'allarme

1. Applicate l'adesivo dell'allarme sopra quest'ultimo rispettando l'orientamento illustrato.

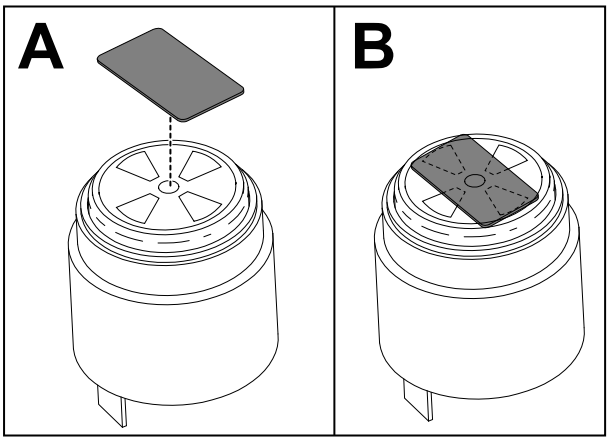

G607151

2. Aprite il pannello laterale sbloccando i fermi.

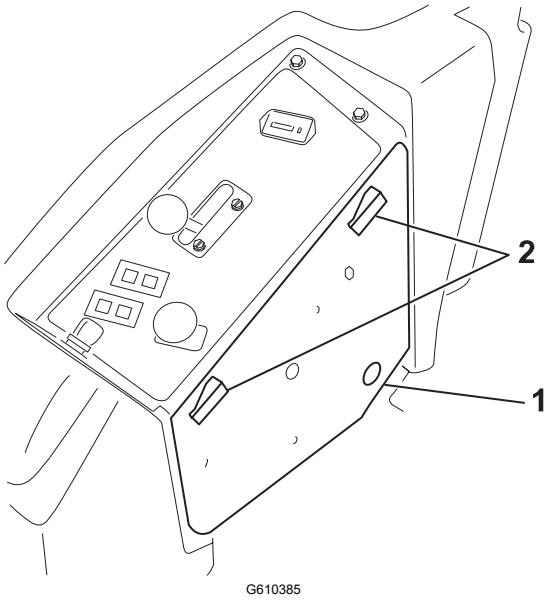

G610385

(1) Pannello laterale

(2) Fermi

3. Praticate un foro (1-1/10") per l'allarme.

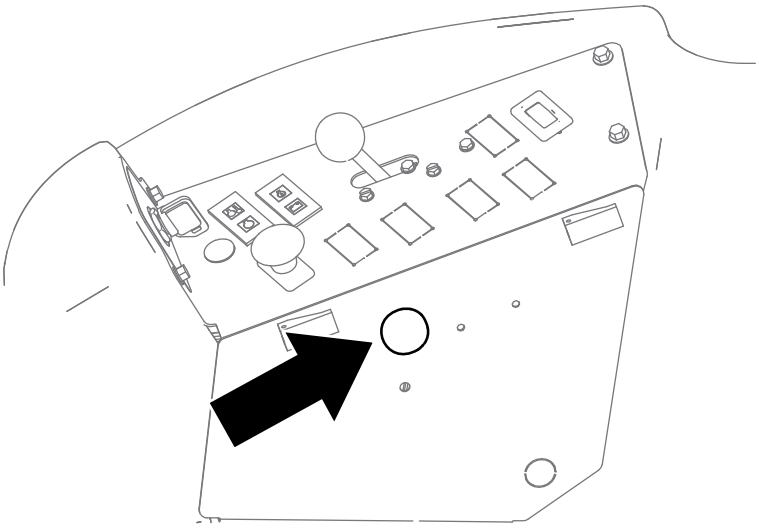

G611148

4. Installate l'allarme nel pannello laterale.

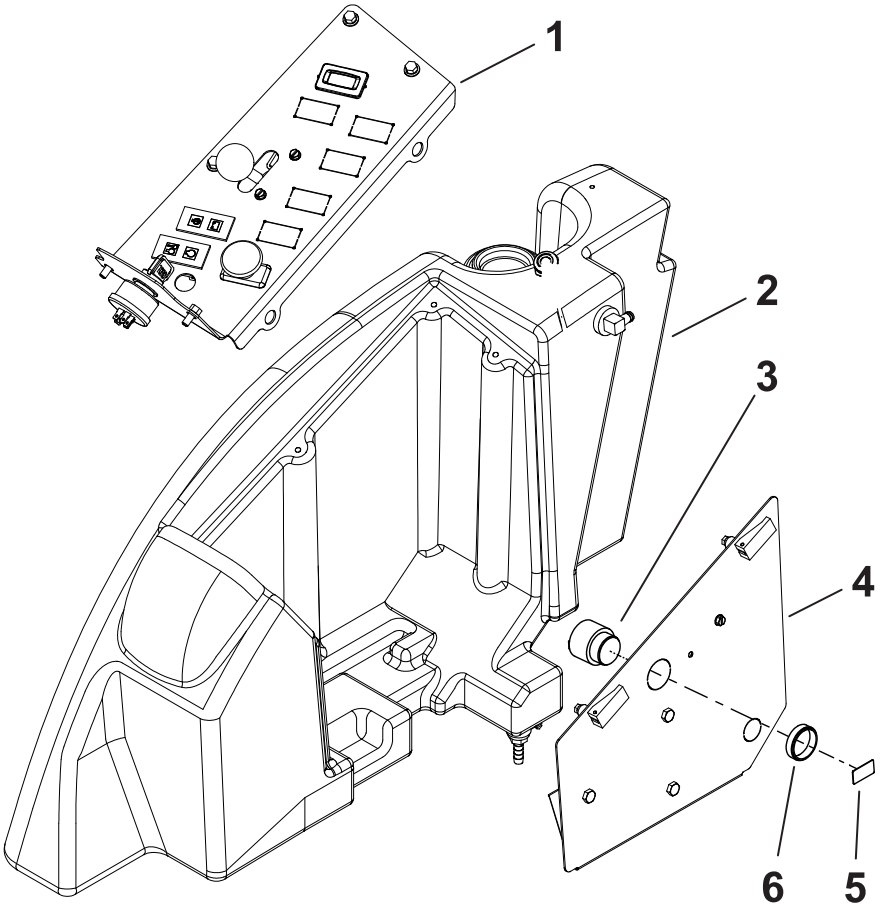

G610645

1. Pannello di controllo
2. Lato destro della macchina
3. Allarme
4. Pannello laterale
5. Adesivo dell'allarme
6. Dado in plastica

Installazione dell'unità di misurazione dell'inerzia (Inertial Measurement Unit, IMU)

Parti necessarie

1	IMU
1	Staffa dell'IMU
2	Bullone (¼" x 1¼")
2	Bullone (¼" x ¾")
4	Dado (¼")

1. Montate l'IMU sull'apposita staffa utilizzando 2 bulloni (¼" x 1¼") e 2 dadi (¼").

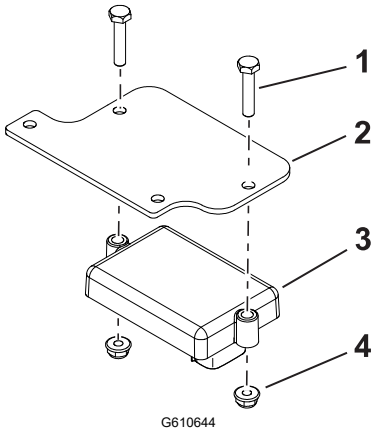

(1) Bullone (¼" x 1¼")
(2) Staffa dell'IMU
(3) IMU
(4) Dado (¼")

2. Montate la staffa dell'IMU sulla macchina utilizzando 2 bulloni (¼" x ¾") e 2 dadi (¼").

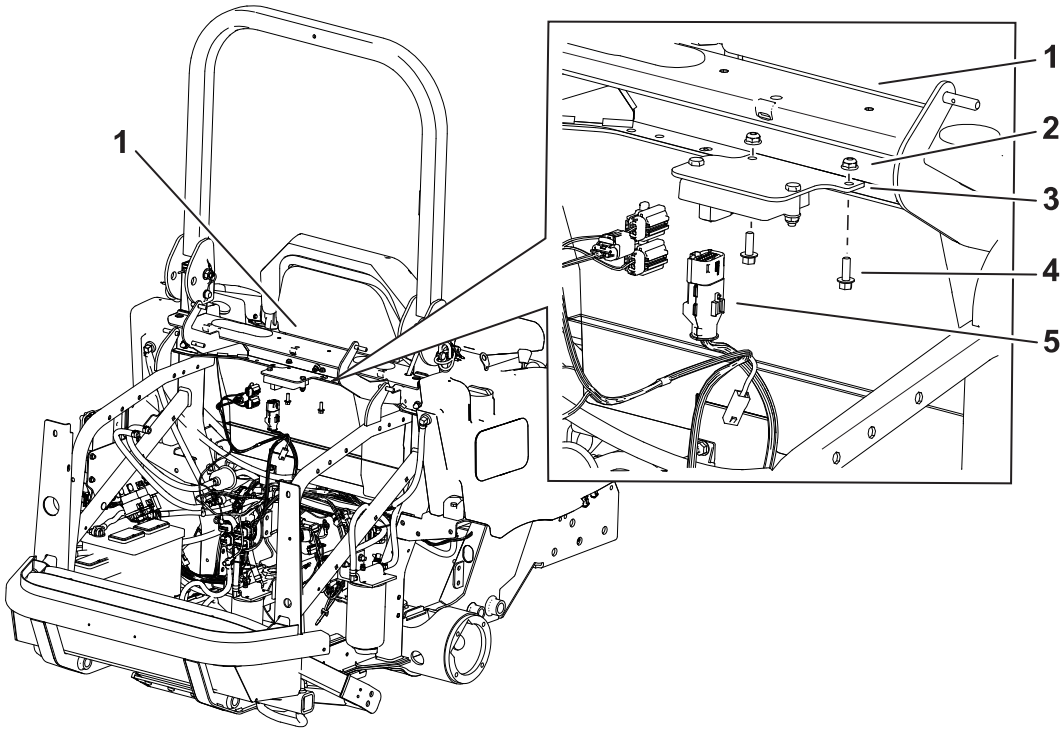

G610643

1. Traversa posta dietro il sedile
2. Dado (¼")
3. Staffa dell'IMU
4. Bullone (¼" x ¾")
5. Connettore a 12 pin del cablaggio preassemblato del kit

Montaggio del sensore di prossimità

Parti necessarie

1	Sensore di prossimità
1	Staffa del sensore
1	Bullone (½" x 3¾")
1	Dado (½")
1	Cablaggio preassemblato del roll bar

1. Montate il sensore di prossimità sulla staffa senza fissarlo.

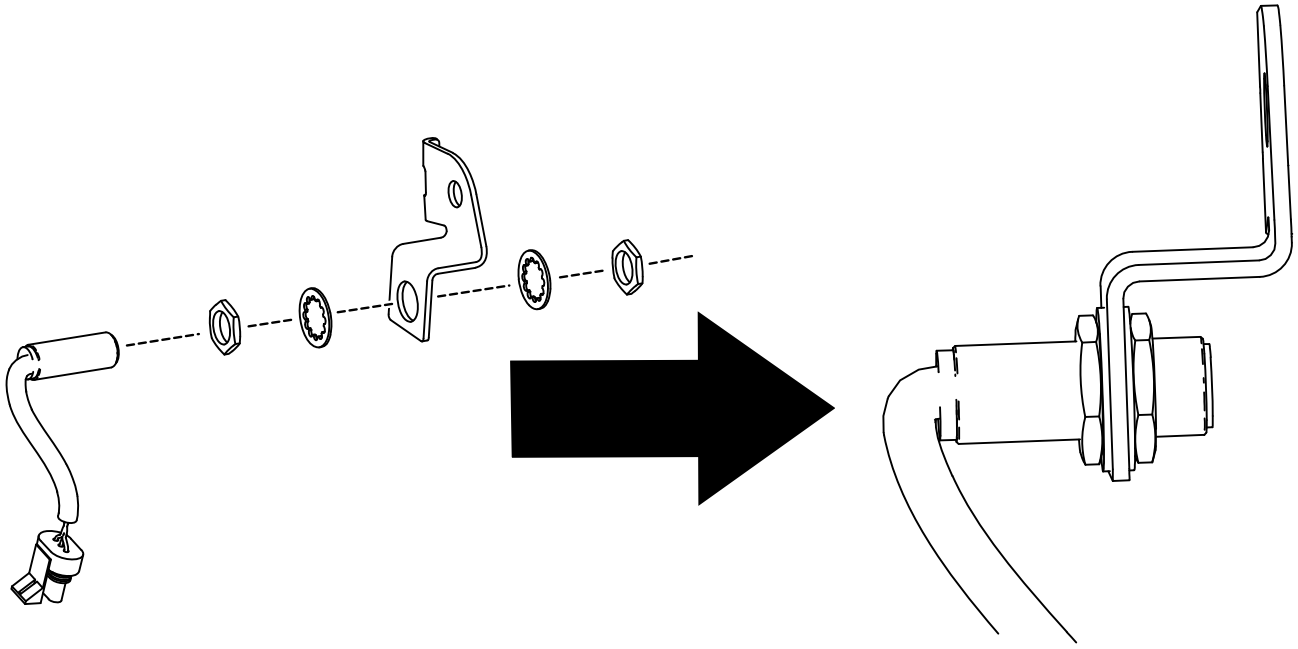

G609357

2. Fissate la staffa del sensore sul roll bar utilizzando un bullone (½" x 3¾") e un dado (½").

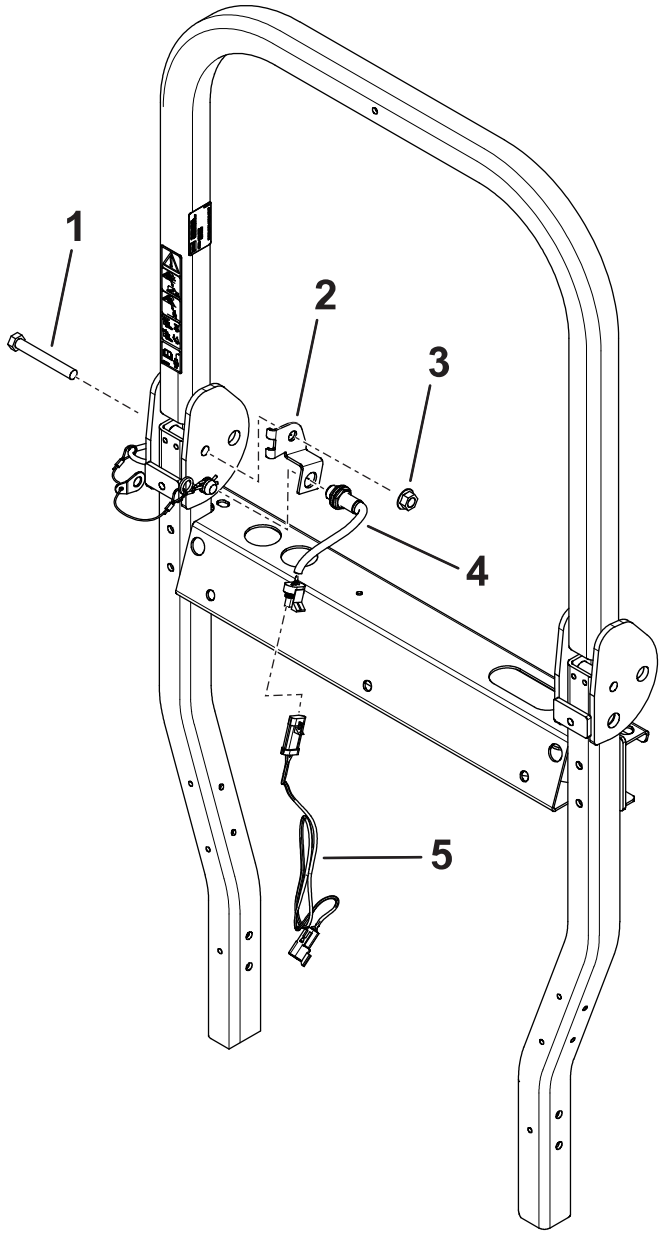

G610646

1. Bullone (½" x 3¾")
2. Staffa del sensore
3. Dado (½")
4. Sensore
5. Cablaggio del roll bar

3. Regolate il sensore in modo che si trovi a 5 mm o meno di distanza dal perno del ROPS.
4. Serrate la bulloneria del sensore.
5. Collegate il cablaggio preassemblato del roll bar al connettore del sensore.

Disposizione del cablaggio preassemblato

Parti necessarie

1	Cablaggio preassemblato
2	Fascetta per cavi

Disponete il cablaggio preassemblato lungo il cablaggio preassemblato della macchina.

1. Collegate il connettore a 2 pin ① (P02 AUDIO ALARM - ALLARME ACUSTICO) del cablaggio al connettore dell'allarme.
2. Collegate il connettore a 2 pin ② (P05 SEAT BELT SW - INTERRUTTORE CINTURA DI SICUREZZA) del cablaggio al connettore della cintura di sicurezza.
3. Collegate il connettore a 3 pin ③ (P12 TO ROPS HARNESS - AL CABLAGGIO ROPS) del cablaggio al connettore del cablaggio del roll bar.
4. Collegate il connettore a 6 pin ④ (P07 TO EXPANSION PORT - ALLA PORTA DI ESPANSIONE) del cablaggio alla porta di espansione del cablaggio preassemblato principale.
5. Collegate il connettore a 12 pin ⑤ (P01 K1 TSM1201) del cablaggio al connettore dell'IMU.

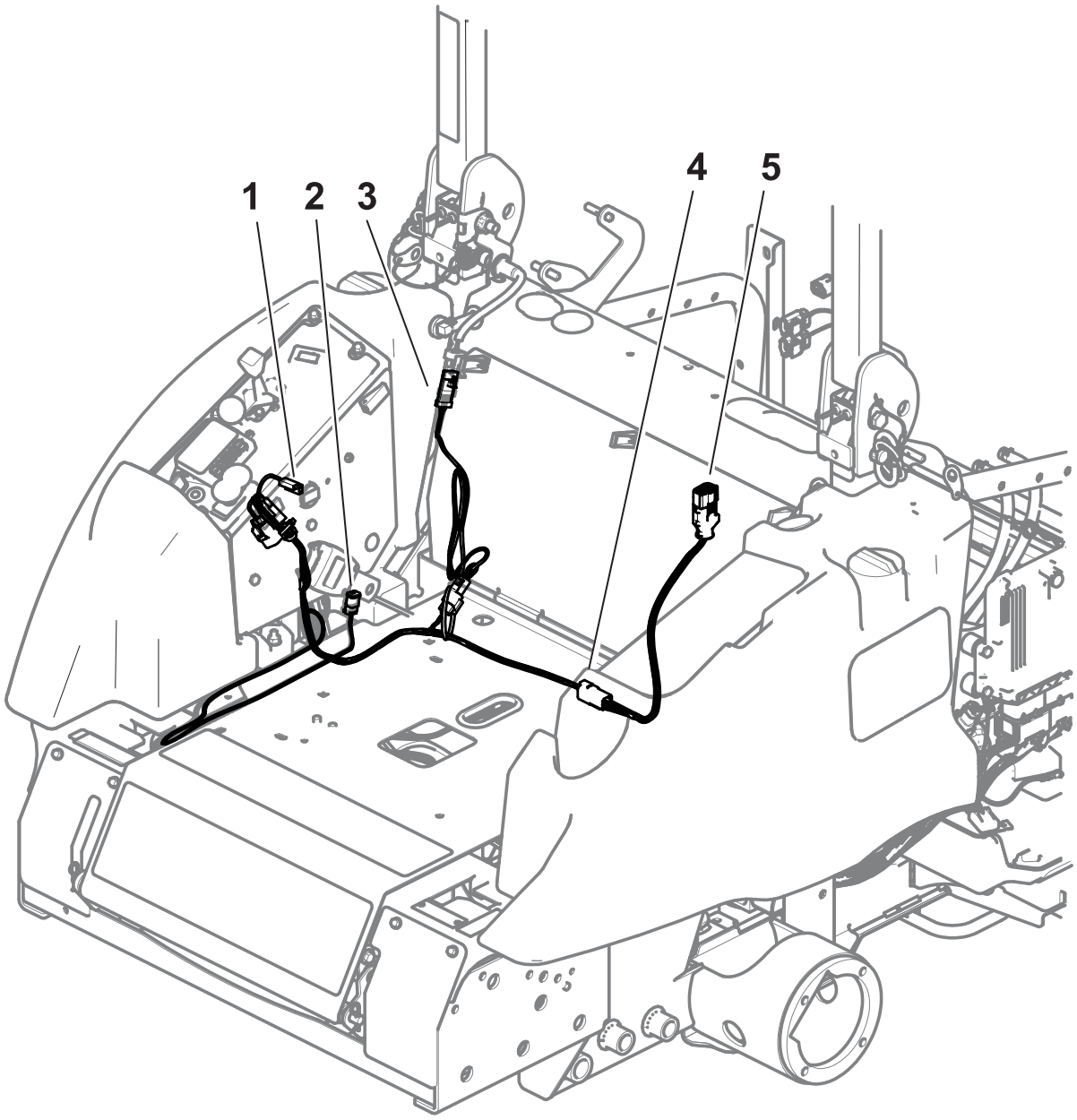

6. Fissate il cablaggio preassemblato con fascette per cavi.

Calibrazione del kit

1. Spostate la macchina su un terreno pianeggiante e assicuratevi che il veicolo non venga spostato durante la calibrazione.
2. Individuate il ponticello di calibrazione sul cablaggio dell'allarme, vicino all'IMU.
3. Rimuovete il ponticello di calibrazione dai 2 connettori a proiettile e collegate i 2 connettori tra loro.

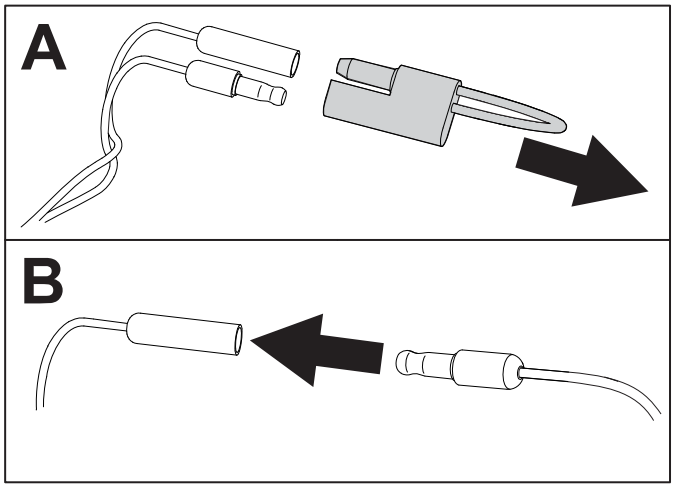

G610386

4. Accendete la macchina e attendete almeno 30 secondi per il completamento della calibrazione automatica. Al termine, sull'InfoCenter verrà visualizzata una conferma dell'avvenuta calibrazione.

   Nota: Assicuratevi che il veicolo non venga spostato durante la calibrazione.
5. Spegnete la macchina, scollegate i connettori e installate nuovamente il ponticello di calibrazione sui 2 connettori a proiettile.

Collaudo del funzionamento dell'allarme

1. Sganciate la cintura di sicurezza.
2. Conducete brevemente la macchina in un'area aperta.
3. Controllate che l'allarme acustico sia attivo.
4. Controllate che l'icona dell'allarme visivo venga visualizzata nell'InfoCenter.


TORO®