Set met alarm voor veiligheidsgordel

Groundsmaster 7210-serie tractie-eenheid met rolbeugel

Modelnr. 50265

Montage-instructies

Opmerking: Deze set is compatibel met tractie-eenheid model 30695.

Veiligheid

Veiligheids- en instructiestickers

Veiligheidsstickers en veiligheidsinstructies zijn gemakkelijk zichtbaar voor de bestuurder en bevinden zich bij plaatsen waar gevaar kan ontstaan. Vervang alle beschadigde of ontbrekende stickers.

Sticker onderdeel: 164-7051



s_decal164-7051

1 Alarm

Montage

De machine klaarmaken.

1. Parkeer de machine op een horizontaal oppervlak.
2. Stel de parkeerrem in werking.
3. Schakel de machine uit.
4. Koppel de accu los; raadpleeg de *Gebruikershandleiding*.

© 2026—The Toro® Company
8111 Lyndale Ave So
Bloomington, MN 55044

Registereren op
www.Toro.com

Original Instructions (NL)
Gedrukt in de VS
Alle rechten voorbehouden

3483-363

De gordelgesp vervangen

Vereiste onderdelen

1	Gordelgesp

1. Verwijder de oude gordelgesp van de stoelbasis.
2. Monteer de nieuwe gordelgesp (1) met de moer en bout die u eerder verwijderd hebt.

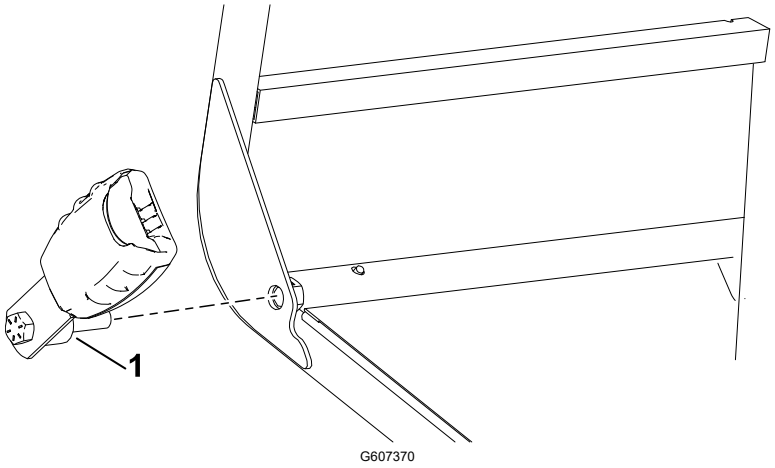

G607370

3. Draai de bout aan met **55 N·m**.
4. Sluit de gordelgesp aan (2) op de connector met 2 pinnen (1).

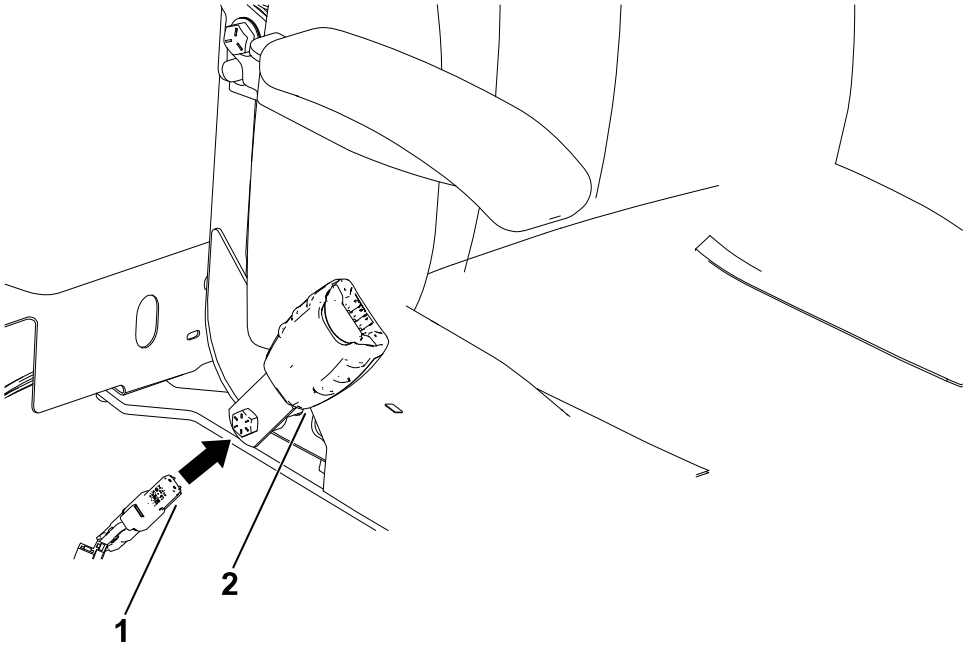

G607994

Het alarm monteren

Vereiste onderdelen

1	Alarm
1	Alarmsticker

1. Breng de alarmsticker aan bovenop het alarm (let op de afgebeelde richting).

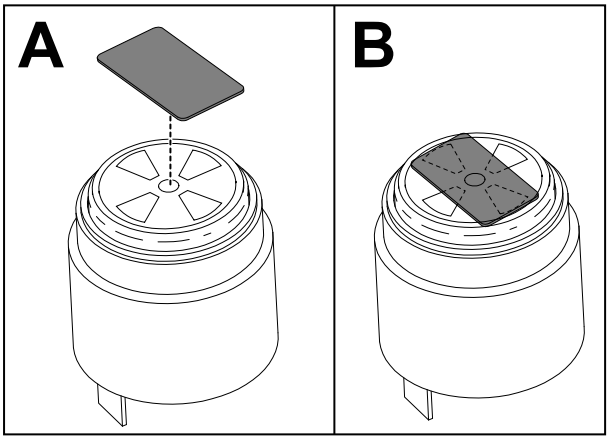

G607151

2. Open het zijpaneel met de vergrendelingen.

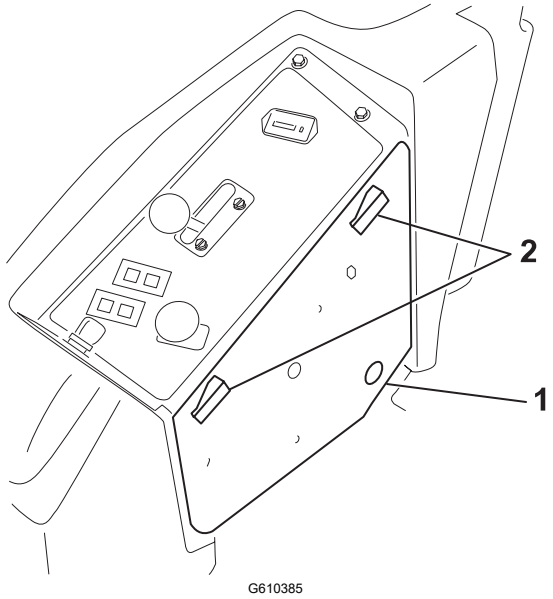

G610385

(1) Zijpaneel

(2) Vergrendelingen

3. Boor een gat (1 -1/10”) voor het alarm.

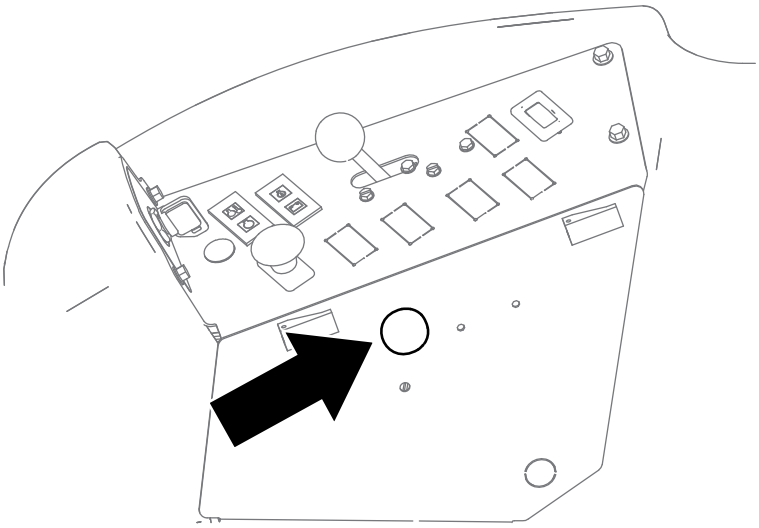

G611148

4. Monteer het alarm op het zijpaneel.

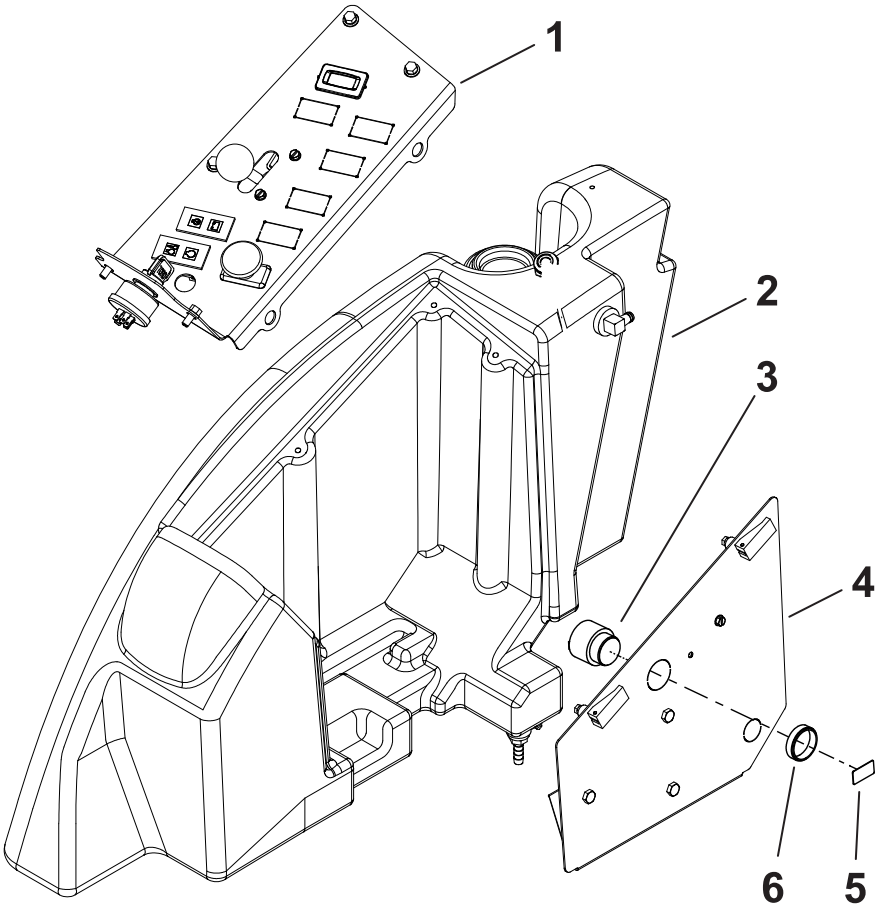

G610645

1. Bedieningspaneel
2. Rechterkant van machine
3. Alarm
4. Zijpaneel
5. Alarmsticker
6. Plastic moer

De traagheidsmeeteenheid (IMU) monteren

Vereiste onderdelen

1	IMU
1	IMU-beugel
2	Bout (¼" x 1¼")
2	Bout (¼ x ¾")
4	Moer (¼")

1. Monteer de IMU op de IMU-beugel; gebruik hierbij 2 bouten (¼” x 1¼") en 2 moeren (¼").

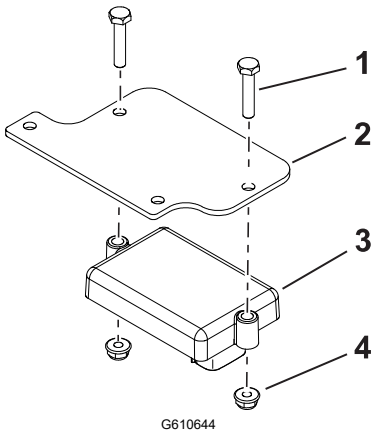

(1) Bout (¼" x 1¼")
(2) IMU-beugel
(3) IMU
(4) Moer (¼")

2. Bevestig de IMU-beugel op de machine met behulp van 2 bouten (¼” x ¾") en 2 moeren (¼”).

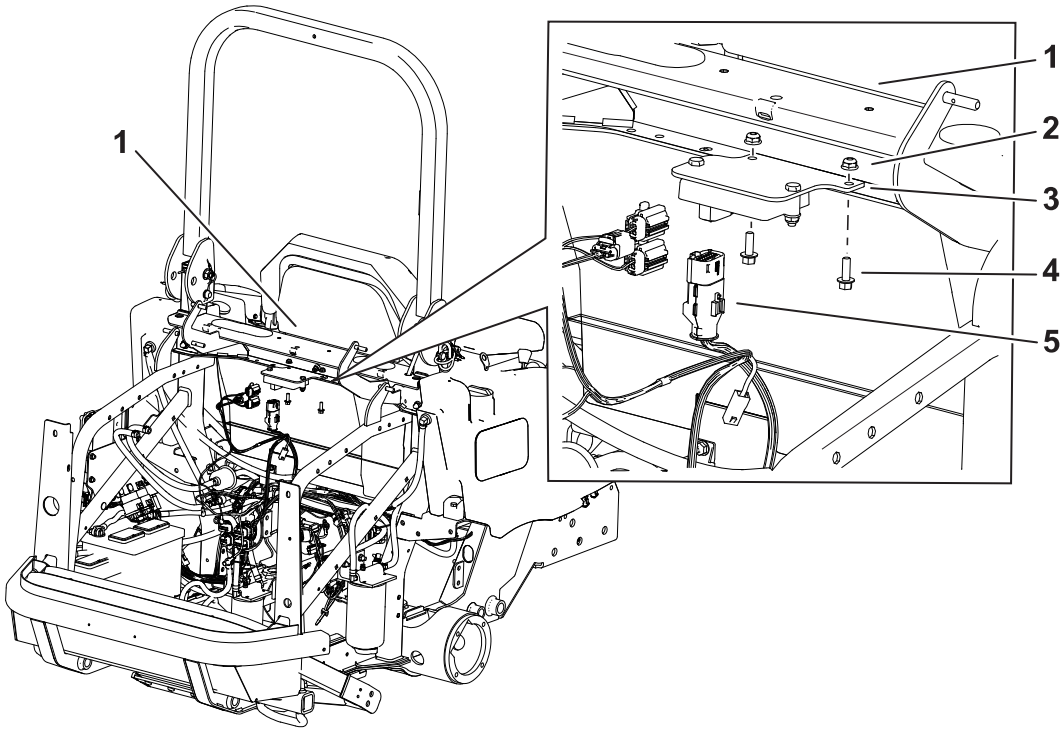

G610643

1. Dwarsstang achter stoel
2. Moer (¼")
3. IMU-beugel
4. Bout (¼" x ¾")
5. Connector met 12 pinnen van meegeleverde kabelboom

De nabijheidssensor monteren

Vereiste onderdelen

1	Nabijheidssensor
1	Sensorbeugel
1	Bout (½" x 3¾")
1	Moer (½")
1	Kabelboom van rolbeugel

1. Monteer de nabijheidssensor los op de beugel.

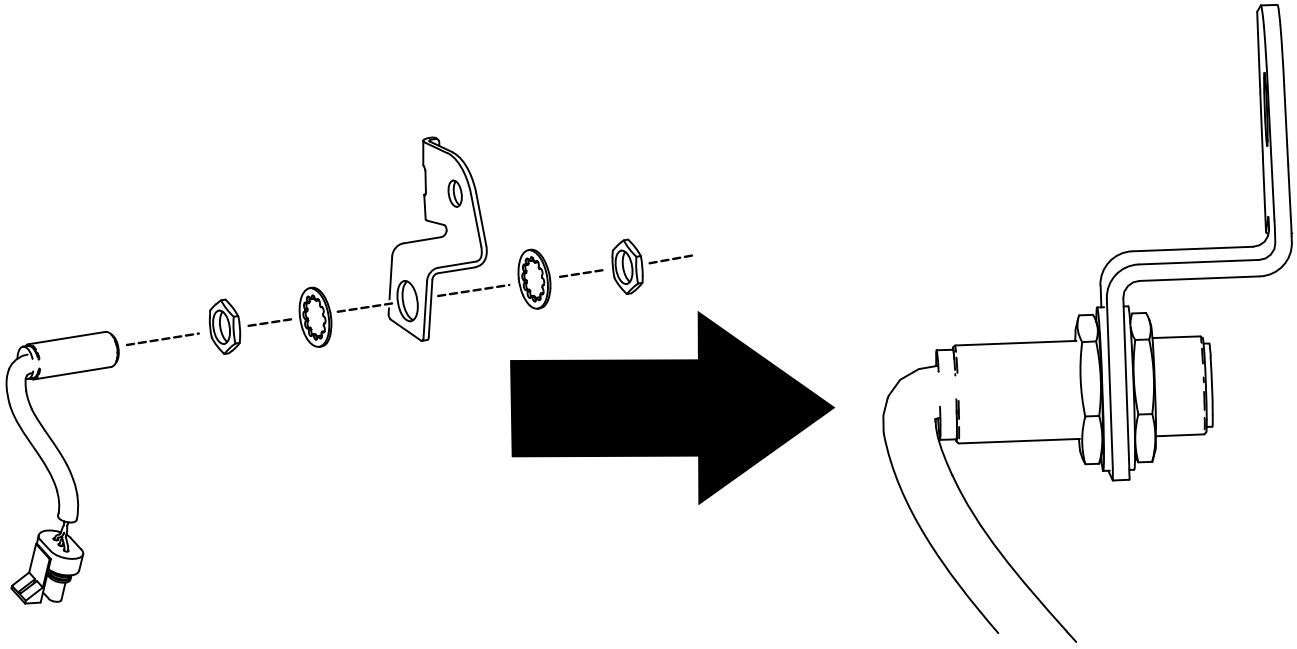

G609357

2. Bevestig de sensorbeugel aan de rolbeugel met een bout (½" x 3¾") en een moer (½").

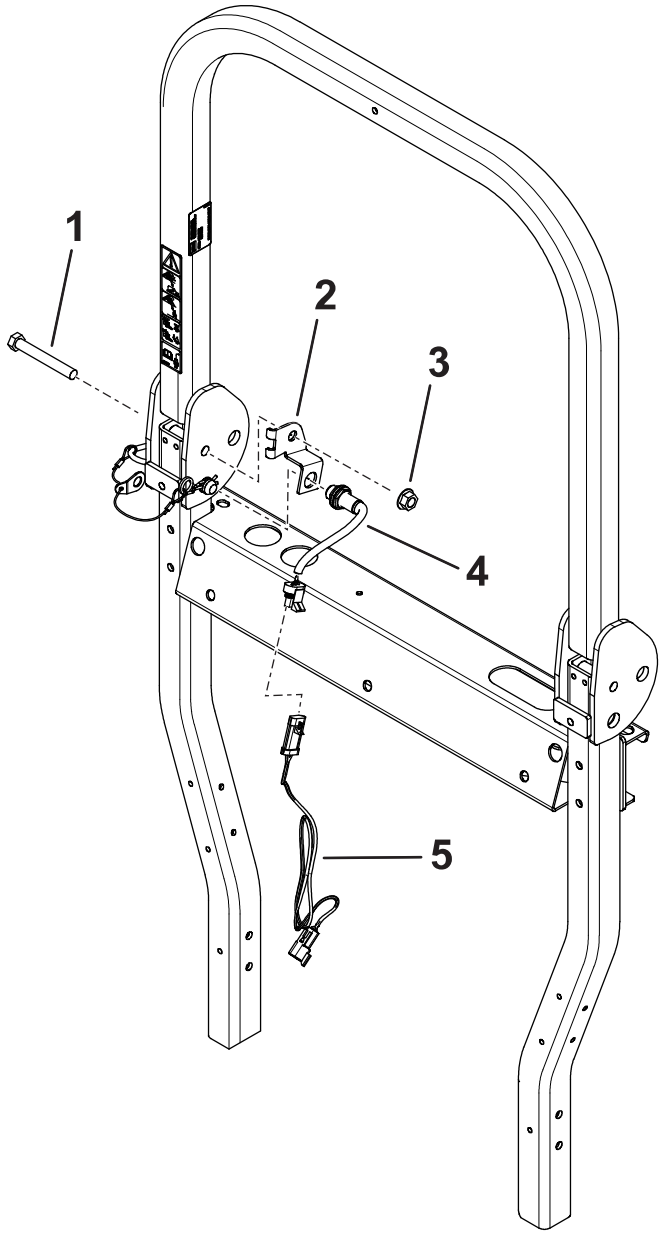

G610646

1. Bout (½" x 3¾")
2. Sensorbeugel
3. Moer (½")
4. Sensor
5. Kabelboom van rolbeugel

3. Stel de sensor zo af dat ze zich maximaal 5 mm van de pen van de rolbeugel bevindt.
4. Draai het bevestigingsmateriaal van de sensor vast.
5. Sluit de kabelboom van de rolbeugel aan op de connector van de sensor.

De kabelboom leiden

Vereiste onderdelen

1	Kabelboom
2	Kabelbinder

Leid de kabelboom langs de machinekabelboom.

1. Sluit de connector met 2 pinnen ① (P02 HOORBAAR ALARM) van de kabelboom aan op de connector van het alarm.
2. Sluit de connector met 2 pinnen ② (P05 VEILIGHEIDSGORDEL SW) van de kabelboom aan op de connector van de veiligheidsgordel.
3. Sluit de connector met 3 pinnen ③ (P12 NAAR ROLBEUGELKABELBOOM) van de kabelboom aan op de connector van de kabelboom van de rolbeugel.
4. Sluit de connector met 6 pinnen ④ (P07 NAAR EXPANSIEPOORT) van de kabelboom aan op de expansiepoort van de hoofdkabelboom.
5. Sluit de connector met 12 pinnen ⑤ (P01 K1 TSM1201) van de kabelboom aan op de IMU-connector.

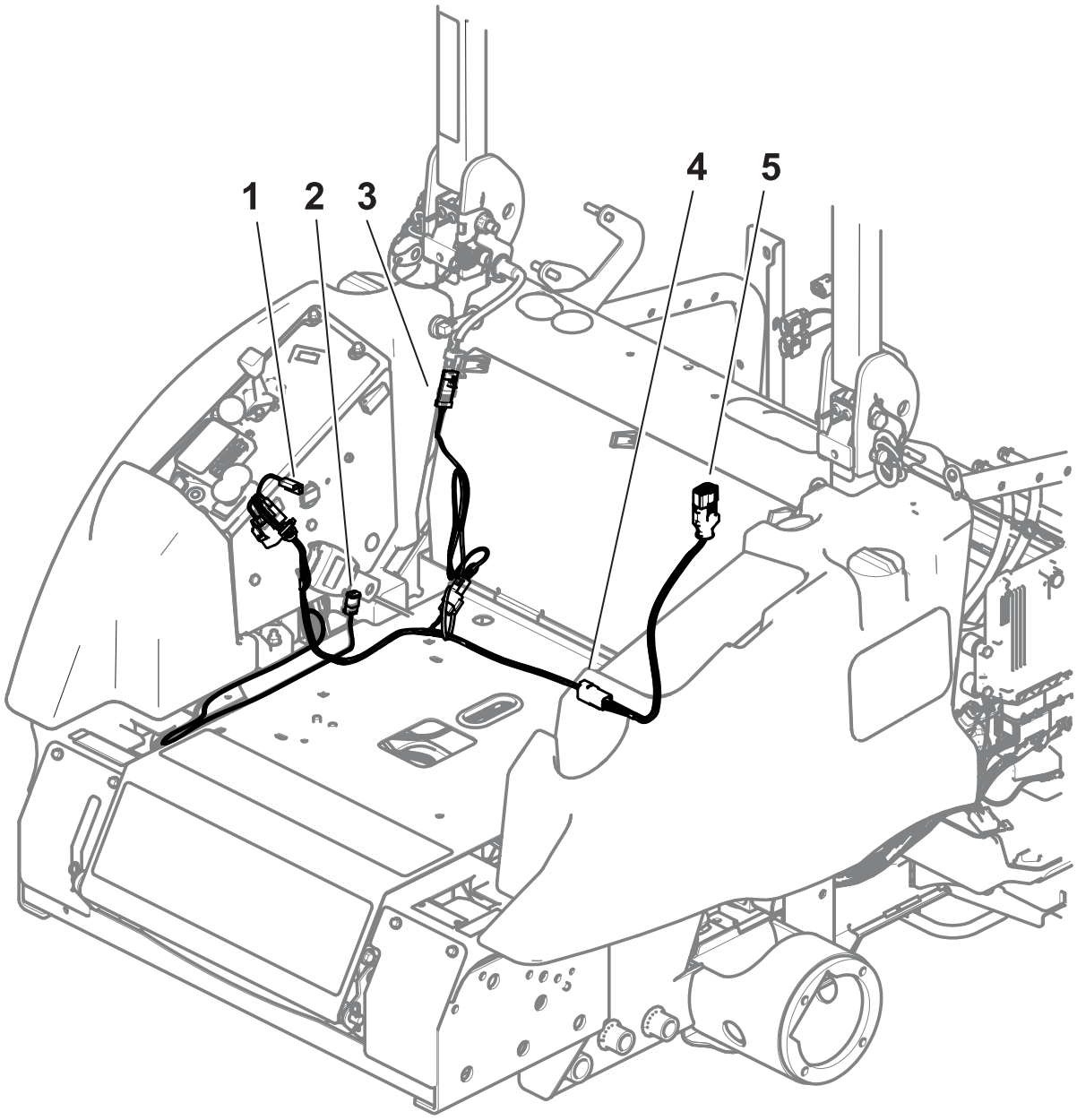

G610647

6. Bevestig de kabelboom met kabelbinders.

De set kalibreren

1. Rijd de machine naar een vlakke ondergrond en zorg dat het voertuig stilstaat tijdens de kalibratie.
2. Zoek de jumperkabel voor kalibratie op de alarmkabelboom (deze bevindt zich in de buurt van de IMU).
3. Haal de jumperkabel voor kalibratie van de 2 kogelconnectors en koppel de 2 aansluitingen samen aan.

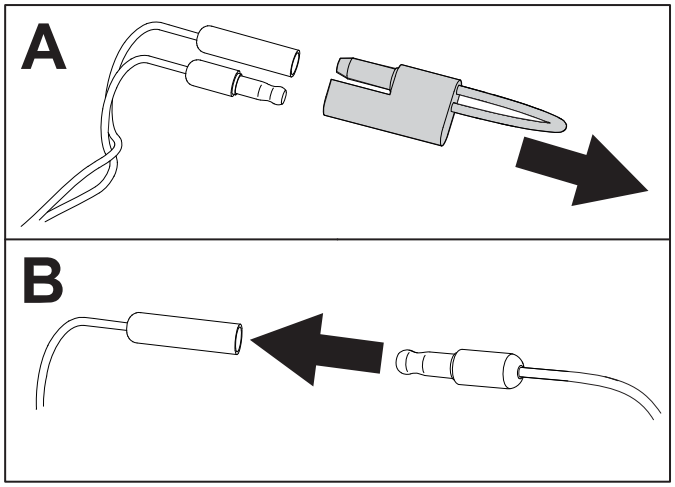

G610386

4. Schakel de machine in en wacht minstens 30 seconden tot de automatische kalibratie voltooid is. Vervolgens verschijnt een bevestiging van de kalibratie op het InfoCenter.

   Opmerking: Zorg dat het voertuig stilstaat tijdens de kalibratie.
5. Zet de machine uit, koppel de connectors af en sluit de jumper voor kalibratie aan op de 2 kogelconnectors.

De werking van het alarm testen

1. Maak de veiligheidsgordel los.
2. Rijd de machine over korte afstand op een terrein zonder hindernissen.
3. Controleer of het hoorbare alarm actief is.
4. Controleer of het pictogram van het visuele alarm verschijnt op het InfoCenter.


TORO®