Alarmsett for setebelte

Groundsmaster 7210-trekkenhet med veltebeskyttelse

Modellnr. 50265

Monteringsinstruksjoner

Merk: Dette settet er kompatibelt med trekkenhetsmodellen 30695.

Sikkerhet

Sikkerhets- og instruksjonsmerker

Sikkerhetsmerker og -instruksjoner er lett synlige for føreren og er plassert i nærheten av alle områder som representerer en potensiell fare. Bytt ut alle merker som er ødelagte eller mangler.

Merke del: 164-7051



s_decal164-7051

1 Alarm

Montering

Klargjøre maskinen

1. Parker maskinen på en jevn flate.
2. Sett på parkeringsbremsen.
3. Slå av maskinen.
4. Koble fra batteriet. Se *brukerhåndboken*.

© 2026—The Toro® Company
8111 Lyndale Ave So
Bloomington, MN 55044

Registrer ditt produkt på
www.Toro.com

Original Instructions (NO)
Trykt i USA
Alle rettigheter forbeholdt

3483-364

Bytte setebeltespennen

Nødvendige deler

1	Setebeltespenne

1. Fjern den eksisterende setebeltespennen fra setebasen.
2. Monter den nye setebeltespennen ① med den tidligere fjernede mutteren og bolten.

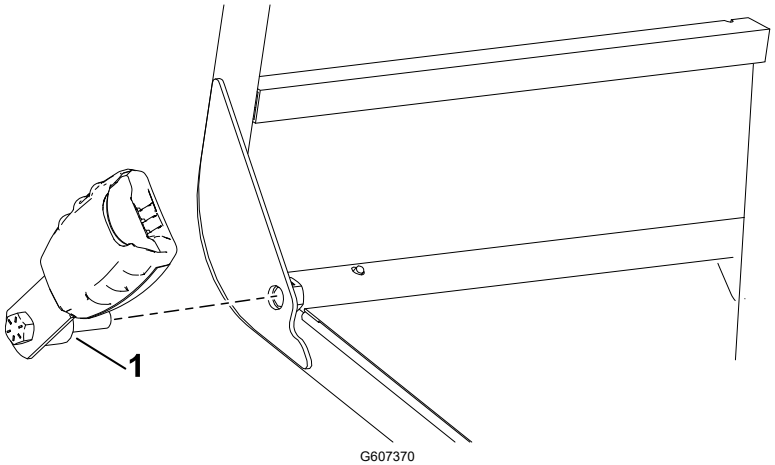

3. Trekk til bolten med et moment **på 55 Nm**.
4. Koble setebeltespennen ② til kontakten med to pinner ①.

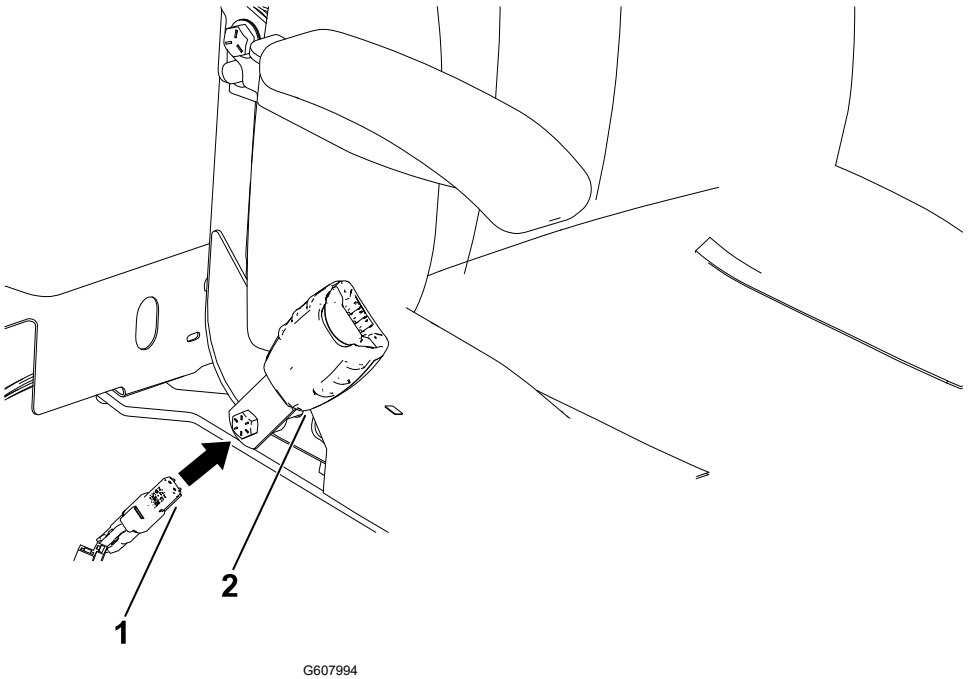

Montere alarmen

Nødvendige deler

1	Alarm
1	Alarm-merke

1. Monter alarm-merket på toppen av alarmen i den viste retningen.

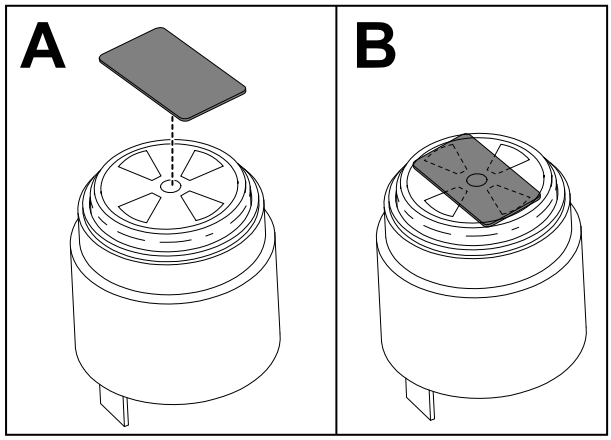

G607151

2. Åpne sidepanelet ved hjelp av låsene.

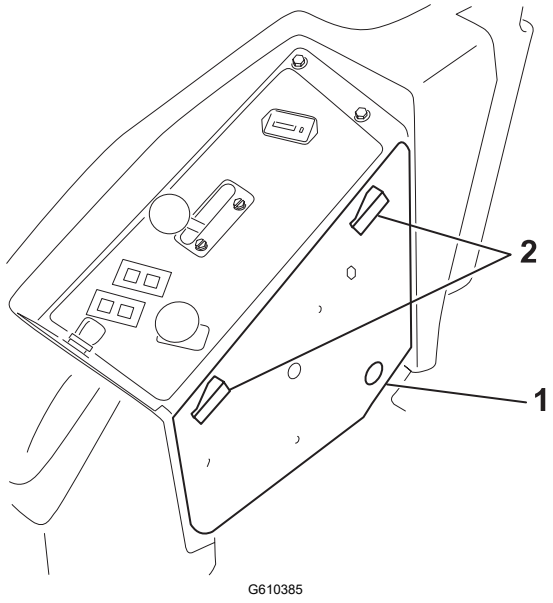

G610385

(1) Sidepanel

(2) Låser

3. Bor et hull (1-1/10 tomme) for alarmen.

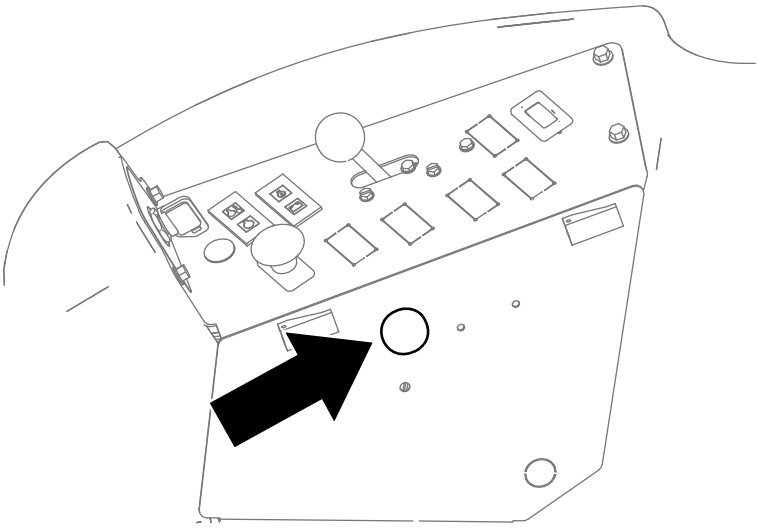

G611148

4. Monter alarmen på sidepanelet.

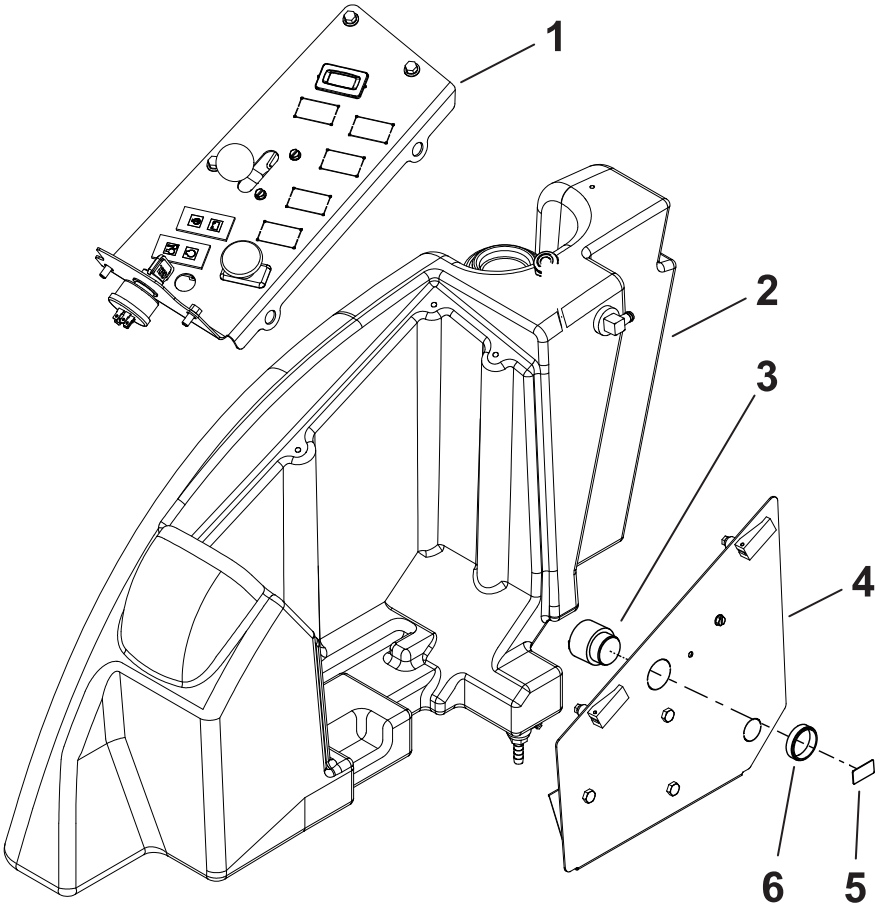

G610645

1. Kontrollpanel
2. Høyre side av maskinen
3. Alarm
4. Sidepanel
5. Alarm-merke
6. Plastmutter

Montere Inertial Measurement Unit (IMU)

Nødvendige deler

1	IMU
1	IMU-brakett
2	Bolt (¼ x 1¼ tomme)
2	Bolt (1/4 x 3/4 tomme)
4	Mutter (¼ tomme)

1. Monter IMU-en på IMU-braketten med to bolter (¼ x 1¼ tomme) og to muttere (¼ tomme).

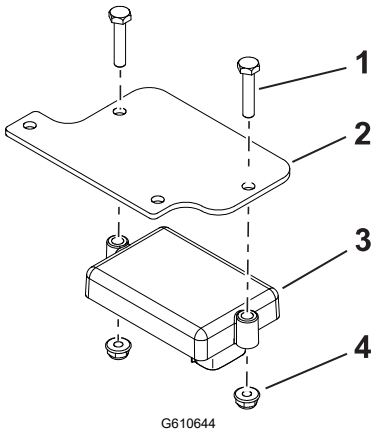

(1) Bolt (¼ x 1¼ tomme)
(2) IMU-brakett
(3) IMU
(4) Mutter (¼ tomme)

2. Monter IMU-braketten på maskinen med to bolter (¼ x ¾ tomme) og to muttere (¼ tomme).

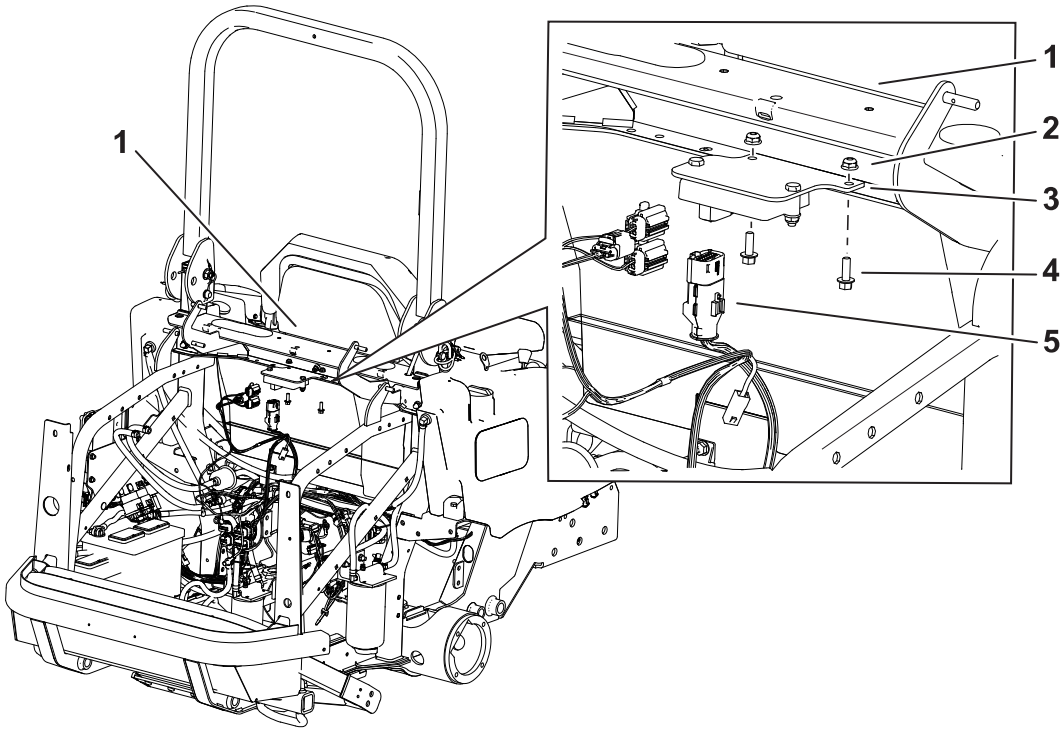

G610643

1. Tverrbjelke bak setet
2. Mutter (¼ tomme)
3. IMU-brakett
4. Bolt (¼ x ¾ tomme)
5. Settets ledningssats med kontakt med 12 pinner

Montere nærhetssensoren

Nødvendige deler

1	Nærhetssensor
1	Sensorbrakett
1	Bolt (½ x 3¾ tomme)
1	Mutter (½ tomme)
1	Ledningssats for veltebøyle

1. Monter nærhetssensoren løst på braketten.

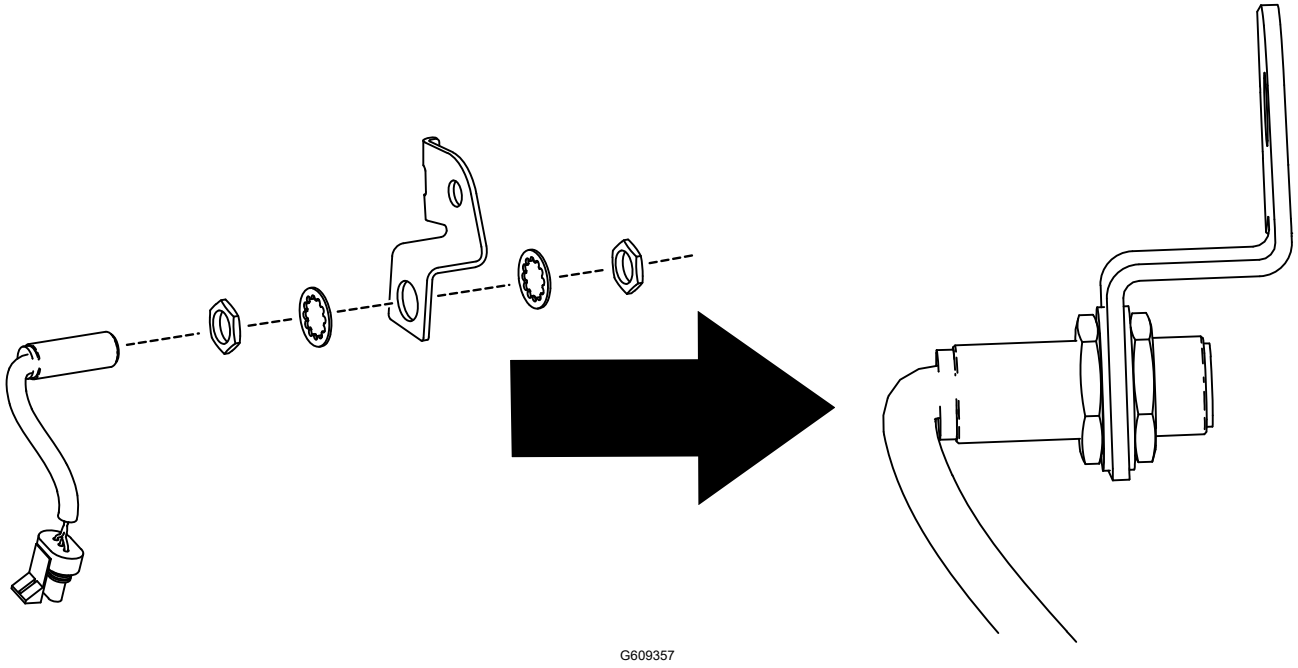

2. Fest sensorbraketten til veltebøylen med en bolt (½ x 3¾ tommer) og mutter (½ tomme).

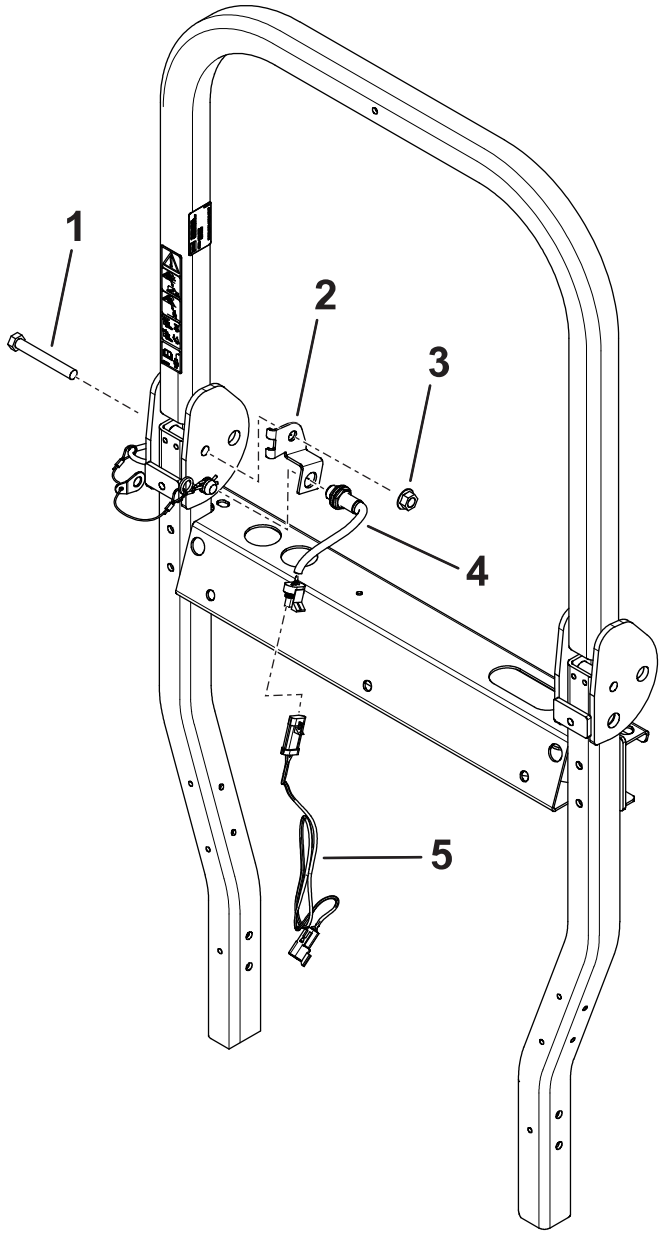

G610646

1. Bolt (½ x 3¾ tomme)
2. Sensorbrakett
3. Mutter (½ tomme)
4. Sensor
5. Sats for veltebøyle

3. Juster sensoren slik at den er 5 mm eller mindre fra veltebeskyttelsespinnen.
4. Stram maskinvaren på sensoren.
5. Monter ledningssatsen for veltebøylen til kontakten på sensoren.

Føre ledningssatsen

Nødvendige deler

1	Ledningssats
2	Kabelfeste

Før ledningssats langs maskinens ledningssats.

1. Koble kontakten med to pinner ① (P02-LYDALARM) på satsen til alarmkontakten.
2. Koble kontakten med to pinner ② (SW FOR P05-SETEBELTE) på satsen til setebeltekontakten.
3. Koble kontakten med tre pinner ③ (P12 TIL SATSEN FOR VELTEBESKYTTELSE) på satsen til veltebøylekontakten.
4. Koble kontakten med seks pinner ④ (P07 TIL EKSPANSJONSPORT) på satsen til ekspansjonsporten på hovedledningssatsen.
5. Koble kontakten med 12 pinner ⑤ (P01 K1 TSM1201) på satsen til IMU-kontakten.

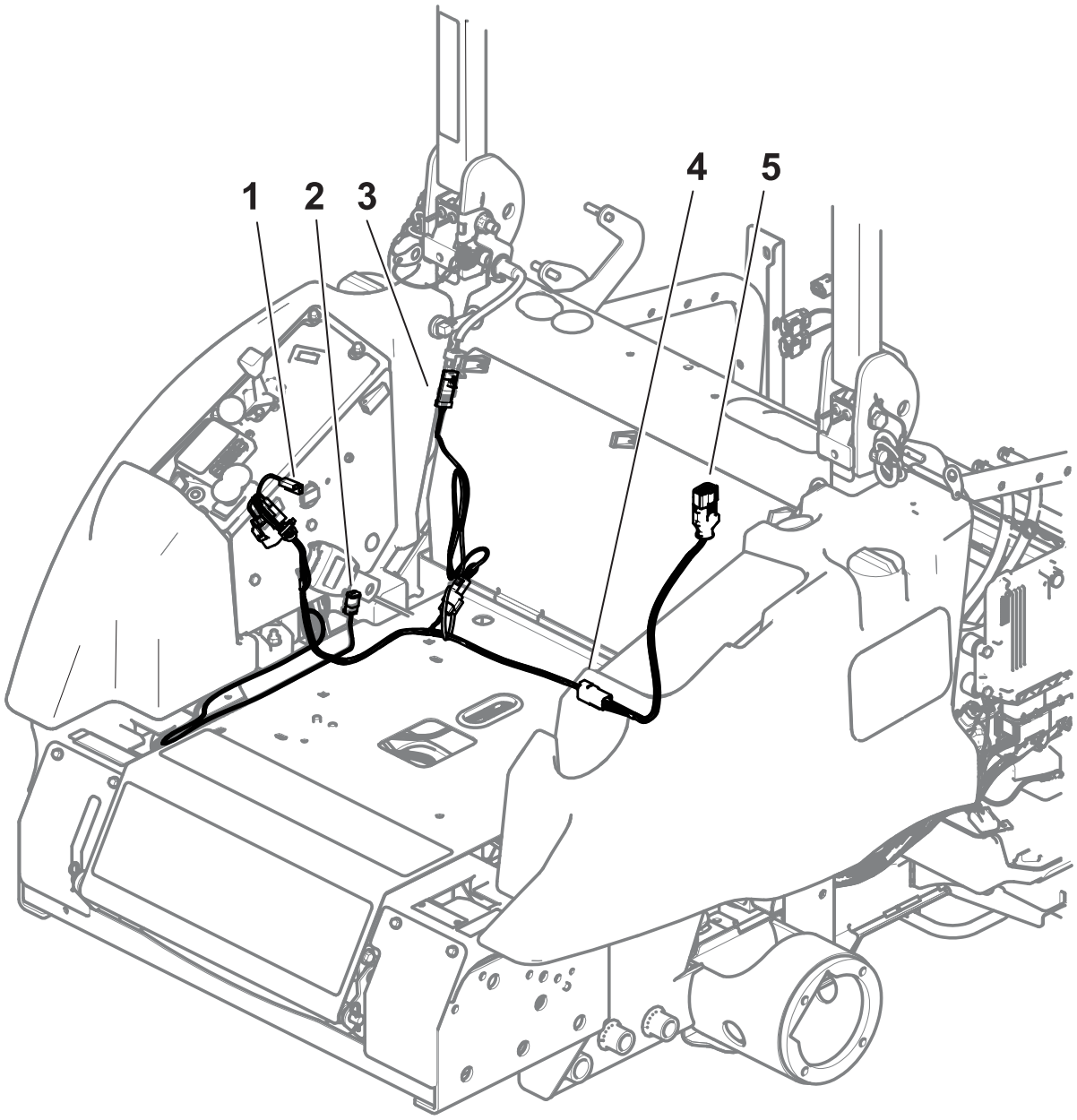

6. Fest ledningssatsen med kabelfester.

Kalibrere settet

1. Flytt maskinen til jevnt underlag og sørg for at kjøretøyet ikke flyttes under kalibreringen.
2. Finn kalibreringsstartkabelen på alarmledningssatsen som er plassert nær IMU-en.
3. Fjern kalibreringsstartkabelen fra de to hylseterminalene og koble de to terminalene sammen.

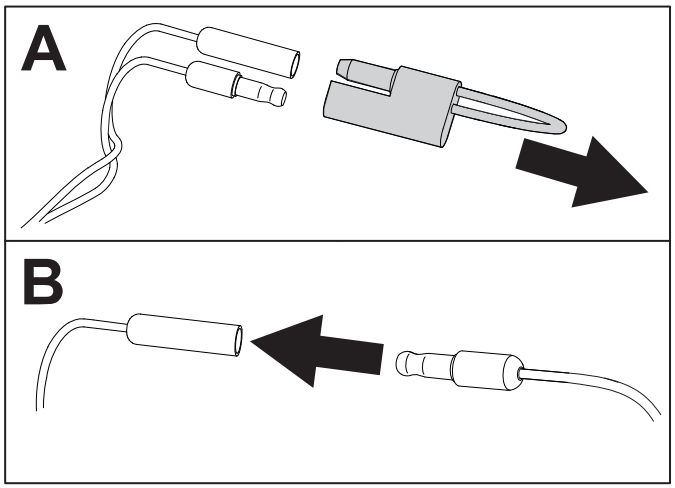

G610386

4. Slå på maskinen og gi minst 30 sekunder for automatisk kalibrering. Når det er fullført, viser InfoCenter en kalibreringsbekreftelse.

   Merk: Sørg for at kjøretøyet ikke flyttes under kalibreringen.
5. Slå av maskinen, koble fra terminalene, og monter kalibreringsstartkabelen på de to hylseterminalene.

Teste alarmfunksjonen

1. Løsne setebeltet.
2. Kjør maskinen i en kort stund i et åpent område.
3. Bekreft at den hørbare alarmen er aktiv.
4. Bekreft at det visuelle alarmikonet vises på InfoCenter.


TORO®