Kit do alarme do cinto de segurança

Unidade de tração Groundsmaster 7210 com ROPS

Modelo N.º 50265

Instruções de instalação

Nota: Este kit é compatível com a unidade de tração modelo 30695.

Segurança

Autocolantes de segurança e instruções

Os autocolantes de segurança e de instruções são facilmente visíveis e situam-se próximo das zonas de potencial perigo. Substitua todos os autocolantes danificados ou perdidos.

Peça autocolante: 164-7051



s_decal164-7051

1 Autocolante

Instalação

Preparação da máquina

1. Estacione a máquina numa superfície nivelada.
2. Engate o travão de estacionamento.
3. Desligue a máquina.
4. Desligue a bateria; consulte o *Manual do utilizador*.

© 2026—The Toro® Company
8111 Lyndale Ave So
Bloomington, MN 55044

Registe-se em
www.Toro.com

Original Instructions (PT)
Impresso nos E.U.A.
Todos os direitos reservados

3483-365

Substituição da fivela do cinto de segurança

Peças necessárias

1	Fivela do cinto de segurança

1. Remova a fivela do cinto de segurança existente da base do banco.
2. Instale a nova fivela do cinto de segurança (1) com a porca e o parafuso removidos anteriormente.

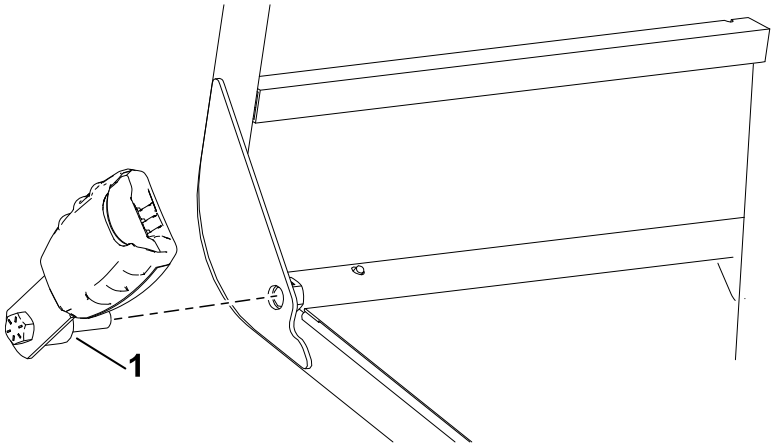

G607370

3. Aperte o parafuso com **55 N·m**.
4. Ligue a fivela do cinto de segurança (2) ao conector de 2 pinos (1).

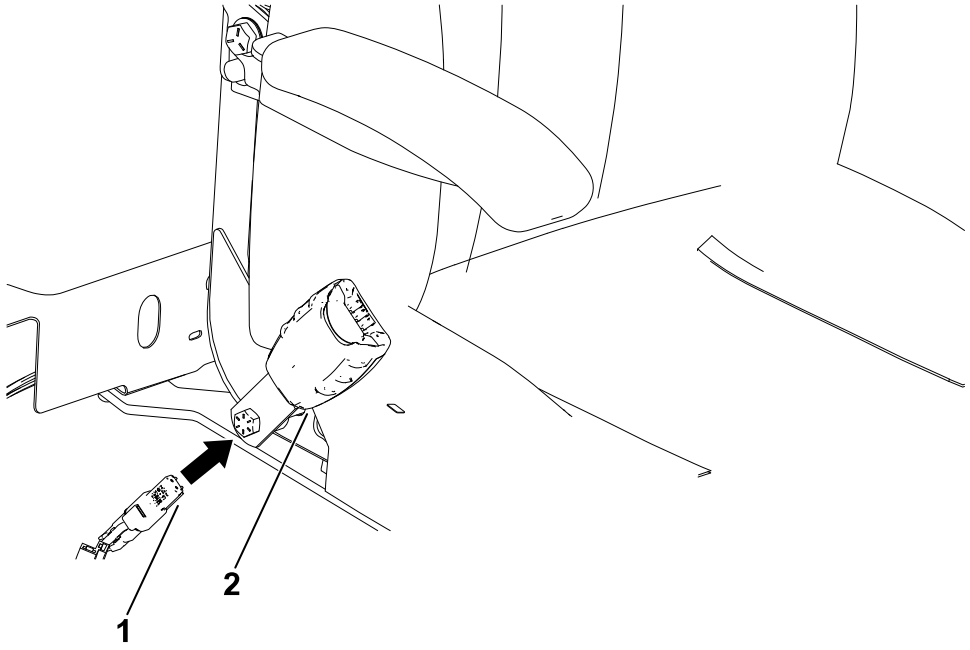

G607994

Instalação do alarme

Peças necessárias

1	Alarme
1	Autocolantedo alarme

1. Instale o autocolante do alarme na parte superior do alarme, na orientação mostrada.

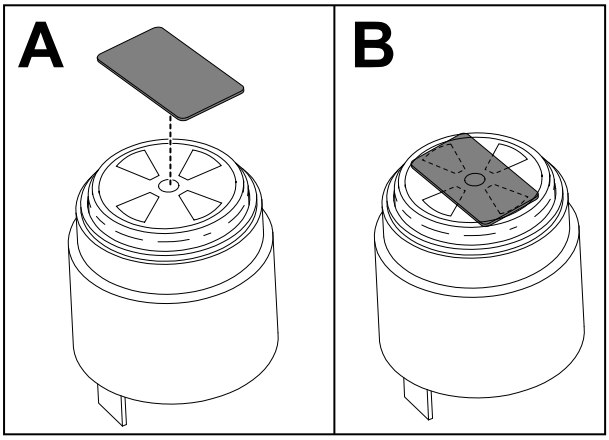

G607151

2. Abra o painel lateral utilizando os trincos.

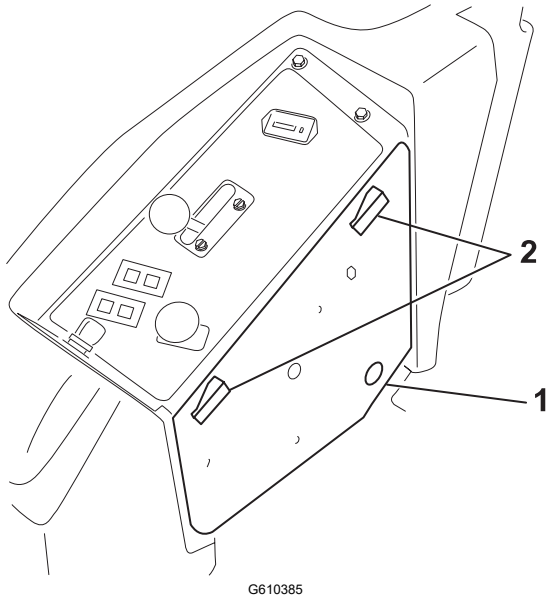

G610385

(1) Painel lateral

(2) Trincos

3. Faça um furo (1-1/10 pol.) para o alarme.

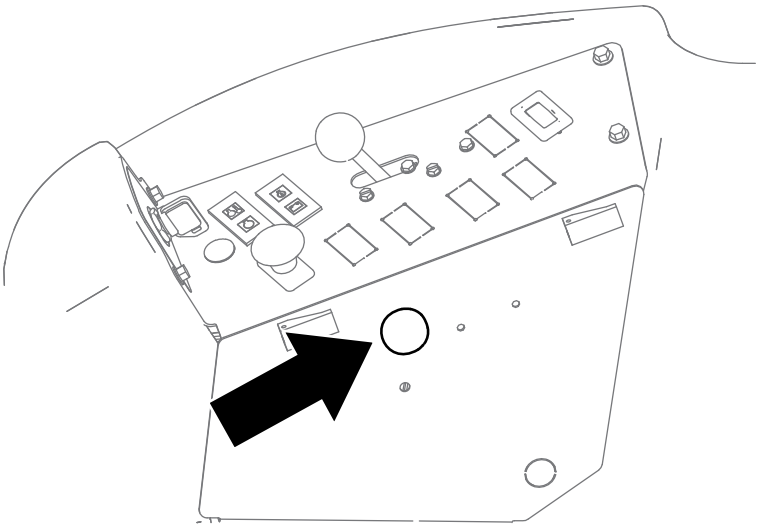

G611148

4. Instale o alarme no painel lateral.

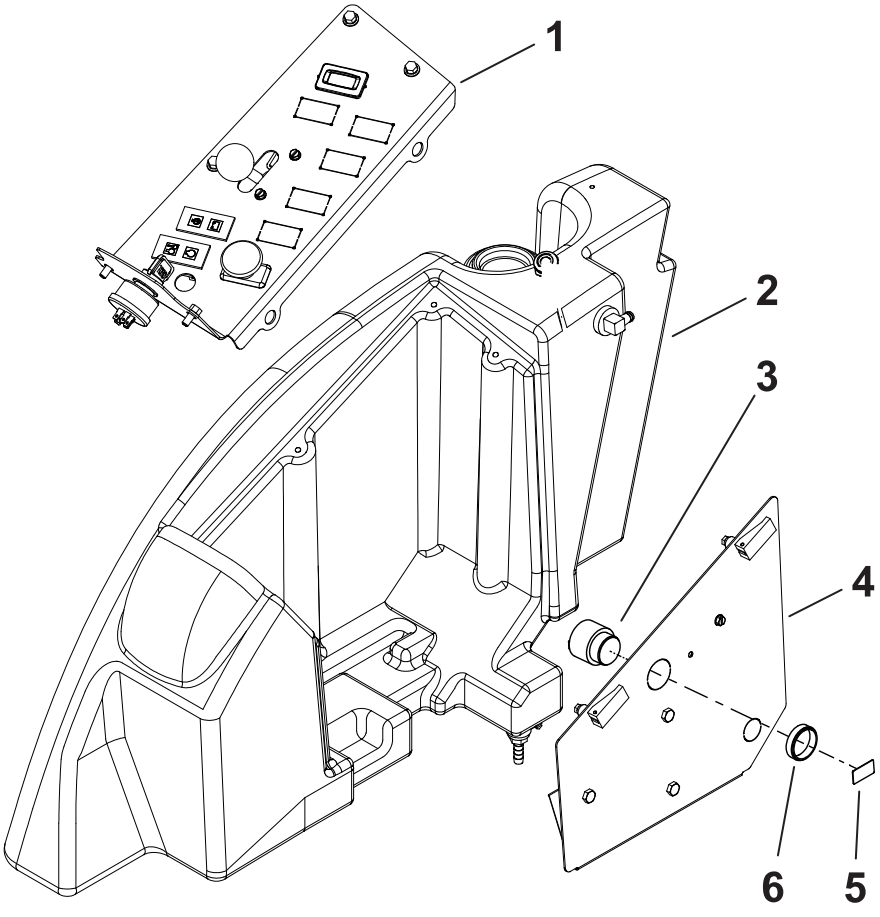

G610645

1. Painel de controlo
2. Lado direito da máquina
3. Autocolante
4. Painel lateral
5. Autocolante do alarme
6. Porca de plástico

Instalação da unidade de medição inercial (IMU)

Peças necessárias

1	IMU
1	Suporte da IMU
2	Parafuso (¼ x 1¼ pol.)
2	Parafuso (1/4 x ¾ pol.)
4	Porca (¼ pol.)

1. Instale a IMU no suporte da IMU com 2 parafusos (¼ x 1¼ pol.) e 2 porcas (¼ pol.)

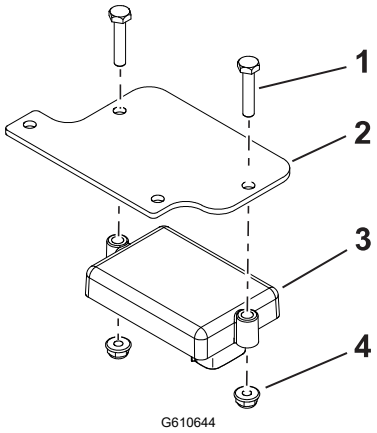

(1) Parafuso (¼ x 1¼ pol.)
(2) Suporte da IMU
(3) IMU
(4) Porca (¼ pol.)

2. Instale o suporte da IMU na máquina com 2 parafusos (¼ x ¾ pol.) e 2 porcas (¼ pol.)

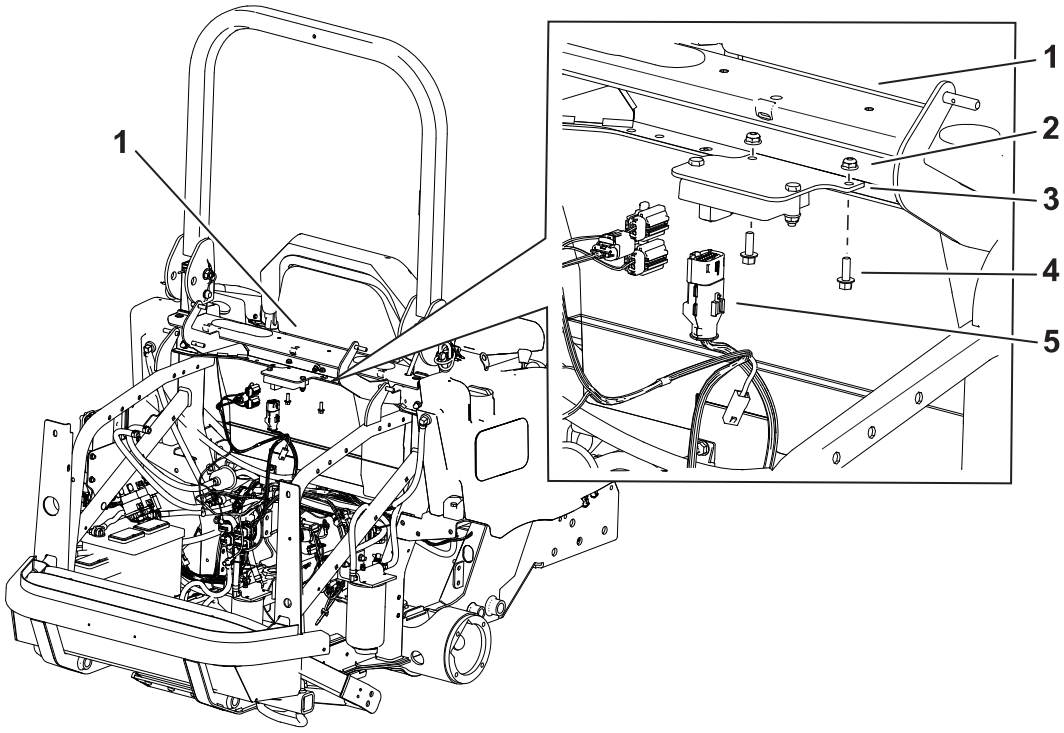

G610643

1. Barra transversal por trás do banco
2. Porca (¼ pol.)
3. Suporte da IMU
4. Parafuso (¼ x ¾ pol.)
5. Conector de 12 pinos da cablagem do kit

Instalação do sensor de proximidade

Peças necessárias

1	Sensor de proximidade
1	Suporte do sensor
1	Parafuso (½ pol. x 3¾ pol.)
1	Porca (½ pol.)
1	Cablagem da barra de segurança

1. Instale, sem apertar totalmente, o sensor de proximidade no suporte.

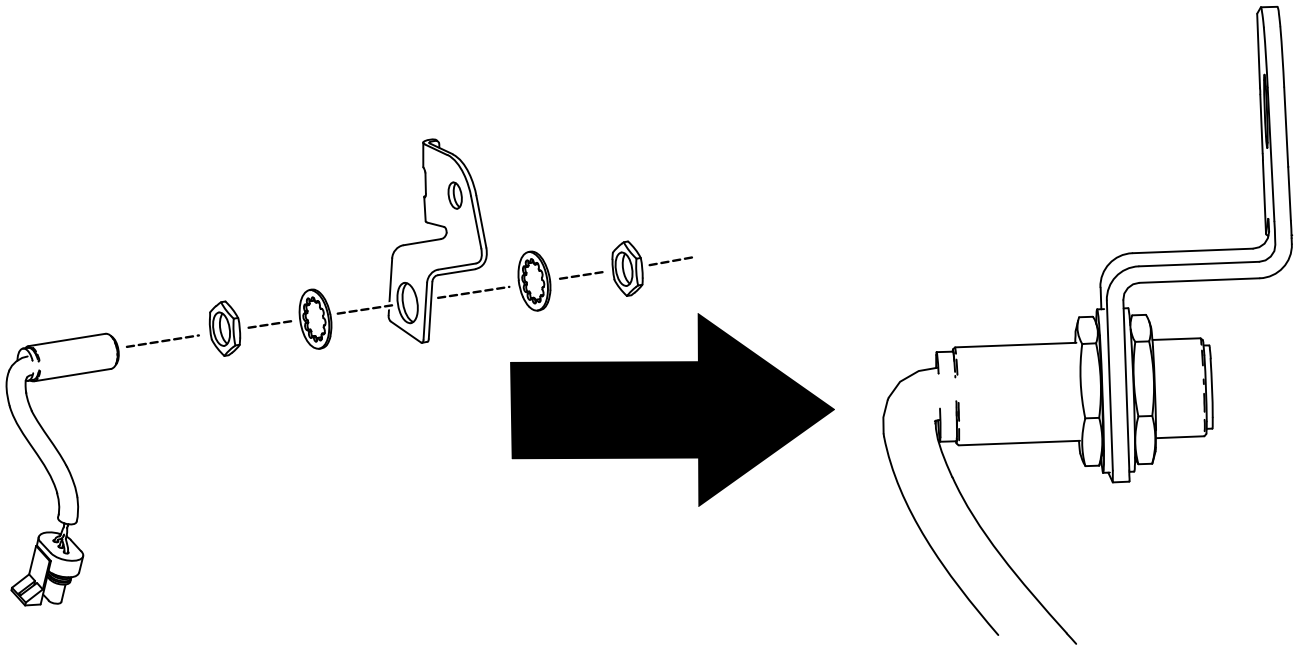

G609357

2. Fixe o suporte do sensor à barra de segurança com um parafuso (½ pol. x 3¾ pol.) e uma porca (½ pol.)

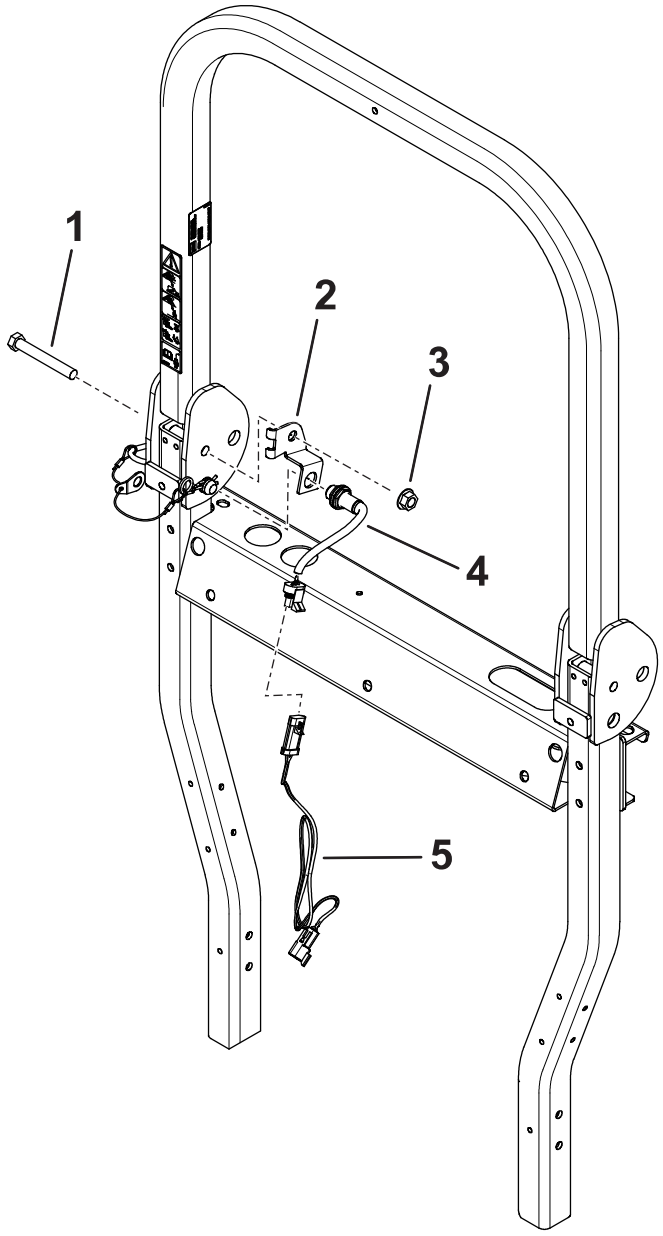

G610646

1. Parafuso (½ pol. x 3¾ pol.)
2. Suporte do sensor
3. Porca (½ pol.)
4. Sensor
5. Cablagem da barra de segurança

3. Ajuste o sensor de forma a que esteja a 5 mm ou menos do pino do ROPS.
4. Aperte as ferragens do sensor.
5. Instale a cablagem da barra de segurança no conector do sensor.

Encaminhamento da cablagem

Peças necessárias

1	Cablagem
2	Braçadeira de cabos

Encaminhe a cablagem ao longo da cablagem da máquina.

1. Ligue o conector de 2 pinos ① (P02 AUDIO ALARM) da cablagem ao conector do alarme.
2. Ligue o conector de 2 pinos ② (P05 SEAT BELT SW) da cablagem ao conector do cinto de segurança.
3. Ligue o conector de 3 pinos ③ (P12 TO ROPS HARNESS) da cablagem ao conector da cablagem da barra de segurança.
4. Ligue o conector de 6 pinos ④ (P07 TO EXPANSION PORT) da cablagem à porta de expansão na cablagem principal.
5. Ligue o conector de 12 pinos ⑤ (P01 K1 TSM1201) da cablagem ao conector IMU.

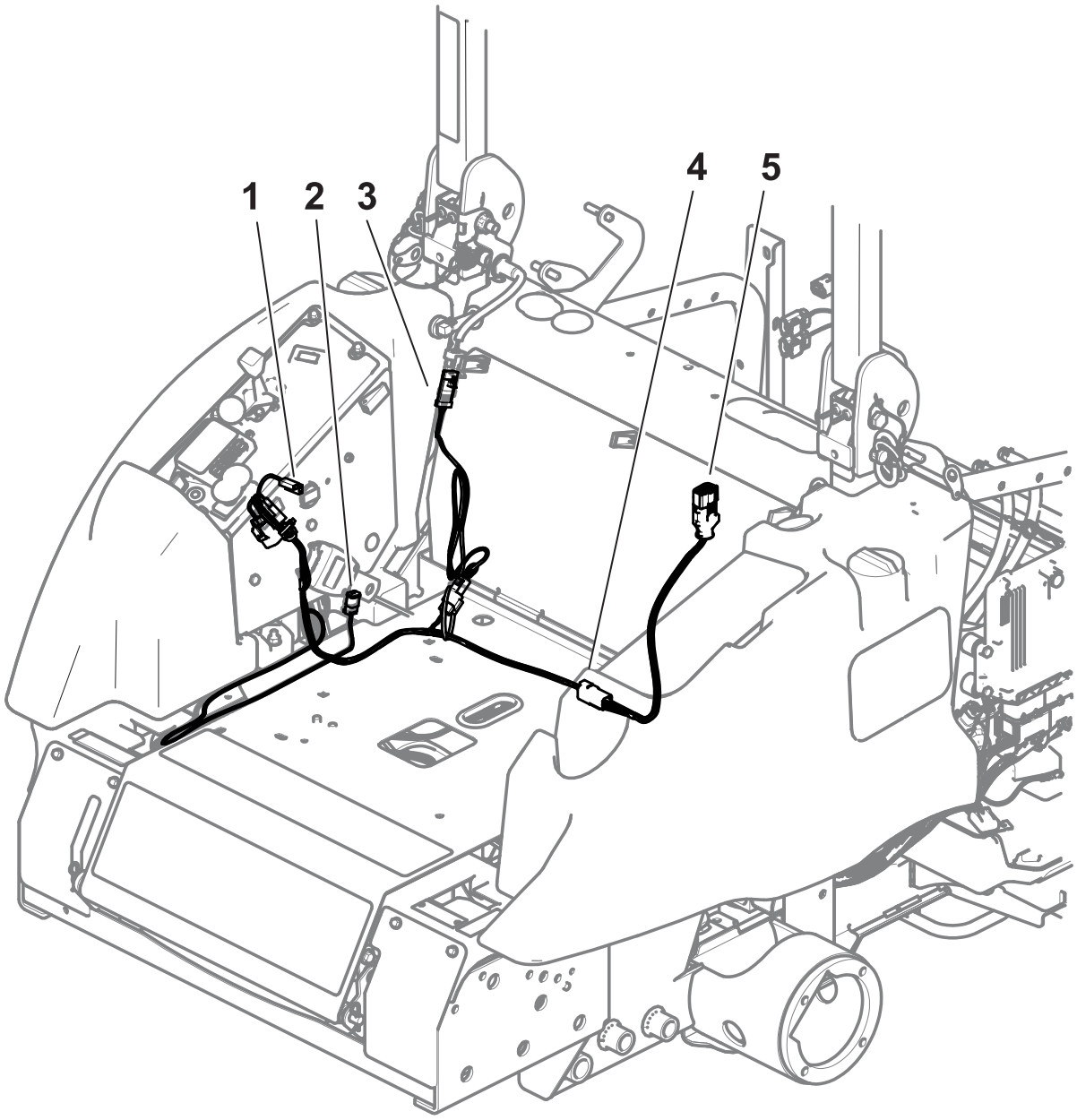

6. Prenda a cablagem com braçadeiras de cabos.

Calibragem do kit

1. Desloque a máquina para uma superfície plana e certifique-se de que o veículo não é movido durante a calibragem.
2. Localize o jumper de calibragem da cablagem do alarme junto da IMU.
3. Remova o jumper de calibragem dos 2 terminais tipo bala e ligue os terminais juntos.

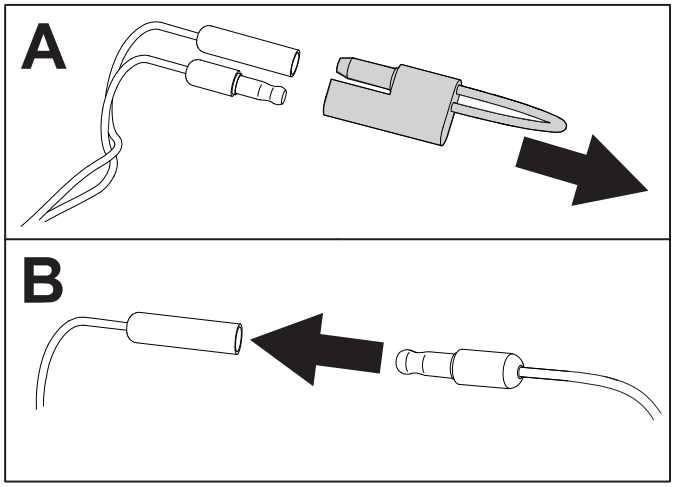

G610386

4. Ligue a máquina e deixe-a ligada durante 30 segundos para executar a calibragem automática. Assim que estiver concluída, o InfoCenter irá exibir um ecrã de confirmação da calibragem.

   Nota: Certifique-se de que o veículo não é movido durante a calibragem.
5. Desligue a máquina, desconecte os terminais, e instale o jumper de calibragem nos 2 terminais tipo bala.

Teste do funcionamento do alarme

1. Destranque o cinto de segurança.
2. Conduza brevemente a máquina numa área aberta.
3. Verifique se o alarme sonoro está ativo.
4. Verifique se o ícone do alarme aparece no InfoCenter.


TORO®