3483-366A

Larmsats för säkerhetsbälte

Traktorenhet med vältskydd i Groundsmaster 7210-serien

Modellnr 50265

Monteringsanvisningar

Obs! Denna sats är kompatibel med traktorenhet modell 30695.

Säkerhet

Säkerhets- och instruktionsdekaler

Säkerhetsdekalerna och säkerhetsinstruktionerna är fullt synliga för föraren och finns nära alla potentiella farozoner. Ersätt dekaler som har skadats eller saknas.

Dekaldel: 164-7051



s_decal164-7051

1 Larm

Montering

Förbereda maskinen

1. Ställ maskinen på ett plant underlag.
2. Koppla in parkeringsbromsen.
3. Stäng av maskinen.
4. Koppla loss batteriet. Se *Bruksanvisningen*.

© 2026—The Toro® Company
8111 Lyndale Ave So
Bloomington, MN 55044

Registrera produkten på
www.Toro.com

Original Instructions (SV)
Tryckt i USA
Med ensamrätt

3483-366

Byta ut säkerhetsbältesspännet

Delar som krävs

1	Säkerhetsbältesspänne

1. Ta bort det befintliga säkerhetsbältesspännet från sätessockeln.
2. Montera det nya säkerhetsbältesspännet ① med den tidigare borttagna muttern och skruven.

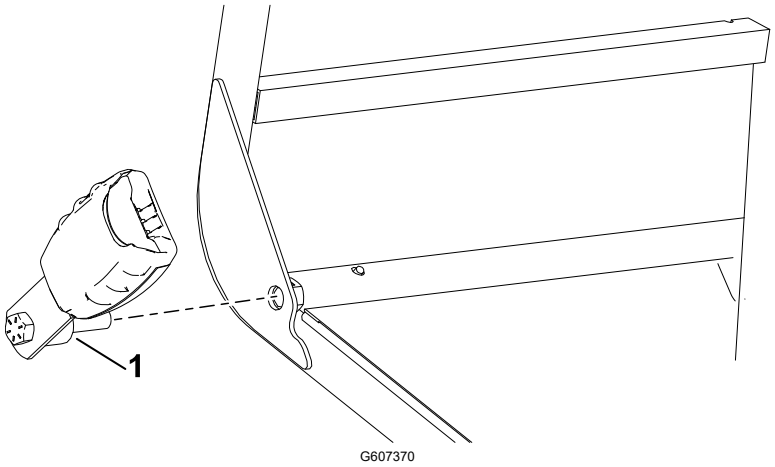

3. Dra åt skruven till **55 Nm**.
4. Koppla in säkerhetsbältesspännet ② till den tvåpoliga kontakten ①.

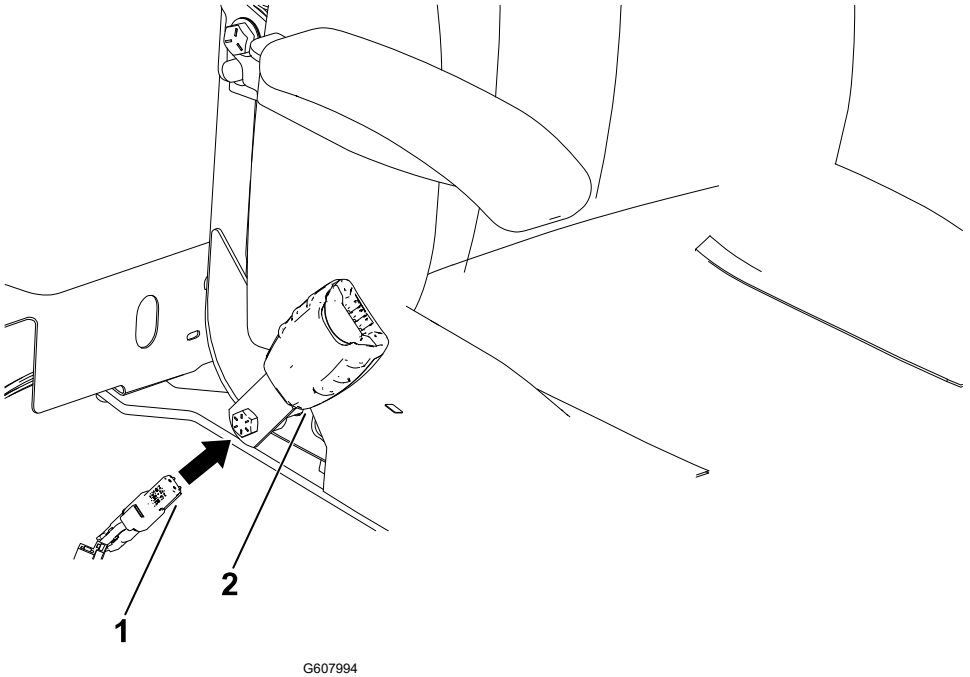

Montera larmet

Delar som krävs

1	Larm
1	Larmdekal

1. Montera larmdekalen ovanpå larmet i den angivna riktningen.

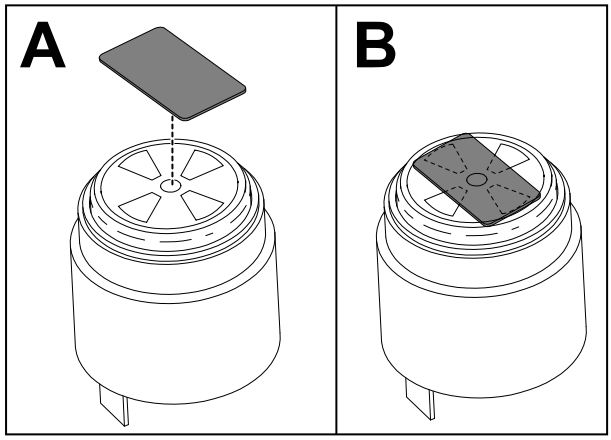

G607151

2. Öppna sidopanelen med hjälp av spärrhakarna.

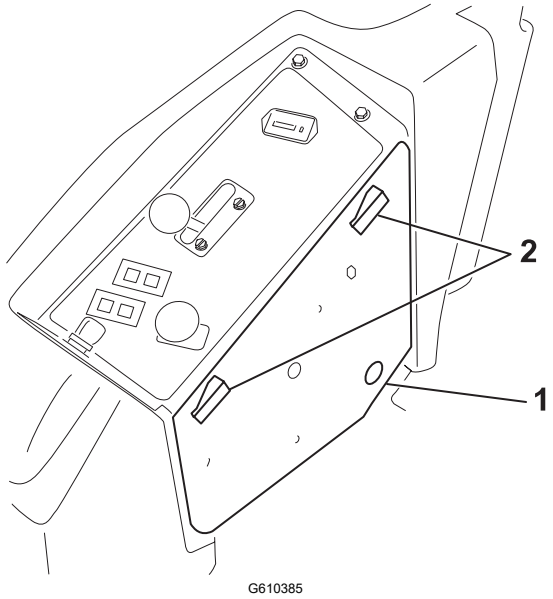

G610385

(1) Sidopanel

(2) Spärrhakar

3. Borra ett hål (1-1/10 tum) för larmet.

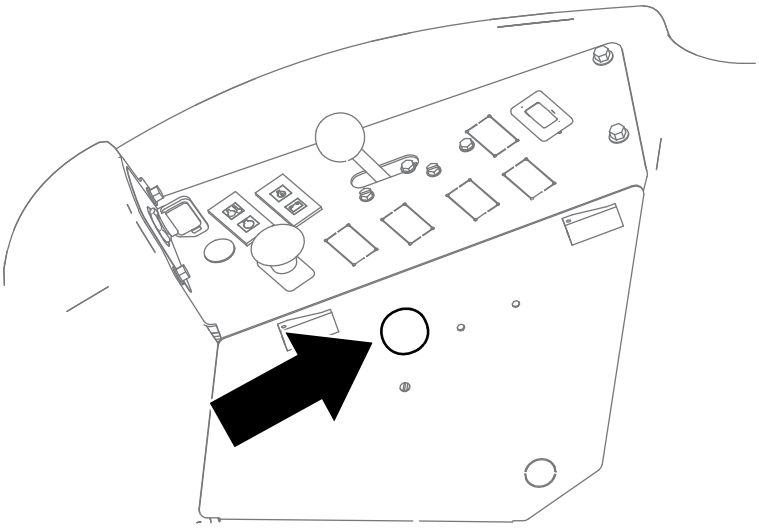

G611148

4. Montera larmet på sidopanelen.

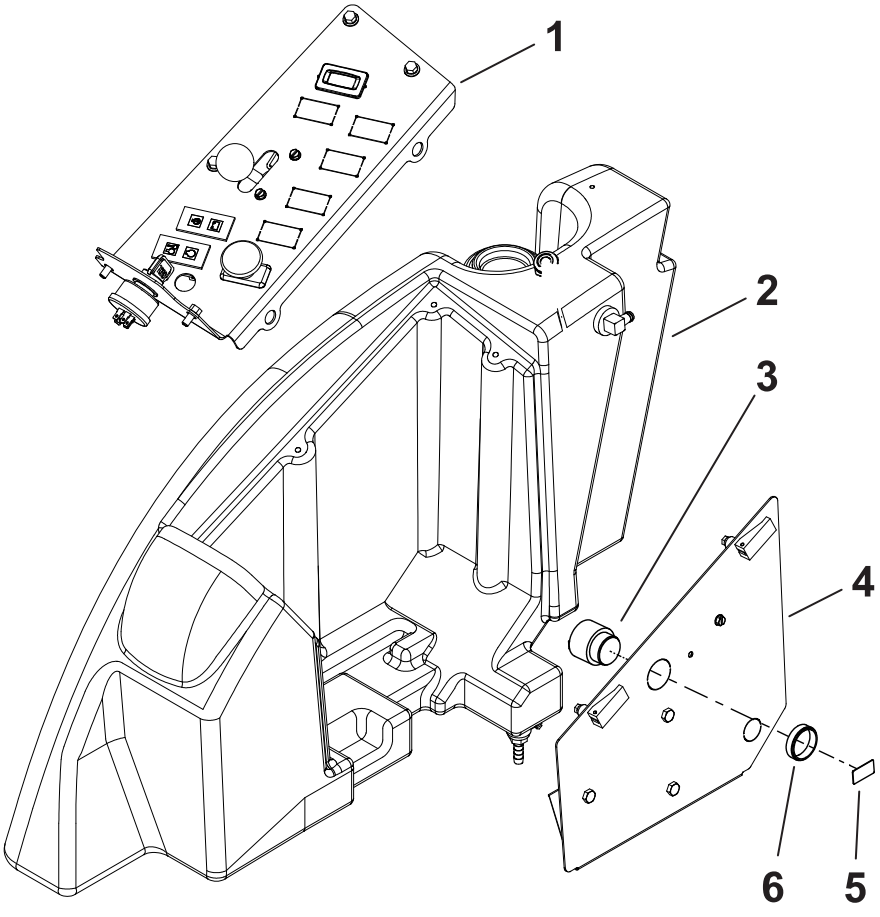

G610645

1. Kontrollpanel
2. Maskinens högra sida
3. Larm
4. Sidopanel
5. Larmdekal
6. Plastmutter

Montera tröghetsmätenheten (IMU)

Delar som krävs

1	IMU
1	IMU-fäste
2	Skruv (¼ x 1 ¼ tum)
2	Skruv (1/4 x 3/4 tum)
4	Mutter (¼ tum)

1. Montera IMU:n på IMU-fästet med två skruvar (¼ x 1-¼ tum) och två muttrar (¼ tum).

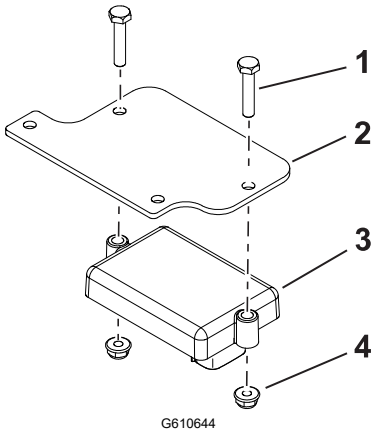

(1) Skruv (¼ x 1 ¼ tum)
(2) IMU-fäste
(3) IMU
(4) Mutter (¼ tum)

2. Montera IMU-fästet på maskinen med två skruvar (¼ x ¾ tum) och två muttrar (¼ tum).

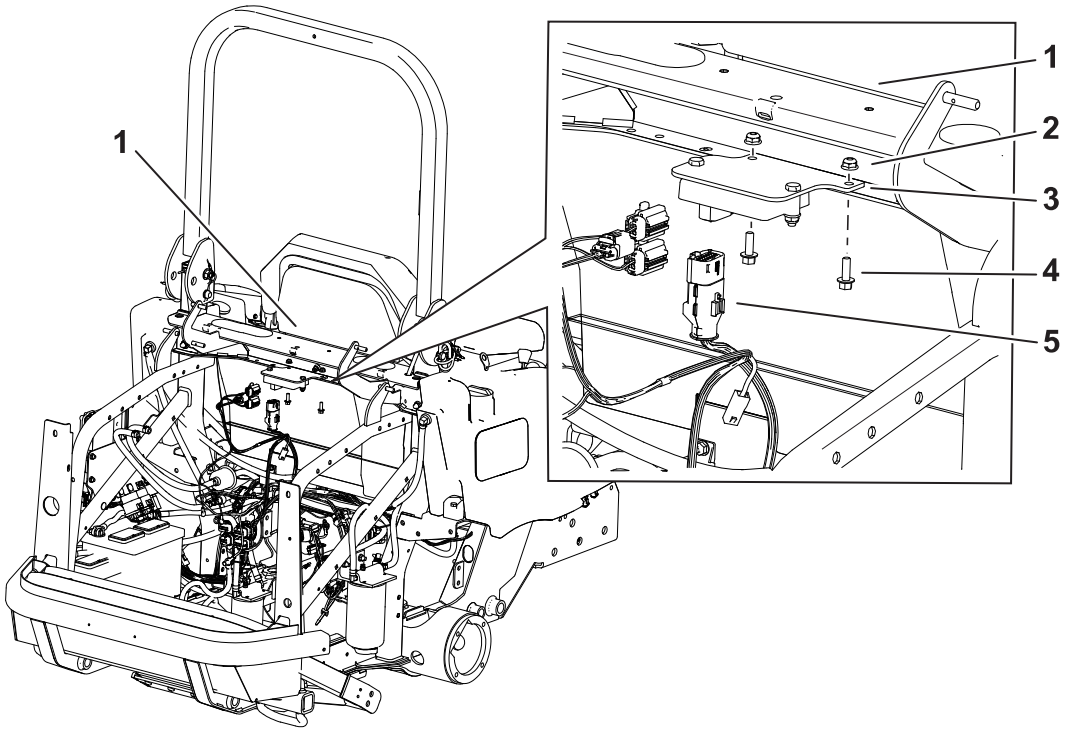

G610643

1. Tvärbalk bakom sätet
2. Mutter (¼ tum)
3. IMU-fäste
4. Skruv (¼ x ¾ tum)
5. Kablagesats med kontakt med tolv stift

Montera avståndsgivaren

Delar som krävs

1	Avståndsgivare
1	Fäste för givare
1	Bult (½ x 3 ¾ tum)
1	Mutter (½ tum)
1	Störtbågens kablage

1. Montera avståndsgivaren löst på fästet.

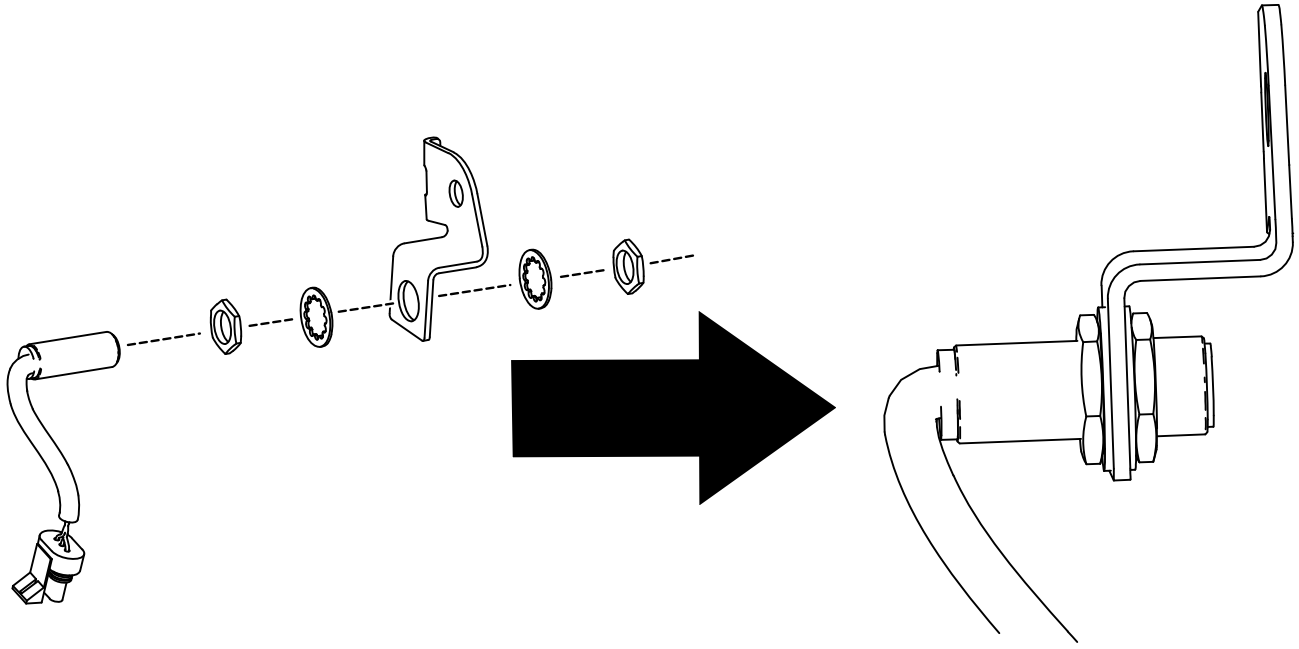

G609357

2. Fäst givarens fäste på störtbågen med en skruv (½ x 3-¾ tum) och en mutter (½ tum).

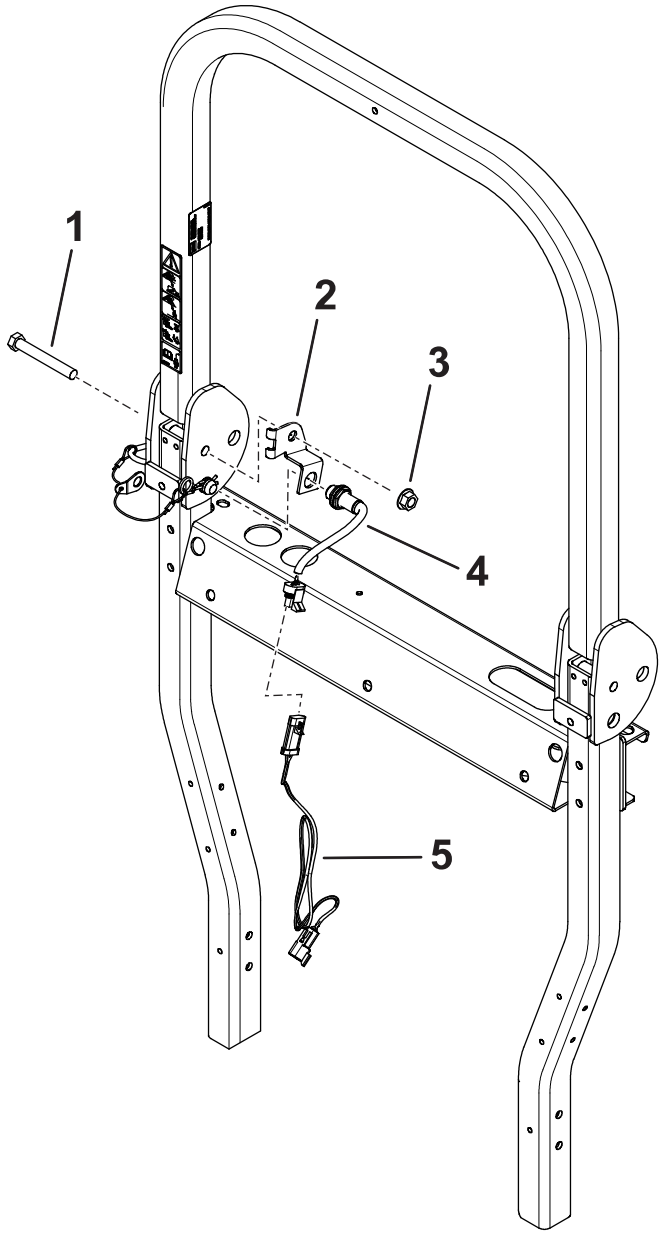

G610646

1. Skruv (½ x 3-¾ tum)
2. Fäste för givare
3. Mutter (½ tum)
4. Givare
5. Kablage för störtbåge

3. Justera givaren så att den är 5 mm eller mindre från vältskyddsstiftet.
4. Dra åt fästdonet på givaren.
5. Montera störtbågens kablage på kontakten på givaren.

Dra kablaget

Delar som krävs

1	Kablage
2	Kabelband

Dra kablaget längs maskinkablaget.

1. Anslut kontakten med två stift ① (P02-LJUDLARM) på kablaget till larmkontakten.
2. Anslut kontakten med två stift ② (P05-SÄKERHETSBÄLTESBRYTARE) på kablaget till säkerhetsbälteskontakten.
3. Anslut kontakten med tre stift ③ (P12 TILL VÄLTSKYDDSKABLAGE) på kablaget till störtbågens kablagekontakt.
4. Anslut kontakten med sex stift ④ (P07 TILL EXPANSIONSPORT) på kablaget till expansionsporten på huvudkablaget.
5. Anslut kontakten med tolv stift ⑤ (P01 K1 TSM1201) på kablaget till IMU-kontakten.

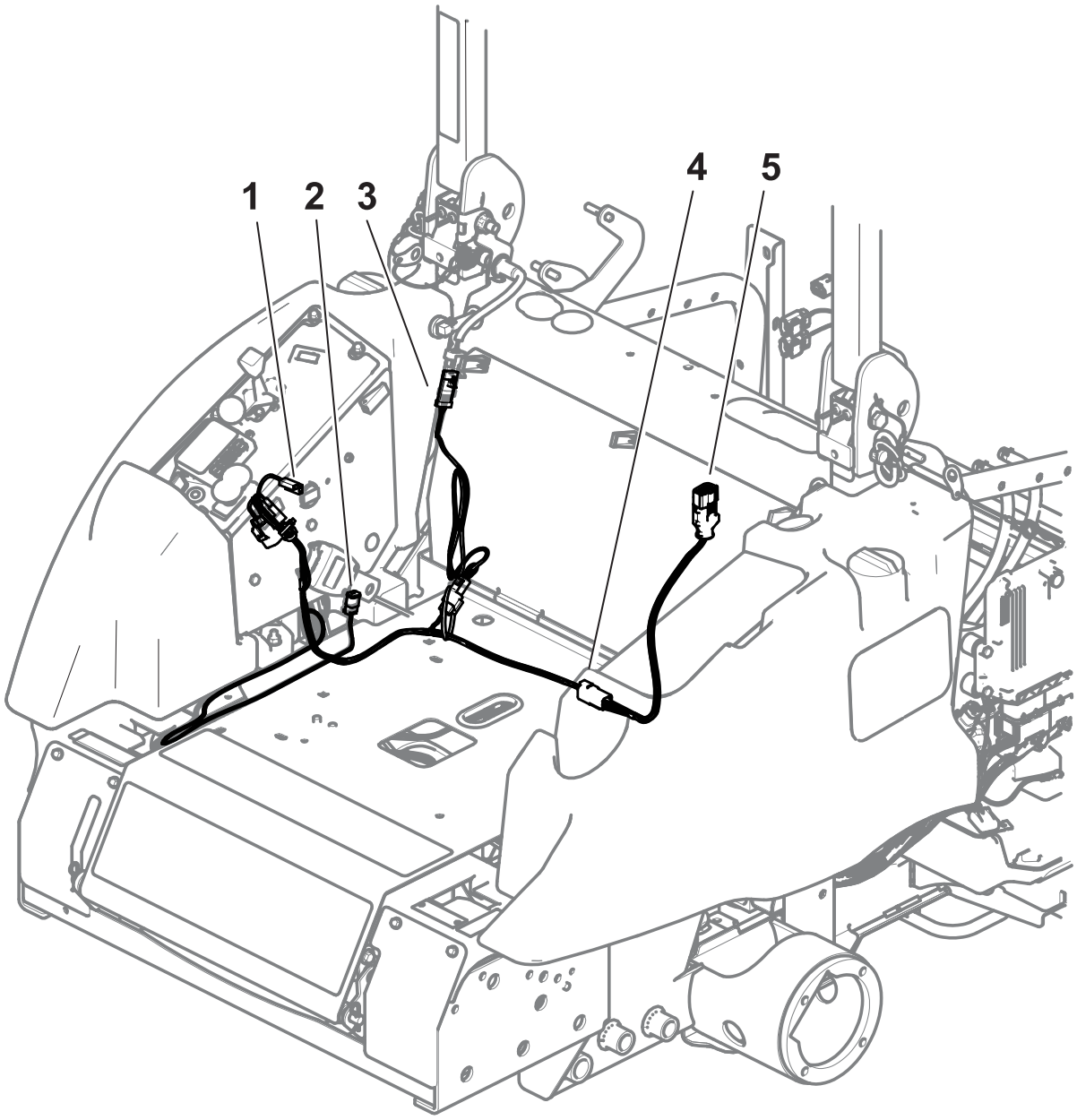

6. Fäst kablaget med kabelband.

Kalibrera satsen

1. Flytta maskinen till jämn mark och se till att fordonet inte flyttas under kalibreringen.
2. Leta reda på kalibreringsbygeln på larmets kablage nära IMU:n.
3. Ta bort kalibreringsbygeln från de två kulanslutningarna och koppla ihop de två anslutningarna.

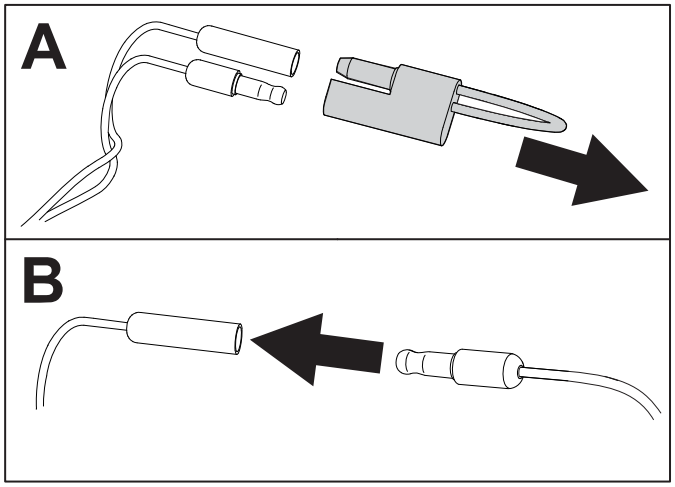

G610386

4. Slå på maskinen och låt det gå minst 30 sekunder medan automatisk kalibrering sker. När det är klart visar InfoCenter en kalibreringsbekräftelse.

   Obs! Se till att fordonet inte flyttas under kalibreringen.
5. Stäng av maskinen, koppla isär anslutningarna och montera kalibreringsbygeln på de två kulanslutningarna.

Testa larmets funktion

1. Lossa säkerhetsbältet.
2. Kör maskinen en sväng i ett öppet område.
3. Kontrollera att det hörbara larmet är aktivt.
4. Verifiera att den visuella larmikonen visas på InfoCenter.


TORO®