Form No. 3480-187 Rev B

TORO®

EN Flex-Force Power System® 60V MAX Axial Blower

51900T

DE Flex-Force Power System® 60V MAX Axial-Laubbläser

ES Soplador Axial Flex-Force Power System® 60V MAX

FR Souffleur axial Flex-Force Power System® 60V MAX

IT Soffiatore assiale Flex-Force Power System® 60 V MAX

NL Flex-Force Power System® 60 V MAX axiale bladblazer

NO Flex-Force Power System®-aksialblåser, maks. 60 V

PL Dmuchawa osiowa Flex-Force Power System® 60V MAX

SV Flex-Force Power System® 60 V MAX axialblåsmaskin

www.Toro.com.

CE UK CA

3480-187

Form No. 3480-178 Rev B

TORO

Count on it.

Operator's Manual

Flex-Force Power System® 60V MAX Axial Blower

Model No. 51900T—Serial No. 326000000 and Up

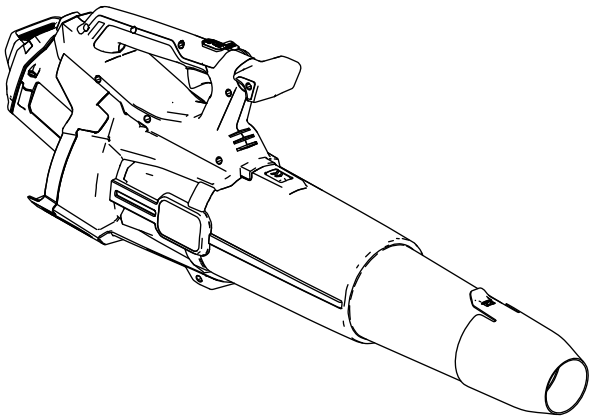

Register at www.Toro.com.
Original Instructions (EN)

CE UK CA

3480-178



For assistance, please see www.Toro.com/support for instructional resources or contact your Authorized Service Dealer before returning this product.

This product complies with all relevant European directives; for details, please see the separate product specific Declaration of Conformity (DOC) sheet.

Introduction

This blower is intended to be used by residential homeowners to move leaf-like debris as needed outdoors. It is designed to use Flex-Force™ 60V lithium-ion battery packs. These battery packs are designed to be charged only by Flex-Force 60V lithium-ion battery chargers. Using these products for purposes other than their intended use could prove dangerous to you and bystanders.

Model 51900T does not include a battery or a charger.

Read this information carefully to learn how to operate and maintain your product properly and to avoid injury and product damage. You are responsible for operating the product properly and safely.

Visit www.Toro.com for more information, including safety tips, training materials, accessory information, help finding a dealer, or to register your product.

© 2026—The Toro® Company
8111 Lyndale Avenue South
Bloomington, MN 55420

Register at www.Toro.com.

Original Instructions (EN)
Printed in China
All Rights Reserved

3480-178

Whenever you need service, genuine Toro parts, or additional information, contact an Authorized Service Dealer or Toro Customer Service and have the model and serial numbers of your product ready. Figure 1 identifies the location of the model and serial numbers on the product. Write the numbers in the space provided.

Important: **With your mobile device, you can scan the QR code (if equipped) on the serial number plate to access warranty, parts, and other product information.**

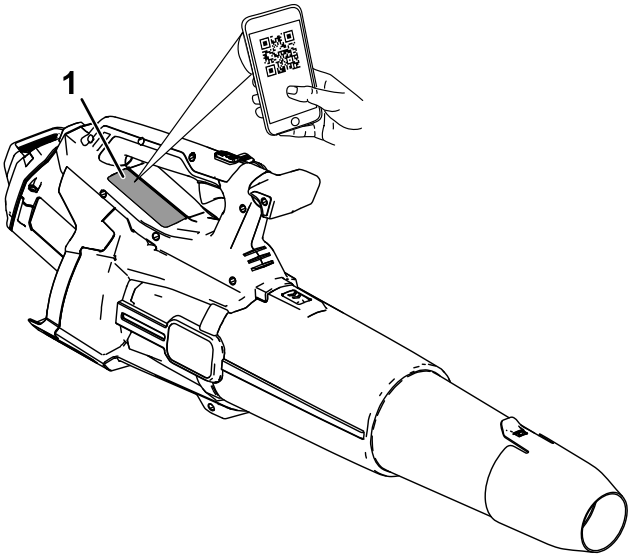

g472719

Figure 1

1. Model and serial number location.

Model No. _____

Serial No. _____

Safety-Alert Symbol

The safety-alert symbol (Figure 2) shown in this manual and on the machine identifies important safety messages that you must follow to prevent accidents.



g000502

Figure 2
Safety-alert symbol

The safety-alert symbol appears above information that alerts you to unsafe actions or situations and is followed by the word **DANGER**, **WARNING**, or **CAUTION**.

DANGER indicates an imminently hazardous situation which, if not avoided, **will** result in death or serious injury.

WARNING indicates a potentially hazardous situation which, if not avoided, **could** result in death or serious injury.

CAUTION indicates a potentially hazardous situation which, if not avoided, **may** result in minor or moderate injury.

This manual uses two other words to highlight information. **Important** calls attention to special mechanical information and **Note** emphasizes general information worthy of special attention.

Safety

⚠ WARNING

Read all safety warnings, instructions, illustrations and specifications provided with this machine.

Failure to follow all instructions listed below may result in electric shock, fire and/or serious injury.

Save all warnings and instructions for future reference.

The term "machine" in all the warnings refers to your mains-operated (corded) machine or battery-operated (cordless) machine.

IMPORTANT SAFETY INSTRUCTIONS

I. Work area safety

1. **Keep work area clean and well lit.** *Cluttered or dark areas invite accidents.*
2. **Do not operate machines in explosive atmospheres, such as in the presence of flammable liquids, gases, or dust.** *Machines create sparks which may ignite the dust or fumes.*
3. **Keep children and bystanders away while operating a machine.** *Distractions can cause you to lose control.*

II. Electrical safety

1. **Machine plugs must match the outlet. Never modify the plug in any way. Do not use any adapter plugs with earthed (grounded) machines.** *Unmodified plugs and matching outlets will reduce risk of electric shock.*
2. **Avoid body contact with earthed or grounded surfaces, such as pipes, radiators, ranges and refrigerators.** *There is an increased risk of electric shock if your body is earthed or grounded.*
3. **Do not expose machines to rain or wet conditions.** *Water entering a machine will increase the risk of electric shock.*
4. **Do not abuse the cord. Never use the cord for carrying, pulling or unplugging the machine. Keep cord away from heat, oil, sharp edges or moving parts.** *Damaged or entangled cords increase the risk of electric shock.*

5. **When operating a machine outdoors, use an extension cord suitable for outdoor use.** *Use of a cord suitable for outdoor use reduces the risk of electric shock.*

6. **If operating a machine in a damp location is unavoidable, use a residual current device (RCD) protected supply.** *Use of an RCD reduces the risk of electric shock.*

III. Personal safety

1. **Stay alert, watch what you are doing and use common sense when operating a machine. Do not use a machine while you are tired or under the influence of drugs, alcohol, or medication.** *A moment of inattention while operating machines may result in serious personal injury.*

2. **Use personal protective equipment. Always wear eye protection.** *Protective equipment such as a dust mask, non-skid safety shoes, hard hat, or hearing protection used for appropriate conditions reduces personal injuries.*

3. **Prevent unintentional starting. Ensure the switch is in the OFF-position before connecting to power source and/or battery pack, picking up or carrying the tool.** *Carrying machines with your finger on the switch or energizing machines that have the switch on invites accidents.*

4. **Remove any adjusting key or wrench before turning the machine on.** *A wrench or a key left attached to a rotating part of the machine may result in personal injury.*

5. **Do not overreach. Keep proper footing and balance at all times.** *This enables better control of the machine in unexpected situations.*

6. **Dress properly. Do not wear loose clothing or jewelry. Keep your hair and clothing away from moving parts.** *Loose clothes, jewelry, or long hair can be caught in moving parts.*

7. **If devices are provided for the connection of dust extraction and collection facilities, ensure these are connected and properly used.** *Use of dust collection can reduce dust-related hazards.*

8. **Do not let familiarity gained from frequent use of tools allow you to become complacent and ignore tool safety principles.** *A careless action can cause severe injury within a fraction of a second.*

IV. Machine use and care

1. **Do not force the machine. Use the correct machine for your application.** *The correct machine will do the job better and safer at the rate for which it was designed.*

2. **Do not use the machine if the switch does not turn it on and off.** *Any machine that cannot be controlled with the switch is dangerous and must be repaired.*

3. **Disconnect the plug from the power source and/or remove the battery pack, if detachable, from the machine before making any adjustments, changing accessories, or storing machines.** *Such preventive safety measures reduce the risk of starting the machine accidentally.*

4. **Store idle machines out of the reach of children and do not allow persons unfamiliar with the machine or these instructions to operate the machine.** *Machines are dangerous in the hands of untrained users.*

5. **Maintain machines and accessories. Check for misalignment or binding of moving parts, breakage of parts, and any other condition that may affect the machine's operation. If damaged, have the machine repaired before use.** *Many accidents are caused by poorly maintained machines.*

6. **Keep cutting tools sharp and clean.** *Properly maintained cutting tools with sharp cutting edges are less likely to bind and are easier to control.*

7. **Use the machine, accessories, and tool bits etc. in accordance with these instructions, taking into account the working conditions and the work to be performed.** *Use of the machine for operations different from those intended could result in a hazardous situation.*

8. **Keep handles and grasping surfaces dry, clean and free from oil and grease.** *Slippery handles and grasping surfaces do not allow for safe handling and control of the tool in unexpected situations.*

V. Battery tool use and care

1. **Recharge only with the charger specified by the manufacturer.** *A charger that is suitable for one type of battery pack may create a risk of fire when used with another battery pack.*

2. **Use machines only with specifically designated battery packs.** *Use of any other battery packs may create a risk of injury and fire.*

3. **When battery pack is not in use, keep it away from other metal objects, like paper clips, coins, keys, nails, screws or other small metal objects, that can make a connection from one terminal to another.** *Shorting the battery terminals together may cause burns or a fire.*

4. **Under abusive conditions, liquid may be ejected from the battery; avoid contact. If contact accidentally occurs, flush with water. If liquid contacts eyes, additionally seek medical help.** *Liquid ejected from the battery may cause irritation or burns.*
5. **Do not use a battery pack or tool that is damaged or modified.** *Damaged or modified batteries may exhibit unpredictable behavior resulting in fire, explosion or risk of injury.*
6. **Do not expose a battery pack or tool to fire or excessive temperature.** *Exposure to fire or temperature above 130 °C (265 °F) may cause explosion.*
7. **Follow all charging instructions and do not charge the battery pack or tool outside the temperature range specified in the instructions.** *Charging improperly or at temperatures outside the specified range may damage the battery and increase the risk of fire.*

VI. Service

1. **Have your machine serviced by a qualified repair person using only identical replacement parts.** *This will ensure that the safety of the machine is maintained.*
2. **Never service damaged battery packs.** *Service of battery packs should only be performed by the manufacturer or authorized service providers.*

VII. Blower safety

1. **Do not use the machine in bad weather conditions, especially when there is a risk of lightning.** *This decreases the risk of being struck by lightning.*
2. **Wear eye protection and ear protection.** *Adequate protective equipment will reduce the risk of personal injury.*
3. **While operating the machine, always wear non-slip and protective footwear. Do not operate the machine when barefoot or wearing open sandals.** *This reduces the risk of injury to the feet.*
4. **Do not wear loose fitting clothing or articles such as scarves, strings, chains, ties, etc., that could get drawn into the air inlets. Tie back or cover long hair to make sure it does not get drawn into the air inlets.** *If any of these items are drawn into the air inlets, it can increase the risk of personal injury.*
5. **Keep bystanders away while operating the machine.** *Thrown debris can increase the risk of personal injury.*
6. **Never point the blower nozzle in the direction of people or pets or in the direction of windows. Use extra caution when blowing**

debris near solid objects, such as trees, automobiles and walls that can cause debris to ricochet. *Thrown objects can damage property and increase the risk of personal injury.*

7. **Do not use the machine to blow anything that is burning or smoking, such as cigarettes, matches or hot ashes.** *These ignition sources may increase the risk of fire.*
8. **Do not touch the fan while still in motion. Turn off the machine and wait until the fan stops before removing any part that may give access to the fan.** *This reduces the risk of injury from moving parts.*
9. **When clearing jammed material or servicing the machine, make sure the power switch is off.** *Unexpected starting of the machine while clearing jammed material or servicing may result in serious personal injury.*

SAVE THESE INSTRUCTIONS

Decal Symbols



Safety decals and instructions are easily visible to the operator and are located near any area of potential danger. Replace any decal that is damaged or missing.

The following tables describe the safety and instructional symbols that appear on the decals.

Blower Decal Symbol	Explanation
	Thrown objects hazard
	Warning
	Do not operate in wet conditions.
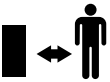	Keep bystanders away.
	Keep bystanders away from the machine in all directions.
	Stay away from moving parts.
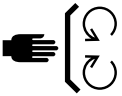	Keep all guards and shields in place.
	Read the *Operator's Manual*.
	Remove the battery pack before performing maintenance.
	Wear eye and ear protection.

Setup

Assembling the Blower

1. Install the blower nozzle to the blower tube.

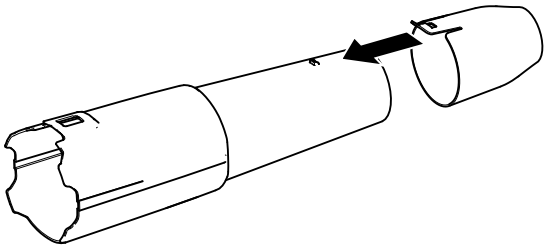

g472735

Figure 3

2. Slide the blower tube onto the blower housing. You may need to press down on the tube latch for the blower tube to lock into place (Figure 3).

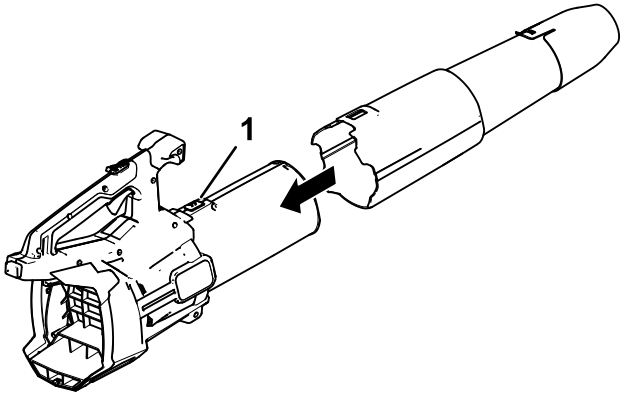

g472734

Figure 4

1. Tube latch

Note: The blower can also be operated without the nozzle, or with the blower tube removed completely.

Installing the Shoulder Harness

Important: **If you are using the leaf blower with a 6.0 Ah or greater battery pack installed, install the shoulder harness (Part No. 139-5334).**

Do not use the shoulder harness if you are powering the tool with the backpack and backpack tether; use only the backpack harness.

1. Install the collar to the handle knob (Figure 5).

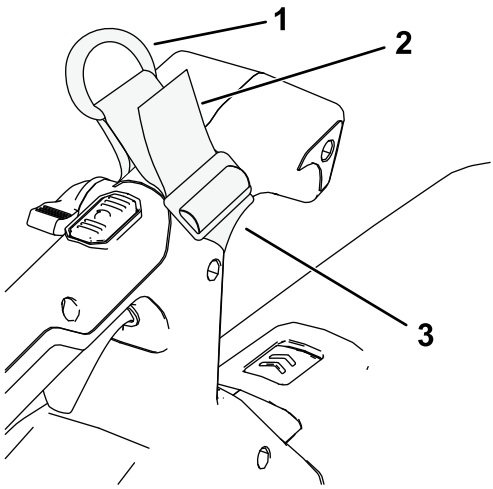

g484060

Figure 5

1. D-ring
2. Pull here to secure the collar to the blower.
3. Strap collar

2. Connect the clip on the shoulder harness to the D-ring of the collar (Figure 6).

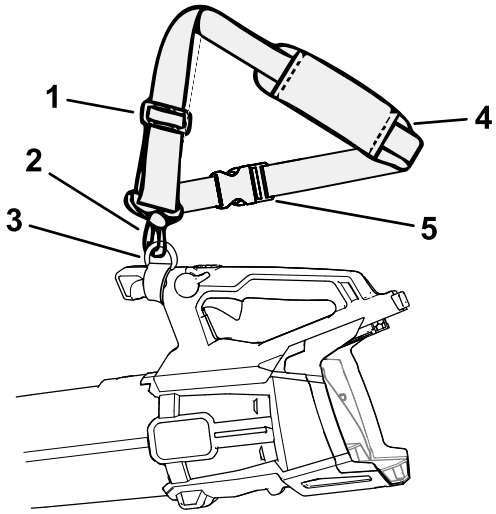

g484073

Figure 6

1. Harness adjuster
2. Harness clip
3. D-Ring
4. Shoulder harness

3. Adjust the harness by slide the harness adjuster up to decrease the length of the harness, or down to increase the length of the harness.
4. Know how to remove the shoulder harness in an emergency; refer to Removing the Shoulder Harness (page 18).

Product Overview

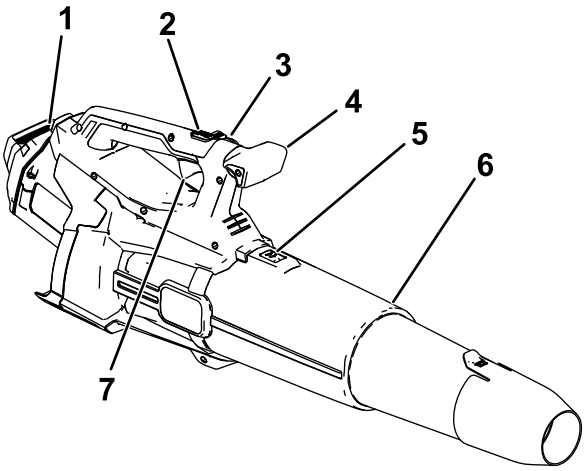

g472736

Figure 7

1. Battery and battery cavity
2. Turbo boost button
3. Speed lock
4. Handle knob
5. Blower tube latch
6. Blower tube
7. Variable-speed trigger

Specifications

Model	51900T
Rated Voltage	60V DC maximum, 54 VDC nominal usage
Charger Type	Flex-Force 60V lithium-ion chargers
Battery Type	Flex-Force 60V lithum-ion batteries

Appropriate Temperature Ranges

Charge/ store the battery pack at	5°C (41°F) to 40°C (104°F)*
Use the battery pack at	-30°C (-22°F) to 49°C (120°F)
Use the blower at	-30°C (-22°F) to 49°C (120°F)

*Charging time will increase if you do not charge the battery within this range.

Store the tool, battery pack, and battery charger in an enclosed clean, dry area.

Attachments/Accessories

A selection of Toro approved attachments and accessories is available for use with the machine to enhance and expand its capabilities. Contact your Authorized Service Dealer or authorized Toro distributor or go to www.Toro.com for a list of all approved attachments and accessories.

To ensure optimum performance and continued safety certification of the machine, use only genuine Toro replacement parts and accessories. Replacement parts and accessories made by other manufacturers could be dangerous.

Operation

⚠ WARNING

The blower can throw debris, possibly causing serious personal injury to you or bystanders.

- **Do not blow hard objects, such as nails or bolts.**
- **Do not operate the blower near bystanders or pets.**
- **Be careful of blowing direction (i.e., blow away from bystanders, windows, automobiles, etc.). Only use as much speed as required.**
- **Use extra care when cleaning debris from stairs or other tight areas.**

Starting the Blower

Important: **Use the battery pack only in temperatures that are within the appropriate range; refer to Specifications (page 15).**

Note: Ensure that you use a battery pack larger than 2.5 Ah to reach full power.

1. Ensure that the vents on the blower are clear of any dust and debris.
2. Align the cavity on the battery pack with the tongue in the handle housing (Figure 9).
3. Grasp the handle, and push the battery pack into the handle until the latch locks into place (Figure 8).

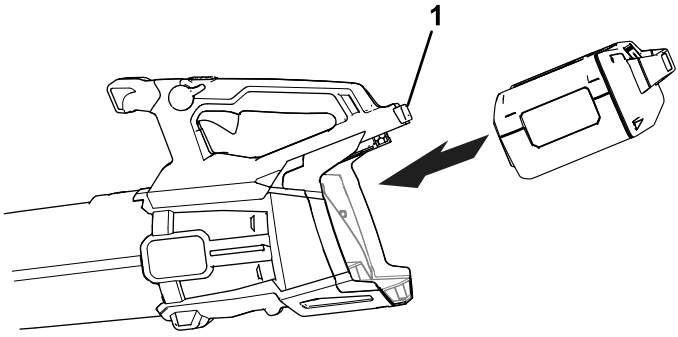

g472718

Figure 8

1. Battery latch

4. To start the blower, squeeze the variable-speed trigger (Figure 9).

   Note: Engage the speed lock to keep the machine on without pressing the variable-speed trigger (Figure 9).

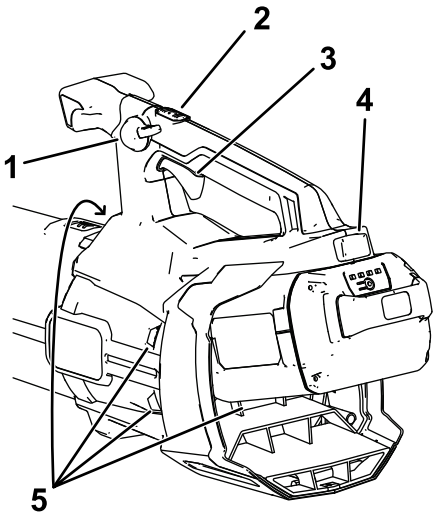

g472737

Figure 9

1. Speed lock
2. Turbo boost button
3. Variable-speed trigger
4. Battery latch
5. Blower venting areas

Adjusting the Air Speed of the Blower

To adjust the air speed as you blow, use the variable-speed trigger (Figure 9).

To maintain the current air speed, engage the speed lock (Figure 9).

To achieve maximum performance, depress the variable-speed trigger, then press the turbo boost button to turn boost on (Figure 9).

To turn boost off, press the turbo boost button again or completely release the variable speed trigger.

Removing the Shoulder Harness

If there is an emergency and you need to rapidly remove the harness, disconnect the quick-release buckle as follows:

1. Press in on the sides of the buckle (A of Figure 10).
2. Allow the buckle to disconnect (B of Figure 10).

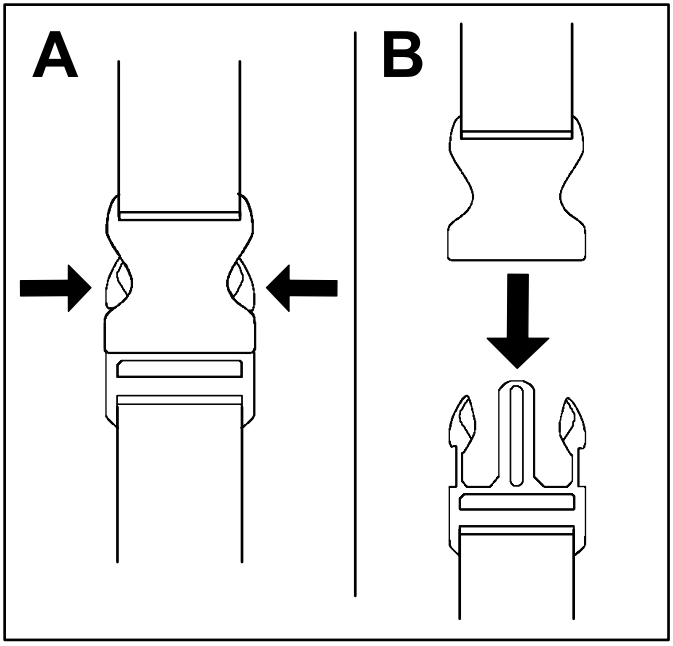

g340477

Figure 10

Shutting Off the Blower

To shut off the blower, disengage the speed lock (if in use) and release the variable-speed trigger (Figure 9).

Important: **After stopping the blower, do not leave the speed lock engaged with the battery pack in the blower.**

Whenever you are not using the blower or are transporting the blower to or from the work area, remove the battery pack.

Removing the Blower Tube

Press down on the tab latch to separate the blower tube from the blower (Figure 11).

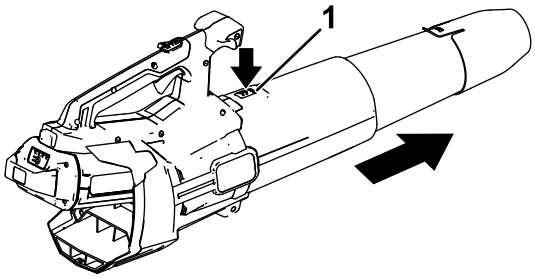

g472738

Figure 11

1. Tube latch

Removing the Battery from the Blower

Press the battery latch to release the battery pack and slide the battery pack out of the blower (Figure 12).

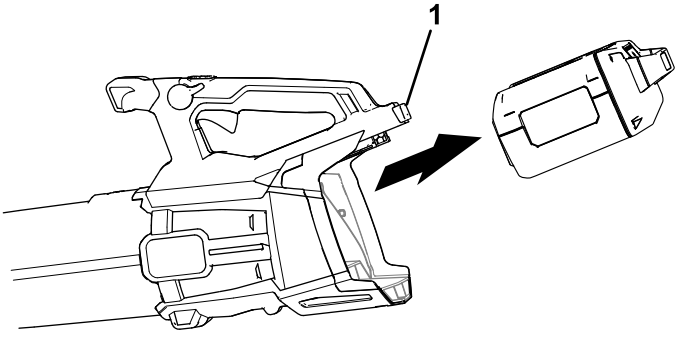

g472739

Figure 12

1. Battery latch

Storage

Important: **Store the tool, battery pack, and charger only in temperatures that are within the appropriate range; refer to Specifications (page 15).**

Important: **If you are storing the battery pack for the off-season, remove the battery pack from the tool and charge the battery pack until 1 or 2 LED indicators turn green on the battery. Do not store a fully charged or fully depleted battery. When you are ready to use the tool again, charge the battery pack until the left indicator light turns green on the charger or all 4 LED indicators turn green on the battery.**

- Disconnect the product from the power supply (i.e., remove the plug from the power supply or the battery pack) and check for damage after use.
- Do not store the tool or battery charger with the battery pack installed.
- Clean all foreign material from the product.
- When not in use, store the tool, battery pack, and battery charger out of the reach of children.
- Keep the tool, battery pack, and battery charger away from corrosive agents, such as garden chemicals and de-icing salts.
- To reduce the risk of serious personal injury, do not store the battery pack outside or in vehicles.
- Store the tool, battery pack, and battery charger in an enclosed clean, dry area.

Preparing the Battery Pack for Recycling

Important: **Upon removal, cover the terminals of the battery pack with heavy-duty adhesive tape. Do not attempt to destroy or disassemble the battery pack or remove any of its components.**



Contact your local municipality or your authorized Authorized Service Dealer or distributor for more information on how to responsibly recycle the battery.

	Lithium-ion battery packs labeled with the Call2Recycle seal can be recycled at any participating retailer or battery recycling facility in the Call2Recycle program (US and Canada only). To locate a participating retailer or facility closest to you, please call 1-800-822-8837 or visit www.call2recycle.org.
	Lithium-ion battery packs labeled with the High Energy Battery (HEB) seal shown here, and any 60V Flex-Force batteries 6.0 Ah or greater, can be recycled at any participating dealer or retailer in the Call2Recycle HEB program. To locate a participating dealer or retailer closest to you, please visit www.hebattery.org.

If you cannot locate a participating retailer or facility nearby, or have questions about which recycling program your battery pack may qualify for, please visit the customer support site listed in the operator's manual for your tool/equipment for more information on how to responsibly recycle the battery pack.

If you are located outside of the US and Canada, please contact your Authorized Service Dealer or distributor for more information on how to responsibly recycle the battery pack.

Troubleshooting

Perform only the steps described in these instructions. All further inspection, maintenance, and repair work must be performed by an authorized service center or a similarly qualified specialist if you cannot solve the problem yourself.

Always remove the battery from the tool when troubleshooting, inspecting, maintaining, or cleaning the tool.

Problem	Possible Cause	Corrective Action
The tool does not start.	1. The battery is not fully installed in the tool.	1. Remove and then replace the battery into the tool, making sure that it is fully installed and latched.
	2. The battery pack is not charged.	2. Remove the battery pack from the tool and charge it.
	3. The battery pack is damaged.	3. Replace the battery pack.
	4. There is another electrical problem with the tool.	4. Contact an Authorized Service Dealer.
The tool does not reach full power.	1. The battery pack charge capacity is too low.	1. Remove the battery pack from the tool and fully charge the battery pack.
	2. The air vents are blocked.	2. Remove the battery pack from the tool and clean the air vents.
The tool does not run or does not run continuously.	1. There is moisture on the leads of the battery pack.	1. Allow the battery pack to dry or wipe it dry.
	2. The battery is not fully installed in the tool.	2. Remove and then replace the battery in the tool, ensuring that it is fully installed and latched.
	3. The battery pack is low on charge.	3. Charge the battery pack.



Count on it.

Form No. 3480-179 Rev B

TORO

Count on it.

Bedienungsanleitung

Flex-Force Power System® 60V MAX Axial-Laubbläser

Modellnr. 51900T—Seriennr. 326000000 und höher

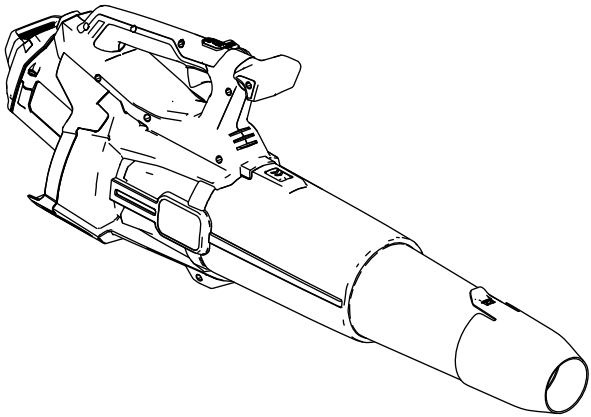

Registrieren Sie Ihr Produkt unter www.Toro.com.
Originaldokuments (DE)

CE UK CA

3480-179

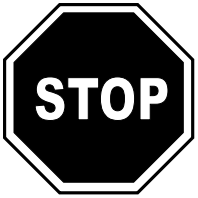

Wenn Sie Unterstützung benötigen, besuchen Sie www.Toro.com/support für weitere Instruktionen oder Ressourcen, oder wenden Sie sich an Ihren offiziellen Service-Vertragshändler, bevor Sie das Produkt zurückgeben.

Dieses Produkt erfüllt alle relevanten europäischen Richtlinien; weitere Details finden Sie in der produktspezifischen Konformitätserklärung (DOC).

Einführung

Dieser Laubbläser sollte von Privatleuten bei Bedarf für das Entfernen von Laub im Außenbereich verwendet werden. Er ist für die Verwendung mit Flex-Force™ 60 V Lithium-Ionen-Akkus ausgelegt. Diese Akkupacks sind nur für das Aufladen mit Flex-Force 60V Lithium-Ionen-Ladegeräten vorgesehen. Der zweckfremde Einsatz dieser Produkte kann für Sie und Unbeteiligte gefährlich sein.

Modell 51900T enthält keinen Akku und kein Ladegerät.

Lesen Sie diese Informationen sorgfältig durch, um sich mit dem ordnungsgemäßen Einsatz und der Wartung des Produkts vertraut zu machen und Verletzungen und eine Beschädigung des Produkts zu vermeiden. Sie tragen die Verantwortung für einen ordnungsgemäßen und sicheren Einsatz des Produkts.

Besuchen Sie Toro.com für weitere Informationen, einschließlich Sicherheitstipps, Schulungsunterlagen, Zubehörinformationen, Standort eines Händlers oder Registrierung Ihres Produkts.

© 2026—The Toro® Company
8111 Lyndale Avenue South
Bloomington, MN 55420

Registrieren Sie Ihr Produkt unter www.Toro.com.

CE UK CA

Originaldokuments (DE)
Druck: China
Alle Rechte vorbehalten

3480-179

Wenden Sie sich an Ihren Toro-Vertragshändler oder Kundendienst, wenn Sie eine Serviceleistung, Originalersatzteile von Toro oder zusätzliche Informationen benötigen. Halten Sie hierfür die Modell- und Seriennummern Ihres Produkts griffbereit. Bild 1 zeigt die Position der Modell- und Seriennummern am Produkt. Tragen Sie hier die Modell- und Seriennummern des Geräts ein.

Wichtig: **Scannen Sie mit Ihrem Mobilgerät den QR-Code (falls vorhanden) auf dem Typenschild, um auf Garantie-, Ersatzteil- oder andere Produktinformationen zuzugreifen.**

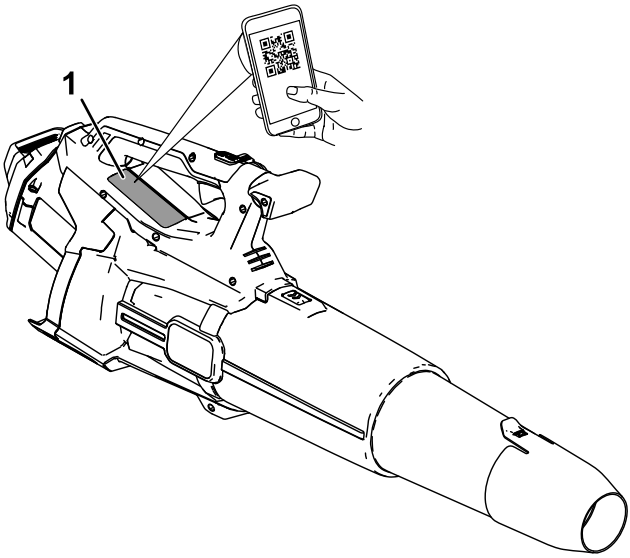

g472719

Bild 1

1. Typenschild mit Modell- und Seriennummer.

Modellnr. _____

Seriennr. _____

Sicherheitswarnsymbol

Dieses Sicherheitswarnsymbol (Bild 2) in diesem Handbuch und an der Maschine weißt auf wichtige Sicherheitshinweise hin, die Sie beachten müssen, um Unfälle zu vermeiden.



g000502

Bild 2

Sicherheitswarnsymbol

Das Sicherheitswarnsymbol wird über Information dargestellt, die Sie vor unsicheren Handlungen oder Situationen warnen, gefolgt von dem Wort **GEFAHR**, **WARNUNG** oder **VORSICHT**.

GEFAHR bezeichnet eine unmittelbar drohende Gefahr. Wenn sie nicht gemieden wird, **sind** Tod oder schwerste Verletzungen die Folge.

WARNUNG bezeichnet eine möglicherweise drohende Gefahr. Wenn sie nicht gemieden wird, **können** Tod oder schwerste Verletzungen die Folge sein.

VORSICHT bezeichnet eine möglicherweise drohende Gefahr. Wenn sie nicht gemieden wird, **können leichte** oder geringfügige Verletzungen die Folge sein.

In dieser Anleitung werden zwei weitere Begriffe zur Hervorhebung von Informationen verwendet. **Wichtig** weist auf spezielle mechanische Informationen hin, und **Hinweis** hebt allgemeine Informationen hervor, die Ihre besondere Beachtung verdienen.

Sicherheit

⚠ WARNUNG:

Lesen Sie alle Sicherheits- und Warnhinweise, Anweisungen, Abbildungen und Spezifikationen, die mit dieser Maschine geliefert werden.

Das Nichtbeachten aller unten aufgeführten Anweisungen kann zu Stromschlag, Brand und/oder schweren Verletzungen führen.

Bewahren Sie alle Warnungen und Anweisungen für einen späteren Bezug auf.

Der Begriff „Maschine“ in allen aufgeführten Warnhinweisen bezieht sich auf kabelgebundene oder akkubetriebene (kabellose) Maschinen.

Wichtige Sicherheits ANWEISUNGEN

I. Arbeitsbereichssicherheit

1. **Der Arbeitsbereich sollte sauber und gut beleuchtet sein.** *Unaufgeräumte oder dunkle Bereiche führen leicht zu Unfällen.*
2. **Verwenden Sie Maschinen nicht in explosiven Umgebungen, beispielsweise in der Nähe von brennbaren Flüssigkeiten, Dämpfen oder Staub.** *Maschinen erzeugen Funken die den Staub oder die Dämpfe entzünden können.*
3. **Halten Sie Kinder und Unbeteiligte während des Betriebs einer Maschine fern.** *Ablenkungen können zu einem Kontrollverlust führen.*

II. Elektrische Sicherheit

1. **Die Stecker der Maschine müssen mit den Steckdosen übereinstimmen. Modifizieren Sie den Stecker auf keinen Fall. Verwenden Sie keine Adapterstecker an geerdeten Maschinen.** *Nicht modifizierte Stecker und passende Steckdosen verringern einen möglichen Stromschlag.*
2. **Fassen Sie keine geerdeten Oberflächen, u. a. Rohre, Kühler, Herde oder Kühlschränke an.** *Die Gefahr eines Stromschlags ist höher, wenn Ihr Körper geerdet ist.*

3. **Setzen Sie Maschinen nicht Regen oder nassen Bedingungen aus.** *Wasser, das in die Maschine eindringt, erhöht die Gefahr eines Stromschlags.*

4. **Missbrauchen Sie das Kabel nicht. Verwenden Sie das Kabel niemals zum Tragen, Ziehen oder Ausstecken des Geräts. Bringen Sie das Kabel nicht mit Hitze, scharfen Kanten oder beweglichen Teilen in Verbindung.** *Beschädigte oder verwickelte Kabel erhöhen die Gefahr eines Stromschlags.*

5. **Wenn Sie eine Maschine im Freien verwenden, verwenden Sie ein Verlängerungskabel, das für den Außeneinsatz geeignet ist.** *Die Verwendung eines für den Außeneinsatz geeigneten Kabels verringert die Gefahr eines Stromschlags.*

6. **Wenn der Betrieb einer Maschine in feuchter Umgebung unvermeidlich ist, verwenden Sie eine durch einen Fehlerstromschutzschalter (FI) geschützte Stromversorgung.** *Die Verwendung einer Fehlerstromeinrichtung verringert die Gefahr eines Stromschlags.*

III. Persönliche Sicherheit

1. **Bleiben Sie wachsam. Achten Sie auf das, was Sie tun, und lassen Sie bei der Benutzung einer Maschine gesunden Menschenverstand walten. Verwenden Sie eine Maschine nicht, wenn Sie müde sind oder unter Drogen-, Alkohol- oder Medikamenteneinfluss stehen.** *Ein Moment der Unachtsamkeit bei der Bedienung von Maschinen kann zu schweren Verletzungen führen.*

2. **Tragen Sie Schutzkleidung. Tragen Sie immer eine Schutzbrille.** *Passende Schutzkleidung, u. a Staubmaske, rutschfeste Sicherheitsschuhe, ein Schutzhelm oder Gehörschutz verringern die Verletzungsgefahr.*

3. **Verhindern Sie unabsichtliches Anlassen. Stellen Sie sicher, dass der Schalter in der AUS-Stellung ist, bevor Sie das Stromkabel oder das Akkupack anschließen, das Werkzeug hochheben und tragen.** *Das Tragen von Maschinen mit dem Finger am Schalter oder die Energieversorgung zu Maschinen mit eingeschaltetem Schalter führen schnell zu Unfällen.*

4. **Entfernen Sie Einstellschlüssel oder Schraubenschlüssel, bevor Sie die Maschine einschalten.** *Ein an einem beweglichen Teil der Maschine angebrachter Schraubenschlüssel oder Schlüssel kann zu Verletzungen führen.*

5. **Strecken Sie sich nicht zu stark. Verlieren Sie nicht den Halt und behalten Sie das Gleichgewicht.** *Sie haben dann in unerwarteten Situationen eine bessere Kontrolle über die Maschine.*
6. **Tragen Sie entsprechende Kleidung. Tragen Sie keine weiten Kleidungsstücke oder Schmuck. Halten Sie Haare und Kleidung von beweglichen Teilen fern.** *Lose Kleidungsstücke, Schmuck oder lange Haare können sich in beweglichen Teilen verfangen.*
7. **Wenn Geräte für den Anschluss von Staubabzugs- und Staubsammlungseinrichtungen bereitgestellt sind, stellen Sie sicher, dass sie richtig angeschlossen sind und verwendet werden.** *Die Verwendung von Staubsammlung kann mit Staub in Beziehung stehende Gefahren verringern.*
8. **Umgehen oder ignorieren Sie die Sicherheitshinweise und -vorkehrungen nicht, selbst wenn Sie im häufigen Umgang mit dem Elektrowerkzeug vertraut sind.** *Eine unvorsichtige Handlung kann innerhalb von Sekundenbruchteilen zu schweren Verletzungen führen.*

IV. Verwendung und Pflege der Maschine

1. **Verwenden Sie die Maschine niemals mit Gewalt. Verwenden Sie die richtige Maschine für Ihre Anwendung.** *Die richtige Maschine erledigt die Arbeit besser und sicherer in dem Tempo, für das sie konzipiert wurde.*
2. **Setzen Sie die Maschine nicht ein, wenn sie nicht über den Schalter ein- oder ausgeschaltet werden kann.** *Jede Maschine, die nicht mit dem Schalter ein-/ausgeschaltet werden kann, ist gefährlich und muss repariert werden.*
3. **Ziehen Sie den Stecker aus der Steckdose oder nehmen Sie den Akkupack aus der Maschine (sofern abnehmbar), bevor Sie Einstellungen vornehmen, Zubehör auswechseln oder die Maschine aufbewahren.** *Solche vorbeugenden Sicherheitsmaßnahmen verringern das Risiko, dass die Maschine aus Versehen eingeschaltet wird.*
4. **Lagern Sie nicht verwendete Maschinen außerhalb der Reichweite von Kindern. Personen, die nicht mit der Maschine oder diesen Anweisungen vertraut sind, sollten die Maschine nicht verwenden.** *Maschinen in den Händen von ungeschulten Benutzern stellt ein erhebliches Gefahrenpotential dar.*
5. **Warten von Maschinen und Zubehör. Prüfen Sie auf nicht ordnungsgemäß ausgerichtete oder klemmende bewegliche Teile, zerbrochene Teile oder andere Bedingungen, die sich auf den Betrieb der Maschine auswirken können. Falls die Maschine**

beschädigt ist, lassen Sie sie vor der Nutzung reparieren. *Viele Unfälle werden durch schlecht gewartete Maschinen verursacht.*

6. **Halten Sie Schneidwerkzeuge scharf und sauber.** *Richtig gewartete Schneidwerkzeuge mit scharfen Schnittkanten klemmen nicht und sind leichter zu steuern.*

7. **Verwenden Sie die Maschine, das Zubehör und die Einsätze usw. gemäß dieser Anweisungen; berücksichtigen Sie die Arbeitsbedingungen und die auszuführende Arbeit.** *Die Verwendung der Maschine für andere als den vorgesehenen Einsatzzweck kann zu einer gefährlichen Situation führen.*

8. **Halten Sie die Griffe und Griffoberflächen trocken, sauber sowie öl- und fettfrei.** *Rutschige Griffe und Griffoberflächen ermöglichen keine sichere Handhabung und Kontrolle des Elektrowerkzeugs in unerwarteten Situationen*

V. Verwendung und Pflege von akkubetriebenen Werkzeugen

1. **Verwenden Sie nur das vom Hersteller zugelassene Ladegerät.** *Ein Ladegerät, das für einen Typ des Batteriepacks geeignet ist, kann bei einem anderen Batteriepack zu einer Brandgefahr führen.*

2. **Verwenden Sie Maschinen nur mit den angegebenen Akkus.** *Die Verwendung von anderen Akkupacks kann zu möglichen Verletzungen oder einem Brand führen.*

3. **Halten Sie einen nicht verwendeten Akkupack von anderen Metallobjekten fern, u. a. Briefklammern, Münzen, Schlüssel, Nägel, Schrauben oder anderen kleinen Metallobjekten, die einen Kurzschluss zwischen den Polen herstellen können.** *Ein Kurzschließen der Akkupole kann zu Verbrennungen oder einem Brand führen.*

4. **Bei Missbrauch kann Flüssigkeit aus dem Akku ausgestoßen werden; vermeiden Sie einen Kontakt. Spülen Sie bei einem versehentlichen Kontakt mit klarem Wasser. Falls die Flüssigkeit die Augen berührt, suchen Sie einen Arzt auf.** *Vom Akku ausgestoßene Flüssigkeit kann zu Hautreizungen oder Verbrennungen führen.*

5. **Verwenden Sie keine beschädigten oder umgebauten Akkus oder Werkzeuge.** *Beschädigte oder umgebaute Akkus können unvorhergesehen reagieren und Brände sowie Explosionen verursachen oder eine Verletzungsgefahr darstellen.*

6. **Setzen Sie einen Akkupack oder ein Werkzeug nicht Feuer oder übermäßigen Temperaturen aus.** *Das Aussetzen gegenüber Feuer oder Temperaturen über 130°C kann eine Explosion verursachen.*

7. **Befolgen Sie alle Anweisungen zum Aufladen und laden Sie das Akkupack oder Werkzeug nicht außerhalb des in der Anweisung angegeben Temperaturbereichs.** *Unsachgemäßes Aufladen oder bei Temperaturen außerhalb des angegebenen Bereichs kann den Akku beschädigen und die Brandgefahr erhöhen.*

VI. Wartung

1. **Lassen Sie die Maschine von qualifiziertem Fachpersonal warten und verwenden Sie nur identische Ersatzteile.***Dies gewährleistet die Sicherheit der Maschine.*
2. **Warten Sie niemals beschädigte Akkupacks.** *Die Wartung von Akkus sollte nur vom Hersteller oder von autorisierten Serviceanbietern durchgeführt werden*

VII. Sicherheitsanweisungen für den Laubbläser

1. **Verwenden Sie die Maschine nicht bei schlechten Wetterbedingungen, insbesondere wenn die Gefahr eines Blitzschlags besteht.** *Dies verringert die Gefahr, vom Blitz getroffen zu werden.*
2. **Tragen Sie einen Augen- und Gehörschutz.** *Angemessene Schutzausrüstung verringert das Risiko von Verletzungen.*
3. **Tragen Sie bei der Bedienung der Maschine stets rutschfeste Sicherheitsschuhe. Bedienen Sie die Maschine nicht barfuß oder mit Sandalen.** *Dies verringert die Verletzungsgefahr für die Füße.*
4. **Tragen Sie keine locker sitzende Kleidung oder Gegenstände wie Schals, Bänder, Ketten, Krawatten usw., die in die Lufteinlässe gezogen werden könnten. Binden Sie lange Haare zurück oder bedecken Sie sie, damit sie nicht in die Lufteinlässe gelangen.** *Wenn Haare oder getragene Gegenstände in die Lufteinlässe gezogen werden, kann dies die Gefahr von Verletzungen erhöhen.*
5. **Halten Sie Unbeteiligte während des Betriebs der Maschine fern.** *Herausgeschleuderte Gegenstände können das Risiko von Verletzungen erhöhen.*
6. **Richten Sie die Gebläsedüse niemals in Richtung von Menschen oder Haustieren oder in Richtung von Fenstern. Gehen Sie besonders vorsichtig vor, wenn Sie Laub/Schmutz in der Nähe von festen Gegenständen wie Bäumen, Autos und Mauern wegblasen, die aufgewirbelte Gegenstände abprallen lassen können.** *Herausgeschleuderte Gegenstände können Eigentum beschädigen und das Risiko von Personenschäden erhöhen.*

7. **Verwenden Sie die Maschine nicht zum Ausblasen von brennenden oder rauchenden Gegenständen wie Zigaretten, Streichhölzern oder heißer Asche.** *Diese Zündquellen können das Risiko eines Brandes erhöhen.*

8. **Berühren Sie das Gebläse nicht, wenn es noch in Bewegung ist. Schalten Sie die Maschine aus und warten Sie, bis das Gebläse zum Stillstand gekommen ist, bevor Sie Teile entfernen, die Zugang zum Gebläse ermöglichen könnten.** *Dies verringert die Verletzungsgefahr durch bewegliche Teile.*

9. **Vergewissern Sie sich, dass der Netzschalter ausgeschaltet ist, wenn Sie verstopftes Material beseitigen oder die Maschine warten wollen.** *Unerwartetes Starten der Maschine beim Räumen von verstopften Material oder bei Wartungsarbeiten kann zu schweren Verletzungen führen.*

BEWAHREN SIE DIESE ANWEISUNGEN

Symbole der Aufkleber



Die Sicherheits- und Bedienungsaufkleber sind gut sichtbar; sie befinden sich in der Nähe der möglichen Gefahrenbereiche. Tauschen Sie beschädigte oder verloren gegangene Aufkleber aus.

Die folgenden Tabellen beschreiben die Sicherheits- und Hinweissymbole, die auf den Aufklebern dargestellt sind.

Symbolaufkleber für Laubbläser	Erläuterung
	Gefahr von Wurfkörpern
	Warnung
	Verwenden Sie es nicht in nassen Bedingungen.
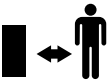	Halten Sie Unbeteiligte von der Maschine fern.
	Halten Sie Unbeteiligte von der Maschine in allen Richtungen fern.
	Halten Sie sich stets sich von bewegenden Teilen fern.
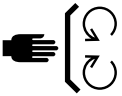	Belassen Sie alle Schutz- und Sicherheitsvorrichtungen an ihrem vorgesehenen Platz.
	Lesen Sie die *Bedienungsanleitung*.
	Entfernen Sie den Akku, bevor Sie Wartungsarbeiten durchführen.
	Tragen Sie einen Augen- und Gehörschutz.

Einrichtung

Zusammenbauen des Laubbläsers

1. Montieren Sie die Gebläsedüse am Gebläserohr.

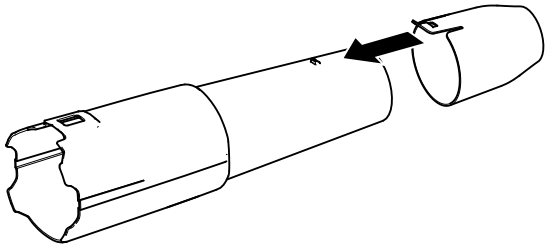

g472735

Bild 3

2. Setzen Sie das Laubbläserrohr in das Gehäuse des Laubbläser ein. Sie müssen die Rohrverriegelung für das Laubbläserrohr ggf. nach unten drücken, um sie zu arretieren (Bild 3).

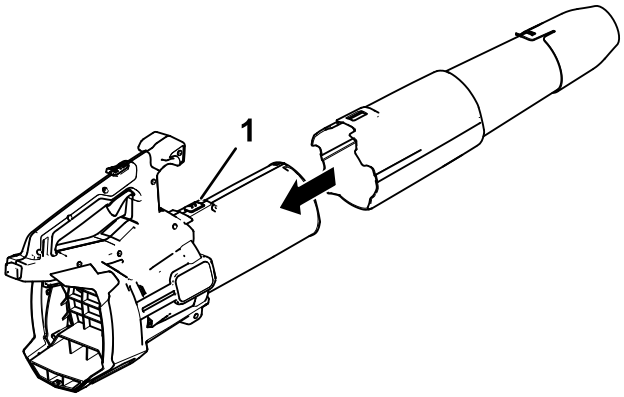

g472734

Bild 4

1. Rohrverriegelung

Hinweis: Das Gebläse kann auch ohne Düse oder mit vollständig entferntem Gebläserohr betrieben werden.

Anbringen des Schultergurts

Wichtig: **Wenn Sie den Laubbläser mit einem Akkupack von mindestens 6,0 Ah verwenden, bringen Sie den Schultergurt (Bestellnr. 139-5334) an.**

Verwenden Sie den Schultergurt nicht, wenn Sie das Werkzeug mit dem Rucksack und dem Rucksackkabel betreiben. Verwenden Sie nur das Rucksackkabel.

1. Befestigen Sie die Manschette am Griffknopf (Bild 5).

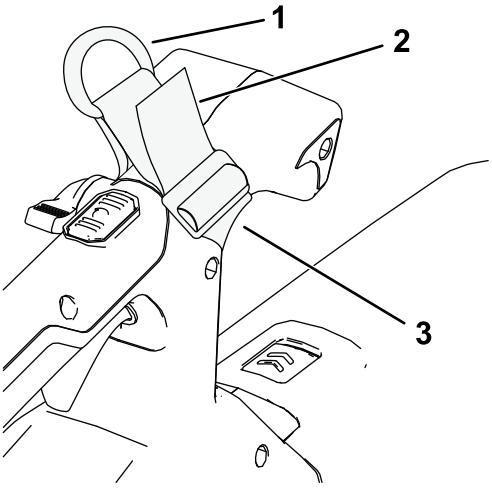

g484060

Bild 5

1. D-Ring
2. Ziehen Sie hier, um die Manschette am Gebläse zu befestigen.
3. Gurtband

2. Verbinden Sie den Clip des Schultergurts mit dem D-Ring der Manschette (Bild 6).

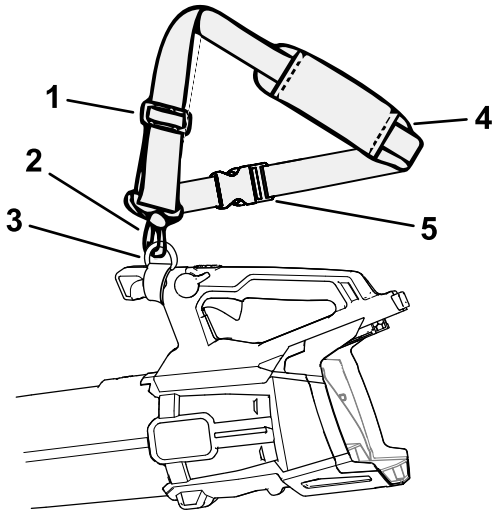

g484073

Bild 6

1. Gurtversteller
2. Kabelbaumclip
3. D-Ring
4. Schultergurt

3. Stellen Sie den Gurt ein, indem Sie den Gurtversteller nach oben schieben, um den Gurt zu verkürzen, oder nach unten, um den Gurt zu verlängern.
4. Sie müssen wissen, wie Sie den Schultergurt im Notfall entfernen können, siehe Entfernen des Schultergurts (Seite 19).

Produktübersicht

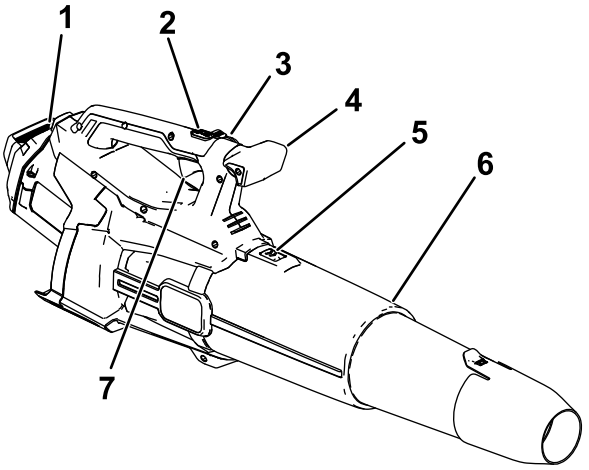

g472736

Bild 7

1. Akku und Akkufach
2. Turbotaste
3. Geschwindigkeitssperre
4. Bügelhandrad
5. Verschluss für Gebläserohr
6. Laubbläserrohr
7. Auslöser für variable Geschwindigkeit

Technische Daten

Modell	51900T
Nennspannung	60 V DC maximal, 54 V DC Nennbetrieb
Ladegerättyp	Flex-Force 60V-Lithium-Ionen-Ladegeräte
Akkutyp	Flex-Force 60V Lithium-Ionen-Akkus

Geeignete Temperaturbereiche

Aufladen/Lagern des Akkus bei	5° C bis 40° C*
Verwendung des Akkus bei	-30 °C bis 49 °C
Verwendung des Laubbläsers bei	-30 °C bis 49 °C

*Die Ladezeit wird verlängert, wenn Sie den Akku nicht in diesem Bereich aufladen.

Lagern Sie das Werkzeug, den Akku und das Akkuladegerät an einem sauberen und trockenen Ort.

Anbaugeräte/Zubehör

Ein Sortiment an von Toro zugelassenen Anbaugeräten und Zubehör wird für diese Maschine angeboten, um den Funktionsumfang des Geräts zu erhöhen und zu erweitern. Eine Liste der zugelassenen Anbaugeräte und Zubehörteile erhalten Sie bei Ihrem offiziellen Toro-Vertragshändler oder finden Sie unter www.Toro.com.

Verwenden Sie, um die optimale Leistung und Sicherheit zu gewährleisten, nur Originalersatzteile und –zubehörteile von Toro. Verwenden Sie nie Ersatzteile und Zubehör anderer Hersteller; diese könnten sich eventuell als gefährlich erweisen.

Betrieb

⚠ WARNUNG:

Der Bläser wirft ggf. Fremdkörper aus, die Sie oder Unbeteiligte schwer verletzen können.

- **Blasen Sie keine harten Objekte, wie z. B. Nägel oder Schrauben.**
- **Setzen Sie den Bläser nicht in der Nähe von Unbeteiligten oder Haustieren ein.**
- **Achten Sie auf die Blasrichtung (d. h. blasen Sie weg von Personen, Fenstern, Autos usw.). Verwenden Sie nicht mehr Drehzahl als notwendig.**
- **Passen Sie besonders auf, wenn Sie Rückstände von Treppen oder anderen beengten Bereichen entfernen.**

Anlassen des Laubbläsers

Wichtig: **Verwenden Sie das Akkupack nur bei Temperaturen, die im entsprechenden Bereich liegen, siehe Technische Daten (Seite 15).**

Hinweis: Stellen Sie sicher, dass Sie einen Akku mit mehr als 2,5 Ah verwenden, um die volle Leistung zu erreichen.

1. Stellen Sie sicher, dass die Belüftungsöffnungen des Laubbläsers frei von Staub oder Schmutz sind.
2. Fluchten Sie das Loch im Akkupack mit der Zunge im Griffgehäuse aus (Bild 9).
3. Halten Sie den Griff , und drücken Sie das Batteriepack in den Griff, bis der Riegel einrastet (Bild 8).

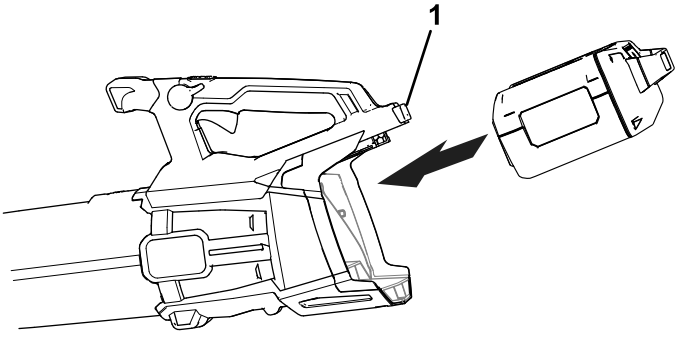

g472718

Bild 8

1. Akkuriegel

4. Drücken Sie den Auslöser für variable Geschwindigkeit, um den Laubbläser anzulassen (Bild 9).

   Hinweis: Aktivieren Sie die Geschwindigkeitssperre, damit die Maschine läuft, ohne dass Sie den Auslöser für die variable Geschwindigkeit drücken müssen (Bild 9).

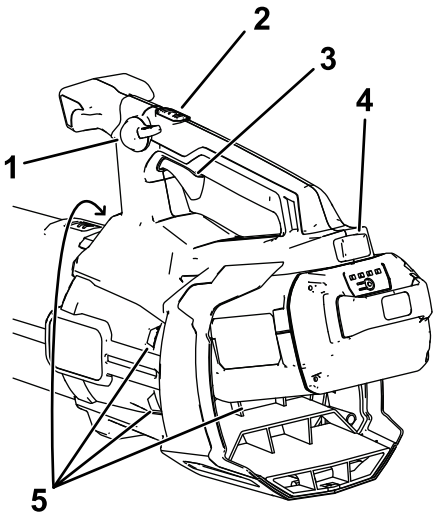

g472737

Bild 9

1. Geschwindigkeitssperre
2. Turbotaste
3. Auslöser für variable Geschwindigkeit
4. Akkuriegel
5. Entlüftungsbereiche am Laubbläser

Einstellen der Luftgeschwindigkeit des Laubbläsers

Stellen Sie mit dem Auslöser für die variable Gebläsestärke die Luftgeschwindigkeit ein (Bild 9).

Aktivieren Sie die Geschwindigkeitssperre, um die aktuelle Gebläsestärke beizubehalten (Bild 9).

Um die maximale Leistung zu erreichen, drücken Sie den Geschwindigkeitsschalter und dann die Turbo-Boost-Taste, um den Boost einzuschalten (Bild 9).

Um den Boost auszuschalten, drücken Sie die Turbo-Boost-Taste erneut oder lassen Sie den Geschwindigkeitsschalter ganz los.

Entfernen des Schultergurts

Falls Sie in einem Notfall das Gurtzeug schnell entfernen müssen, lösen Sie die Schnellverschlussschnalle wie folgt:

1. Beiden Seiten der Schnellverschlussschnalle eindrücken (A in Bild 10).
2. Lassen Sie die Schnellverschlussschnalle sich lösen (B in Bild 10).

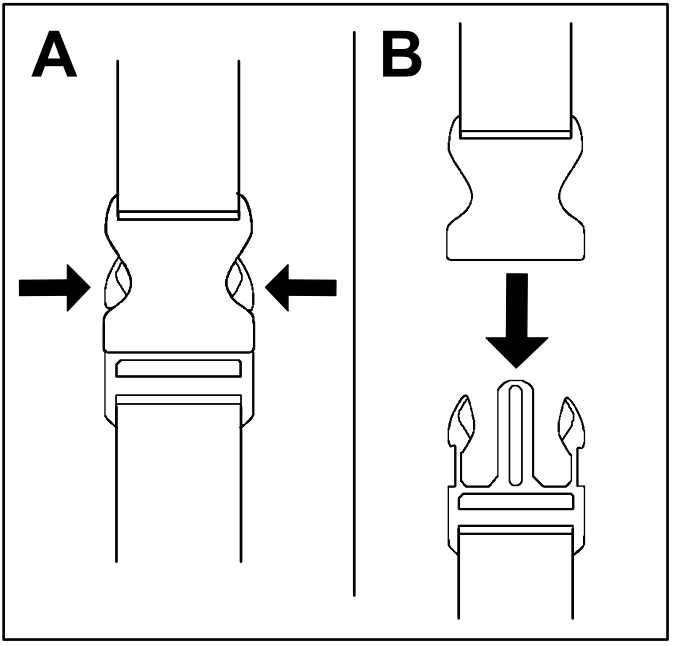

g340477

Bild 10

Abstellen des Laubbläsers

Deaktivieren Sie die Geschwindigkeitssperre (falls verwendet) und lassen Sie den Auslöser für die variable Geschwindigkeit los, um den Laubbläser abzustellen (Bild 9).

Wichtig: **Lassen Sie die Geschwindigkeitssperre nach dem Stoppen des Laubbläsers nicht aktiviert, wenn das Akkupack in den Laubbläser eingesetzt ist.**

Wenn Sie den Laubbläser nicht verwenden oder ihn zwischen Arbeitsbereichen transportieren, entfernen Sie das Akkupack.

Entfernen des Laubbläserrohrs

Drücken Sie die Nase nach unten, um das Laubbläserrohr aus dem Laubbläser zu nehmen (Bild 11).

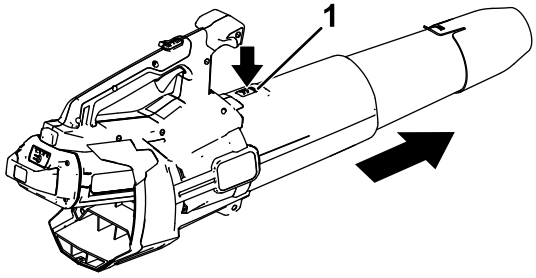

g472738

Bild 11

1. Rohrverriegelung

Entfernen des Akkus vom Laubbläser

Drücken Sie den Akkuriegel, um das Akkupack zu lösen und ziehen Sie das Akkupack dann aus dem Laubbläser (Bild 12).

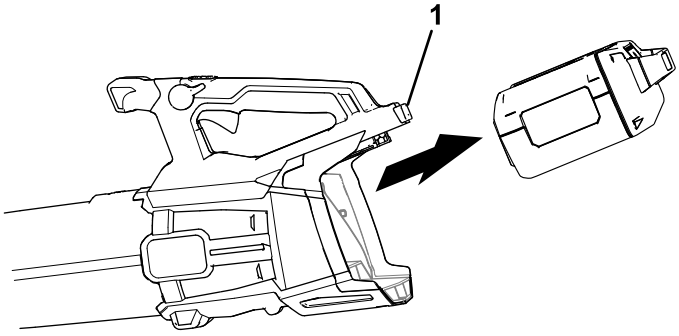

g472739

Bild 12

1. Akkuriegel

Einlagerung

Wichtig: **Bewahren Sie das Werkzeug, den Akku und das Ladegerät nur in Temperaturbereichen auf, die im entsprechenden Bereich liegen, siehe Technische Daten (Seite 15).**

Wichtig: **Wenn Sie den Akku für die Nebensaison aufbewahren möchten, nehmen Sie den Akku aus dem Werkzeug und laden Sie den Akku auf, bis eine oder zwei LED-Anzeigen auf dem Akku grün sind. Lagern Sie ein ganz aufgeladenes oder ganz leeres Akku nicht ein. Wenn Sie das Werkzeug wieder verwenden möchten, laden Sie den Akku auf, bis die linke Anzeigeleuchte am Ladegerät grün leuchtet oder alle vier LED-Anzeigen am Akku grün leuchten.**

- Trennen Sie das Produkt von der Stromzufuhr ab (d. h. ziehen Sie den Stecker aus der Steckdose oder entfernen Sie den Akku) und prüfen Sie es nach der Verwendung auf eine Beschädigung.
- Bewahren Sie die Maschine oder das Ladegerät nicht mit eingebautem Akkupack auf.
- Entfernen Sie Rückstände vom Produkt.
- Lagern Sie das Werkzeug, den Akku und das Akkuladegerät außerhalb der Reichweite von Kindern, wenn Sie sie nicht verwenden.
- Halten Sie das Werkzeug, den Akku und das Akkuladegerät fern von ätzenden Materialien, wie z. B. Gartenchemikalien oder Streusalz.
- Lagern Sie den Akku nicht draußen oder in Fahrzeugen, um die Gefahr möglicher Verletzungen zu verringern.
- Lagern Sie das Werkzeug, den Akku und das Akkuladegerät an einem sauberen und trockenen Ort.

Vorbereiten des Akkupacks für das Recyceln

Wichtig: **Decken Sie die Pole des Akkupacks nach der Herausnahme mit dickem Klebeband ab. Versuchen Sie nicht, das Akkupack zu zerstören oder auseinanderzubauen oder Teile zu entfernen.**



Informationen zum verantwortungsvollen Recyceln des Akkus erhalten Sie bei Ihrer örtlichen Verwaltung oder einem offiziellen Vertragshändler oder Vertriebshändler.

	Lithium-Ionen-Akkus, die mit dem Call2Recycle-Siegel gekennzeichnet sind, können bei jedem teilnehmenden Einzelhändler oder in einer Batterie-Recycling-Anlage des Call2Recycle-Programms recycelt werden (nur USA und Kanada). Um einen teilnehmenden Händler oder eine Einrichtung in Ihrer Nähe zu finden, rufen Sie bitte unter 1-800-822-8837 an oder besuchen Sie www.call2recycle.org.
	Lithium-Ionen-Akkus, die mit dem hier abgebildeten HEB-Siegel (High Energy Battery) gekennzeichnet sind, sowie alle 60-V-Flex-Force-Akkus mit 6,0 Ah oder mehr können bei allen teilnehmenden Händlern oder Einzelhändlern des Call2Recycle HEB-Programms recycelt werden. Um einen teilnehmenden Händler oder Einzelhändler in Ihrer Nähe zu finden, besuchen Sie bitte www.hebattery.org.

Wenn Sie keinen teilnehmenden Händler oder keine teilnehmende Einrichtung in Ihrer Nähe finden können oder Fragen dazu haben, für welches Recyclingprogramm Ihr Akku in Frage kommt, besuchen Sie bitte die in der Bedienungsanleitung Ihres Werkzeugs/Geräts aufgeführte Kundendienstseite, um weitere Informationen zum verantwortungsvollen Recycling des Akkus zu erhalten.

Wenn Sie sich außerhalb der USA und Kanada befinden, wenden Sie sich bitte an Ihren autorisierten Service-Händler oder Ihren Vertragshändler, um weitere Informationen über das verantwortungsvolle Recycling des Akkus zu erhalten.

Fehlersuche und -behebung

Führen Sie nur die in dieser Anleitung beschriebenen Schritte aus. Alle weiteren Prüfungen, Wartungsarbeiten und Reparaturen müssen von einem offiziellen Kundendienstzentrum oder einem ähnlich qualifizierten Fachmann ausgeführt werden, wenn Sie das Problem nicht selbst beheben können.

Nehmen Sie bei der Fehlersuche, Inspektion, Wartung oder Reinigung des Werkzeugs immer den Akku aus dem Werkzeug.

Problem	Mögliche Ursache	Behebungsmaßnahme
Das Werkzeug startet nicht.	1. Das Akku ist nicht ganz in das Werkzeug eingesetzt.	1. Nehmen Sie den Akku heraus und setzen Sie es in das Werkzeug ein; stellen Sie sicher, dass es richtig eingesetzt und verriegelt ist.
	2. Der Akku ist nicht aufgeladen.	2. Nehmen Sie das Akkupack aus dem Werkzeuge heraus und laden es auf.
	3. Das Akkupack ist beschädigt.	3. Tauschen Sie den Akku aus.
	4. Das Werkzeug hat einen anderen elektrischen Defekt.	4. Setzen Sie sich mit Ihrem offiziellen Vertragshändler in Verbindung.
Das Werkzeug erreicht nicht die volle Kraft.	1. Das Ladevermögen des Akkupacks ist zu niedrig.	1. Nehmen Sie den Akku aus dem Werkzeug heraus und laden es ganz auf.
	2. Die Entlüftungen sind verstopft.	2. Nehmen Sie den Akku aus dem Werkzeug heraus und reinigen Sie die Belüftungsöffnungen.

Problem	Mögliche Ursache	Behebungsmaßnahme
Das Werkzeug läuft nicht oder läuft nicht ununterbrochen.	1. Die Leitungen des Akkupacks sind feucht.	1. Lassen Sie das Akkupack trocknen oder trocknen Sie es mit einem Lappen.
	2. Das Akku ist nicht ganz in das Werkzeug eingesetzt.	2. Nehmen Sie das Akkupack heraus und setzen Sie es in das Werkzeug ein; stellen Sie sicher, dass es richtig eingesetzt und verriegelt ist.
	3. Das Akkupack hat eine niedrige oder keine Ladung.	3. Laden Sie das Akkupack auf.

Form No. 3480-180 Rev B

TORO

Count on it.

Manual del operador

Soplador Axial Flex-Force Power System® 60V MAX

Nº de modelo 51900T—Nº de serie 326000000 y superiores

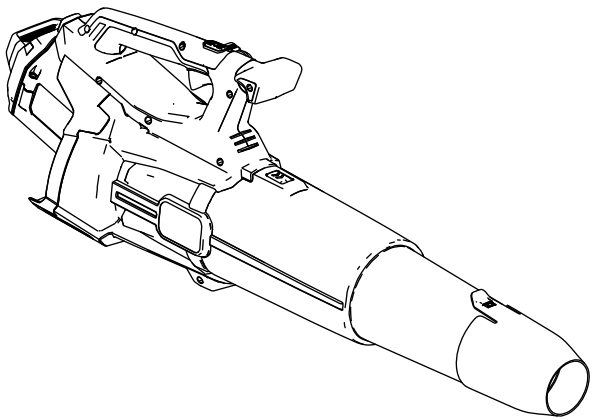

Registre su producto en www.Toro.com.
Traducción del original (ES)

CE UK CA

3480-180



Si necesita ayuda, consulte www.Toro.com/support para obtener recursos de instrucciones, o bien póngase en contacto con su Servicio Técnico Autorizado antes de devolver este producto.

Este producto cumple todas las directivas europeas aplicables; para obtener más detalles, consulte la Declaración de conformidad (DOC) de cada producto.

Introducción

Este soplador está indicado para mover residuos similares a las hojas por parte de usuarios domésticos en espacios exteriores. Está diseñado para usar baterías de ion litio Flex-Force™ 60 V. Estas baterías se han diseñado para cargarse únicamente con cargadores de baterías de ion litio Flex-Force 60V. El uso de estos productos para propósitos diferentes a los previstos puede ser peligroso para usted y para otras personas.

El Modelo 51900T no incluye batería ni cargador.

Lea este manual detenidamente para aprender a utilizar y mantener correctamente su producto, y para evitar lesiones y daños en el producto. Usted es responsable de utilizar el producto de forma correcta y segura.

Visite www.Toro.com para obtener más información, incluidos consejos de seguridad, materiales de formación, información sobre accesorios, ayuda para encontrar a un distribuidor o para registrar su producto.

© 2026—The Toro® Company
8111 Lyndale Avenue South
Bloomington, MN 55420

Registre su producto en www.Toro.com.

CE UK CA

Traducción del original (ES)
Impreso en China
Reservados todos los derechos

3480-180

Cuando necesite asistencia técnica, piezas genuinas Toro o información adicional, póngase en contacto con un Servicio Técnico Autorizado o con Atención al cliente de Toro, y tenga a mano los números de modelo y serie de su producto. Figura 1 identifica la ubicación de los números de modelo y serie en el producto. Escriba los números en el espacio provisto.

Importante: **Con su dispositivo móvil, puede escanear el código QR (en su caso) de la placa del número de serie para acceder a información sobre la garantía, las piezas, y otra información sobre el producto.**

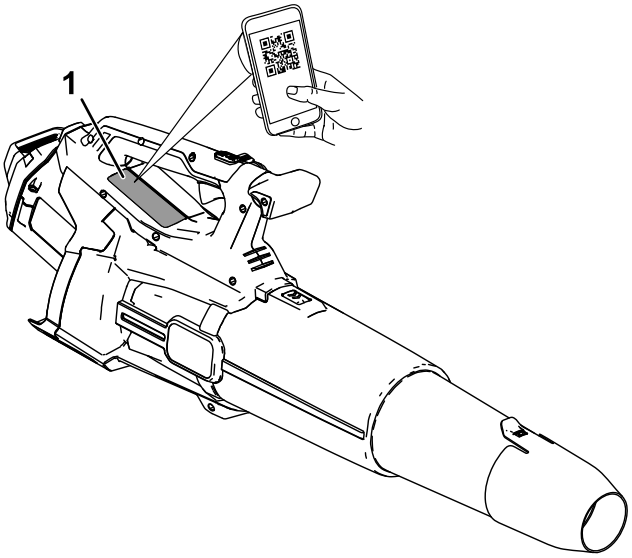

g472719

Figura 1

1. Ubicación de los números de modelo y de serie.

Nº de modelo _____

Nº de serie _____

Símbolo de alerta de seguridad

El símbolo de alerta de seguridad (Figura 2) aparece tanto en este manual como en la máquina para identificar mensajes de seguridad importantes que deben seguirse con el fin de evitar accidentes.



g000502

Figura 2

Símbolo de alerta de seguridad

El símbolo de alerta de seguridad aparece encima de información que le avisa de situaciones o acciones no seguras e irá seguido del término **PELIGRO**, **ADVERTENCIA**, o **PRECAUCIÓN**.

PELIGRO indica una situación peligrosa inminente que, si no se evita, **provocará** la muerte o lesiones graves.

ADVERTENCIA indica una situación potencialmente peligrosa que, si no se evita, **podría** producir la muerte o lesiones graves.

PRECAUCIÓN indica una situación potencialmente peligrosa que, si no se evita, **puede** producir lesiones menores o moderadas.

Este manual utiliza dos palabras más para resaltar información. **Importante** llama la atención sobre información mecánica especial, y **Nota** resalta información general que merece una atención especial.

Seguridad

⚠ ADVERTENCIA

Lea todas las advertencias, instrucciones, ilustraciones y especificaciones relativas a la seguridad proporcionadas con esta máquina.

El hacer caso omiso de todas las instrucciones enumeradas a continuación puede dar lugar a descargas eléctricas, incendios y/o lesiones graves.

Guarde todas las advertencias e instrucciones para su referencia futura.

El término "máquina" que aparece en todas las advertencias se refiere siempre a una máquina alimentada por el suministro eléctrico de la red (con cable) o una máquina alimentada por batería (sin cable).

INSTRUCCIONES DE SEGURIDAD IMPORTANTES

I. Seguridad de la zona de trabajo

1. **Mantenga la zona de trabajo limpia y bien iluminada.** *Las zonas desordenadas u oscuras son una invitación al accidente.*
2. **No utilice máquinas en atmósferas explosivas, como por ejemplo en presencia de líquidos inflamables, gases o polvo.** *La máquina genera chispas que pueden inflamar el polvo o los vapores.*
3. **Mantenga alejados a niños y otras personas durante el uso de una máquina.***Las distracciones pueden hacer que usted pierda el control.*

II. Seguridad eléctrica

1. **La clavija de la máquina debe ser del tipo correcto para la toma de corriente. Nunca modifique el enchufe en modo alguno. No utilice adaptadores de enchufe con máquinas con toma de tierra.** *El uso de clavijas sin modificar y enchufes apropiados reducirá el riesgo de descarga eléctrica.*
2. **Evite tocar superficies conectadas a tierra, tales como tuberías, radiadores, cocinas y frigoríficos.** *Hay un mayor riesgo de descarga eléctrica si su cuerpo hace tierra.*

3. **No exponga las máquinas a la lluvia o a condiciones húmedas.** *Si entra agua en una máquina, aumentará el riesgo de descarga eléctrica.*

4. **No maltrate el cable. No utilice el cable nunca para transportar, arrastrar o desenchufar la máquina. Mantenga el cable alejado del calor, del aceite, de los bordes cortantes y de las piezas móviles.** *Los cables dañados o enredados aumentan el riesgo de descarga eléctrica.*

5. **Si utiliza una máquina en el exterior, utilice un cable alargador apto para exteriores.** *El uso de un cable apropiado para el uso en exteriores reduce el riesgo de descarga eléctrica.*

6. **Si no es posible evitar el uso de una máquina en un lugar húmedo, utilice un suministro eléctrico protegido por un dispositivo de corriente residual (interruptor diferencial).** *El uso de un interruptor diferencial reduce el riesgo de descarga eléctrica.*

III. Seguridad personal

1. **Manténgase alerta, esté atento a lo que está haciendo y utilice el sentido común mientras utiliza una máquina. No utilice un máquina si está cansado o bajo la influencia de drogas, alcohol o medicamentos.** *Una breve falta de atención mientras utiliza una máquina podría provocar lesiones personales graves.*

2. **Utilice equipos de protección personal. Lleve siempre protección ocular.** *El uso de equipos de protección personal como mascarillas, calzado de seguridad antideslizante, casco y protección auditiva en condiciones apropiadas reduce el riesgo de lesiones personales.*

3. **Evite el encendido accidental. Asegúrese de que el interruptor está en la posición de APAGADO antes de conectar la herramienta a la toma de corriente y/o a la batería, y antes de levantar o transportar la herramienta.** *Transportar las máquinas con el dedo sobre el interruptor o enchufar máquinas con el interruptor en la posición de encendido es una invitación al accidente.*

4. **Retire cualquier llave de ajuste antes de encender la máquina.** *Si se deja una llave insertada en una parte rotativa de la máquina puede dar lugar a lesiones personales.*

5. **No intente alcanzar zonas demasiado alejadas. Pise firme y mantenga el equilibrio en todo momento.** *Esto permite tener un mayor control de la máquina en situaciones imprevistas.*

6. **Utilice la ropa adecuada. No lleve ropas o joyas sueltas. Mantenga el pelo y la ropa alejados de las piezas móviles.** *La*

ropa suelta, las joyas y el pelo largo pueden quedar atrapados en piezas móviles.

7. **Si existen dispositivos para la conexión de sistemas de recogida y extracción de polvo, asegúrese de conectarlos y usarlos correctamente.** *El uso de dispositivos de recolección de polvo puede reducir los riesgos asociados con el polvo.*
8. **No deje que la familiaridad adquirida con el uso frecuente de las herramientas le haga confiarse demasiado y pasar por alto los principios de seguridad de las herramientas.** *Una acción descuidada puede causar lesiones graves en una fracción de un segundo.*

IV. Uso y cuidado de la máquina

1. **No fuerce la máquina. Utilice la máquina adecuada para el trabajo que debe realizarse.** *La máquina correcta realizará el trabajo mejor y con mayor seguridad a la velocidad para la que fue diseñada.*
2. **No utilice la máquina si con el interruptor no se enciende ni se apaga.** *Cualquier máquina que no pueda controlarse con el interruptor es peligrosa y debe repararse.*
3. **Desconecte la clavija del suministro eléctrico y/o extraiga la batería, si es extraíble, de la máquina antes de realizar cualquier ajuste, cambiar de accesorio o almacenar la máquina.** *Estas medidas de seguridad preventivas reducen el riesgo de un arranque accidental de la máquina.*
4. **Si no la está usando, guarde la máquina fuera del alcance de los niños y no permita que la utilicen personas no familiarizadas con la máquina o con estas instrucciones de uso.** *Las máquinas son peligrosas en manos de usuarios inexpertos.*
5. **Mantenimiento de la máquina y los accesorios. Compruebe que las piezas móviles están correctamente alineadas y que se mueven libremente sin agarrotarse, que no hay piezas rotas, y que no hay otras circunstancias que puedan afectar al uso de la máquina. Si existen daños, haga reparar la máquina antes de usarla.** *Muchos accidentes se deben a un mantenimiento deficiente de la máquina.*
6. **Mantenga las herramientas de corte afiladas y limpias.** *Una herramienta de corte bien mantenida con filos bien afilados es más fácil de controlar y hay menos probabilidades de que se agarrote.*
7. **Utilice la máquina, los accesorios, las brocas, etc., según lo indicado en estas instrucciones, teniendo en cuenta las condiciones de trabajo y el trabajo a realizar.** *El uso de la*

máquina para operaciones diferentes de las previstas podría dar lugar a una situación de peligro.

8. **Mantenga las asas, empuñaduras y otras superficies de agarre secas, limpias y libres de aceite y grasa.** *Un asa o una superficie de agarre resbaladiza no permite manejar y controlar la herramienta con seguridad en situaciones imprevistas.*

V. Uso y cuidado de las herramientas a batería

1. **Recargar únicamente con el cargador especificado por el fabricante.** *Un cargador diseñado para un tipo de batería puede crear un riesgo de incendio si se utiliza con otra batería.*
2. **Utilice máquinas únicamente con las baterías específicas indicadas.***El uso de otra batería puede crear un riesgo de incendio y lesiones.*
3. **Cuando la batería no está en uso, manténgala alejada de otros objetos metálicos, como por ejemplo clips, monedas, llaves, puntillas u otros objetos metálicos pequeños, que podrían hacer una conexión entre un terminal y otro.** *Un cortocircuito entre los terminales de la batería puede causar quemaduras o un incendio.*
4. **En condiciones de uso incorrecto, puede haber una fuga de líquido de la batería; evite el contacto con dicho líquido. En caso de un contacto accidental, lavar con abundante agua. Si el líquido entra en contacto con los ojos, busque también ayuda médica.** *El líquido expulsado de la batería puede causar irritación o quemaduras.*
5. **No utilice una batería o una herramienta dañada o modificada.** *Las baterías dañadas o modificadas podrían mostrar un comportamiento impredecible que puede provocar incendio, explosión o riesgo de lesiones.*
6. **No exponga una batería o una herramienta al fuego o a temperaturas excesivas.** *La exposición al fuego o a temperaturas superiores a los 130 °C puede causar una explosión.*
7. **Siga todas las instrucciones de carga y no cargue la batería o la herramienta si la temperatura está fuera del intervalo especificado en las instrucciones.** *Cargar la batería o la herramienta de forma incorrecta o a temperaturas que estén fuera del intervalo especificado puede dañar la batería y aumentar el riesgo de incendio.*

VI. Mantenimiento

1. **El mantenimiento de su máquina lo debe realizar un técnico de reparaciones debidamente cualificado, utilizando únicamente**

piezas de repuesto idénticas. *Solo de esta manera se garantiza el mantenimiento de la seguridad de la máquina.*

2. **No realice ningún tipo de mantenimiento en una batería dañada.** *El mantenimiento de las baterías solo debe ser realizado por el fabricante o por un servicio técnico autorizado.*

VII. Seguridad en el manejo del soplador

1. **No utilice la máquina en condiciones meteorológicas adversas, especialmente si hay riesgo de rayos.** *Esto reduce el riesgo de que le alcance un rayo.*
2. **Lleve protección ocular y protección auditiva.***Llevar los equipos de protección idóneos reducirá el riesgo de sufrir lesiones personales.*
3. **Mientras utiliza la máquina, lleve siempre calzado de protección antideslizante. No haga funcionar la máquina estando descalzo, o llevando sandalias.** *Esto reduce el riesgo de lesiones en los pies.*
4. **No lleve prendas sueltas o artículos como bufandas, cuerdas, cadenas, corbatas, etc., que podrían ser succionadas hacia las entradas de aire. Si tiene el pelo largo, recójaselo, para asegurarse de que no sea succionado hacia las entradas de aire.** *Si alguno de estos elementos es succionado hacia las entradas de aire, puede aumentar el riesgo de lesiones personales.*
5. **No deje que nadie se acerque mientras la máquina está en uso.** *Los residuos arrojados pueden aumentar el riesgo de lesiones personales.*
6. **No oriente nunca la tobera del soplador hacia otras personas o animales domésticos, o en la dirección de ventanas. Extreme las precauciones al soplar residuos cerca de objetos sólidos, tales como árboles, automóviles y paredes que puedan provocar el rebote de los residuos.** *Los objetos arrojados pueden causar daños materiales y aumentar el riesgo de lesiones personales.*
7. **No utilice la máquina para soplar nada que esté ardiendo o humeando, como por ejemplo cigarrillos, cerillas o cenizas calientes.** *Estas fuentes de ignición pueden aumentar el riesgo de incendio.*
8. **No toque el ventilador mientras siga en movimiento. Apague la máquina y espere a que se detenga el ventilador antes de retirar cualquier pieza que pueda dar acceso al ventilador.** *Esto reduce el riesgo de lesiones causadas por las piezas en movimiento.*

9. **Antes de eliminar material atascado o realizar tareas de mantenimiento en la máquina, asegúrese de que el interruptor de encendido está apagado.** *Si la máquina arranca inesperadamente durante la eliminación de material atascado o durante el mantenimiento, puede causar lesiones personales graves.*

GUARDE ESTAS INSTRUCCIONES

Símbolos de pegatinas



Las pegatinas de seguridad e instrucciones están a la vista del operador y están ubicadas cerca de cualquier zona de peligro potencial. Sustituya cualquier pegatina que esté dañada o que falte.

Las tablas siguientes describen los símbolos instructivos y de seguridad que aparecen en las calcomanías.

Símbolo de la calcomanía del soplador	**Explicación**
	Peligro de objetos arrojados
	Advertencia
	No usar en condiciones húmedas.
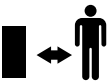	Mantenga a otras personas alejadas de la máquina.
	Mantenga a otras personas alejadas de la máquina en todas las direcciones.
	Manténgase alejado de las piezas en movimiento.
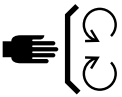	Mantenga colocados todos los protectores y defensas.
	Lea el *Manual del operador*.
	Retire la batería antes de realizar tareas de mantenimiento.
	Lleve protección ocular y auditiva.

Montaje

Montaje del soplador

1. Instale la tobera del soplador en el tubo del soplador.

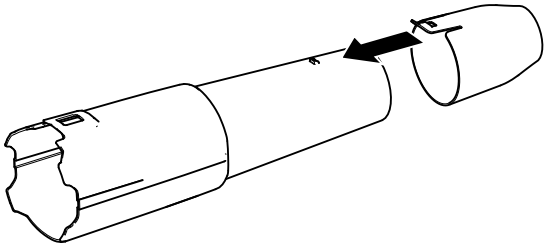

g472735

Figura 3

2. Deslice el tubo del soplador sobre la carcasa del soplador. Puede ser necesario presionar hacia abajo sobre el cierre del tubo para que el tubo del soplador encaje en su sitio (Figura 3).

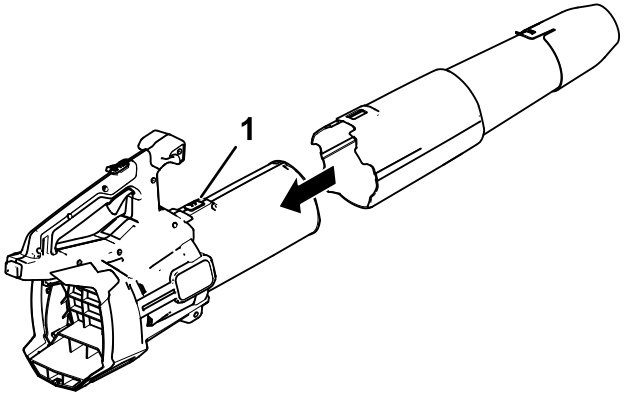

g472734

Figura 4

1. Cierre del tubo

Nota: El soplador también puede utilizarse sin tobera, e incluso retirando por completo el tubo del soplador.

Instalación del arnés de hombro

Importante: **Si utiliza el soplador de hojas con una batería de 6,0 Ah o más instalada, instale el arnés de hombro (Pieza N.º 139-5334).**

No utilice el arnés de hombro si va a utilizar la mochila y el cable de conexión como fuente de alimentación de la herramienta; utilice únicamente el arnés de la mochila.

1. Instale el collar en el pomo del manillar (Figura 5).

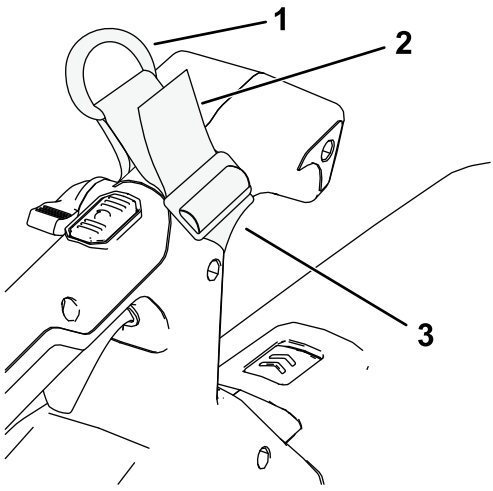

g484060

Figura 5

1. Anillo de amarre
2. Tire aquí para sujetar el collarín al soplador.
3. Collarín de la correa

2. Conecte el clip del arnés de hombro al anillo de amarre del collarín (Figura 6).

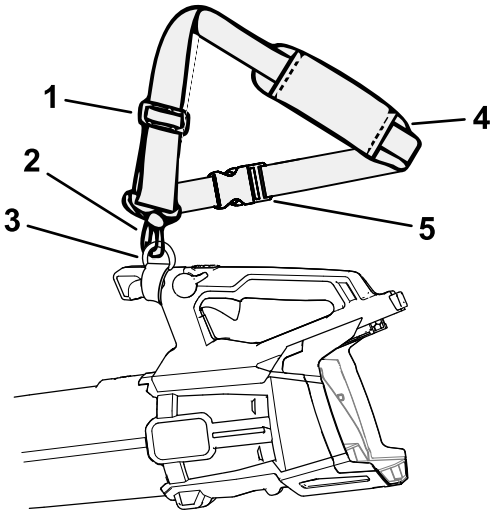

g484073

Figura 6

1. Ajustador del arnés
2. Clip del arnés
3. Anillo de amarre
4. Arnés de hombro

3. Para ajustar el arnés, deslice el ajustador del arnés hacia arriba para reducir la longitud del arnés, o hacia abajo para aumentar la longitud.
4. Sepa cómo retirar el arnés de hombro en caso de emergencia; consulte Retirada del arnés de hombro (página 20).

El producto

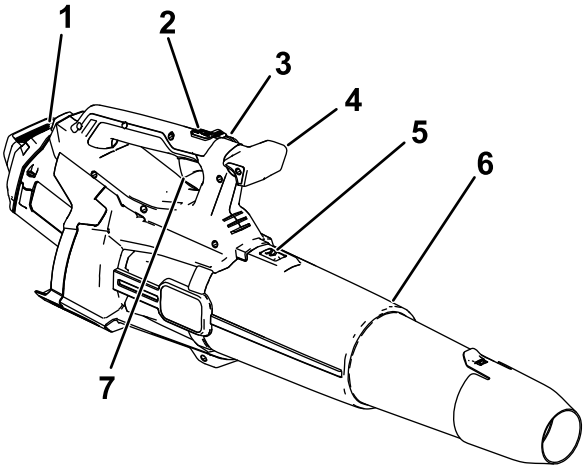

g472736

Figura 7

1. Batería y hueco de la batería
2. Botón de potencia turbo
3. Bloqueo de velocidad
4. Pomo
5. Enganche del tubo del soplador
6. Tubo del soplador
7. Gatillo de velocidad variable

Especificaciones

Modelo	51900T
Voltaje nominal	Máximo 60 VCC , uso nominal 54 V CC
Tipo de cargador	Cargadores de ion litio Flex-Force 60V
Tipo de batería	Baterías de ion litio Flex-Force 60V

Intervalos de temperatura adecuados

Cargue/guarde la batería a	5 °C a 40 °C*
Utilice la batería a	-30 °C a 49 °C
Utilice el soplador a	-30 °C a 49 °C

*El tiempo de carga será mayor si la temperatura no está en este intervalo durante la carga.

Guarde la herramienta, la batería y el cargador en un lugar cerrado, limpio y seco.

Accesorios/aperos

Está disponible una selección de aperos y accesorios homologados por Toro que se pueden utilizar con la máquina a fin de potenciar y aumentar sus prestaciones. Póngase en contacto con su servicio técnico autorizado o con su distribuidor Toro autorizado, o bien visite www.Toro.com para obtener una lista de todos los aperos y accesorios homologados.

Para asegurar un rendimiento óptimo y mantener la certificación de seguridad de la máquina, utilice solamente piezas y accesorios genuinos Toro. Las piezas de repuesto y los accesorios de otros fabricantes podrían ser peligrosos.

Operación

⚠ ADVERTENCIA

El soplador puede arrojar residuos, que podrían causar graves lesiones personales a usted o a otras personas.

- **No sople objetos duros como clavos o pernos.**
- **No utilice el soplador cerca de otras personas o animales domésticos.**
- **Esté atento al sentido del chorro de aire (por ejemplo, no lo dirija hacia otras personas, ventanas, automóviles, etc.). Utilice la mínima velocidad posible.**
- **Extreme el cuidado al soplar residuos en escaleras u otros lugares de espacio reducido.**

Arranque del soplador

Importante: **Utilice la batería solo a temperaturas que estén dentro del intervalo apropiado; consulte Especificaciones (página 16).**

Nota: Asegúrese de utilizar una batería de más de 2,5 Ah para obtener la potencia máxima.

1. Compruebe que los orificios de ventilación del soplador están libres de polvo y residuos.
2. Alinee el hueco de la batería con la lengüeta del alojamiento de la empuñadura (Figura 9).
3. Sujete la empuñadura e introduzca la batería en la empuñadura hasta que el cierre la bloquee en su sitio (Figura 8).

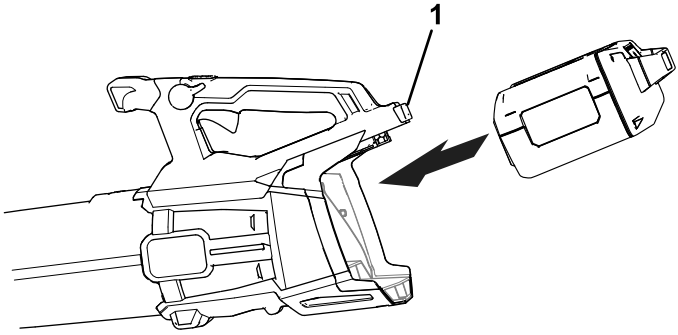

Figura 8

1. Cierre de la batería

4. Para arrancar el soplador, apriete el gatillo de velocidad variable (Figura 9).

   Nota: Active el bloqueo de velocidad para mantener la máquina encendida sin tener que apretar el gatillo de velocidad variable (Figura 9).

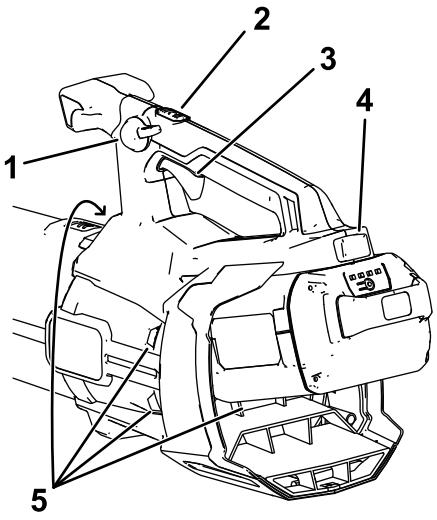

g472737

Figura 9

1. Bloqueo de velocidad
2. Botón de potencia turbo
3. Gatillo de velocidad variable
4. Cierre de la batería
5. Zonas de ventilación del soplador

Ajuste de la velocidad del aire del soplador

Para ajustar la velocidad del aire mientra sopla, utilice el gatillo de velocidad variable (Figura 9).

Para mantener la velocidad actual del aire, active el bloqueo de velocidad (Figura 9).

Para obtener el máximo rendimiento, presione el gatillo de velocidad variable, luego pulse el botón de potencia turbo para activar el turbo (Figura 9).

Para desactivar la potencia turbo, pulse otra vez el botón de potencia turbo o suelte completamente el gatillo de velocidad variable.

Retirada del arnés de hombro

Si necesita quitarse rápidamente el arnés en caso de emergencia, desconecte la hebilla de liberación rápida como se indica a continuación:

1. Presione hacia dentro los lados de la hebilla (Figura 10, A).
2. Deje que se desconecte la hebilla (Figura 10, B).

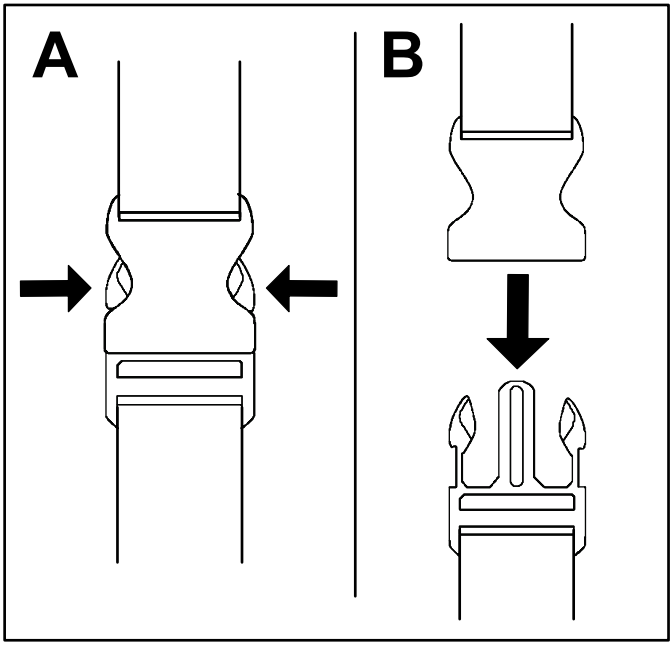

g340477

Figura 10

Cómo apagar el soplador

Para apagar el soplador, desactive el bloqueo de velocidad (si lo está usando) y suelte el gatillo de velocidad variable (Figura 9).

Importante: **Después de apagar el soplador, no deje puesto el bloqueo de velocidad con la batería instalada en el soplador.**

Cuando no esté utilizando el soplador o lo esté transportando hacia o desde el área de trabajo, retire la batería.

Desmontaje del tubo del soplador

Presione hacia abajo sobre el cierre para separar el tubo del soplador del soplador (Figura 11).

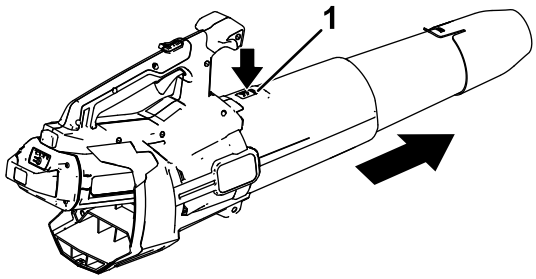

g472738

Figura 11

1. Cierre del tubo

Cómo retirar la batería del soplador

Presione el cierre de la batería para liberar la batería, y retire la batería del soplador (Figura 12).

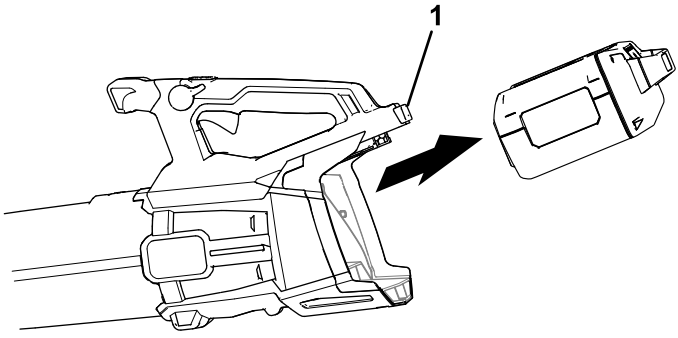

Figura 12

1. Cierre de la batería

Almacenamiento

Importante: **Almacene la herramienta, la batería y el cargador solo a temperaturas que estén dentro del intervalo apropiado; consulte Especificaciones (página 16).**

Importante: **Si va a almacenar la batería fuera de temporada, retire la batería de la herramienta y cargue la batería hasta que 1 o 2 de los indicadores LED de la batería cambien a verde. No almacene la batería completamente cargada ni completamente descargada. Antes de volver a usar la herramienta, cargue la batería hasta que se encienda el indicador izquierdo del cargador en verde, o hasta que los 4 indicadores LED de la batería se vuelvan verdes.**

- Desconecte el producto del suministro de energía (es decir, retire el enchufe del suministro de energía o la batería) y compruebe si hay daños después del uso.
- No guarde la herramienta o el cargador de la batería con la batería instalada.
- Limpie cualquier material extraño del producto.
- Cuando no se estén utilizando, almacene la herramienta, la batería y el cargador de la batería fuera del alcance de los niños.

- Mantenga la herramienta, la batería y el cargador de la batería alejados de agentes corrosivos como productos químicos de jardín o sal para deshielo.
- Para reducir el riesgo de lesiones personales graves, no almacene la batería en el exterior o en un vehículo.
- Guarde la herramienta, la batería y el cargador en un lugar cerrado, limpio y seco.

Preparación de la batería para el reciclado

Importante: **Al retirarla, cubra los terminales de la batería con cinta adhesiva de servicio pesado. No intente destruir o desmontar la batería ni intente retirar cualquiera de los componentes de la misma.**



Póngase en contacto con las autoridades municipales o con el Servicio Técnico Autorizado o el distribuidor si desea obtener más información sobre cómo reciclar la batería de forma responsable.

	Las baterías de iones de litio que incluyen el sello Call2Recycle se pueden reciclar a través de cualquier minorista que participe en el programa Call2Recycle o en un centro de reciclaje de baterías de dicho programa (solo en EE. UU. y Canadá). Para localizar al minorista o a la instalación participante más cercana, llame al 1-800-822-8837, o bien visite www.call2recycle.org.
	Las baterías de iones de litio que incluyan el sello de batería de alta energía o High Energy Battery (HEB) mostrado aquí, así como cualquier batería Flex-Force 60 V de 6,0 Ah o más, se pueden reciclar en cualquier distribuidor o vendedor minorista participante en el programa Call2Recycle HEB. Para localizar al distribuidor o vendedor minorista participante más cercano a su ubicación, visite www.hebattery.org.

Si no puede localizar a un vendedor o a un centro participante cercano, o bien si tiene preguntas sobre a qué programa de reciclaje puede acogerse su batería, visite el sitio de asistencia al cliente que aparece en el manual del usuario de su herramienta/equipo para obtener más información sobre cómo reciclar la batería de forma responsable.

Si se encuentra fuera de EE.UU. y Canadá, póngase en contacto con su distribuidor o con el Servicio Técnico Autorizado para obtener más información sobre cómo reciclar las baterías de forma responsable.

Solución de problemas

Realice solo los pasos descritos en estas instrucciones. Cualquier otro trabajo de inspección, mantenimiento o reparación debe ser realizado por un Servicio Técnico Autorizado o por un especialista autorizado si no puede solucionar el problema usted mismo.

Retire siempre la batería de la herramienta al localizar averías, inspeccionar, mantener o limpiar la herramienta.

Problema	Posible causa	Acción correctora
La herramienta no arranca.	1. La batería no está correctamente instalada en la herramienta.	1. Retire y luego vuelva a colocar la batería en la herramienta, asegurándose de que está completamente instalada y bloqueada.
	2. La batería no está cargada.	2. Retire la batería de la herramienta y cárguela.
	3. La batería está dañada.	3. Sustituya la batería.
	4. Hay otro problema eléctrico con la herramienta.	4. Póngase en contacto con el Servicio Técnico Autorizado.
La herramienta no alcanza la potencia completa.	1. La batería está casi descargada.	1. Retire la batería de la herramienta y cargue la batería completamente.
	2. Los orificios de ventilación están obstruidos.	2. Retire la batería de la herramienta y limpie los orificios de ventilación de aire.
La herramienta no funciona o funciona de forma intermitente.	1. Hay humedad en los cables de la batería.	1. Deje que la batería se seque o séquela con un paño.
	2. La batería no está correctamente instalada en la herramienta.	2. Retire y luego vuelva a colocar la batería en la herramienta, asegurándose de que está completamente instalada y bloqueada.
	3. La batería tiene poca carga.	3. Cargue la batería.

Form No. 3480-181 Rev B

TORO

Count on it.

Manuel de l'utilisateur

Souffleur axial Flex-Force Power System® 60V MAX

N° de modèle 51900T—N° de série 326000000 et suivants

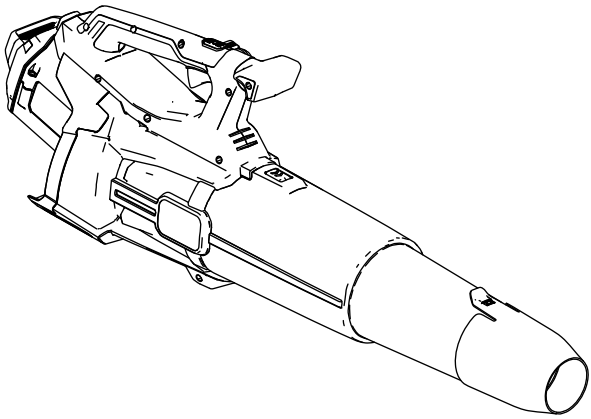

Enregistrez votre produit à www.Toro.com.
Traduction du texte d'origine (FR)

3480-181

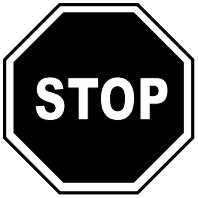

Si vous avez besoin d'aide, veuillez consulter le site www.Toro.com/support pour obtenir des documents didactiques ou contactez votre concessionnaire-réparateur agréé avant de renvoyer ce produit.

Ce produit est conforme à toutes les directives européennes pertinentes. Pour plus de renseignements, reportez-vous à la Déclaration de conformité spécifique du produit fournie séparément.

Introduction

Ce souffleur est destiné au grand public et permet de déblayer les débris assimilables aux feuilles en extérieur, selon les besoins. Il est conçu pour fonctionner avec des batteries lithium-ion Flex-Force™ de 60 V. Ces batteries sont conçues pour être chargées uniquement avec des chargeurs de batteries lithium-ion Flex-Force de 60 V. L'utilisation de ces produits à d'autres fins que celle prévue peut être dangereuse pour vous-même et toute personne à proximité.

Le modèle 51900T ne comprend pas de batterie ni de chargeur.

Lisez attentivement cette notice pour apprendre comment utiliser et entretenir correctement votre produit, et éviter ainsi de l'endommager ou de vous blesser. Vous êtes responsable de l'utilisation sûre et correcte du produit.

Pour plus d'informations, y compris des conseils de sécurité, des documents de formation, des renseignements concernant un accessoire, pour obtenir l'adresse d'un concessionnaire ou pour enregistrer votre produit, rendez-vous sur www.Toro.com.

© 2026—The Toro® Company
8111 Lyndale Avenue South
Bloomington, MN 55420

Enregistrez votre produit à www.Toro.com.

CE UK CA

Traduction du texte d'origine (FR)
Imprimé en Chine
Tous droits réservés

3480-181

Pour obtenir des prestations de service, des pièces d'origine Toro ou des renseignements complémentaires, munissez-vous des numéros de modèle et de série du produit et contactez un concessionnaire-réparateur agréé ou le service client Toro. La Figure 1 indique l'emplacement des numéros de modèle et de série du produit. Inscrivez les numéros dans l'espace réservé à cet effet.

Important: **Avec votre appareil mobile, vous pouvez scanner le QR code (selon l'équipement) sur la plaque du numéro de série pour accéder aux renseignements sur la garantie, les pièces et autres informations concernant le produit.**

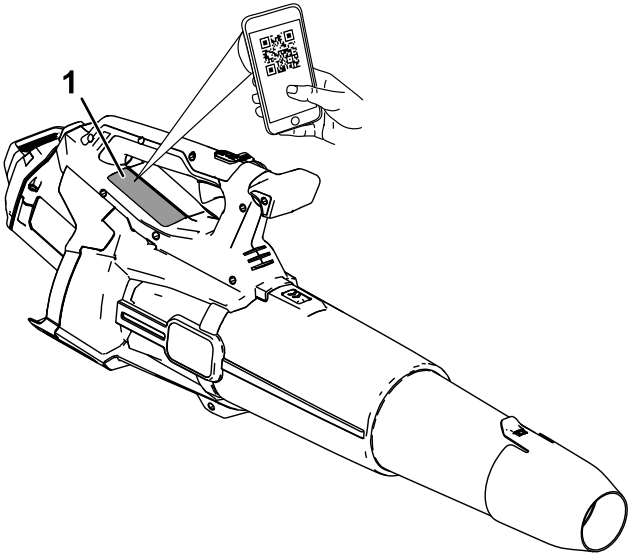

g472719

Figure 1

1. Emplacement des numéros de modèle et de série.

N° de modèle _____

N° de série _____

Symbole de sécurité

Le symbole de sécurité (Figure 2) utilisé dans ce manuel et sur la machine identifie d'importants messages de sécurité dont vous devez tenir compte pour éviter des accidents.



g000502

Figure 2
Symbole de sécurité

Le symbole de sécurité apparaît au-dessus de toute information signalant des actions ou des situations dangereuses. Il est suivi de la mention **DANGER**, **ATTENTION** ou **PRUDENCE**.

DANGER signale un danger immédiat qui, s'il n'est pas évité, **entraînera obligatoirement** des blessures graves ou mortelles.

ATTENTION signale un danger potentiel qui, s'il n'est pas évité, **risque d'entraîner** des blessures graves ou mortelles.

PRUDENCE signale un danger potentiel qui, s'il n'est pas évité, **peut éventuellement entraîner** des blessures légères ou modérées.

Ce manuel utilise également deux autres termes pour faire passer des informations essentielles. **Important** pour attirer l'attention sur des informations d'ordre mécanique spécifiques et **Remarque** pour souligner des informations d'ordre général méritant une attention particulière.

Sécurité

⚠ ATTENTION

Prenez connaissance de toutes les consignes de sécurité, instructions, illustrations et spécifications qui accompagnent cet appareil.

Le non respect de toutes les instructions énoncées ci-après peut entraîner des chocs électriques, un incendie et/ou des blessures graves.

Conservez toutes les mises en garde et instructions à titre de référence.

Le terme « appareil » utilisé dans toutes les mises en garde renvoie à tout appareil branché sur le secteur (câblé) ou alimenté par batterie (sans fil).

IMPORTANTES CONSIGNES DE SÉCURITÉ

I. Sécurité sur la zone de travail

1. **La zone de travail doit être propre et bien éclairée.** *Les endroits sombres et encombrés sont propices aux accidents.*
2. **N'utilisez jamais les appareils dans des atmosphères explosives, en présence de liquides, gaz ou poussière inflammables par exemple.** *Les appareils produisent des étincelles qui peuvent enflammer la poussière ou les vapeurs ou les émanations.*
3. **Tenez enfants et adultes à distance pendant l'utilisation d'un appareil.** *Les distractions peuvent entraîner la perte de contrôle de l'outil.*

II. Consignes de sécurité électrique

1. **Les fiches des appareils doivent correspondre au type de prise. Ne modifiez jamais la fiche électrique. N'utilisez pas d'adaptateurs avec les appareils reliés à la terre.** *Les fiches et prises correspondantes non modifiées réduisent le risque de choc électrique.*
2. **Évitez tout contact du corps avec des surfaces reliées à la terre/masse, par exemple tuyaux, radiateurs, cuisinières et réfrigérateurs.** *Le risque de choc électrique augmente si votre corps est relié à la terre.*

3. **N'exposez pas les appareils à la pluie ou à l'humidité.** *Toute infiltration d'eau dans un appareil augmente le risque de choc électrique.*

4. **Ne maltraitez pas le cordon d'alimentation. Ne vous servez jamais du cordon pour transporter, tirer ou débrancher l'appareil. Tenez le cordon électrique éloigné de la chaleur, de l'huile, des arêtes vives et des pièces mobiles.** *Les cordons endommagés ou emmêlés augmentent le risque de choc électrique.*

5. **Si vous utilisez un appareil à l'extérieur, utilisez toujours une rallonge adaptée à l'usage extérieur.** *L'utilisation d'une rallonge prévue pour l'usage extérieur réduit le risque de choc électrique.*

6. **Si l'utilisation d'un appareil dans un endroit humide ne peut être évitée, utilisez une alimentation protégée par un dispositif différentiel à courant résiduel (RCD).** *L'utilisation d'un disjoncteur différentiel réduit le risque de choc électrique.*

III. Sécurité personnelle

1. **Restez alerte, concentrez-vous sur votre tâche et faites preuve de bon sens lorsque vous utilisez un appareil. N'utilisez jamais un appareil si vous êtes fatigué(e) ou sous l'emprise de l'alcool, de drogues ou de médicaments.** *Un seul moment d'inattention pendant l'utilisation peut entraîner de graves blessures.*

2. **Portez un équipement de protection individuelle. Portez toujours une protection oculaire.** *Les équipements de protection comme les masques antipoussière, les chaussures de sécurité à semelle antidérapante, les casques et les protections antibruit utilisés de manière pertinente réduisent les risques de blessures.*

3. **Évitez tout démarrage accidentel. Assurez-vous que l'interrupteur Marche/Arrêt est en position ARRÊT avant de connecter l'outil à une source d'alimentation et/ou à la batterie, de le prendre en main ou de le transporter.** *Des accidents peuvent se produire si vous transportez un appareil en gardant le doigt sur l'interrupteur Marche/Arrêt ou si vous le mettez sous tension sans avoir placé l'interrupteur en position d'arrêt.*

4. **Retirez toute clé de réglage ou autre avant de mettre l'appareil en marche.** *Une clé oubliée sur une pièce rotative de l'appareil pourrait vous blesser.*

5. **Ne vous penchez pas trop en avant lorsque vous travaillez. Tenez-vous toujours bien d'aplomb et maintenez votre équilibre.** *Vous garderez ainsi le contrôle de l'appareil si un événement inattendu se produit.*

6. **Portez des vêtements adéquats. Ne portez pas de vêtements amples ni de bijoux pendants. N'approchez pas les cheveux ni les vêtements des pièces en mouvement.** *Les vêtements amples, les bijoux pendants ou les cheveux longs peuvent se prendre dans les pièces mobiles.*

7. **Si des dispositifs sont fournis pour le raccordement d'équipements de dépoussiérage et de ramassage, assurez-vous qu'ils sont branchés et utilisés correctement.** *L'utilisation d'un dispositif de récupération des poussières peut réduire les risques associés aux poussières.*

8. **Même si vous avez l'habitude d'utiliser les outils, ne relâchez pas votre attention et n'ignorez pas les principes de sécurité des outils.** *Une imprudence peut causer des blessures graves en une fraction de seconde.*

IV. Utilisation et entretien de l'appareil

1. **Ne faites pas forcer la machine. Utilisez l'appareil qui convient pour la tâche à accomplir.** *Un appareil adapté donnera de meilleurs résultats et sera moins dangereux s'il est utilisé dans les limites prévues.*

2. **Ne vous servez pas de l'appareil si l'interrupteur d'alimentation ne permet pas de le mettre en marche et de l'arrêter correctement.** *Un appareil qui ne peut pas être commandé par l'interrupteur d'alimentation est dangereux et doit être réparé.*

3. **Débranchez l'appareil de la source d'alimentation et/ou enlevez la batterie, si elle est amovible, avant d'effectuer des réglages, de changer d'accessoire ou de ranger l'appareil.** *Ces mesures de sécurité préventives réduisent le risque de démarrage accidentel de l'appareil.*

4. **Rangez les appareils non utilisés hors de la portée des enfants et ne confiez leur utilisation qu'à des personnes qui en connaissent le maniement et qui ont lu ces instructions.** *Les appareils sont dangereux s'ils sont mis entre les mains d'utilisateurs novices.*

5. **Faites l'entretien de l'appareil et des accessoires. Assurez-vous qu'aucune pièce n'est mal alignée, grippée, cassée ou présente tout autre défaut susceptible d'affecter le bon fonctionnement de l'appareil. S'il est endommagé, faites réparer l'appareil avant de l'utiliser.** *De nombreux accidents sont causés par des appareil en mauvais état.*

6. **Gardez les outils de coupe propres et bien affûtés.** *Des outils de coupe entretenus correctement et bien affûtés sont moins susceptibles de coincer et sont plus faciles à contrôler.*
7. **Utilisez l'appareil, les accessoires, les outils rapportés, etc. en conformité avec ces instructions, en tenant compte des conditions de travail et de la tâche à réaliser.** *L'utilisation de l'appareil pour des opérations autres que celles prévues peut engendrer une situation dangereuse.*
8. **Gardez les poignées et surfaces de préhension sèches, propres et exemptes d'huile et de graisse.** *Les poignées et les surfaces de préhension glissantes ne permettent pas de manipuler et de contrôler l'outil en toute sécurité dans des situations imprévues.*

V. Utilisation et entretien des outils à batterie

1. **Ne les rechargez qu'avec le chargeur spécifié par le fabricant.** *Un chargeur convenant à un type de batterie spécifique peut créer un risque d'incendie s'il est utilisé avec une autre batterie.*
2. **Utilisez les appareils uniquement avec les batteries spécifiquement prévues.** *L'utilisation d'autres batteries peut créer un risque de blessure et d'incendie.*
3. **Lorsque la batterie ne sert pas, rangez-la à distance d'objets métalliques tels que trombones, pièces de monnaie, clés, clous, vis ou autres petits objets métalliques qui pourraient relier les bornes entre elles.** *Un court-circuit aux bornes de la batterie peut causer des brûlures ou un incendie.*
4. **Une utilisation abusive peut causer la projection de liquide hors de la batterie ; évitez tout contact. En cas de contact accidentel, rincez à l'eau. En cas de contact du liquide avec les yeux, consultez en plus un médecin.** *Le liquide éjecté de la batterie peut causer des irritations ou des brûlures.*
5. **N'utilisez pas une batterie ou un outil qui est endommagé(e) ou modifié(e).** *Les batteries endommagées ou modifiées peuvent avoir un comportement imprévisible et causer un incendie, une explosion ou des blessures.*
6. **N'exposez pas la batterie ou l'outil au feu ou à une température excessive.** *L'exposition au feu ou à une température supérieure à 130 °C peut provoquer une explosion.*
7. **Respectez toutes les instructions de charge et ne chargez pas la batterie ou l'outil en dehors de la plage de température spécifiée dans les instructions.** *Une charge incorrecte ou à des températures en dehors de la plage spécifiée peut endommager la batterie et augmenter le risque d'incendie.*

VI. Entretien

1. **Confiez l'entretien de votre appareil à un réparateur qualifié utilisant exclusivement des pièces de rechange identiques.** *La sécurité de votre appareil sera ainsi maintenue.*
2. **Ne faites jamais l'entretien de batteries endommagées.** *L'entretien des batteries ne doit être effectué que par le fabricant ou des prestataires de services autorisés.*

VII. Consignes de sécurité concernant le souffleur

1. **N'utilisez pas l'appareil par mauvais temps, surtout s'il existe un risque d'orage.** *Cela réduit le risque d'être frappé par la foudre.*
2. **Portez une protection oculaire et auditive.***Un équipement de protection adéquat réduira le risque de blessure.*
3. **Portez toujours des chaussures de sécurité à semelle antidérapante pour utiliser l'appareil. N'utilisez pas l'appareil pieds nus ou en sandales.** *Cela réduit le risque de blessure aux pieds.*
4. **Ne portez pas de vêtement flottants ou autres articles tels que foulards, colliers, chaînes, cravates, etc., qui pourraient être aspirés dans les prises d'air. Attachez ou couvrez vos cheveux s'ils sont longs afin qu'ils ne soient pas aspirés dans les prises d'air.** *Si l'un des objets mentionnés est aspiré dans les prises d'air, cela peut augmenter le risque de blessure.*
5. **N'autorisez personne à s'approcher de l'appareil en marche.** *Les débris éventuellement projetés peuvent accroître le risque de blessure.*
6. **Ne dirigez jamais l'embout du souffleur vers des personnes ou des animaux, ni vers des fenêtres. Redoublez de prudence lorsque vous soufflez des débris près d'objets solides, tels que arbres, automobiles et murs sur lesquels ils pourraient ricocher.** *Les objets projetés peuvent causer des dommages matériels et augmenter le risque de blessure.*
7. **N'utilisez pas l'appareil pour souffler des objets incandescents ou qui dégagent de la fumée, tels cigarettes, allumettes ou cendres chaudes.** *Ces sources d'inflammation peuvent accroître le risque d'incendie.*
8. **Ne touchez pas le ventilateur pendant qu'il continue de tourner. Arrêtez l'appareil et attendez l'arrêt complet du ventilateur avant de retirer toute pièce permettant d'accéder au ventilateur.** *Cela réduit le risque de blessure infligée par des pièces mobiles.*

9. **Lorsque vous éliminez une obstruction ou que vous faites l'entretien de l'appareil, assurez-vous que l'interrupteur d'alimentation est en position Arrêt.** *La mise en marche inopinée de l'appareil pendant le dégagement d'une obstruction ou l'entretien peut entraîner des blessures graves.*

CONSERVEZ CES INSTRUCTIONS

Symboles des autocollants



Des autocollants de sécurité et des instructions bien visibles par l'opérateur sont placés près de tous les endroits potentiellement dangereux. Remplacez tout autocollant endommagé ou manquant.

Les tableaux suivants décrivent les symboles de sécurité et d'instructions qui figurent sur les autocollants.

Symboles des autocollants du souffleur	**Explication**
	Risque de projection d'objets
	Attention
	Ne pas utiliser à l'humidité.
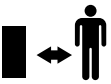	N'autorisez personne à s'approcher.
	Tenez tout le monde à bonne distance de l'appareil, dans toutes les directions.
	Ne vous approchez pas des pièces en mouvement.
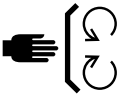	Gardez toutes les protections et tous les capots en place.
	Lisez le *Manuel de l'utilisateur*.
	Retirez la batterie avant d'effectuer un entretien.
	Portez une protection oculaire et des protège-oreilles.

Mise en service

Assemblage du souffleur

1. Installez l’embout sur le tube du souffleur.

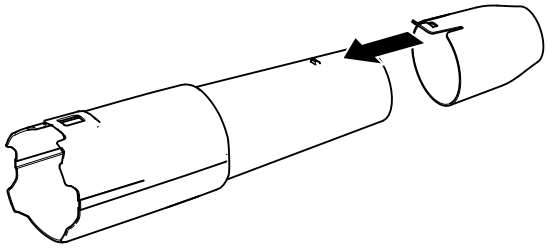

g472735

Figure 3

2. Glissez le tube du souffleur sur le carter du souffleur. Vous devrez éventuellement appuyer sur le verrou du tube du souffleur pour le bloquer en position (Figure 3).

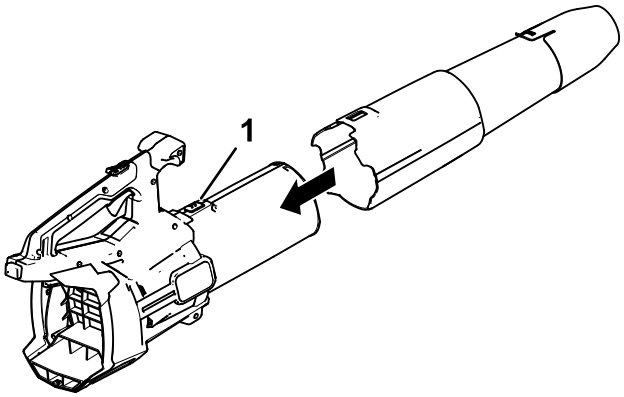

g472734

Figure 4

1. Verrou de tube

Remarque: Le souffleur peut aussi fonctionner sans l’embout ou avec le tube du souffleur entièrement déposé.

Installation de la sangle

Important: **Si vous utilisez le souffleur de feuilles avec une batterie de 6 Ah ou plus, installez la sangle inclus (réf. 139-5334).**

Ne vous servez pas de la sangle si vous utilisez l'outil avec le bloc dorsal et son attache ; dans ce cas, utilisez uniquement le harnais du bloc dorsal.

1. Installez le collier sur le bouton de la poignée (Figure 5).

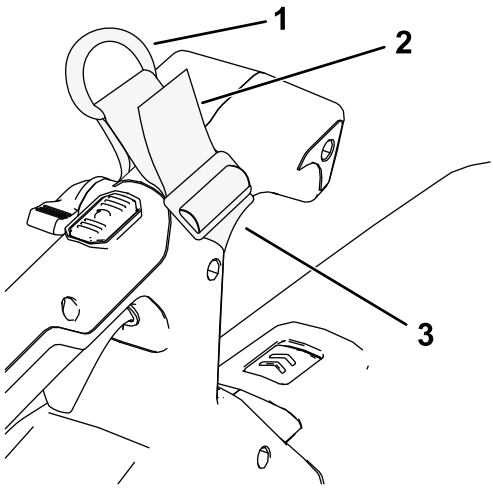

g484060

Figure 5

1. Anneau en D
2. Tirer ici pour fixer le collier sur le souffleur
3. Collier de sangle

2. Accrocher le clip de la sangle à l'anneau en D du collier (Figure 6).

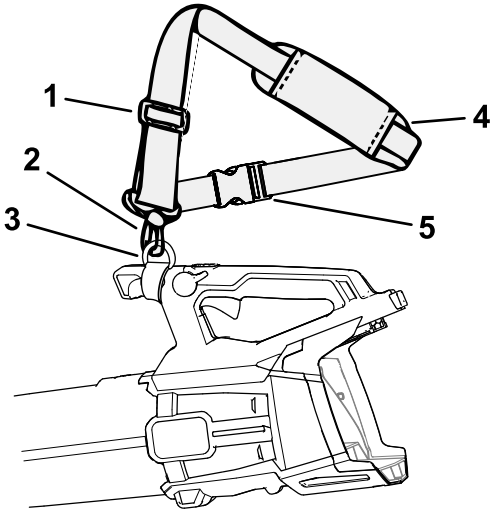

g484073

Figure 6

1. Boucle de réglage de la sangle
2. Clip de la sangle
3. Anneau en D
4. Sangle

3. Ajustez la longueur de la sangle en faisant coulisser la boucle de réglage vers le haut pour raccourcir la sangle ou vers le bas pour la rallonger.
4. Apprenez à retirer la sangle en cas d'urgence ; voir Retrait de la sangle (page 20).

Vue d'ensemble du produit

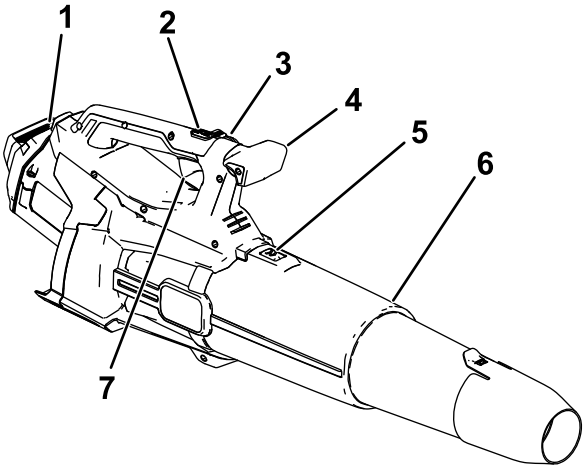

g472736

Figure 7

1. Batterie et creux de la batterie
2. Bouton Turbo Boost
3. Blocage de vitesse
4. Bouton de la poignée
5. Verrou du tube de souffleur
6. Tube de souffleur
7. Gâchette de vitesse variable

Caractéristiques techniques

Modèle	51900T
Tension nominale	60 V c.c. maximum, 54 V c.c. utilisation nominale
Type de chargeur	Chargeurs de batteries lithium-ion Flex-Force de 60 V
Type de batterie	Batteries lithium-ion Flex-Force 60 V

Plages de températures adéquates

Charger/ranger la batterie entre	5 °C et 40 °C*
Utiliser la batterie entre	-30 °C et 49 °C
Utilisez le souffleur entre	-30 °C et 49 °C

*Le temps de charge sera plus long en dehors de cette plage de température.

Rangez l'outil, la batterie et le chargeur dans un lieu fermé, propre et sec.

Outils et accessoires

Une sélection d'outils et d'accessoires agréés par Toro est disponible pour augmenter et améliorer les capacités de la machine. Pour obtenir la liste de tous les accessoires et outils agréés, contactez votre concessionnaire-réparateur ou votre distributeur Toro agréé, ou rendez-vous sur www.Toro.com.

Pour garantir un rendement optimal et conserver la certification de sécurité de la machine, utilisez uniquement des pièces de rechange et accessoires d'origine Toro. Les pièces de rechange et accessoires d'autres constructeurs peuvent être dangereux.

Utilisation

⚠ ATTENTION

Le souffleur peut projeter des débris et vous blesser gravement, ainsi que toute personne à proximité.

- **Ne soufflez pas sur des objets durs du type clous ou boulons.**
- **N'utilisez pas le souffleur près de personnes ou d'animaux.**
- **Attention à la direction du soufflage (ne soufflez pas en direction de personnes, fenêtres, automobiles, etc.). Utilisez uniquement la vitesse nécessaire.**
- **Soyez particulièrement prudent lorsque vous nettoyez des escaliers ou d'autres endroits peu accessibles.**

Démarrage du souffleur

Important: **Utilisez la batterie uniquement à des températures comprises dans la plage adéquate ; voir Caractéristiques techniques (page 16).**

Remarque: Veillez à utiliser une batterie de plus de 2,5 Ah pour obtenir la pleine puissance.

1. Assurez-vous que les prises d'air du souffleur sont exemptes de poussière et de débris.
2. Alignez le creux de la batterie sur la languette du corps de la poignée (Figure 9).
3. Tenez la batterie par la poignée et poussez-la dans la poignée de l'outil jusqu'à ce que le verrou s'enclenche en position (Figure 8).

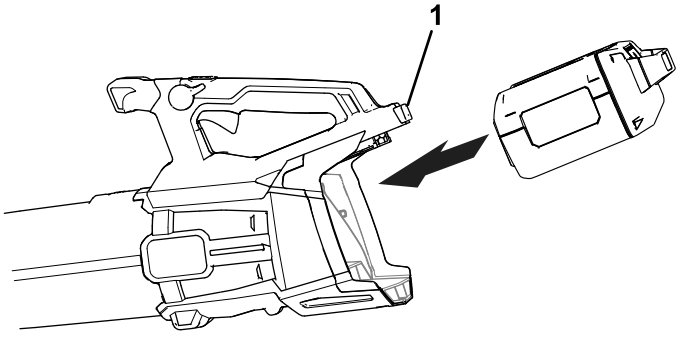

g472718

Figure 8

1. Verrou de batterie

4. Pour mettre le souffleur en marche, serrez la gâchette de vitesse variable (Figure 9).

   Remarque: Enclenchez le blocage de vitesse pour laisser la machine tourner sans avoir à appuyer sur la gâchette de vitesse variable (Figure 9).

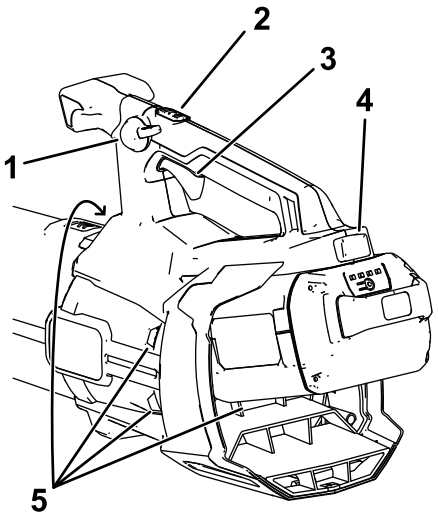

g472737

Figure 9

1. Blocage de vitesse
2. Bouton Turbo Boost
3. Gâchette de vitesse variable
4. Verrou de batterie
5. Évents du souffleur

Réglage du débit d'air du souffleur

Pour régler le débit du souffleur en marche, serrez la gâchette de vitesse variable (Figure 9).

Pour maintenir le débit d'air actuel, engagez le blocage de vitesse (Figure 9).

Pour obtenir des performances maximales, appuyez sur la gâchette de vitesse variable, puis sur le bouton Turbo Boost pour activer la fonction Turbo Boost (Figure 9).

Pour désactiver la fonction Turbo Boost, appuyez de nouveau sur le bouton ou relâchez complètement la gâchette de vitesse variable.

Retrait de la sangle

En cas d'urgence, si vous devez retirer rapidement la sangle, détachez la boucle à fixation rapide comme suit :

1. Appuyez de chaque côté de la boucle (A de Figure 10).
2. La boucle se détache toute seule (B de Figure 10).

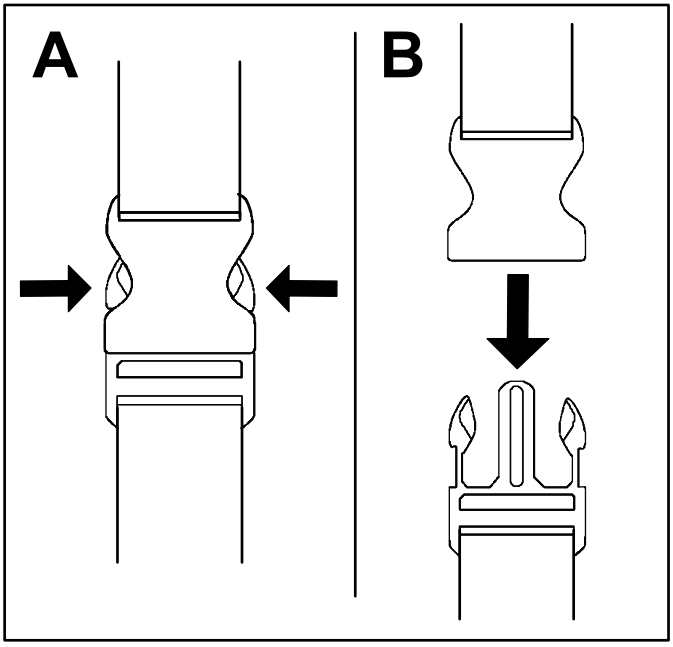

g340477

Figure 10

Arrêt du souffleur

Pour arrêter le souffleur, déverrouillez le blocage de vitesse (le cas échéant) et relâchez la gâchette de vitesse variable (Figure 9).

Important: **Après avoir arrêté le souffleur, ne laissez pas le blocage de vitesse enclenché alors que la batterie est sur le souffleur.**

Chaque fois que vous cessez d'utiliser le souffleur ou que vous le transportez vers ou de la zone de travail, enlevez la batterie.

Retrait du tube du souffleur

Appuyez sur la languette de verrouillage pour séparer le tube du souffleur (Figure 11).

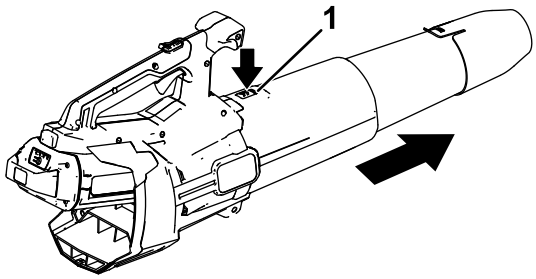

g472738

Figure 11

1. Verrou de tube

Retrait de la batterie du souffleur

Appuyez sur le verrou de la batterie pour débloquer celle-ci et la faire glisser hors du souffleur (Figure 12).

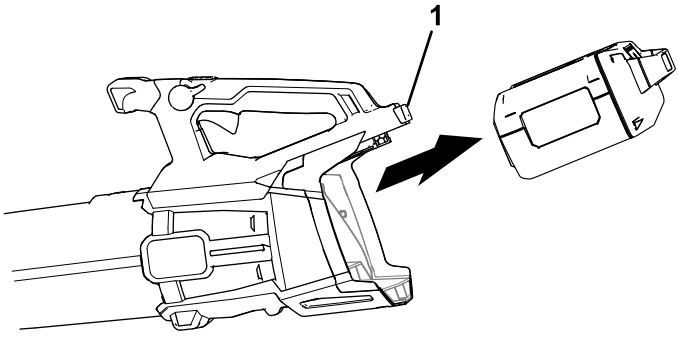

g472739

Figure 12

1. Verrou de batterie

Remisage

Important: **Rangez l'outil, la batterie et le chargeur de batterie uniquement à des températures comprises dans la plage adéquate ; voir Caractéristiques techniques (page 16).**

Important: **Si vous remisez la batterie à la fin de la saison, retirez-la de l'outil et chargez-la jusqu'à ce que 1 ou 2 de ses diodes deviennent vertes. Ne remisez pas une batterie complètement chargée ou complètement déchargée. Avant de réutiliser l'outil, chargez la batterie jusqu'à ce que le voyant gauche devienne vert sur le chargeur, ou que les 4 diodes de la batterie deviennent vertes.**

- Débranchez le produit de l'alimentation (autrement dit, retirez la prise de l'alimentation ou la batterie) et recherchez tout dommage éventuel après utilisation.
- Ne rangez pas l'outil ou le chargeur en laissant la batterie dessus.
- Nettoyez le produit pour éliminer les corps étrangers.
- Lorsqu'ils ne sont pas utilisés, rangez l'outil, la batterie et le chargeur de batterie hors de la portée des enfants.
- Tenez l'outil, la batterie et le chargeur à l'écart des agents corrosifs, tels que produits chimiques de jardinage et sels de déglaçage.

- Pour réduire les risques de blessures graves, ne rangez pas la batterie à l'extérieur ou dans un véhicule.
- Rangez l'outil, la batterie et le chargeur dans un lieu fermé, propre et sec.

Préparation de la batterie pour le recyclage

Important: **Après avoir retiré la batterie, recouvrez les bornes de ruban adhésif épais. N'essayez pas de détruire ou de démonter la batterie ni de déposer aucun de ses composants.**



Contactez votre municipalité ou votre concessionnaire-réparateur ou distributeur agréé pour plus d'informations sur le recyclage responsable de la batterie.

	Les batteries lithium-ion qui portent le label Call2Recycle peuvent être recyclées auprès de n'importe quel revendeur ou centre de recyclage de batteries participant au programme Call2Recycle (États-Unis et Canada uniquement). Pour trouver un revendeur ou le centre de recyclage participant le plus proche, appelez le +1-800-822-8837 ou rendez-vous sur www.call2recycle.org.
	Les batteries lithium-ion qui portent le label HEB (batterie haute énergie) représenté ici, et les batteries Flex-Force de 60 V, 6 Ah ou plus, peuvent être recyclées auprès de n'importe quel concessionnaire ou revendeur participant au programme Call2Recycle HEB. Pour trouver le concessionnaire ou le revendeur le plus proche, rendez-vous sur www.hebattery.org.

Si vous ne trouvez pas de revendeur ou de centre participant à proximité, ou pour tout renseignement sur le programme de recyclage auquel votre batterie peut prétendre, visitez le site du service client mentionné dans le manuel de l'utilisateur de votre outil/matériel pour plus d'informations sur le recyclage responsable de la batterie.

Hors des États-Unis et du Canada, veuillez contacter votre concessionnaire-réparateur ou votre distributeur agréé pour plus d'informations sur le recyclage responsable de la batterie.

Dépistage des défauts

Effectuez uniquement les opérations décrites dans ces instructions. Tout autre contrôle, entretien ou réparation doit être réalisé par un centre d'entretien agréé ou par un spécialiste qualifié si vous n'arrivez pas à résoudre le problème vous-même.

Retirez toujours la batterie avant de dépanner, d'inspecter, de faire l'entretien ou de nettoyer l'outil.

Problème	Cause possible	Mesure corrective
L'outil ne démarre pas.	1. La batterie n'est pas complètement installée dans l'outil.	1. Retirez et remettez la batterie en place dans l'outil, en vérifiant qu'elle est complètement insérée et enclenchée.
	2. La batterie n'est pas chargée.	2. Retirez la batterie de l'outil et chargez-la.
	3. La batterie est endommagée.	3. Remplacez la batterie.
	4. L'outil présente un problème de nature électrique.	4. Contactez un concessionnaire-réparateur agréé.
L'outil n'atteint pas sa pleine puissance.	1. La capacité de charge de la batterie est trop faible.	1. Retirez la batterie de l'outil et chargez-la complètement.
	2. Les évents sont obstrués.	2. Retirez la batterie de l'outil et nettoyez les prises d'air.
L'outil ne fonctionne pas ou fonctionne par intermittence.	1. Les fils de la batterie sont couverts d'humidité.	1. Laissez sécher la batterie ou essuyez-la.
	2. La batterie n'est pas complètement installée dans l'outil.	2. Retirez et remettez la batterie en place dans l'outil, en vérifiant qu'elle est complètement insérée et enclenchée.
	3. La batterie n'est pas suffisamment chargée.	3. Rechargez la batterie.

Form No. 3480-182 Rev B

TORO

Count on it.

Manuale dell'operatore

Soffiatore assiale Flex-Force Power System® 60 V MAX

Nº del modello 51900T—Nº di serie 326000000 e superiori

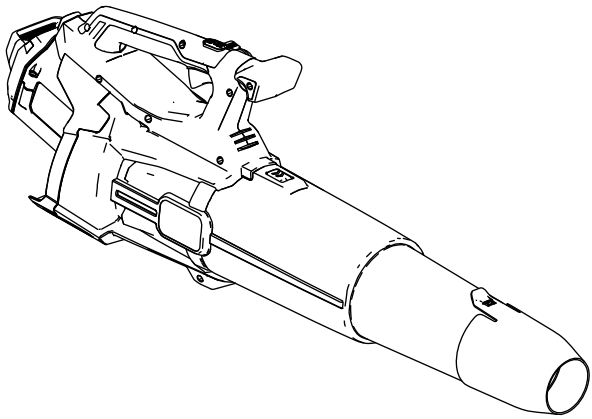

Registrate il vostro prodotto presso www.Toro.com.

Traduzione dell'originale (IT)

3480-182

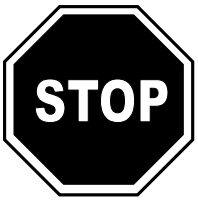

Per assistenza, consultate la pagina www.Toro.com/support per istruzioni o contattate il vostro Centro assistenza autorizzato prima di restituire questo prodotto.

Questo prodotto è conforme a tutte le direttive europee pertinenti. Per informazioni dettagliate vedere la Dichiarazione di Conformità (DICO) specifica del prodotto, fornita a parte.

Introduzione

Questo soffiatore è inteso per l'utilizzo da parte di clienti residenziali per lo spostamento di detriti simili a foglie in base alle esigenze all'aperto. È pensato per l'utilizzo dei pacchi batteria agli ioni di litio da 60 V Flex-Force™. Questi pacchi batteria sono progettati per poter essere ricaricati solo da caricabatterie per batterie agli ioni di litio da 60 V Flex-Force. L'utilizzo di questi prodotti per scopi non conformi alle funzioni per cui sono stati concepiti può essere pericoloso per voi e gli astanti.

Il modello 51900T non include una batteria o un caricabatterie.

Leggete attentamente queste informazioni per imparare come utilizzare e mantenere il vostro prodotto in modo idoneo ed evitare lesioni personali e danni al prodotto. Siete responsabili dell'utilizzo consono e sicuro del prodotto.

Visitate il sito www.Toro.com per maggiori informazioni, compresi suggerimenti sulla sicurezza, materiali di formazione, informazioni sugli accessori, assistenza nella localizzazione di un rivenditore o per registrare il vostro prodotto.

© 2026—The Toro® Company
8111 Lyndale Avenue South
Bloomington, MN 55420

Registrate il vostro prodotto presso www.Toro.com.

Traduzione dell'originale (IT)
Stampato in Cina
Tutti i diritti sono riservati

3480-182

Per assistenza, ricambi originali Toro o ulteriori informazioni, rivolgetevi a un Distributore Toro autorizzato o ad un Centro Assistenza Toro ed abbiate sempre a portata di mano il numero del modello ed il numero di serie del prodotto. Figura 1 identifica la posizione dei numeri di modello e di serie sul prodotto. Scrivete i numeri nello spazio fornito.

Importante: **Con il vostro dispositivo mobile potete scansionare il codice QR (se presente) sulla targa che riporta il numero di serie per accedere alla garanzia, ai ricambi e ad altre informazioni sui prodotti.**

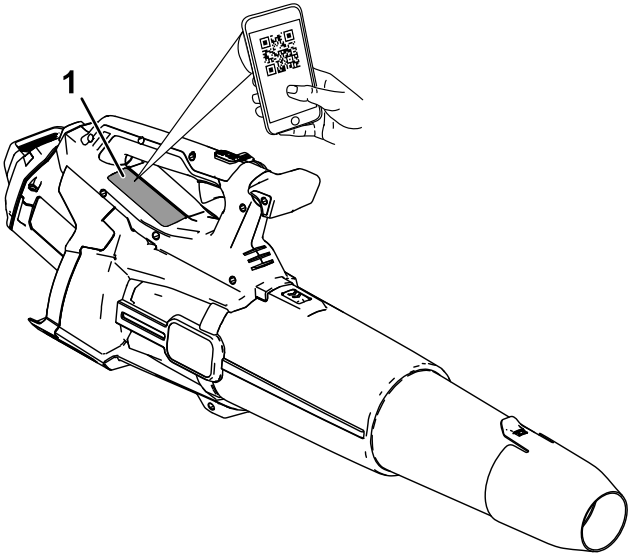

g472719

Figura 1

1. Posizione del numero di modello e del numero di serie.

Nº del modello _____

Nº di serie _____

Simbolo di avvertenza

Il simbolo di avvertenza (Figura 2) mostrato in questo manuale e sulla macchina identifica messaggi di sicurezza importanti che è necessario seguire per prevenire incidenti.



g000502

Figura 2
Simbolo di avvertenza

Il simbolo di avvertenza compare sulle informazioni che vi avvisano di azioni o situazioni non sicure, ed è seguito dalla parola **PERICOLO**, **AVVERTENZA**, o **ATTENZIONE**.

PERICOLO indica una situazione pericolosa imminente che, se non evitata, **provocherà** lesioni gravi o fatali.

AVVERTENZA indica una situazione potenzialmente pericolosa che, se non evitata, **potrebbe provocare** lesioni gravi o fatali.

ATTENZIONE indica una situazione potenzialmente pericolosa che, se non evitata, **potrebbe provocare** una lesione moderata o di minore entità.

Questo manuale utilizza altre due parole per mettere in evidenza le informazioni. **Importante** richiama l'attenzione su informazioni meccaniche speciali, e **Nota** pone in risalto informazioni generali che meritano un'attenzione speciale.

Sicurezza

⚠ AVVERTENZA

Leggete tutte le avvertenze di sicurezza, le istruzioni, le illustrazioni e le specifiche fornite con questa macchine.

Il mancato rispetto di tutte le istruzioni elencate di seguito può comportare scosse elettriche, incendi e/o gravi lesioni.

Conservate tutte le avvertenze e le istruzioni per riferimento futuro.

Il termine "macchina" in tutte le avvertenze fa riferimento alla vostra macchina con alimentazione di rete (con cavo) o macchina a batteria (senza fili).

IMPORTANTI ISTRUZIONI ISTRUZIONI

I. Sicurezza dell'area di lavoro

1. **Mantenete l'area di lavoro pulita e ben illuminata.** *Le aree disordinate o buie favoriscono gli incidenti.*
2. **Non utilizzate macchine in atmosfere esplosive, ad esempio in presenza di liquidi, gas o polveri infiammabili.** *Le macchine creano scintille che possono accendere la polvere o i vapori.*
3. **Tenete i bambini e gli astanti a distanza mentre utilizzate una macchina.** *Le distrazioni possono provocare una perdita del controllo.*

II. Sicurezza elettrica

1. **Le spine delle macchine devono corrispondere alla presa. Non modificate mai la spina in nessun modo. Non utilizzate adattatori della spina con macchine dotate di messa a terra.** *Le spine non modificate con prese corrispondenti ridurranno il rischio di scosse elettriche.*
2. **Evitate il contatto del corpo con superfici dotate di messa a terra come tubi, radiatori, marce e refrigeratori.** *Il rischio di scossa elettrica è maggiore se il vostro corpo è a contatto con il suolo.*
3. **Non esponete le macchine a pioggia o condizioni di umidità.** *L'acqua che penetra in una macchina aumenterà il rischio di scosse elettriche.*
4. **Non utilizzate il cavo in modo improprio. Non utilizzate mai il cavo per trasportare, tirare o scollegare la macchina. Tenete il**

cavo lontano da calore, olio, bordi affilati o parti mobili. *Cavi danneggiati o attorcigliati aumenteranno il rischio di scosse elettriche.*

5. **Durante l'utilizzo di una macchina all'esterno, utilizzate una prolunga adatta all'uso all'aperto.** *L'utilizzo di un cavo adatto all'uso all'aperto riduce il rischio di scosse elettriche.*
6. **Se l'utilizzo di una macchina in un'area umida è inevitabile, utilizzate un'alimentazione protetta da un dispositivo di corrente residua (RCD).** *L'uso di un RCD riduce il rischio di scosse elettriche.*

III. Sicurezza personale

1. **Rimanete vigili, fate attenzione alle operazioni che state eseguendo e usate il buon senso durante le operazioni con una macchina. Non utilizzate una macchina se siete stanchi o sotto l'influenza di farmaci, alcol o medicinali.** *Un momento di disattenzione durante l'utilizzo di una macchina può comportare gravi lesioni personali.*
2. **Utilizzate attrezzatura protettiva personale. Indossate sempre gli occhiali di sicurezza.** *Dispositivi di protezione come maschera antipolvere, scarpe di sicurezza antiscivolo, casco o protezioni per l'udito utilizzati nelle condizioni opportune riducono le lesioni personali.*
3. **Evitate avviamenti non intenzionali. Assicuratevi che l'interruttore sia in posizione di SPEGNIMENTO prima di effettuare il collegamento a una presa di corrente e/o al pacco batteria e prima di afferrare o trasportare l'utensile.** *Il trasporto di macchine con le dita sull'interruttore o mettere sotto carica macchine con l'interruttore in posizione di accensione favorisce gli incidenti.*
4. **Rimuovete eventuali chiavi o attrezzi di regolazione prima di accendere la macchina.** *Un attrezzo o una chiave lasciata attaccata a una parte rotante della macchina può comportare lesioni personali.*
5. **Non sporgetevi. Mantenete sempre l'appoggio e l'equilibrio.** *Ciò consente un migliore controllo della macchina in situazioni impreviste.*
6. **Vestitevi in modo adeguato. Non indossate indumenti larghi o gioielli. Tenete capelli e indumenti a distanza dalle parti in movimento.** *Gli indumenti larghi, i gioielli o i capelli lunghi possono restare impigliati nelle parti in movimento.*
7. **Se i dispositivi sono dotati di collegamento a dispositivi di estrazione e raccolta della polvere, assicuratevi che siano collegati e utilizzati adeguatamente.** *L'utilizzo della raccolta della polvere può ridurre i pericoli associati alla polvere.*

8. **Non lasciate che la familiarità ottenuta dall'uso frequente degli utensili vi porti a un eccesso di sicurezza, facendovi ignorare i principi di sicurezza dell'utensile.** *Un'azione imprudente può causare gravi infortuni in una frazione di secondo.*

IV. Utilizzo e cura della macchina

1. **Non forzate la macchina. Utilizzate la macchina corretta per il vostro uso.** *La macchina corretta effettuerà il lavoro in modo migliore e più sicuro con la potenza per cui è stata progettata.*
2. **Non usate la macchina se l'interruttore non si accende e spegne.** *Qualsiasi macchina che non possa essere controllata con l'interruttore è pericolosa e deve essere riparata.*
3. **Scollegate la spina dall'alimentazione e/o rimuovete il pacco batteria, se possibile, dalla macchina prima di effettuare eventuali regolazioni, sostituire gli accessori o riporre le macchine.** *Tali misure preventive riducono il rischio di avviamento accidentale della macchina.*
4. **Riponete le macchine inutilizzate fuori dalla portata dei bambini e non consentite a persone che non hanno familiarità con la macchina o le istruzioni di metterla in funzione.** *Le macchine sono pericolose nelle mani di utilizzatori non addestrati.*
5. **Manutenzionate macchine e accessori. Controllate eventuali disallineamenti o grippaggio delle parti mobili, rottura dei componenti e altre condizioni che possono influire sul funzionamento della macchina. In caso di danni, fate riparare la macchina prima dell'uso.** *Molti incidenti sono causati da macchine con scarsa manutenzione.*
6. **Tenete gli utensili di taglio affilati e puliti.** *Gli utensili elettrici con manutenzione adeguata e bordi di taglio affilati hanno una minore probabilità di bloccarsi e sono più facili da controllare.*
7. **Utilizzate la macchina, gli accessori e le punte della macchina, ecc. in conformità con queste istruzioni, tenendo in considerazione le condizioni operative e l'attività da eseguire.** *L'uso della macchina per operazioni diverse da quelle per cui è destinata può provocare situazioni pericolose.*
8. **Tenete le impugnature e le superfici di contatto asciutte, pulite e prive di olio e grasso.** *Impugnature e superfici di contatto scivolose non consentono la manipolazione sicura e il controllo dell'utensile in situazioni impreviste.*

V. Utilizzo e cura dell'utensile a batteria

1. **Ricaricate solo con il caricabatterie specificato dal produttore.** *Un caricabatterie adatto a un tipo di pacco batteria può creare rischio di incendio se usato con un altro pacco batteria.*
2. **Utilizzate macchine solo con pacchi batteria appositamente progettati.** *L'utilizzo di altri pacchi batteria può creare un rischio di lesioni e incendio.*
3. **Quando il pacco batteria non è in uso, tenetelo lontano da altri oggetti in metallo, come graffe, monete, chiavi, chiodi, viti o altri piccoli oggetti metallici che possono creare un collegamento da un morsetto a un altro.** *Mandare in cortocircuito i morsetti della batteria tra loro può causare bruciature o un incendio.*
4. **In condizioni di uso improprio, è possibile che del liquido fuoriesca dalla batteria; evitate il contatto. In caso di contatto accidentale, sciacquate con acqua. Se il liquido entra in contatto con gli occhi, consultate anche un medico.** *Il liquido fuoriuscito dalla batteria può causare irritazioni o ustioni.*
5. **Non utilizzate un pacco batteria o un utensile danneggiato o modificato.** *Batterie danneggiate o modificate possono determinare un comportamento imprevisto e portare a incendio, esplosione o rischio di infortuni.*
6. **Non esponete un pacco batteria o un utensile a fiamme o temperature eccessive.** *L'esposizione a fiamme o temperature superiori a 130 °C può causare esplosioni.*
7. **Seguite tutte le istruzioni di ricarica e non caricate il pacco batteria o l'utensile al di fuori del range di temperatura specificato nelle istruzioni.** *Una ricarica non corretta o a temperature al di fuori del range specificato può danneggiare la batteria e aumentare il rischio di incendio.*

VI. Manutenzione

1. **Fate effettuare la manutenzione della vostra macchina a un addetto alle riparazioni qualificato, utilizzando solo parti sostitutive identiche.** *Ciò garantirà che la sicurezza della macchina venga mantenuta.*
2. **Non eseguire mai la manutenzione di pacchi batteria danneggiati.** *La manutenzione dei pacchi batteria deve essere effettuata solo dal produttore o dai Centri assistenza autorizzati.*

VII. Sicurezza del soffiatore

1. **Non utilizzate la macchina in condizioni di meteo avverso, soprattutto quando c'è rischio di fulmini.** *Questo riduce il rischio di essere colpiti da un fulmine.*

2. **Indossate protezioni per gli occhi e per le orecchie.** *L'uso di dispositivi di protezione adeguati riduce il rischio di lesioni personali.*
3. **Mentre utilizzate la macchina, indossate sempre calzature antiscivolo e protettive. Non utilizzate la macchina a piedi scalzi o mentre indossate sandali aperti.** *Ciò riduce il rischio di lesioni ai piedi.*
4. **Non indossate indumenti larghi o articoli come scarpe, lacci, catene, cravatte, ecc., che possano venire aspirati nelle prese d'aria. Legate o coprite i capelli lunghi per assicurarvi che non vengano aspirati nelle prese d'aria.** *Nel caso in cui uno qualsiasi di questi elementi venga aspirato nelle prese d'aria, aumenterà il rischio di lesioni personali.*
5. **Tenete gli astanti a distanza mentre utilizzate la macchina.** *I detriti scagliati possono aumentare il rischio di lesioni personali.*
6. **Non puntate mai la bocchetta del soffiatore in direzione di persone, animali o finestre. Fate particolare attenzione mentre soffiate dei detriti nelle vicinanze di corpi solidi, come alberi, automobili e pareti che possono far rimbalzare i detriti.** *Gli oggetti scagliati possono causare danni alle cose e aumentare il rischio di lesioni personali.*
7. **Non usate la macchina per soffiare via materiali fumanti o che bruciano, come sigarette, fiammiferi o cenere calda.** *Queste fonti di accensione possono aumentare il rischio di incendio.*
8. **Non toccate la ventola mentre è ancora in movimento. Spegnete la macchina e attendete che la ventola si fermi completamente prima di rimuovere qualsiasi parte che possa consentire l'accesso alla ventola.** *Ciò riduce il rischio di lesioni causate da parti in movimento.*
9. **Mentre rimuovete dei materiali incastrati o manutenzionate la macchina, assicuratevi che l'interruttore di alimentazione si trovi in posizione di spegnimento.** *Un avvio imprevisto della macchina durante la rimozione di materiale incastrato o la manutenzione può comportare gravi infortuni.*

CONSERVATE QUESTE ISTRUZIONI

Simboli degli adesivi



Adesivi e istruzioni di sicurezza sono chiaramente visibili per l'operatore e sono situati vicino a qualsiasi area di potenziale pericolo. Sostituite eventuali adesivi se danneggiati o mancanti.

Le seguenti tabelle descrivono i simboli per la sicurezza e informativi raffigurati sugli adesivi.

Simbolo dell'adesivo del soffiatore	Spiegazione
	Pericolo di lancio di oggetti
	Avvertenza
	Non utilizzate in condizioni di bagnato.
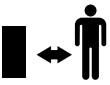	Tenete lontani i presenti.
	Tenete gli astanti a distanza dalla macchina in tutte le direzioni.
	State lontani dalle parti in movimento.
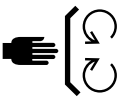	Tenete tutte le protezioni al proprio posto.
	Leggete il *Manuale dell'operatore*.
	Rimuovete il pacco batteria prima di effettuare la manutenzione.
	Indossate protezioni per gli occhi e per le orecchie.

Preparazione

Assemblaggio del soffiatore

1. Montate la bocchetta del soffiatore sul tubo del soffiatore.

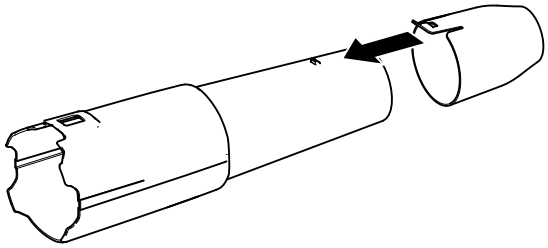

g472735

Figura 3

2. Fate scorrere il tubo del soffiatore sul relativo alloggiamento. Potrebbe essere necessario spingere il fermo del tubo perché il tubo del soffiatore si blocchi in posizione (Figura 3).

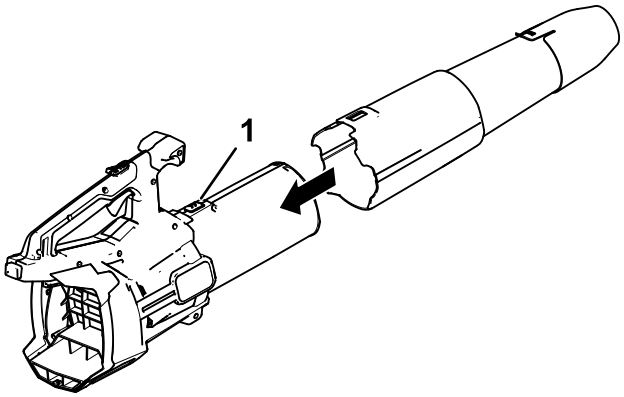

g472734

Figura 4

1. Fermo del tubo

Nota: È possibile utilizzare il soffiatore anche senza la bocchetta, o rimuovendo completamente il tubo del soffiatore.

Montaggio dello spallaccio

Importante: **Se state utilizzando il soffiatore per foglie con un pacco batteria da 6,0 Ah o superiore, montate lo spallaccio (n. cat. 139-5334).**

Non utilizzate lo spallaccio se state alimentando l'utensile con lo zaino e il supporto per lo zaino; utilizzate solo l'imbracatura per lo zaino.

1. Montate il collare sulla manopola dell'impugnatura (Figura 5).

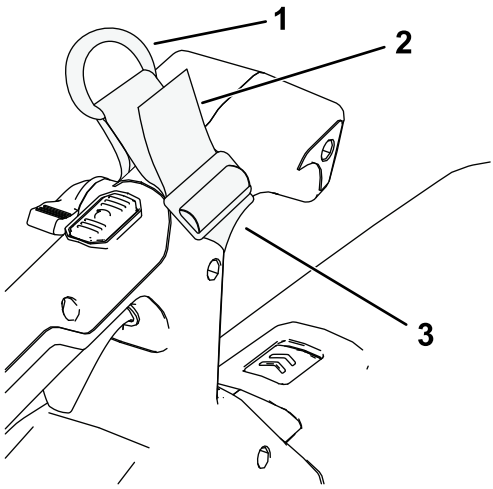

g484060

Figura 5

1. D-ring
2. Tirate qui per fissare il collare al soffiatore.
3. Collare della fascetta

2. Collegate il moschettone dello spallaccio al D-ring del collare (Figura 6).

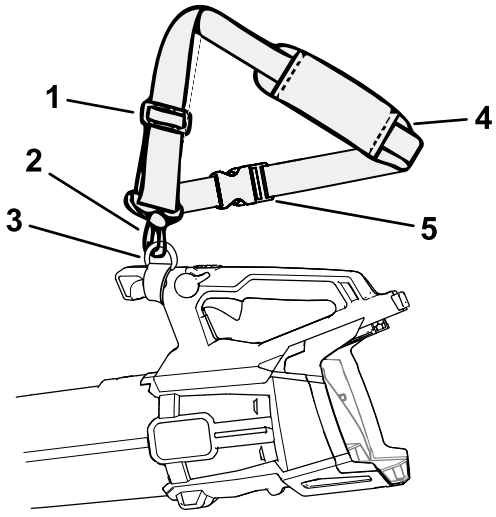

g484073

Figura 6

1. Regolatore dello spallaccio
2. Moschettone dello spallaccio
3. D-ring
4. Spallaccio

3. Regolate lo spallaccio facendo scorrere il regolatore dello spallaccio verso l'alto per diminuire la lunghezza dello spallaccio, o verso il basso per aumentare la lunghezza dello spallaccio.
4. Imparate come rimuovere lo spallaccio in caso di emergenza; fate riferimento a Rimozione dello spallaccio (pagina 18).

Quadro generale del prodotto

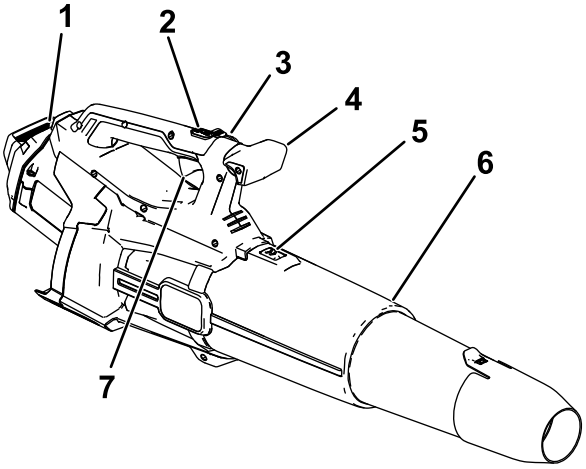

g472736

Figura 7

1. Batteria e cavità della batteria
2. Pulsante turbo boost
3. Blocco della velocità
4. Manopola dell'impugnatura
5. Fermo del tubo del soffiatore
6. Tubo del soffiatore
7. Levetta della velocità variabile

Specifiche

Modello	51900T
Tensione nominale	60 V c.c. massima; 54 V c.c. utilizzo nominale
Tipo di caricabatterie	Caricabatterie agli ioni di litio da 60 V Flex-Force
Tipo di batteria	Batterie agli ioni di litio da 60 V Flex-Force

Intervalli di temperatura idonei

Caricate/rimessate il pacco batteria a	5 °C–40 °C*
Utilizzate il pacco batteria a	-30 °C–49 °C
Utilizzate il soffiatore a	-30 °C–49 °C

*I tempi di ricarica aumenteranno se la ricarica non avviene all'interno di questo intervallo.

Stoccate l'utensile, la batteria e il caricabatterie in un luogo ben pulito e asciutto.

Attrezzi/accessori

È disponibile una gamma di attrezzi ed accessori approvati da Toro per l'impiego con la macchina, per ottimizzare ed ampliare le sue applicazioni. Richiedete la lista degli attrezzi ed accessori approvati ad un Centro Assistenza Toro o ad un Distributore autorizzati, oppure visitate www.Toro.com

Per garantire prestazioni ottimali e mantenere sempre la macchina in conformità alle norme di sicurezza, utilizzate esclusivamente ricambi e accessori originali Toro. Ricambi e accessori fabbricati da altri produttori potrebbero essere pericolosi.

Funzionamento

⚠ AVVERTENZA

Il soffiatore può lanciare detriti e causare gravi infortuni a voi o agli astanti.

- **Non soffiate oggetti duri, come chiodi o bulloni.**
- **Non attivate il soffiatore nelle adiacenze di persone o animali da compagnia.**
- **Fate attenzione alla direzione di soffiatura (ovvero, soffiate in direzione opposta ad astanti, finestre, automobili, ecc.). Utilizzate solo la velocità necessaria.**
- **Prestate la massima attenzione nel rimuovere detriti da scale e da altri spazi limitati.**

Avviamento del soffiatore

Importante: **Utilizzate il pacco batteria solo a temperature comprese all'interno dell'intervallo corretto; fate riferimento a Specifiche (pagina 15).**

Nota: Assicuratevi di utilizzare un pacco batteria superiore a 2,5 Ah per ottenere la potenza massima.

1. Assicuratevi che gli sfiati sul soffiatore siano privi di polvere e detriti.
2. Allineate la cavità nel pacco batteria con la linguetta nell'alloggiamento dell'impugnatura (Figura 9).
3. Afferrate l'impugnatura e spingete il pacco batteria nell'impugnatura fino a quando il fermo non si blocca in posizione (Figura 8).

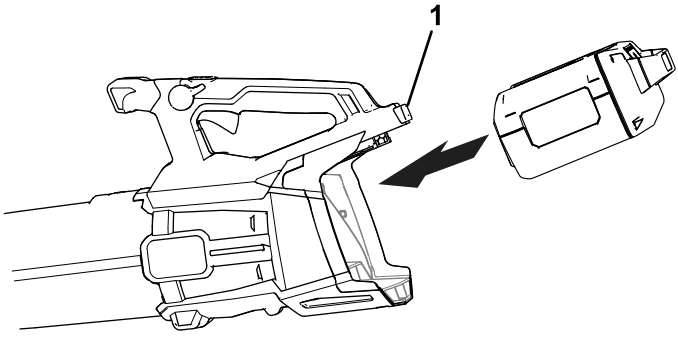

g472718

Figura 8

1. Fermo della batteria

4. Per avviare il soffiatore, premete la levetta della velocità variabile (Figura 9).

   Nota: Innestate il blocco della velocità per tenere la macchina accesa senza premere la levetta della velocità variabile (Figura 9).

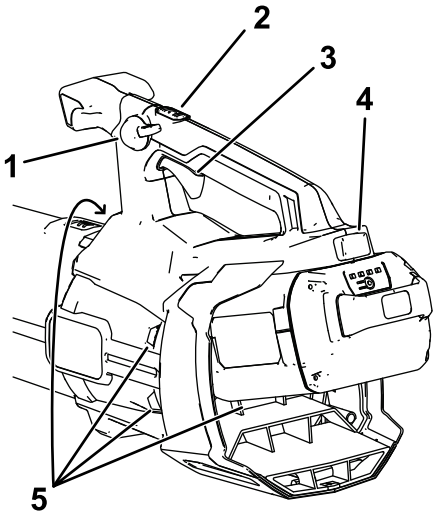

g472737

Figura 9

1. Blocco della velocità
2. Pulsante turbo boost
3. Levetta della velocità variabile
4. Fermo della batteria
5. Aree di sfiato del soffiatore

Regolazione della velocità dell'aria del soffiatore

Per regolare la velocità dell'aria mentre il soffiatore è in funzione, utilizzate la levetta della velocità variabile (Figura 9).

Per mantenere la velocità dell'aria impostata, innestate il blocco della velocità (Figura 9).

Per ottenere le prestazioni massime, premete la levetta della velocità variabile, quindi premete il pulsante turbo boost per attivare il boost (Figura 9).

Per disattivare il boost, premete nuovamente il pulsante turbo boost o rilasciate del tutto la levetta della velocità variabile.

Rimozione dello spallaccio

Qualora si verificasse una situazione di emergenza e si rendesse necessario rimuovere rapidamente lo spallaccio, scollegate la fibbia a sgancio rapido come segue:

1. Esercitate una pressione sui lati della fibbia (A di Figura 10).
2. Consentite lo sganciamento della fibbia (B di Figura 10).

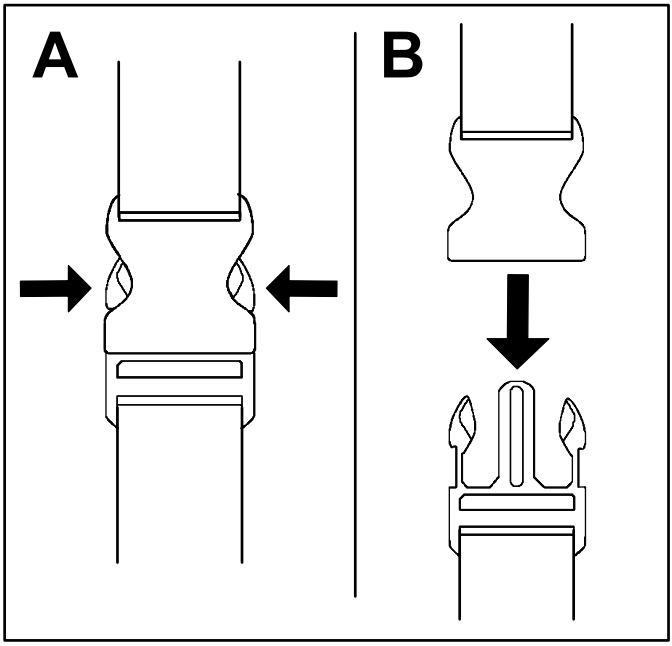

g340477

Figura 10

Arresto del soffiatore

Per arrestare il soffiatore, disinnestate il blocco della velocità (se in uso) e lasciate andare la levetta della velocità variabile (Figura 9).

Importante: **Dopo aver arrestato il soffiatore, non lasciate il blocco della velocità innestato con il pacco batteria nel soffiatore.**

Quando il soffiatore non è in uso o lo state trasportando verso o da un'area di lavoro, rimuovete il pacco batteria.

Rimozione del tubo del soffiatore

Premete verso il basso il fermo dell'aletta per separare il tubo del soffiatore dal soffiatore stesso (Figura 11).

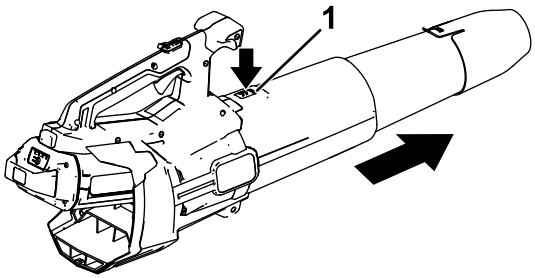

g472738

Figura 11

1. Fermo del tubo

Rimozione della batteria dal soffiatore

Premete il fermo della batteria per rilasciare il pacco batteria e fate scorrere il pacco batteria fuori dal soffiatore (Figura 12).

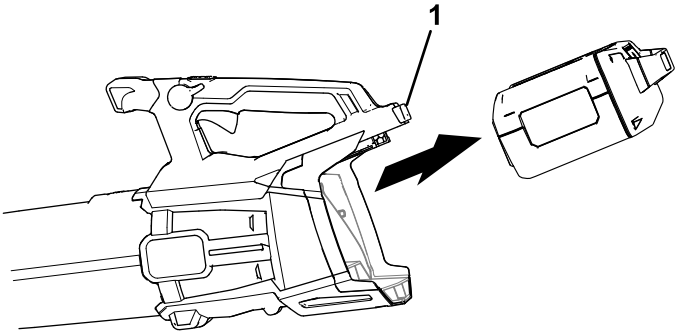

g472739

Figura 12

1. Fermo della batteria

Rimessaggio

Importante: **Stoccate l'utensile, il pacco batteria e il caricabatterie solo a temperature comprese all'interno dell'intervallo opportuno; fate riferimento a Specifiche (pagina 15).**

Importante: **Se stoccate il pacco batteria a fine stagione, rimuovete il pacco batteria dall'utensile e caricatelo fino a quando 1 o 2 indicatori LED non diventano verdi sulla batteria. Non stoccate una batteria completamente carica o completamente scarica. Quando dovete utilizzare di nuovo l'utensile, caricate il pacco batteria fino a quando la spia di indicazione sinistra non diventa verde sul caricabatterie o quando tutti e 4 gli indicatori LED non diventano verdi sulla batteria.**

- Scollegate il prodotto dall'alimentazione (ovvero, rimuovete la spina dall'alimentazione o dal pacco batteria) e controllate per escludere eventuali danni dopo l'uso.
- Non rimessate l'utensile o il caricabatterie con il pacco batteria installato.
- Ripulite il prodotto da tutti i materiali estranei.
- Quando non in uso, rimessate l'utensile, il pacco batteria e il caricabatterie fuori dalla portata dei bambini.
- Tenete utensile, pacco batteria e caricabatterie lontano da agenti corrosivi, come sostanze chimiche per il giardino e sali di sbrinamento.
- Per ridurre il rischio di gravi lesioni personali, non stoccate il pacco batteria all'aperto o all'interno di veicoli.
- Stoccate l'utensile, la batteria e il caricabatterie in un luogo ben pulito e asciutto.

Preparazione del pacco batteria per il riciclaggio

Importante: **Al momento della rimozione, coprite i terminali del pacco batteria con nastro adesivo per servizio pesante. Non tentate di distruggere o smontare il pacco batteria o di rimuoverne i componenti.**



Contattate la vostra sede municipale o il vostro Centro assistenza o distributore Toro autorizzato per ulteriori informazioni su come riciclare responsabilmente la batteria.

	I pacchi batteria agli ioni di litio etichettati con il sigillo Call2Recycle possono essere riciclati presso qualsiasi rivenditore o struttura di riciclaggio delle batterie all'interno del programma Call2Recycle (solo Stati Uniti e Canada). Per individuare il rivenditore o la struttura aderenti più vicini a voi, chiamate il numero 1-800-822-8837 o visitate il sito www.call2recycle.org.
	I pacchi batteria agli ioni di litio che presentano il sigillo High Energy Battery (HEB) qui mostrato e tutte le batterie Flex-Force 60 V da 6,0 Ah o più possono essere riciclati presso qualsiasi distributore o rivenditore aderente all'interno del programma HEB Call2Recycle. Per individuare il distributore o rivenditore aderente più vicino a voi, visitate il sito www.hebattery.org.

Se non siete in grado di individuare un distributore o rivenditore aderente vicino a voi o se avete delle domande in merito a quale sia il programma di riciclaggio a cui è idoneo il vostro pacco batteria, visitate il sito di assistenza clienti specificato nel Manuale dell'operatore del vostro utensile/della vostra attrezzatura per ottenere maggiori informazioni su come riciclare responsabilmente il pacco batteria.

Se siete residenti al di fuori di Stati Uniti e Canada, contattate il vostro distributore o Centro assistenza autorizzato per ottenere maggiori informazioni su come riciclare responsabilmente il pacco batteria.

Localizzazione guasti

Effettuate solo i passaggi descritti in queste istruzioni. Tutti i successivi interventi di ispezione, manutenzione e riparazione devono essere effettuati da un centro assistenza autorizzato o da uno specialista analogamente qualificato se non siete in grado di risolvere il problema da soli.

Rimuovete sempre la batteria dall'utensile per la soluzione di problemi, l'ispezione, la manutenzione o la pulizia dell'utensile.

Problema	Possibile causa	Rimedio
L'utensile non si avvia.	1. La batteria non è completamente installata nell'utensile.	1. Rimuovete e poi riposizionate la batteria nell'utensile, assicurandovi che sia completamente installata e fissata.
	2. Il pacco batteria non è carico.	2. Rimuovete il pacco batteria dall'utensile e caricatelo.
	3. Il pacco batteria è danneggiato.	3. Sostituite il pacco batteria.
	4. L'utensile presenta un altro problema elettrico.	4. Contattate un centro assistenza autorizzato.
L'utensile non raggiunge la massima potenza.	1. La capacità di carica del pacco batteria è troppo bassa.	1. Rimuovete il pacco batteria dall'utensile e caricatelo completamente.
	2. Gli sfiati dell'aria sono bloccati.	2. Rimuovete il pacco batteria dall'utensile e liberate gli sfiati dell'aria.
L'utensile non funziona o non funziona continuamente.	1. È presente dell'umidità sui poli del pacco batteria.	1. Asciugate o lasciate asciugare il pacco batteria.
	2. La batteria non è completamente installata nell'utensile.	2. Rimuovete e poi riposizionate la batteria nell'utensile, assicurandovi che sia completamente installata e fissata.
	3. Il pacco batteria ha poca carica.	3. Ricaricate il pacco batteria.



Count on it.

Form No. 3480-183 Rev B

TORO

Count on it.

Gebruikershandleiding

Flex-Force Power System® 60 V MAX axiale bladblazer

Modelnr.: 51900T—Serienr.: 326000000 en hoger

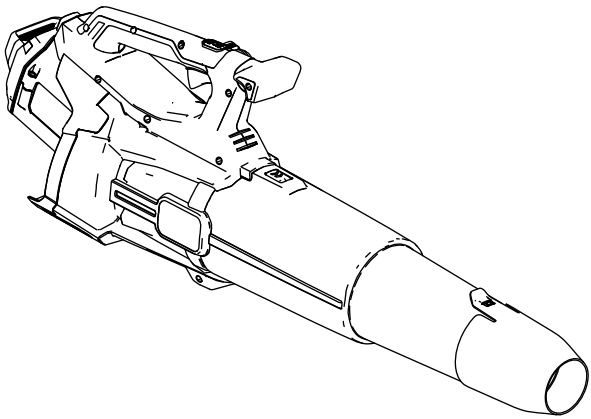

Registreer uw product op www.Toro.com.
Vertaling van de oorspronkelijke tekst (NL)

CE UK CA

3480-183

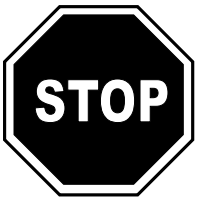

Voor hulp, surf naar www.Toro.com/support voor instructiemateriaal of neem contact op met uw erkende servicedealer. voordat u dit product retourneert.

Dit product voldoet aan alle relevante Europese richtlijnen, voor nadere informatie wordt u verwezen naar de afzonderlijke conformiteitsverklaring.

Inleiding

Deze bladblazer is bedoeld voor particulier gebruik, voor het wegblazen van bladeren en dergelijke, buitenshuis. Deze machine gebruikt Flex-Force™ 60 V lithiumionaccupacks. Deze accupacks mogen alleen worden opgeladen met een Flex-Force 60 V lithiumionacculader. Deze producten gebruiken voor andere doeleinden dan het bedoelde gebruik kan gevaarlijk zijn voor u of voor omstanders.

Model 51900T wordt geleverd zonder accu en lader.

Lees deze informatie zorgvuldig door, zodat u weet hoe u de machine op de juiste wijze moet gebruiken en onderhouden en om letsel en schade aan de machine te voorkomen. U bent verantwoordelijk voor het juiste en veilige gebruik van de machine.

Ga naar www.toro.com voor meer informatie, inclusief veiligheidstips, instructiemateriaal, informatie over accessoires, hulp bij het vinden van een dealer of om uw product te registreren.

© 2026—The Toro® Company
8111 Lyndale Avenue South
Bloomington, MN 55420

Registreer uw product op www.Toro.com.

Vertaling van de oorspronkelijke tekst (NL)
Gedrukt in China
Alle rechten voorbehouden

3480-183

Als u service, originele Toro-onderdelen of aanvullende informatie nodig hebt, kunt u contact opnemen met een erkende Service Dealer of met de klantenservice van Toro. U dient hierbij altijd het modelnummer en het serienummer van het product te vermelden. De locatie van het plaatje met het modelnummer en het serienummer van het product is aangegeven op Figuur 1. U kunt de nummers noteren in de ruimte hieronder.

Belangrijk: **U kunt met uw mobiel apparaat de QR-code (indien aanwezig) op het plaatje met het serienummer scannen om toegang te krijgen tot de garantie, onderdelen en andere productinformatie.**

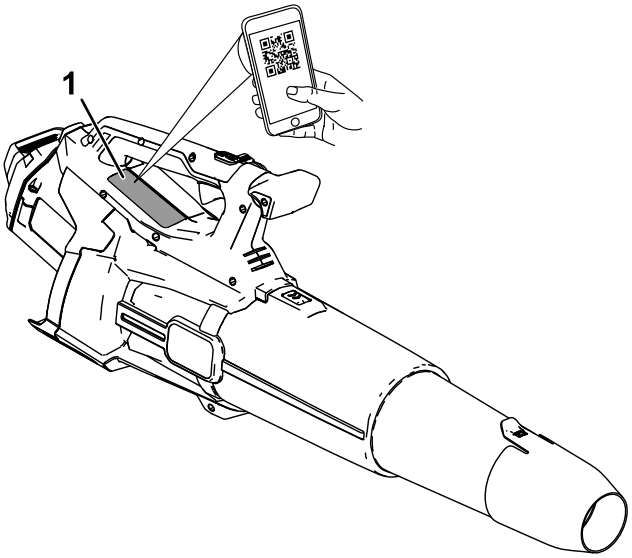

g472719

Figuur 1

1. Plaats van modelnummer en serienummer.

Modelnr.: _____

Serienr.: _____

Waarschuwingssymbool

Het waarschuwingssymbool (Figuur 2) dat wordt getoond in deze handleiding en op de machine geeft belangrijke veiligheidsinformatie aan die u moet opvolgen om ongelukken te voorkomen.



g000502

Figuur 2

Waarschuwingssymbool

Het waarschuwingssymbool wordt weergegeven boven informatie die u waarschuwt voor onveilige acties of situaties en wordt gevolgd door het woord **GEVAAR**, **WAARSCHUWING**, of **VOORZICHTIG**.

GEVAAR: een direct gevaarlijke situatie die, als deze niet wordt voorkomen, **zal leiden** tot de dood of ernstig letsel.

WAARSCHUWING: een mogelijk gevaarlijke situatie die, als deze niet wordt voorkomen, **kan leiden** tot de dood of ernstig letsel.

VOORZICHTIG: een mogelijk gevaarlijke situatie die, als deze niet wordt voorkomen, **kan leiden** tot licht of middelmatig letsel.

Er worden in deze handleiding nog twee woorden gebruikt om uw aandacht op bijzondere informatie te vestigen. **Belangrijk** attendeert u op bijzondere technische informatie en **Opmerking** duidt algemene informatie aan die bijzondere aandacht verdient.

Veiligheid

⚠ WAARSCHUWING

Lees alle veiligheidswaarschuwingen, instructies, afbeeldingen en specificaties die werden meegeleverd met deze machine.

Als u nalaat om alle hieronder genoemde instructies op te volgen, kan dit leiden tot elektrische schokken, brand en/of ernstig letsel.

Bewaar alle waarschuwingen en voorschriften zodat u deze later nogmaals kunt raadplegen.

De term 'machine' in de waarschuwingen verwijst naar uw machine met elektriciteitskabel of met accu (draadloos).

BELANGRIJKE VEILIGHEIDS-AANWIJZINGEN

I. Veiligheid van het werkgebied

1. **Hou het werkgebied schoon en goed verlicht.** *Rommelige of donkere omgevingen lokken ongevallen uit.*
2. **Gebruik de machines niet in omgevingen waar ontploffingsgevaar heerst, bijvoorbeeld in de buurt van ontvlambare vloeistoffen, gassen of stof.** *De machines produceren vonken die het stof of de dampen kunnen doen ontvlammen.*
3. **Houd kinderen en omstanders uit de buurt wanneer u met een machine aan het werk bent.** *Afleiding kan ervoor zorgen dat u de controle verliest.*

II. Elektrische veiligheid

1. **Stekkers van de machine moeten passen in het stopcontact. Pas de stekker nooit aan. Gebruik geen verloopstekkers in combinatie met geaarde machines.** *Onbewerkte stekkers en passende stopcontacten verkleinen het risico op elektrische schokken.*
2. **Vermijd contact tussen uw lichaam en geaarde oppervlakken zoals buizen, radiatoren, fornuizen en koelkasten.** *Er is meer kans op elektrische schokken als uw lichaam geaard is.*

3. **Stel de machines niet bloot aan regen of natte omgevingen.** *Water dat een machine binnendringt, verhoogt het risico op elektrische schokken.*

4. **Het snoer niet verkeerd gebruiken. Gebruik het snoer nooit om de machine te dragen, trekken of uit het stopcontact te halen. Hou het snoer uit de buurt van hitte, olie, scherpe randen en bewegende onderdelen.** *Beschadigde of verwarde snoeren verhogen het risico op elektrische schokken.*

5. **Als u een machine buiten gebruikt, gebruik dan een verlengsnoer dat geschikt is voor buitengebruik.** *Een snoer gebruiken dat geschikt is voor buitengebruik verkleint de kans op elektrische schokken.*

6. **Als gebruik van een machine in een vochtige omgeving noodzakelijk is, gebruik dan een stroomvoorziening die beveiligd is met een aardlekschakelaar.** *Gebruik van een aardlekschakelaar verkleint het risico op elektrische schokken.*

III. Persoonlijke veiligheid

1. **Blijf alert, let op wat u doet en gebruik uw gezond verstand wanneer u een machine gebruikt. Gebruik een machine niet als u moe bent of onder de invloed van drugs, alcohol, of medicijnen verkeert.** *Een moment van onoplettendheid tijdens het gebruik van de machines kan ernstig lichamelijk letsel tot gevolg hebben.*

2. **Gebruik persoonlijke beschermingsmiddelen. Draag altijd oogbescherming.** *Beschermingsmiddelen zoals een stofmasker, veiligheidsschoenen met antislipzool, veiligheidshelm en gehoorbescherming zullen bij juist gebruik het risico op lichamelijk letsel verkleinen.*

3. **Voorkom dat u het gereedschap onbedoeld inschakelt. Zorg ervoor dat de schakelaar op UIT staat voordat u het gereedschap aansluit op het elektriciteitsnet en/of het accupack, of voordat u het gereedschap oppakt of draagt.** *Machines dragen met uw vinger op de schakelaar, of machines in werking stellen terwijl de schakelaar aan staat, lokt ongevallen uit.*

4. **Verwijder stelsleutels en moersleutels voordat u de machine inschakelt.** *Een moer- of stelsleutel laten zitten op een draaiend deel van de machine kan tot lichamelijk letsel leiden.*

5. **Reik niet te ver. Zorg dat u te allen tijde stevig en evenwichtig staat.** *Zo hebt u meer controle over de machine als zich onverwachte situaties voordoen.*

6. **Draag geschikte kleding. Draag geen losse kleding of sieraden. Hou uw haar en kleren uit de buurt van bewegende onderdelen.** *Losse kleding, sieraden en lang haar kunnen gegrepen worden door bewegende onderdelen.*

7. **Als er toestellen voorzien worden voor de aansluiting van stofafzuiging- en stofopvangvoorzieningen, zorg dan dat deze aangesloten zijn en correct worden gebruikt.** *Gebruik van zulke toestellen kan risico's veroorzaakt door stof verkleinen.*

8. **Als u vaak met hetzelfde gereedschap werkt en ermee vertrouwd raakt, bestaat het gevaar dat u er minder oplettend mee omgaat en de veiligheidsrichtlijnen niet meer naleeft. Let hiervoor op!** *Een nonchalante actie kan binnen een fractie van een seconde ernstig letsel veroorzaken.*

IV. Gebruik en onderhoud van de machine

1. **Forceer de machine niet. Gebruik de juiste machine voor het werk dat u wilt verrichten.** *De juiste machine doet het werk beter, veiliger en in het tempo waarvoor het bedoeld is.*

2. **Gebruik de machine niet als u ze niet aan en uit kunt schakelen met de schakelaar.** *Een machine die niet kan worden bediend met de schakelaar is gevaarlijk en moet worden hersteld.*

3. **Koppel de stekker los van de stroomvoorziening en/of verwijder het accupack van de machine, indien dit verwijderbaar is, voordat u aanpassingen maakt, accessoires verandert of de machines stalt.** *Zulke preventieve veiligheidsmaatregelen verkleinen de kans dat u de machine per ongeluk inschakelt.*

4. **Bewaar machines die niet worden gebruikt buiten het bereik van kinderen, en voorkom dat personen die de machine of deze voorschriften niet kennen de machine gebruiken.** *Machines zijn gevaarlijk in de handen van gebruikers die niet de nodige training hebben genoten.*

5. **Onderhoud de machines en de accessoires. Controleer op slechte uitlijning of vastlopen van bewegende onderdelen, defecte onderdelen en andere omstandigheden die de werking van de machine nadelig kunnen beïnvloeden. In geval van schade dient u de machine te laten herstellen voordat u ze weer in gebruik neemt.** *Tal van ongevallen worden veroorzaakt door slecht onderhouden machines.*

6. **Hou snoeimachines scherp en schoon.** *Goed onderhouden snoeimachines met scherpe snijranden lopen minder snel vast en zijn eenvoudiger te bedienen.*

7. **Gebruik de machine, accessoires, opzetwerktuigen enz. in overeenstemming met deze instructies, rekening houdend met de werkomstandigheden en het uit te voeren werk.** *Gebruik van de machine voor andere doeleinden dan die waarvoor ze bedoeld is, kan aanleiding geven tot een gevaarlijke situatie.*

8. **Hou de handgrepen en aanraakoppervlakken droog, schoon en vrij van olie en vet.** *Als de handgrepen en aanraakoppervlakken glibberig zijn, kunt u niet veilig omgaan met het gereedschap en kunt u het niet beheersen in onverwachte omstandigheden.*

V. Gebruik van en zorg voor gereedschap met accu

1. **Alleen herladen met de door de fabrikant aanbevolen lader.** *Een lader die geschikt is voor het ene type accupack kan in combinatie met een ander accupack voor brandgevaar zorgen.*

2. **Gebruik machines alleen met specifiek daarvoor bestemde accupacks.** *Gebruik van andere accupacks kan lichamelijk letsel en brand veroorzaken.*

3. **Als het accupack niet wordt gebruikt, hou het dan uit de buurt van metalen voorwerpen zoals paperclips, muntjes, sleutels, nagels, schroeven en andere kleine metalen objecten die een brug kunnen vormen tussen de polen.** *Kortsluiting tussen de accupolen kan brandwonden en brand veroorzaken.*

4. **Bij verkeerd gebruik kan vloeistof uit de accu lekken; vermijd contact hiermee. Als u er per ongeluk toch mee in aanraking komt, spoel dan met water. Als de vloeistof in uw ogen terechtkomt, raadpleeg dan een arts.** *Vloeistof die uit de accu ontsnapt, kan irritatie van de huid of brandwonden veroorzaken.*

5. **Gebruik geen accupack of gereedschap dat beschadigd of aangepast is.** *Beschadigde of aangepaste accu's kunnen onverwacht gedrag vertonen, wat kan leiden tot brand, explosie of lichamelijk letsel.*

6. **Stel een accupack of gereedschap niet bloot aan brand of een buitensporige temperatuur.** *Blootstelling aan brand of een temperatuur boven 130 °C kan een explosie veroorzaken.*

7. **Volg alle instructies aangaande het laden en laad het accupack of het gereedschap niet op buiten het temperatuurbereik dat wordt gespecificeerd in de instructies.** *Als u het accupack of het gereedschap niet juist oplaadt of met temperaturen buiten het gespecificeerde bereik, dan kan dit de accu beschadigen en het risico op brand verhogen.*

VI. Onderhoud

1. **Laat uw machine nazien door een erkende hersteller die alleen identieke vervangonderdelen gebruikt.** *Dit waarborgt veilig gebruik van de machine.*

2. **Voer nooit onderhoudswerkzaamheden uit aan beschadigde accupacks.** *Onderhoud van de accupacks mag enkel worden uitgevoerd door de fabrikant of erkende dienstverleners.*

VII. De blazer veilig gebruiken

1. **Gebruik de machine niet in slechte weersomstandigheden, vooral wanneer er een kans is op bliksem.** *Dit verhoogt de kans dat u getroffen wordt door bliksem.*

2. **Draag oog- en gehoorbescherming.** *Een geschikte beschermende uitrusting zal het risico op persoonlijk letsel verminderen.*

3. **Draag tijdens het werken met de machine altijd beschermende antislipschoenen. Loop niet op blote voeten en draag ook geen schoenen met open tenen als u de machine gebruikt.** *Dit verkleint het risico op letsel aan de voeten.*

4. **Draag geen loszittende kleding of items zoals sjaals, koorden, kettingen, stropdassen, enz. die in de luchtinlaten getrokken kunnen worden. Bind lang haar vast of bedek het om ervoor te zorgen dat het niet in de luchtopeningen wordt getrokken.** *Als een van deze items in de luchtopeningen terechtkomt, kan dit het risico op persoonlijk letsel vergroten.*

5. **Houd omstanders uit de buurt wanneer u met de machine aan het werk bent.** *Weggeblazen afval kan het risico op persoonlijk letsel verhogen.*

6. **Richt de afvoer van de blazer nooit in de richting van mensen of huisdieren of in de richting van ramen. Wees extra voorzichtig als u afval in de buurt van vaste voorwerpen wegblaast, zoals bomen, auto's en muren die ervoor kunnen zorgen dat het vuil afketst.** *Weggeblazen voorwerpen kunnen eigendom beschadigen en het risico op persoonlijk letsel verhogen.*

7. **Gebruik de machine niet om iets weg te blazen dat brandt of rookt, zoals sigaretten, lucifers of hete as.** *Deze ontstekingsbronnen kunnen het risico op brand verhogen.*

8. **Raak de ventilator niet aan als deze nog in beweging is. Schakel de machine uit en wacht tot de ventilator stilstaat voordat u onderdelen verwijdert die toegang kunnen geven tot de ventilator.** *Dit verkleint het risico op letsel door bewegende onderdelen.*

9. **Wanneer u vastgelopen materiaal verwijdert of onderhoud aan de machine verricht, moet u ervoor zorgen dat de voedingsschakelaar is uitgeschakeld.** *Het onverwacht starten van de machine terwijl u vastgelopen materiaal verwijdert of onderhoud verricht, kan leiden tot ernstig lichamelijk letsel.*

BEWAAR DEZE AANWIJZINGEN

Stickersymbolen



Veiligheidsstickers en veiligheidsinstructies zijn gemakkelijk zichtbaar voor de gebruiker en bevinden zich bij plaatsen waar gevaar kan ontstaan. Vervang alle beschadigde of ontbrekende veiligheidsstickers.

De volgende tabellen beschrijven de veiligheids- en instructiesymbolen op de stickers.

Stickersymbool bladblazer	Verklaring
	De machine kan voorwerpen uitwerpen
	Waarschuwing
	Niet gebruiken in natte omgevingen.
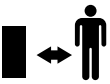	Houd omstanders uit de buurt.
	Hou omstanders aan alle kanten uit de buurt van het gereedschap.
	Kom niet in de buurt van bewegende onderdelen.
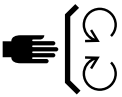	Laat alle afschermingen en afdekkingen op hun plaats.
	Lees de *Gebruikershandleiding*.
	Verwijder het accupack voordat u onderhoud uitvoert.
	Draag oog- en gehoorbescherming.

Montage

De blazer monteren

1. Plaats de afvoer van de blazer op de blaaspijp.

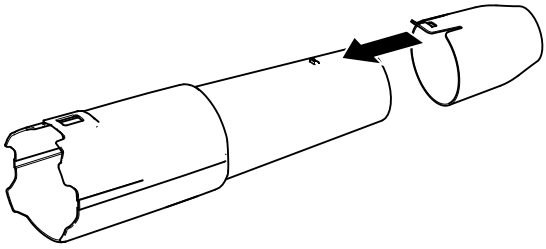

g472735

Figuur 3

---

2. Schuif de blaaspijp op het huis van de blazer. Mogelijk moet u de blaaspijp-vergrendeling indrukken zodat de blaaspijp inklikt (Figuur 3).

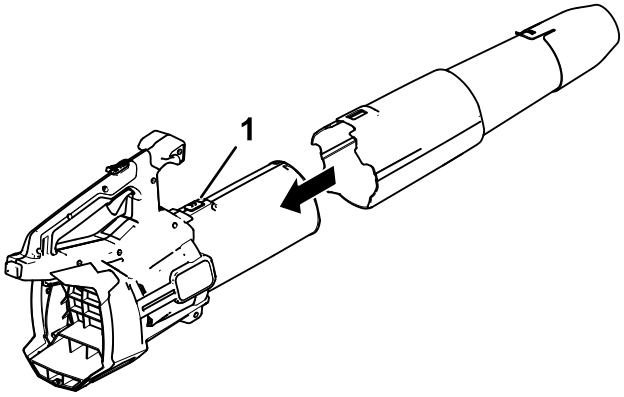

g472734

Figuur 4

1. Blaaspijp-vergrendeling

Opmerking: De blazer kan ook zonder de afvoer worden gebruikt, of met de blaaspijp volledig verwijderd.

Het schouderharnas monteren

Belangrijk: **Als u de bladblazer gebruikt met een accupack van 6,0 Ah of meer, dan dient u het schouderharnas te monteren (onderdeelnr. 139-5334).**

Gebruik het harnas niet als het gereedschap wordt gevoed met een rugzak accuhouder en rugzakkabel; gebruik dan alleen het harnas van de rugzak accuhouder.

1. Monteer de riemband op de handgreepknop (Figuur 5).

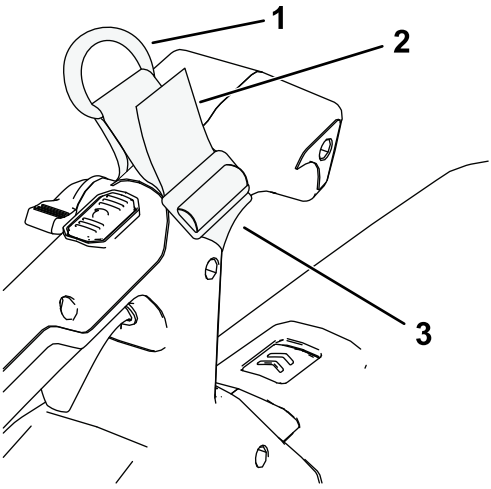

g484060

Figuur 5

1. D-ring
2. Trek hier om de riemband aan de blazer te bevestigen.
3. Riemband

2. Sluit de clip op het schouderharnas aan op de D-ring van de riemband (Figuur 6).

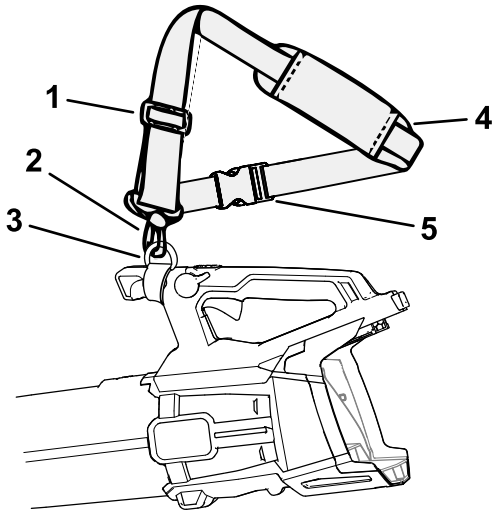

g484073

Figuur 6

1. Harnasversteller
2. Harnasclip
3. D-ring
4. Schouderharnas

3. Pas het harnas aan door de harnasversteller naar boven te schuiven om de lengte van het harnas te verkleinen, of naar beneden om de lengte van het harnas te vergroten.
4. Zorg ervoor dat u weet hoe u het schouderharnas in een noodgeval kunt verwijderen; raadpleeg Het schouderharnas verwijderen (bladz. 19).

Algemeen overzicht van de machine

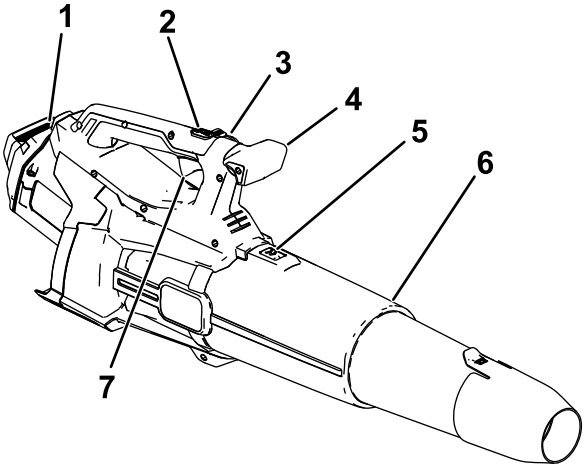

g472736

Figuur 7

1. Accu en accuholte
2. Turbo boost knop
3. Snelheidsvergrendeling
4. Handgreepknop
5. Vergrendeling van blaaspijp
6. Blaaspijp
7. Snelheidsregeling-trekker

Specificaties

Model	51900T
Nominale spanning	Maximaal 60 V gelijkstroom, 54 V gelijkstroom nominaal gebruik
Lader	Flex-Force 60 V lithiumionacculaders
Accu	Flex-Force 60 V lithiumionaccu's

Temperatuurbereik

Opladen/opbergen van het accupack	5 °C tot 40 °C*
Gebruiken van het accupack	-30 °C tot 49 °C
Gebruiken van de blazer	-30 °C tot 49 °C

*Het opladen zal langer duren als de omgevingstemperatuur buiten dit bereik valt.

Bewaar het apparaat, het accupack en de acculader op een afgesloten, schone en droge plaats.

Toebehoren/accessoires

Een selectie van door Toro goedgekeurde werktuigen en accessoires is verkrijgbaar voor gebruik met de machine om de mogelijkheden daarvan te vergroten en uit te breiden. Neem contact op met een erkende servicedealer of een erkende Toro-distributeur, of bezoek www.Toro.com voor een lijst van alle goedgekeurde werktuigen en accessoires.

Om de beste prestaties te verkrijgen en ervoor te zorgen dat de veiligheidscertificaten van de machine blijven gelden, moet u ter vervanging altijd originele onderdelen en accessoires van Toro gebruiken. Vervangende onderdelen en accessoires van andere fabrikanten kunnen tot gevaar leiden.

Gebruiksaanwijzing

⚠ WAARSCHUWING

De blazer kan vervuiling wegblazen. Dit zou kunnen leiden tot ernstig letsel bij u of omstanders.

- **Blaas geen harde objecten, zoals spijkers en bouten, weg.**
- **Gebruik de blazer niet als er omstanders of huisdieren in de buurt zijn.**
- **Let goed op de blaasrichting (d.w.z. blaas weg van omstanders, ramen, auto's). Gebruik geen hogere snelheid dan nodig.**
- **Wees extra voorzichtig als u vuil verwijdert van een trap of andere riskante plaatsen.**

De blazer starten

Belangrijk: **Gebruik het accupack alleen bij temperaturen die binnen het gepaste temperatuurbereik liggen; zie Specificaties (bladz. 16).**

Opmerking: Zorg ervoor dat u een accu gebruikt die krachtiger is dan 2,5 Ah om het volledige vermogen te bereiken.

1. Zorg ervoor dat er geen stof of vuil ligt op de openingen in de blazer.
2. Lijn de uitsparing in het accupack uit met het uitsteeksel van de handgreep (Figuur 9).
3. Hou de handgreep vast en duw het accupack in de handgreep tot de vergrendeling inklikt (Figuur 8).

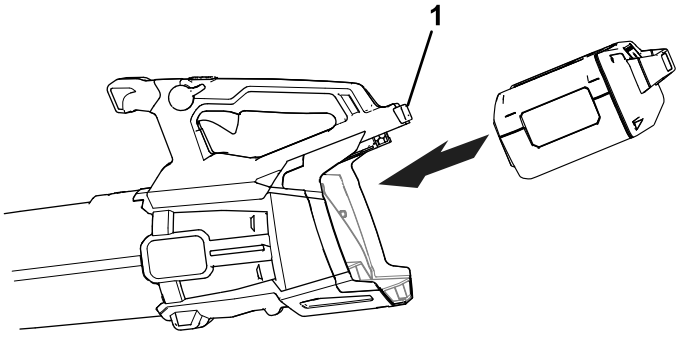

Figuur 8

1. Accuvergrendeling

4. Start de blazer door de snelheidsregeling-trekker in te drukkenFiguur 9

   Opmerking: Schakel de snelheidsvergrendeling om de machine te laten lopen zonder de trekker ingedrukt te moeten houdenFiguur 9.

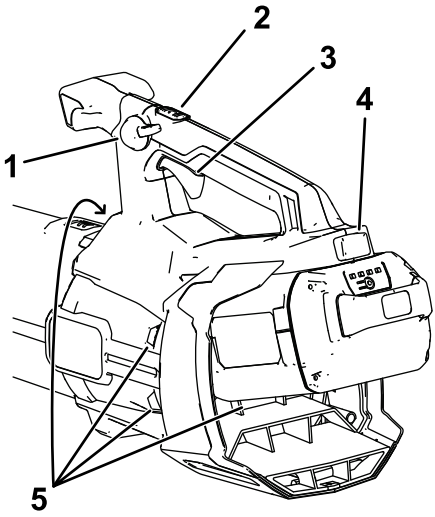

g472737

Figuur 9

1. Snelheidsvergrendeling
2. Turbo boost knop
3. Snelheidsregeling-trekker
4. Accuvergrendeling
5. Uitblaasopeningen

Instellen van de blaassnelheid

Om de luchtsnelheid wanneer u blaast aan te passen, gebruik de snelheidsregeling-trekker (Figuur 9).

Om de huidige luchtsnelheid te behouden, stel de snelheidsbegrenzer in (Figuur 9).

Voor maximale prestaties drukt u de snelheidsregelingtrekker in en drukt u vervolgens op de turbo boost knop om de boost in te schakelen (Figuur 9).

Om de boost uit te schakelen, drukt u nogmaals op de turbo boost knop of laat u de snelheidsregelingtrekker volledig los.

Het schouderharnas verwijderen

Moet u in een noodgeval het harnas snel afnemen, koppel de snelgesp dan als volgt af:

1. Druk de zijkanten van de gesp in (A in Figuur 10).
2. Laat de gesp eruit schuiven (B in Figuur 10).

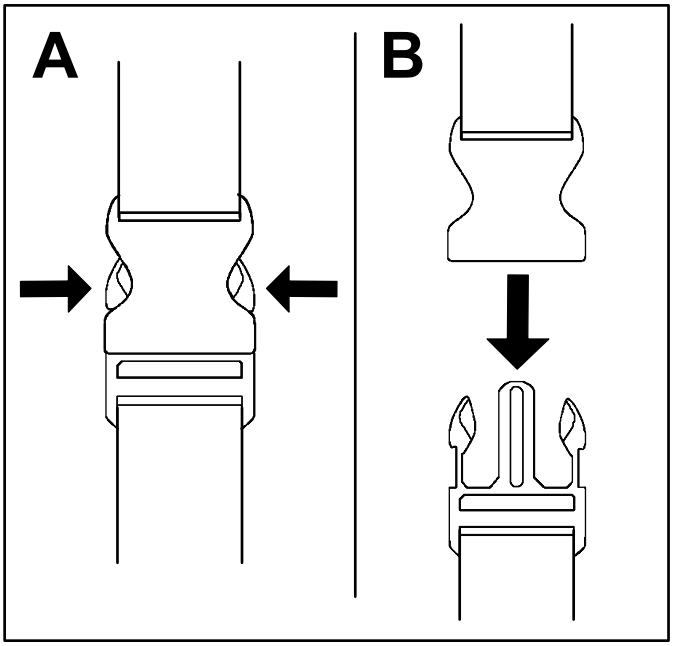

g340477

Figuur 10

Uitzetten van de blazer

Om de blazer te stoppen ontgrendelt u de snelheidsvergrendeling (indien gebruikt) en laat u de snelheidsregeling-trekker los (Figuur 9).

Belangrijk: **Na het stoppen van de blazer mag u de snelheidsvergrendeling niet ingeschakeld laten als de accu in de blazer zit.**

Wanneer u de blazer niet gebruikt of vervoert van of naar het werkgebied, moet u het accupack verwijderen.

Verwijderen van de blaaspijp

Druk op de blaaspijp-vergrendeling om de blaaspijp los te maken van de blazer (Figuur 11).

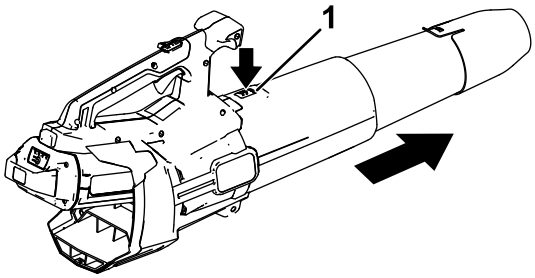

g472738

Figuur 11

1. Blaaspijp-vergrendeling

Verwijderen van de accu uit de blazer

Druk op de accuvergrendeling van de machine om het accupack te ontgrendelen, schuif het accupack dan uit de blazer (Figuur 12).

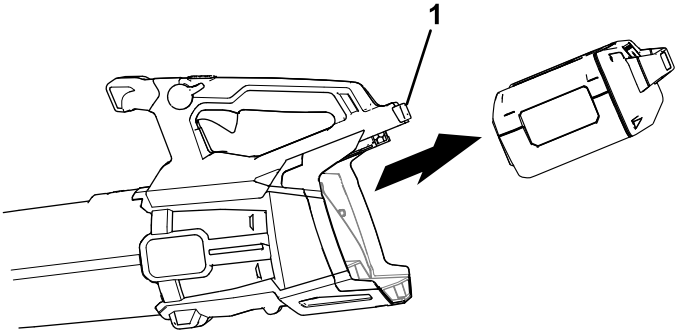

g472739

Figuur 12

1. Accuvergrendeling

Stalling

Belangrijk: **Berg het gereedschap, de accu en de lader alleen op binnen het aangegeven temperatuurbereik, zie Specificaties (bladz. 16).**

Belangrijk: **Als u het accupack tijdens het laagseizoen opbergt, verwijder het accupack dan uit het gereedschap en laad het accupack op tot er 1 of 2 ledindicators op de accu groen oplichten. Berg de accu niet geheel geladen of geheel ontladen op. Wanneer u het gereedschap weer nodig hebt, laadt u het accupack op totdat het indicatielampje links op de lader groen oplicht of alle 4 de ledindicatielampjes op de accu groen oplichten.**

- Na gebruik moet het product van de voeding worden afgekoppeld door de stekker uit de voeding of de accu te trekken, en moet het op schade worden gecontroleerd.
- Sla het gereedschap of de acculader niet op terwijl het accupack gemonteerd is.
- Verwijder al het vuil van het product.
- Als het gereedschap, de accu en acculader niet in gebruik zijn moeten deze buiten bereik van kinderen worden opgeborgen.
- Hou het gereedschap, de accu en acculader uit de buurt van corrosieve materialen zoals chemische middelen voor in de tuin en straatzout.
- Om het risico op ernstig lichamelijk letsel te verkleinen mag u de accu niet buiten of in een voertuig opbergen.
- Bewaar het apparaat, het accupack en de acculader op een afgesloten, schone en droge plaats.

Het accupack klaarmaken voor recycling

Belangrijk: **Neem het accupack van het gereedschap en bedek de contacten met stevig plakband. Probeer niet om het accupack te vernietigen of te demonteren, of onderdelen ervan te verwijderen.**



Neem contact op met uw plaatselijke gemeente of uw erkende servicedealer of verdeler voor meer informatie over hoe u de accu op een verantwoorde manier kunt recyclen.

	Lithiumionaccupacks met het Call2Recycle-zegel kunnen worden gerecycled bij elke deelnemende retailer of accurecyclingfaciliteit aan het Call2Recycle-programma (alleen VS en Canada). Om een deelnemende retailer of faciliteit bij u in de buurt te vinden, belt u naar 1-800-822-8837 (VS en Canada) of surft u naar www.call2recycle.org.
	Lithiumionaccupacks met het hier afgebeelde High Energy Battery (HEB) zegel en alle 60 V Flex Force accu's van 6,0 Ah of meer kunnen worden gerecycled bij elke dealer of retailer die deelneemt aan het Call2Recycle HEB-programma. Ga naar www.hebattery.org voor een deelnemende dealer of retailer bij u in de buurt.

Als u geen deelnemende retailer of faciliteit in de buurt kunt vinden, of als u vragen hebt over voor welk recyclingprogramma uw accupack in aanmerking komt, gaat u naar de klantenondersteuningssite die vermeld wordt in de gebruikershandleiding van uw gereedschap/apparatuur voor meer informatie over hoe u het accupack op verantwoorde wijze kunt recyclen.

Als u zich buiten de VS en Canada bevindt, neem dan contact met uw erkende servicedealer of verdeler voor meer informatie over hoe u de accu op verantwoorde wijze kunt recyclen.

Problemen, oorzaak en remedie

Voer alleen de hieronder genoemde handelingen uit. Indien u het probleem zelf niet kunt oplossen moeten de verdere inspectie, onderhoud en reparaties moeten worden uitgevoerd door een geautoriseerd servicecentrum of een vergelijkbare specialist.

Verwijder de accu altijd uit het gereedschap wanneer u problemen oplost, het gereedschap reinigt, controleert of er onderhoudswerkzaamheden aan verricht.

Probleem	Mogelijke oorzaak	Remedie
Het gereedschap start niet.	1. De accu is niet volledig in het gereedschap geplaatst.	1. Verwijder de accu en plaats deze opnieuw, verzeker dat de accu goed op zijn plaats zit en vergrendeld is.
	2. De accu is niet geladen.	2. Verwijder de accu en laad deze op.
	3. De accu is defect.	3. Vervang de accu.
	4. Het gereedschap heeft een elektrische storing.	4. Neem contact op met een erkende servicedealer.
Het gereedschap bereikt het volledige vermogen niet.	1. De accu is niet voldoende geladen.	1. Verwijder de accu en laad deze volledig op.
	2. De ventilatieopeningen zijn verstopt.	2. Verwijder het accupack uit het gereedschap en reinig de ventilatie-openingen.
Het gereedschap loopt niet of niet continu.	1. De draden van de accu zijn vochtig.	1. Laat de accu drogen of maak deze droog met een doek.
	2. De accu is niet volledig in het gereedschap geplaatst.	2. Verwijder de accu en plaats deze opnieuw, verzeker dat de accu goed op zijn plaats zit en vergrendeld is.
	3. Het accupack is bijna leeg.	3. Laad het accupack op.

Form No. 3480-184 Rev B

TORO

Count on it.

Brukerhåndbok

Flex-Force Power System®-aksialblåser, maks. 60 V

Modellnr. 51900T—Serienr. 326000000 og oppover

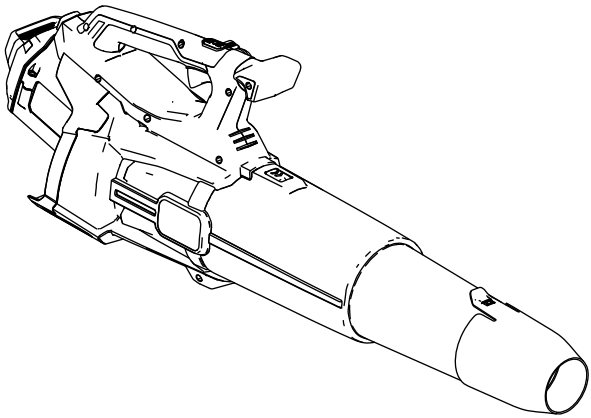

Registrer ditt produkt på www.Toro.com.

Oversettelse av originalen (NO)

3480-184

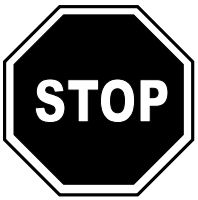

Hvis du trenger hjelp, kan du se www.Toro.com/support for instruksjonsressurser eller kontakte et autorisert forhandlerverksted før du returnerer dette produktet.

Dette produktet er i samsvar med alle relevante europeiske direktiver. Se eget samsvarserklæringsskjema for produktet for detaljert informasjon.

Innledning

Denne blåseren er beregnet på privat bruk for å fjerne løv og rusk utendørs etter behov. Den er utformet for bruk med Flex-Force™ 60 V litiumionbatterier. Disse batteriene kan kun lades av Flex-Force 60 V litiumionbatteriladere. Hvis du bruker disse produktene til andre formål enn de er beregnet på, kan du utsette deg selv eller andre for fare.

Modell 51900T inkluderer ikke et batteri eller en lader.

Les denne håndboken nøye, slik at du lærer å bruke og vedlikeholde produktet på riktig måte og unngår person- eller produktskade. Du har ansvar for å bruke produktet på en riktig og sikker måte.

Gå til www.Toro.com for mer informasjon, inkludert sikkerhetstips, opplæringsmateriale og informasjon om tilbehør, hjelp til å finne en forhandler eller for å registrere produktet ditt.

© 2026—The Toro® Company
8111 Lyndale Avenue South
Bloomington, MN 55420

Registrer ditt produkt på www.Toro.com.

CE UK CA

Oversettelse av originalen (NO)
Trykt i Kina
Med enerett

3480-184

Hvis maskinen må repareres, eller du trenger originale Toro-deler eller mer informasjon, kan du kontakte et autorisert forhandlerverksted eller Toros kundeserviceavdeling. Ha modell- og serienummer for hånden når du tar kontakt. Figur 1 identifiserer plasseringen av modell- og serienummer på produktet. Skriv inn numrene i de tomme feltene.

Viktig: **Skann QR-koden på serienummerskiltet med en mobil enhet for å få tilgang til garantien, deler og annen produktinformasjon.**

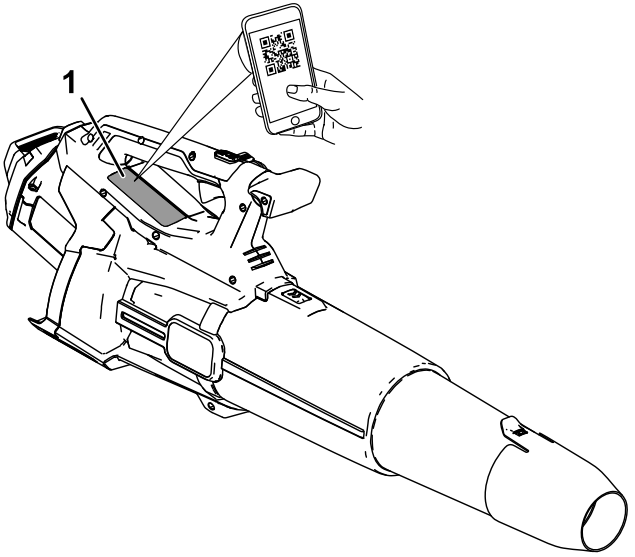

g472719

Figur 1

1. Plassering av modell- og serienummer.

Modellnr. _____

Serienr. _____

Sikkerhetsvarselssymbol

Dette sikkerhetsvarselssymbolet (Figur 2) som vises i denne håndboken og på maskinen, identifiserer viktige sikkerhetsmeldinger som du må følge for å unngå ulykker.



g000502

Figur 2

Sikkerhetsvarselssymbol

Sikkerhetsvarselssymbolet vises over informasjon som varsler deg om usikre handlinger eller situasjoner, og følges av ordet **FARE**, **ADVARSEL** eller **FORSIKTIG**.

FARE indikerer en overhengende faresituasjon som, hvis den ikke unngås, **vil** resultere i død eller alvorlig personskade.

ADVARSEL indikerer en potensielt farlig situasjon som, hvis den ikke unngås, **kan** resultere i død eller alvorlig personskade.

FORSIKTIG indikerer en potensielt farlig situasjon som, hvis den ikke unngås, **kan** føre til mindre eller moderat personskade.

Denne håndboken bruker to andre ord for å utheve informasjon. **Viktig** gjør oppmerksom på spesiell mekanisk informasjon og **Obs** henviser til generell informasjon som er verdt å huske.

Sikkerhet

⚠ ADVARSEL

Les alle sikkerhetsadvarsler, instruksjoner, illustrasjoner og spesifikasjoner som følger med denne maskinen.

Manglende overholdelse av alle instruksjoner oppført nedenfor kan føre til elektrisk støt, brann og/eller alvorlig personskade.

Ta vare på alle advarsler og instruksjoner for fremtidig referanse.

Begrepet «maskin» i alle advarslene henviser til din nettdrevne (med ledning) maskin eller batteridrevne (trådløse) maskin.

VIKTIGE SIKKERHETS-INSTRUKSJONENE

I. Sikkerhet for arbeidsområdet

1. **Hold arbeidsområdet rent og godt belyst.** *Rotete eller mørke områder øker risikoen for ulykker.*
2. **Ikke bruk maskiner i eksplosive atmosfærer, for eksempel i nærheten av brennbare væsker, gasser eller støv.** *Maskinen skaper gnister, som kan antenne støv eller gasser.*
3. **Hold barn og tilskuere på avstand når maskinen brukes.** *Distraksjoner kan føre til at du mister kontrollen.*

II. Sikkerhet for elektrisk system

1. **Maskinstøpsler må samsvare med uttaket. Du må aldri modifisere pluggen på noen måte. Ikke bruk adapterplugger med jordede maskiner.** *Umodifiserte plugger og samsvarende uttak reduserer risikoen for elektrisk støt.*
2. **Unngå kroppskontakt med jordede overflater, for eksempel rør, radiatorer, stekeovner og kjøleskap.** *Det er en økt risiko for elektrisk støt hvis kroppen din er jordet.*
3. **Ikke utsett maskinen for regn eller våte forhold.** *Hvis vann trenger inn i maskinen, øker risikoen for elektrisk støt.*
4. **Ikke bruk kabelen på feil måte. Bruk aldri ledningen til å bære, trekke eller koble fra maskinen. Hold ledningen unna varme, olje, skarpe kanter og bevegelige deler.** *Skadede eller viklede ledninger øker risikoen for elektrisk støt.*

5. **Når du bruker et maskinen utendørs, må du bruke en skjøteledning som er egnet for utendørsbruk.** *En ledning som er egnet for utendørsbruk, reduserer risikoen for elektrisk støt.*
6. **Hvis du ikke kan unngå å bruke en maskin på et fuktig sted, må du bruke en tilførsel beskyttet med en startstrømsenhet (RCD).** *En RCD reduserer risikoen for elektrisk støt.*

III. Personlig sikkerhet

1. **Vær oppmerksom, følg med på hva du gjør og bruk sunn fornuft når du bruker maskinen. Ikke bruk en maskin når du er trett eller påvirket av rusmidler, alkohol eller medisiner.** *Et uoppmerksomt øyeblikk når du bruker en maskin, kan føre til alvorlige personskader.*
2. **Bruk personlig verneutstyr. Bruk alltid vernebriller.** *Verneutstyr, for eksempel støvmaske, sklisikre vernesko, vernehjelm eller hørselvern, som brukes i passende forhold, reduserer muligheten for personskader.*
3. **Unngå utilsiktet start. Påse at bryteren er i Av-stillingen før du kobler til en strømkilde og/eller batteripakken, plukker opp eller bærer verktøyet.** *Hvis du bærer maskinen med fingeren på bryteren, eller aktiverer maskiner som har bryteren på, risikerer du ulykker.*
4. **Fjern eventuelle justeringsnøkler eller skrunøkler før du slår på maskinen.** *En skrunøkkel eller en nøkkel som fremdeles er festet til en roterende del av maskinen, kan føre til personskader.*
5. **Ikke strekk deg for langt. Hold riktig fotfeste og balanse til enhver tid.** *Dette gjør at du har bedre kontroll over maskinen i uforutsette situasjoner.*
6. **Ha på egnet tøy. Ikke bruk løse plagg eller smykker. Hold håret og klærne unna bevegelige deler.** *Løse klær, smykker eller langt hår kan sette seg fast i bevegelige deler.*
7. **Hvis det finnes enheter for tilkobling av støvutsugings- og oppsamlingsfasiliteter, påse at disse er tilkoblet og korrekt brukt.** *Bruk av støvsamler kan redusere støvrelaterte farer.*
8. **Pass på at hyppig bruk av verktøyet ikke gjør at du blir uforsiktig og ignorerer prinsippene for trygg verktøybruk.** *Én uforsiktig handling kan forårsake alvorlig personskade i løpet av brøkdelen av et sekund.*

IV. Bruk og pleie av maskinen

1. **Ikke bruk makt på maskinen. Bruk korrekt maskin for bruksområdet.** *Korrekt maskin vil gjøre jobben bedre og sikrere ved hastigheten som den ble konstruert for.*

2. **Ikke bruk maskinen hvis bryteren ikke slår den på og av.** *Alle maskiner som ikke kan styres med bryteren, er farlige og må repareres.*
3. **Koble pluggen fra strømkilden og/eller fjern batteripakken (hvis den kan tas ut) fra maskinen før du foretar justeringer på, bytter tilbehør på eller oppbevarer maskiner.** *Slike forebyggende sikkerhetstiltak reduserer risikoen for å starte maskinen ved et uhell.*
4. **Oppbevar maskiner som ikke er i bruk, utilgjengelig for barn, og ikke la personer som ikke vet hvordan man bruker maskinen, eller som ikke har lest disse instruksjonene, bruke maskinen.** *Maskiner er farlige når de brukes av uopplærte brukere.*
5. **Vedlikehold maskiner og tilbehør. Kontroller om det er feiljustering eller opphenging av bevegelige deler, ødelagte deler eller andre forhold som kan påvirke driften av maskinen. Hvis maskinen er skadet, må den repareres før bruk.** *Mange ulykker skyldes dårlig vedlikeholdte maskiner.*
6. **Hold klippeverktøy skarpe og rene.** *Forsvarlig vedlikeholdte klippeverktøy med skarpe knivegger har mindre sannsynlighet for å henge seg opp og er enklere å kontrollere.*
7. **Bruk maskinen, tilbehøret, verktøydelene osv. i samsvar med disse instruksjonene, og ta hensyn til arbeidsforholdene og arbeidet som skal utføres.** *Bruk av maskinen for annet enn den er tiltenkt for, kan resultere i en farlig situasjon.*
8. **Hold håndtak og gripeoverflater tørre, rene og frie for olje og fett.** *Glatte håndtak og gripeoverflater gir utrygg håndtering og dårlig kontroll over verktøyet i uventede situasjoner.*

V. Bruk og pleie av batteri

1. **Lad kun med laderen spesifisert av produsenten.** *En lader som er egnet for én type batteripakke, kan medføre en risiko for brann hvis den brukes med en annen batteripakke.*
2. **Bruk apparater kun med spesielt angitte batteripakker.** *Bruk av andre batteripakker kan medføre en risiko for personskade og brann.*
3. **Når batteripakken ikke er i bruk, hold den borte fra andre metallgjenstander, for eksempel binders, mynter, nøkler, spiker, skruer eller andre små metallgjenstander som kan danne en forbindelse fra én klemme til en annen.** *Hvis batteriklemmene kortsluttes, kan det forårsake brannsår eller brann.*
4. **Hvis batteriet utsettes for hardhendt bruk, kan væske sprute fra batteriet. Unngå kontakt med væsken. Hvis kontakt skjer ved et uhell, skyll med vann. Hvis du får væske i øynene, må du også**

søke legehjelp. *Væske som sprutes fra batteriet, kan forårsake irritasjon eller brannskader.*

5. **Ikke bruk en batteripakke eller et verktøy som er skadet eller modifisert.** *Skadede eller modifiserte batterier kan ha uventet adferd, som fører til brann, eksplosjon eller risiko for personskade.*
6. **Ikke utsett en batteripakke eller et verktøy for brann eller overdrevne temperaturer.** *Eksponering for brann eller temperaturer over 130 °C kan føre til eksplosjon.*
7. **Følg alle instruksjoner for lading, og ikke lad eller oppbevar batteripakken eller verktøyet ved andre temperaturer enn de som er angitt i instruksjonene.** *Feil lading eller temperaturer utenfor det angitte området kan skade batteriet og øke risikoen for brann.*

VI. Service

1. **Få en kvalifisert person til å utføre service på maskinen med kun identiske erstatningsdeler.** *Dette sikrer at sikkerheten til maskinen opprettholdes.*
2. **Utfør aldri service på skadede batteripakker.** *Service av batteripakker skal kun utføres av produsenten eller autoriserte forhandlerverksted.*

VII. Blåsersikkerhet

1. **Ikke bruk maskinen i dårlige værforhold, spesielt hvis det er fare for lyn.** *Dette reduserer risikoen for å bli truffet av lynet.*
2. **Bruk øye- og ørevern.** *Tilstrekkelig verneutstyr reduserer risikoen for personskader.*
3. **Bruk alltid sklisikre vernesko når du bruker maskinen. Ikke bruk maskinen når du er barbeint eller bruker åpne sandaler.** *Dette reduserer risikoen for skade på føttene.*
4. **Ikke bruk løstsittende klær eller gjenstander som skjerf, snorer, kjeder, bånd osv. som kan trekkes inn i luftinntakene. Sett opp eller dekk til langt hår for å sikre at det ikke trekkes inn i luftinntakene.** *Hvis noen av disse elementene trekkes inn i luftinntakene, kan det øke risikoen for personskade.*
5. **Hold tilskuere på avstand når du bruker maskinen.** *Rusk som kastes gjennom luften, kan øke risikoen for personskade.*
6. **Vend aldri blåserdysen i retning av mennesker eller kjæledyr eller mot vinduer. Vær spesielt forsiktig når du blåser rusk i nærheten av faste gjenstander, som trær, biler og vegger, som**

kan få rusk til å sprette tilbake. *Gjenstander som slynges gjennom luften, kan skade eiendom og øke risikoen for personskade.*

7. **Ikke sug opp noe som brenner eller ryker, for eksempel sigaretter, fyrstikker eller varm aske.** *Disse tennkildene kan øke risikoen for brann.*

8. **Ikke berør viften mens den fortsatt er i bevegelse. Slå av maskinen og vent til viften stopper før du fjerner deler som kan gi tilgang til viften.** *Dette reduserer risikoen for skader fra bevegelige deler.*

9. **Når du fjerner fastkjørt materiale eller utfører service på maskinen, må du kontrollere at strømbryteren er av.** *Uventet oppstart av maskinen under fjerning av fastkilt materiale eller under vedlikehold kan føre til alvorlige personskader.*

TA VARE PÅ DISSE INSTRUKSJONENE

Symboler på merke



Sikkerhetsmerker og -instruksjoner er lett synlige for operatøren og er plassert i nærheten av alle områder som representerer en potensiell fare. Bytt ut alle merker som er ødelagte eller mangler.

Følgende tabeller beskriver sikkerhets- og instruksjonssymbolene som vises på merkene.

Merkesymbol på blåser	Forklaring
	Fare for gjenstander som kastes
	Advarsel
	Batteriet må ikke brukes under våte forhold.
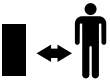	Hold andre på avstand.
	Hold tilskuere på god avstand fra maskinen i alle retninger.
	Hold deg borte fra bevegelige deler.
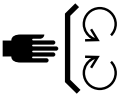	Hold alle skydd og verneplater på plass.
	Les *brukerhåndboken*.
	Fjern batteriet før du utfører vedlikehold.
	Bruk øye- og ørevern.

Montering

Montere blåseren

1. Monter blåserdysen på blåserrøret.

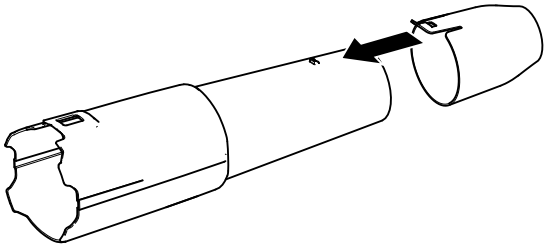

g472735

Figur 3

2. Skyv blåserøret på blåserhuset. Du må kanskje trykke ned tappen for blåserøret for å låse det på plass (Figur 3).

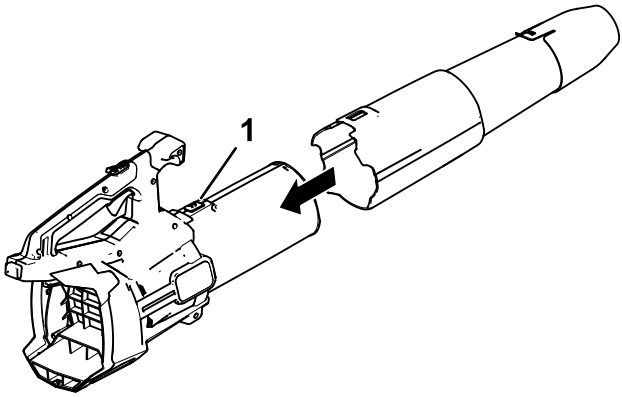

g472734

Figur 4

1. Rørtapp

Merk: Blåseren kan også betjenes uten dysen, eller med blåserrøret helt fjernet.

Montere skulderselen

Viktig: **Hvis du bruker løvblåseren med en batteripakke på 6,0 Ah eller mer, må du montere skulderselen (delenr. 139-5334).**

Ikke bruk skulderselen hvis du skal drive verktøyet med ryggsekken og ryggsekkfestet – bruk kun ryggsekkselen.

1. Monter kragen på håndtaksknotten (Figur 5).

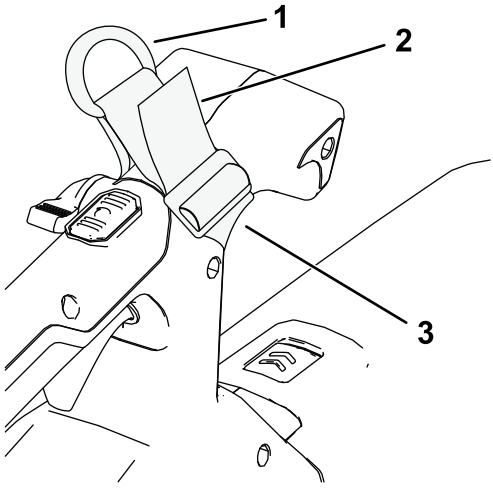

g484060

Figur 5

1. D-ring
2. Trekk her for å feste kragen til blåseren.
3. Stroppkrage

2. Koble klemmen på skulderselen til D-ringen på kragen (Figur 6).

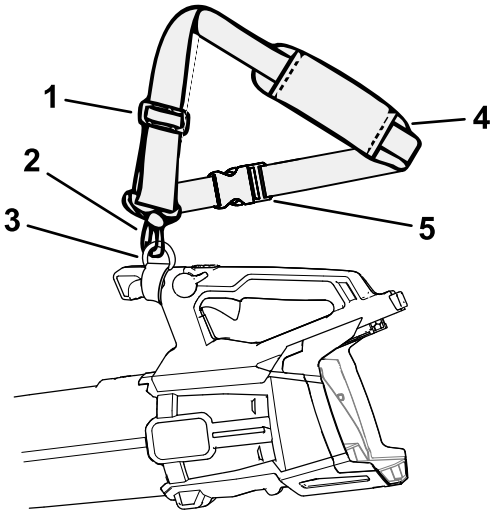

g484073

Figur 6

1. Selejustering
2. Seleklips
3. D-ring
4. Skuldersele

---

3. Juster selen ved å skyve selejustereren opp for å redusere lengden på selen, eller ned for å øke lengden på selen.
4. Vit hvordan du fjerner skulderselen i en nødsituasjon. Fjerne skulderselen (side 18)Se .

Oversikt over produktet

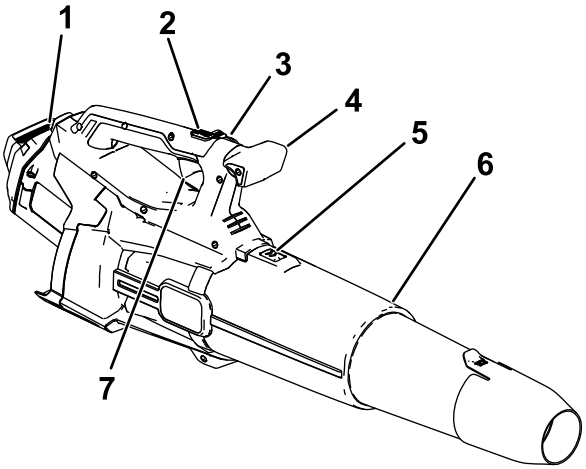

g472736

Figur 7

1. Batteri og batterihulrom
2. Turboknapp
3. Hastighetslås
4. Håndtaksknott
5. Blåserørlås
6. Blåserør
7. Utløser for variabel hastighet

Spesifikasjoner

Modell	51900T
Merkespenning	Maks. 60 V DC, 54 V DC nominell bruk
Ladertype	Flex-Force 60 V litiumioneladere
Batteritype	Flex-Force 60 V litiumionebatterier

Passende temperaturområder

Lad/oppbevar batteripakken ved	5 °C til 40 °C*
Bruk batteripakken ved	-30 °C til 49 °C
Bruk blåseren ved	-30 °C til 49 °C

*Ladetiden øker hvis du ikke lader batteriet innenfor dette området.

Oppbevar verktøyet, batteripakken og batterilader i et innelukket, rent, tørt område.

Tilleggsutstyr/tilbehør

Et utvalg av Toro-godkjent tilbehør som kan brukes sammen med maskinen for å forbedre og utvide dens funksjoner, er tilgjengelig. Ta kontakt med din autoriserte serviceforhandler eller autoriserte Toro-forhandler, eller gå til www.Toro.com for å få en liste over godkjent tilbehør og utstyr.

For å oppnå optimal ytelse og holde maskinen i sikkerhetsgodkjent stand, må du bare bruke originale Toro-reservedeler og -tilbehør. Det kan være farlig å bruke reservedeler og tilleggsutstyr som er laget av andre produsenter.

Bruk

⚠ ADVARSEL

Blåseren kan slynge rusk, noe som kan forårsake alvorlige personskader på deg eller andre personer.

- **Ikke blås harde gjenstander som spikre eller bolter.**
- **Ikke bruk blåseren i nærheten av andre personer eller dyr.**
- **Pass på hvor du blåser (dvs. blås bort fra tilskuere, vinduer, biler osv.). Bruk kun så mye hastighet som nødvendig.**
- **Vær svært forsiktig når du rengjør rusk fra trapper eller andre trange områder.**

Starte blåseren

Viktig: **Bruk batteripakken kun i temperaturer som er innenfor riktig område. Se Spesifikasjoner (side 15).**

Merk: Sørg for at du bruker en batteripakke som er større enn 2,5 Ah for å oppnå full effekt.

1. Påse at ventilene på blåseren er frie for støv og rusk.
2. Innrett kammeret i batteripakken med koblingsarmen på håndtakshuset (Figur 9).
3. Grip håndtaket og skyv batteripakken inn i håndtaket til låsen låses på plass (Figur 8).

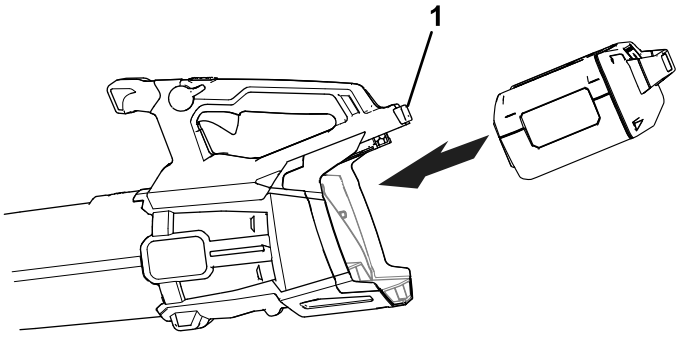

Figur 8

1. Batterilås

4. For å starte blåseren klemmer du på utløseren for variabel hastighet (Figur 9).

   Merk: Aktiver hastighetslåsen for å holde maskinen på uten å trykke på utløseren for variabel hastighet (Figur 9).

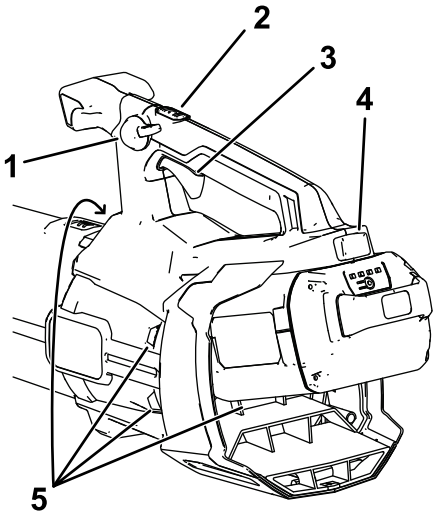

g472737

Figur 9

1. Hastighetslås
2. Turboknapp
3. Utløser for variabel hastighet
4. Batterilås
5. Blåserens ventilasjonsområder

Justere lufthastigheten til blåseren

Bruk utløseren for variabel hastighet til å justere lufthastigheten mens du blåser (Figur 9).

Aktiverer hastighetslåsen for å holde en jevn lufthastighet (Figur 9).

For å oppnå maksimal ytelse trykker du på utløseren for variabel hastighet og trykker deretter på turboknappen for å slå på boosteren (Figur 9).

Trykk på turboladeknappen igjen eller slipp utløseren for variabel hastighet helt for å slå den av.

Fjerne skulderselen

Hvis det er en nødsituasjon, og du må fjerne selen raskt, kobler du fra hurtigutløserspennen på følgende måte:

1. Trykk inn på sidene av spennen (A av Figur 10).
2. La spennen koble fra (B av Figur 10).

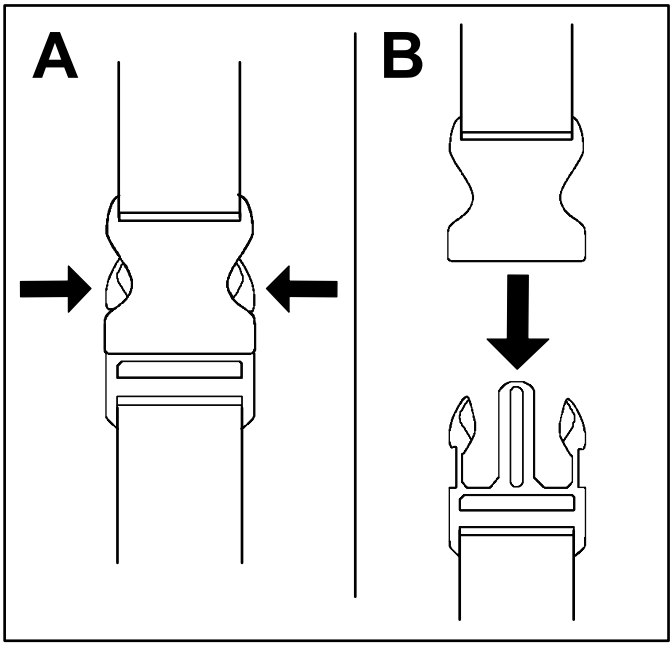

g340477

Figur 10

Slå av blåseren

For å stoppe blåseren kobler du fra hastighetslåsen (hvis den er i bruk) og slipper utløseren for variabel hastighet (Figur 9).

Viktig: **Etter at du har stoppet blåseren, må du ikke la hastighetslåsen være aktivert med batteripakken i blåseren.**

Fjern batteripakken når du ikke bruker blåseren eller transporterer blåseren til eller fra arbeidsområdet.

Fjerne blåserøret

Trykk ned tappen for å skille blåserøret fra blåseren (Figur 11).

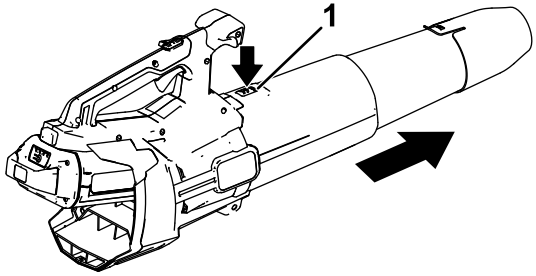

g472738

Figur 11

1. Rørtapp

Fjerne batteriet fra blåseren

Trykk på batterilåsen på maskinen for å frigjøre batteripakken, og skyv batteripakken ut av blåseren (Figur 12).

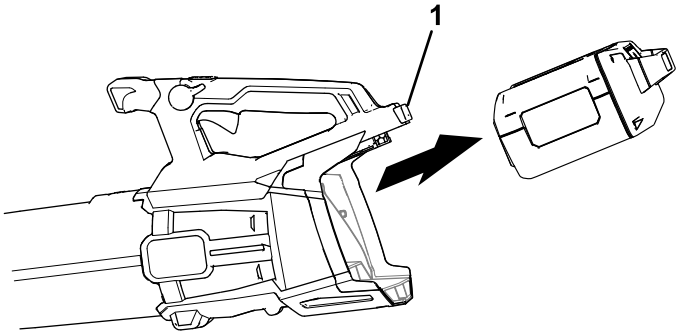

g472739

Figur 12

1. Batterilås

Lagring

Viktig: **Oppbevar verktøyet, batteripakken og laderen kun i temperaturer som er innenfor riktig område. Se Spesifikasjoner (side 15).**

Viktig: **Hvis du skal oppbevare batteripakken utenfor brukssesongen, fjern batteripakken fra verktøyet og lad batteripakken til 1 eller 2 LED-indikatorer blir grønne på batteriet. Ikke oppbevar et fulladet eller helt utladet batteri. Når du vil bruke verktøyet igjen, lader du batteripakken til den venstre indikatorlampen på laderen blir grønn eller alle fire LED-indikatorene på batteriet blir grønne.**

- Koble produktet fra strømforsyningen (dvs. fjern pluggen fra strømforsyningen eller batteripakken) og kontroller det for skade etter bruk.
- Ikke oppbevar verktøyet eller batteriladeren med batteripakken montert.
- Fjern alle fremmedlegemer fra produktet.
- Oppbevar verktøyet, batteripakken og batteriladeren utilgjengelig for barn når de ikke er i bruk.
- Hold verktøyet, batteripakken og batteriladeren borte fra korroderende midler som hagekjemikalier og avisingssalter.
- For å redusere risikoen for alvorlig personskade må du ikke oppbevare batteripakken utendørs eller i kjøretøy.
- Oppbevar verktøyet, batteripakken og batterilader i et innelukket, rent, tørt område.

Klargjøre batteripakken for resirkulering

Viktig: **Når du fjerner batteripakken, dekk polene på batteripakken med kraftig teip. Ikke forsøk å ødelegge eller demontere batteripakken eller fjerne noen av komponentene.**



Ta kontakt med lokale myndigheter eller et autorisert forhandlerverksted eller forhandler hvis du vil ha mer informasjon om hvordan du kan resirkulere batteriet på en forsvarlig måte.

	Litiumionbatteripakker merket med Call2Recycle-merket kan resirkuleres hos enhver deltakende forhandler eller batteriresirkuleringsanlegg i Call2Recycle-programmet (kun USA og Canada). Hvis du vil finne en deltakende forhandler eller et anlegg nærmest deg, kan du ringe 1-800-822-8837 eller gå til www.call2recycle.org.
	Litiumionbatteripakker merket med High Energy Battery (HEB)-seglet som vist her, og alle 60 V Flex-Force-batterier 6,0 Ah eller høyere, kan resirkuleres hos enhver deltakende forhandler i Call2Recycle HEB-programmet. Gå til www.hebattery.org for å finne nærmeste deltakende forhandler.

Hvis du ikke finner en deltakende forhandler eller anlegg i nærheten, eller har spørsmål om hvilket resirkuleringsprogram batteripakken din kan kvalifisere for, kan du gå til kundestøttesiden som er oppført i brukerhåndboken for verktøyet/utstyret ditt, for mer informasjon om hvordan du resirkulerer batteripakken på en ansvarlig måte.

Hvis du befinner deg utenfor USA og Canada, kan du kontakte ditt autoriserte forhandlerverksted eller forhandler for mer informasjon om hvordan du resirkulerer batteripakken på en ansvarlig måte.

Feilsøking

Utfør kun trinnene beskrevet i disse instruksjonene. Alt ytterligere inspeksjons-, vedlikeholds- og reparasjonsarbeid må utføres av et autorisert serviceverksted eller en tilsvarende kvalifisert spesialist hvis du ikke kan løse problemet selv.

Ta alltid batteriet ut av verktøyet når du feilsøker, inspiserer, vedlikeholder eller rengjør verktøyet.

Problem	Mulig årsak	Løsning
Verktøyet starter ikke.	1. Batteriet er ikke fullstendig montert i verktøyet.	1. Fjern og sett deretter batteriet inn i verktøyet igjen, og påse at det er fullstendig montert og låst.
	2. Batteripakken er ikke ladet.	2. Fjern batteripakken fra verktøyet og lad det.
	3. Batteripakken er skadet.	3. Bytt ut batteripakken.
	4. Det er et annet elektrisk problem med verktøyet.	4. Kontakt et autorisert forhandlerverksted.
Verktøyet når ikke full effekt.	1. Batteripakkens ladekapasitet er for lav.	1. Fjern batteripakken fra verktøyet og lad batteripakken helt opp.
	2. Luftventilene er blokkert.	2. Fjern batteripakken fra verktøyet og rengjør luftventilene.
Verktøyet kjører ikke eller kjører ikke uten avbrudd.	1. Det er fuktighet på ledningene til batteripakken.	1. La batteripakken tørke eller tørk den tørr.
	2. Batteriet er ikke fullstendig montert i verktøyet.	2. Fjern og sett deretter batteriet inn i verktøyet igjen, og påse at det er fullstendig montert og låst.
	3. Batteripakken har lav lading.	3. Lad batteripakken.



Count on it.

Form No. 3480-185 Rev B

TORO

Count on it.

Podręcznik operatora

Dmuchawa osiowa Flex-Force Power System® 60V MAX

Model nr 51900T—Numer seryjny 326000000 i wyższe

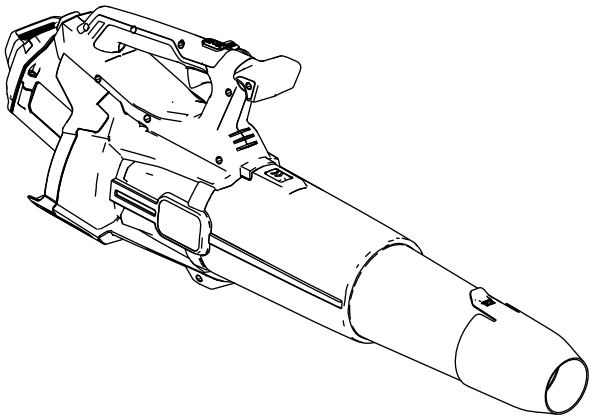

Zarejestruj produkt pod adresem www.Toro.com.
Tłumaczenie oryginału (PL)

3480-185

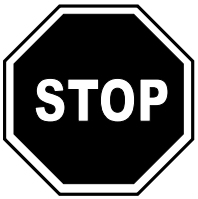

W razie potrzeby uzyskania pomocy, przed zwróceniem tego produktu zachęcamy do zapoznania się z materiałami instruktażowymi na stronie www.Toro.com/support lub prosimy o kontakt z autoryzowanym serwisem.

Ten produkt jest zgodny z odpowiednimi dyrektywami europejskimi. Szczegółowe informacje można znaleźć w osobnej deklaracji zgodności produktu (DOC) dotyczącej tego wyrobu.

Wprowadzenie

Dmuchawa jest przeznaczona dla użytkowników domowych do usuwania liści i podobnych zanieczyszczeń na terenach przydomowych. Maszyna jest zaprojektowana do eksploatacji z akumulatorami litowo-jonowymi Flex-Force™ 60 V. Akumulatory mogą być ładowane wyłącznie ładowarką Flex-Force 60 V do akumulatorów litowo-jonowych. Używanie tych produktów w celach niezgodnych z jego przeznaczeniem może okazać się niebezpieczne dla operatora i dla osób postronnych.

Model 51900T jest dostarczany bez akumulatora i ładowarki.

Przeczytaj uważnie poniższe informacje, aby poznać zasady właściwej obsługi i konserwacji urządzenia, nie uszkodzić go i uniknąć urazów. Odpowiedzialność za prawidłowe i bezpieczne użytkowanie produktu spoczywa na Tobie.

Odwiedź www.Toro.com, aby uzyskać więcej informacji, w tym dotyczących bezpieczeństwa, materiałów szkoleniowych, informacji na temat akcesoriów, pomocy w znalezieniu autoryzowanego sprzedawcy lub rejestracji produktu.

© 2026—The Toro® Company
8111 Lyndale Avenue South
Bloomington, MN 55420

Zarejestruj produkt pod adresem www.Toro.com.

Tłumaczenie oryginału (PL)
Wydrukowano w Chiny
Wszelkie prawa zastrzeżone

3480-185

Aby skorzystać z serwisu, zakupić oryginalne części firmy Toro lub uzyskać dodatkowe informacje, należy skontaktować się z autoryzowanym przedstawicielem serwisowym lub biurem obsługi klienta firmy Toro. Prosimy o przygotowanie numeru modelu i numeru seryjnego produktu. Rysunek 1 przedstawia położenie numeru modelu oraz numeru seryjnego na urządzeniu. Zapisz je w przewidzianym na to miejscu.

Ważne: **Urządzeniem mobilnym zeskanuj kod QR (jeżeli występuje) na tabliczce z numerem seryjnym, aby uzyskać informacje o gwarancji, częściach zamiennych i innych kwestiach związanych z produktem.**

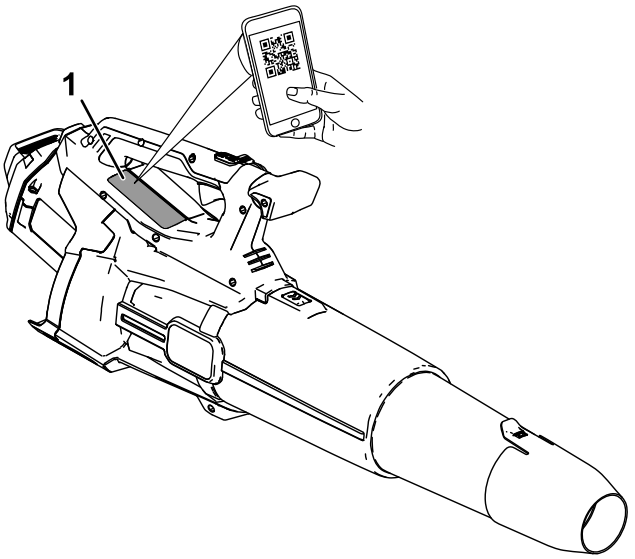

g472719

Rysunek 1

1. Położenie numeru modelu i numeru seryjnego.

Model nr _____

Numer seryjny _____

Symbol ostrzegawczy

Ten symbol ostrzegawczy (Rysunek 2) występuje zarówno w instrukcji, jak i na maszynie. Wskazuje on ważne informacje dotyczące zasad bezpieczeństwa, których należy przestrzegać, aby uniknąć wypadków.



g000502

Rysunek 2

Symbol ostrzegawczy

Symbol ostrzegawczy pojawia się nad informacjami ostrzegającymi o niebezpiecznych działaniach lub sytuacjach, przed słowem **NIEBEZPIECZEŃSTWO**, **OSTRZEŻENIE** lub **UWAGA**.

NIEBEZPIECZEŃSTWO: Wskazuje na sytuację bezpośredniego zagrożenia, która, jeżeli się jej nie zapobiegnie, **doprowadzi** do śmierci lub poważnych obrażeń ciała.

OSTRZEŻENIE: Wskazuje na sytuację potencjalnego zagrożenia, która, jeżeli się jej nie zapobiegnie, **może** doprowadzić do śmierci lub poważnych obrażeń ciała.

UWAGA: Wskazuje na sytuację potencjalnego zagrożenia, która, jeżeli się jej nie zapobiegnie, **może** doprowadzić do niewielkich lub średnich obrażeń ciała.

W niniejszej instrukcji występują także dwa inne słowa podkreślające wagę informacji. **Ważne** zwraca uwagę na szczególne informacje techniczne, a **Uwaga** podkreśla informacje ogólne, wymagające uwagi.

Bezpieczeństwo

⚠ OSTRZEŻENIE

Należy zapoznać się ze wszystkimi ostrzeżeniami, instrukcjami, ilustracjami i danymi technicznymi dostarczonymi wraz z maszyną.

Niezastosowanie się do wszelkich poniższych instrukcji może doprowadzić do porażenia prądem, powstania pożaru i/lub poważnych obrażeń ciała.

Zachowaj wszelkie ostrzeżenia i instrukcje do użycia w przyszłości.

We wszystkich poniższych ostrzeżeniach określenie „maszyna" odnosi się do maszyn zasilanych z sieci elektrycznej (przewodowo) oraz maszyn zasilanych z akumulatora (bezprzewodowo).

WAŻNE INSTRUKCJE DOTYCZĄCE BEZPIECZEŃSTWA

I. Bezpieczeństwo w strefie wykonywania pracy

1. **Utrzymuj porządek w strefie roboczej i zapewnij jej dobre oświetlenie.** *Nieporządek lub słabe oświetlenie w strefie pracy zwiększają ryzyko wypadków.*
2. **Nie używaj maszyn w strefach zagrożonych wybuchem, na przykład w pobliżu łatwopalnych cieczy, gazów lub pyłów.** *Maszyny generują iskry, które mogą spowodować zapłon pyłu lub oparów.*
3. **Dzieci i osoby postronne nie mogą zbliżać się do strefy pracy maszyny.** *Rozproszenie uwagi może spowodować utratę kontroli nad urządzeniem.*

II. Bezpieczna praca z narzędziami elektrycznymi

1. **Wtyczki maszyny muszą być odpowiednie do gniazdka. Wtyczek nie wolno w żaden sposób modyfikować. Podczas pracy z maszynami wymagającymi gniazdka z uziemieniem nie wolno stosować adapterów.** *Niezmodyfikowane wtyczki i pasujące gniazda zmniejszają ryzyko porażenia prądem elektrycznym.*
2. **Unikaj kontaktu ciała z uziemionymi powierzchniami, takimi jak rury, grzejniki, kuchenki i lodówki.** *W przypadku kontaktu*

ciała z uziemionym urządzeniem występuje podwyższone ryzyko porażenia prądem.

3. **Nie wystawiaj maszyny na działanie deszczu lub wilgoci.** *Dostająca się do wnętrza maszyny woda zwiększy ryzyko porażenia prądem elektrycznym.*

4. **Z przewodem obchodź się we właściwy sposób. Nie ciągnij za przewód zasilający, aby przenieść maszynę lub odłączyć ją od gniazdka. Przewód trzymaj z dala od ciepła, oleju, ostrych krawędzi oraz ruchomych części.** *Uszkodzone lub zaplątane przewody zwiększają ryzyko porażenia prądem elektrycznym.*

5. **Podczas używania maszyny na zewnątrz należy korzystać z przedłużacza odpowiedniego do użytku na zewnątrz pomieszczeń.** *Zastosowanie przewodu odpowiedniego do zastosowań zewnętrznych zmniejsza ryzyko porażenia prądem elektrycznym.*

6. **W przypadku, gdy nie można uniknąć pracy maszyną w wilgotnym miejscu, należy korzystać ze źródła prądu z zabezpieczeniem różnicowo-prądowym (RCD).** *Użycie bezpiecznika typu RCD zmniejsza ryzyko porażenia prądem elektrycznym.*

III. Bezpieczeństwo osobiste

1. **Podczas pracy z użyciem maszyny zachowaj czujność, zwracaj uwagę na to, co robisz i kieruj się zdrowym rozsądkiem. Nie używaj maszyny, gdy jesteś zmęczony lub pod wpływem środków odurzających, alkoholu lub leków.** *Chwila nieuwagi podczas użytkowania maszyny może doprowadzić do wypadku z poważnymi obrażeniami ciała.*

2. **Korzystaj ze sprzętu ochrony osobistej. Zawsze chroń wzrok.** *Sprzęt ochronny, taki jak maska przeciwpyłowa, bezpieczne obuwie z podeszwą przeciwpoślizgową, sztywny kask lub ochronniki słuchu używane w odpowiednich warunkach, ograniczają ryzyko obrażeń ciała.*

3. **Zapobiegaj przypadkowemu uruchomieniu. Przed podłączeniem narzędzia do źródła zasilania i/lub akumulatora oraz przed podniesieniem lub przenoszeniem go upewnij się, że wyłącznik jest w pozycji WYŁĄCZENIA.** *Przenoszenie maszyn z palcem na przełączniku zasilania lub podłączanie do zasilania maszyn, w których przełącznik jest w pozycji włączenia grozi wypadkiem.*

4. **Przed uruchomieniem maszyny usuń klucze i inne narzędzia używane do jej regulacji.** *Klucz lub narzędzie umieszczone*

w obracającej się części maszyny może spowodować obrażenia ciała.

5. **Nie sięgaj zbyt daleko narzędziem. Zawsze utrzymuj stabilną postawę i równowagę.** *W ten sposób masz lepszą kontrolę nad maszyną w niespodziewanych sytuacjach.*
6. **Noś odpowiednią odzież. Nie używaj luźnej odzieży ani biżuterii. Włosy i odzież operatora muszą znajdować się w bezpiecznej odległości od części ruchomych.** *Luźna odzież, biżuteria lub długie włosy mogą zostać pochwycone przez ruchome części.*
7. **Jeżeli urządzenia są wyposażone w złącza do odciągu lub zbierania pyłu, dopilnuj ich prawidłowego podłączenia i używania we właściwy sposób.** *Skorzystanie z możliwości zbierania pyłu pozwala ograniczyć stwarzane przez pył zagrożenia.*
8. **Nie dopuszczaj do sytuacji, w których rutyna wynikająca z częstego używania narzędzi skłania do zbytniej pewności siebie i lekceważenia zasad bezpieczeństwa pracy z elektronarzędziami.** *Nieuważne działanie może w ciągu ułamka sekundy spowodować poważne obrażenia.*

IV. Eksploatacja i konserwacja maszyny

1. **Nie używaj maszyny „na siłę", niezgodnie z jej przeznaczeniem. Używaj maszyny odpowiedniej do danego zadania.** *Odpowiednia maszyna wykona zadanie lepiej i bezpieczniej oraz w tempie, do jakiego została zaprojektowana.*
2. **Nie używaj maszyny z niedziałającym lub nieprawidłowo działającym wyłącznikiem.** *Maszyna, której nie można kontrolować wyłącznikiem, jest niebezpieczna i wymaga naprawy.*
3. **Przed przystąpieniem do jakichkolwiek regulacji, wymiany akcesoriów lub przechowywania odłącz wtyczkę od źródła zasilania lub odłącz/wymontuj akumulator, jeżeli konstrukcja maszyny na to pozwala.** *Takie środki ostrożności ograniczają ryzyko przypadkowego uruchomienia maszyny.*
4. **Przechowuj nieużywaną maszynę poza zasięgiem dzieci i nie pozwalaj na używanie maszyny osobom z nią nieobeznanym lub które nie zapoznały się z instrukcją obsługi.** *Maszyny w rękach nieprzeszkolonych użytkowników stanowią zagrożenie.*
5. **Konserwacja maszyn i osprzętu Sprawdź, czy ruchome elementy są właściwie ustawione i czy nie blokują się nawzajem. Zwróć uwagę na uszkodzone elementy lub inny ich stan mogący mieć wpływ na działanie maszyny. Uszkodzoną maszynę należy naprawić przed użyciem.** *Przyczyną wielu wypadków jest niewłaściwy stan techniczny maszyn.*

6. **Pilnuj, aby narzędzia do cięcia były ostre i czyste.** *Właściwie konserwowane narzędzia o naostrzonych krawędziach tnących rzadziej się blokują i są łatwiejsze do kontrolowania.*

7. **Używaj maszyny, akcesoriów i elementów tnących itp. zgodnie z niniejszą instrukcją, uwzględniając warunki robocze oraz planowaną pracę.** *Używanie maszyny niezgodnie z jej przeznaczeniem może doprowadzić do niebezpiecznych sytuacji.*

8. **Uchwyty i inne powierzchnie chwytania utrzymuj w stanie suchym, czystym i wolnym od oleju i smarów.** *Śliskie uchwyty i powierzchnie do chwytania utrudniają bezpieczną obsługę i sterowanie narzędziem w nieoczekiwanych sytuacjach.*

V. Używanie i konserwacja narzędzi akumulatorowych

1. **Do ładowania należy używać wyłącznie ładowarki wskazanej przez producenta.** *Używanie ładowarki przeznaczonej do akumulatorów konkretnego typu do ładowania innych akumulatorów grozi pożarem.*

2. **Maszyn należy używać wyłącznie z przeznaczonymi do nich akumulatorami.** *Używanie innych akumulatorów może spowodować ryzyko zranienia i pożaru.*

3. **Gdy akumulator nie jest używany, trzymaj go z dala od metalowych przedmiotów, takich jak spinacze do papieru, monety, klucze, gwoździe, wkręty lub inne metalowe przedmioty mogące spowodować zwarcie między biegunami.** *Zwarcie biegunów akumulatora może spowodować poparzenia lub pożar.*

4. **Przy nieprawidłowym użytkowaniu akumulatora może się z niego wydostać ciecz. Należy unikać kontaktu z tą cieczą. W razie kontaktu narażone miejsce należy spłukać wodą. W razie kontaktu z oczami należy uzyskać pomoc medyczną.** *Ciecz wydostająca się z akumulatora może powodować podrażnienie lub poparzenie.*

5. **Nie należy używać uszkodzonego lub zmodyfikowanego akumulatora ani narzędzia.** *Uszkodzone lub zmodyfikowane akumulatory mogą działać się w sposób nieprzewidziany i spowodować pożar, wybuch lub ryzyko obrażeń.*

6. **Nie narażać akumulatora lub narzędzia na działanie ognia lub nadmiernej temperatury.** *Narażenie na działanie ognia lub temperatury powyżej 130°C może spowodować wybuch.*

7. **Postępuj zgodnie z wszystkimi instrukcjami ładowania i unikaj ładowania akumulatora lub narzędzia, gdy temperatura przekracza zakres podany w instrukcjach.** *Nieprawidłowe*

ładowanie lub ładowanie w temperaturach poza określonym zakresem może uszkodzić akumulator i zwiększyć ryzyko pożaru.

VI. Serwisowanie

1. **Serwisowanie maszyny zlecaj wykwalifikowanemu serwisantowi, który korzysta wyłącznie z części zamiennych identycznych z oryginalnymi.** *W ten sposób zagwarantujesz utrzymanie bezpieczeństwa maszyny.*
2. **Nigdy nie serwisuj uszkodzonych akumulatorów.** *Serwis akumulatorów powinien być prowadzony wyłącznie przez producenta lub autoryzowane punkty serwisowe.*

VII. Bezpieczeństwo używania dmuchawy

1. **Maszyny nie należy używać w złych warunkach pogodowych, zwłaszcza gdy istnieje ryzyko uderzenia pioruna.** *Zmniejszy to ryzyko uderzenia pioruna w operatora.*
2. **Należy stosować ochronniki oczu i uszu.***Właściwy sprzęt ochronny zmniejsza ryzyko urazów.*
3. **Podczas obsługi maszyny należy nosić pełne obuwie z antypoślizgową podeszwą. Nie obsługuj maszyny bez obuwia lub w sandałach z odkrytymi palcami.** *W ten sposób ograniczysz ryzyko urazu stóp.*
4. **Nie zakładaj luźnego ubrania ani dodatków takich jak szaliki, łańcuszki, wisiorki, opaski itp., które mogłyby zostać wciągnięte do wlotów powietrza. Zwiąż lub zakryj długie włosy, aby nie zostały wciągnięte do wlotów powietrza.** *Wciągnięcie włosów lub luźnych ozdób do wlotów powietrza grozi obrażeniami ciała.*
5. **Osoby postronne nie powinny zbliżać się do strefy pracy maszyny.** *Obiekty wyrzucane przez maszynę mogą spowodować obrażenia ciała.*
6. **Nie kieruj dyszy dmuchawy w stronę osób, zwierząt ani okien. Usuwając śmieci z okolicy stałych elementów, takich jak drzewa, pojazdy czy ściany, zachowaj szczególną ostrożność, gdyż śmieci mogą odbijać się od takich obiektów w niespodziewanym kierunku.** *Wyrzucane obiekty mogą spowodować uszkodzenia mienia lub ciała.*
7. **Nie używaj maszyny do wydmuchiwania przedmiotów płonących lub dymiących, takich jak niedopałki papierosów, zapałki czy gorący popiół.** *Są to potencjalne źródła zapłonu i mogą spowodować pożar.*
8. **Nie dotykaj wentylatora przed jego całkowitym zatrzymaniem. Przed zdemontowaniem elementu otwierającego dostęp**

do wentylatora wyłącz maszynę i poczekaj na całkowite zatrzymanie się wentylatora. *Ograniczy to ryzyko urazu spowodowanego przez poruszające się części.*

9. **Przed przystąpieniem do usuwania materiału blokującego ruch maszyny lub jej serwisowaniem upewnij się, że maszyna jest wyłączona.** *Niespodziewane uruchomienie maszyny podczas usuwania zablokowanego materiału lub serwisowania może spowodować poważne obrażenia ciała.*

NALEŻY ZACHOWAĆ TĘ INSTRUKCJĘ

Symbole na etykiecie



Etykiety dotyczące bezpieczeństwa oraz instrukcje są wyraźnie widoczne dla operatora i znajdują się w pobliżu wszystkich miejsc potencjalnego zagrożenia. Uszkodzone i brakujące etykiety należy wymienić.

W poniższej tabeli objaśniono znaczenie symboli dotyczących bezpieczeństwa oraz obsługi urządzenia znajdujące się na etykietach.

Symbol na etykiecie umieszczonej na dmuchawie do liści	**Objaśnienie**
	Niebezpieczeństwo wyrzucania przedmiotów.
	Ostrzeżenie
	Nie używaj w mokrych warunkach.
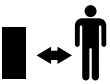	Nie dopuszczaj osób postronnych w pobliże maszyny.
	Nie dopuszczaj osób postronnych w pobliże maszyny od żadnej strony.
	Trzymaj się z dala od części ruchomych.
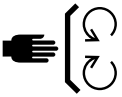	Wszystkie zabezpieczenia i osłony muszą znajdować się na swoim miejscu.
	Przeczytaj *Instrukcję obsługi*.
	Wymontuj akumulator przed przystąpieniem do czynności konserwacyjnych.
	Należy stosować ochronniki oczu i uszu.

Montaż

Montaż dmuchawy

1. Zamontuj dyszę dmuchawy do rury dmuchawy.

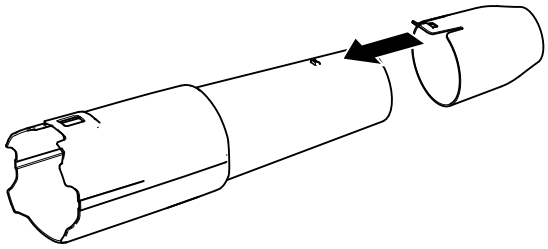

g472735

Rysunek 3

---

2. Wsuń rurę dmuchawy do obudowy dmuchawy. W celu zamocowania rury na swoim miejscu konieczne może być naciśnięcie zatrzasku na rurze dmuchawy (Rysunek 3).

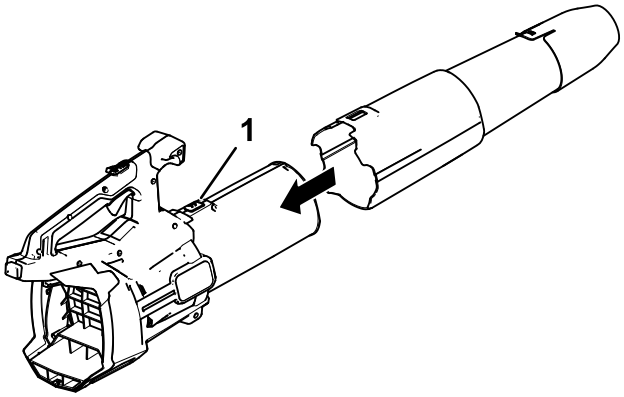

g472734

Rysunek 4

1. Zatrzask rury

Informacja: Dmuchawy można używać także bez dyszy lub z całkowicie zdemontowaną rurą dmuchawy.

Montaż paska naramiennego

Ważne: **W przypadku korzystania z dmuchawy do liści z akumulatorem 6,0 Ah lub większym należy założyć pasek naramienny (nr części 139-5334).**

Nie używaj paska naramiennego, jeżeli narzędzie jest zasilane z plecaka z uchwytem plecakowym; w takiej sytuacji używaj wyłącznie szelek plecaka.

1. Zamontuj uchwyt paska do rękojeści (Rysunek 5).

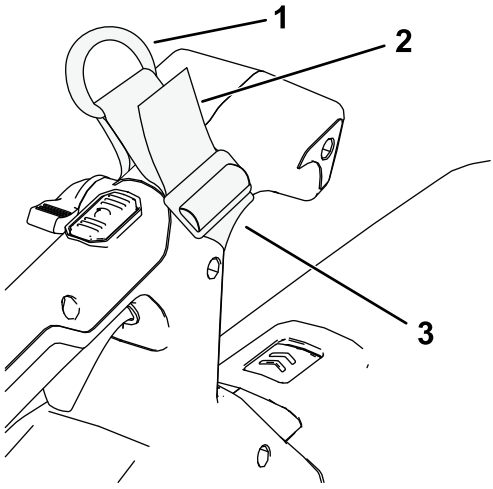

g484060

Rysunek 5

1. Pierścień do mocowania
2. Pociągnij tutaj, aby przymocować uchwyt paska do dmuchawy.
3. Uchwyt paska

2. Zaczep karabińczyk paska naramiennego o pierścień na uchwycie paska (Rysunek 6).

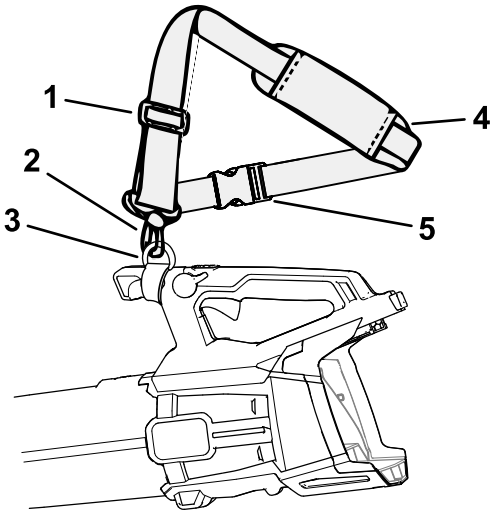

g484073

Rysunek 6

1. Klamra regulacji paska naramiennego
2. Karabińczyk paska
3. Pierścień do mocowania
4. Pasek naramienny

---

3. Wyreguluj pasek za pomocą przesuwanej klamerki: przesuń klamerkę do góry, aby skrócić pasek; przesuń klamerkę w dół, aby wydłużyć pasek.
4. Zapoznaj się z instrukcją zdejmowania paska naramiennego w sytuacji awaryjnej; patrz Zdejmowanie paska naramiennego (Strona 20).

Przegląd produktu

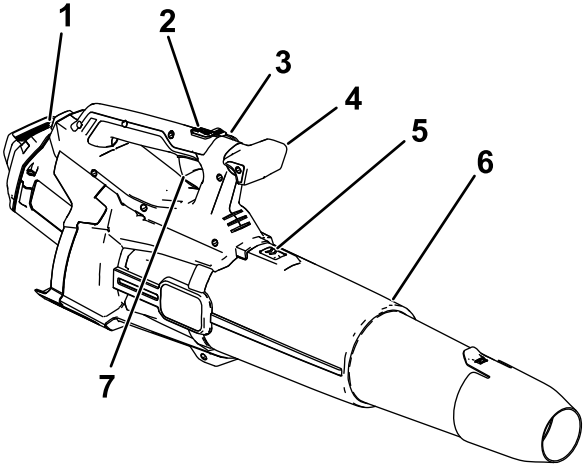

g472736

Rysunek 7

1. Akumulator i komora akumulatora
2. Przycisk Turbo Boost
3. Blokada prędkości
4. Pokrętło dźwigni
5. Zatrzask rury dmuchawy
6. Rura dmuchawy
7. Przycisk uruchamiający z regulacją prędkości

Specyfikacje

Model	51900T
Napięcie znamionowe	Maksymalnie 60 V, nominalnie 54 V prądu stałego
Rodzaj ładowarki	Ładowarki do akumulatorów litowo-jonowych Flex-Force 60 V
Rodzaj akumulatora	Akumulatory litowo-jonowe Flex-Force 60 V

Zakresy dopuszczalnej temperatury

Akumulator należy ładować/przechowywać w temperaturze	od 5°C do 40°C*
Akumulator należy użytkować w temperaturze	od -30°C do 49°C
Dmuchawę należy użytkować w temperaturze	od -30°C do 49°C

* Czas ładowania wydłuży się w przypadku ładowania w temperaturze spoza tego zakresu.

Przechowuj narzędzie, akumulator i ładowarkę w zamkniętym, czystym i suchym miejscu.

Osprzęt/akcesoria

Dostępna jest gama zatwierdzonego przez firmę Toro osprzętu i akcesoriów przeznaczonych do stosowania z maszyną, zwiększających jej możliwości. Skontaktuj się z autoryzowanym przedstawicielem serwisowym lub dystrybutorem, lub odwiedź stronę www.Toro.com, aby uzyskać listę wszystkich zatwierdzonych akcesoriów i osprzętu.

Aby zapewnić maksymalną wydajność i zachować certyfikat bezpieczeństwa maszyny, używaj wyłącznie oryginalnych części zamiennych i akcesoriów firmy Toro. Części zamienne i akcesoria innych producentów mogą być niebezpieczne.

Działanie

⚠ OSTRZEŻENIE

Dmuchawa może spowodować odrzucenie zanieczyszczeń z dużą siłą, co może doprowadzić do obrażeń ciała operatora lub osób postronnych.

- **Nie dmuchaj nią na twarde przedmioty, takie jak gwoździe lub śruby.**
- **Nie używaj dmuchawy, jeżeli w pobliżu znajdują się osoby postronne lub zwierzęta.**
- **Zwracaj uwagę na kierunek dmuchania (na przykład nie kieruj jej w stronę osób postronnych, okien, samochodów itp.). Używaj dmuchawy tylko z taką prędkością, jaka jest wymagana.**
- **Podczas usuwania zanieczyszczeń ze schodów lub z wąskich przestrzeni należy zachować dodatkową ostrożność.**

Uruchamianie dmuchawy

Ważne: **Akumulator należy eksploatować jedynie w dopuszczalnym zakresie temperatur, patrz Specyfikacje (Strona 16).**

Informacja: W celu uzyskania pełnej mocy używaj akumulatora o pojemności powyżej 2,5 Ah.

1. Dopilnuj, aby otwory wentylacyjne dmuchawy nie były zatkane przez brud.
2. Ustaw wgłębienie w akumulatorze równo z wypustką na obudowie uchwytu (Rysunek 9).
3. Następnie trzymając za uchwyt wsuń akumulator do wnętrza uchwytu, dociskając go aż zaskoczy zapadka zatrzasku (Rysunek 8).

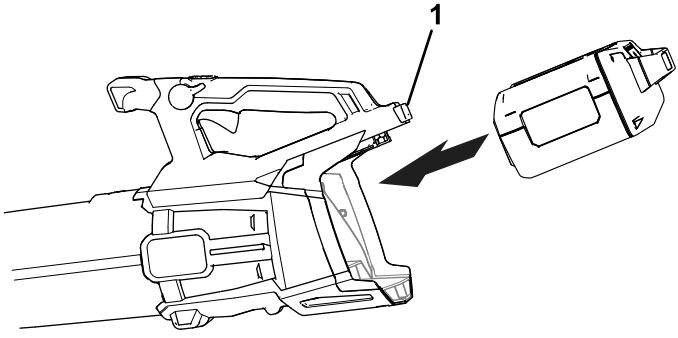

Rysunek 8

1. Zatrzask akumulatora

4. Aby uruchomić dmuchawę, naciśnij przycisk uruchamiający z regulacją prędkości (Rysunek 9).

   Informacja: Wciśnij przycisk blokady prędkości, aby umożliwić pracę maszyny bez potrzeby przytrzymywania przycisku uruchamiającego z regulacją prędkości (Rysunek 9).

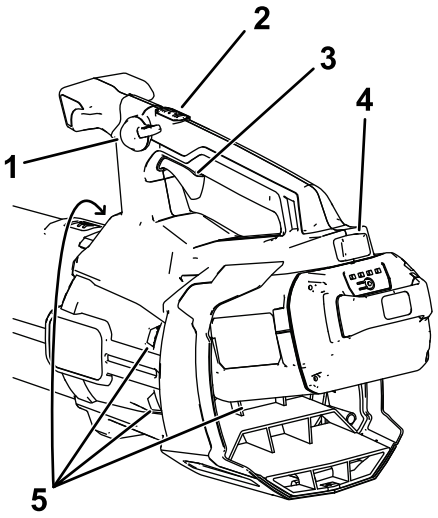

g472737

Rysunek 9

1. Blokada prędkości
2. Przycisk Turbo Boost
3. Przycisk uruchamiający z regulacją prędkości
4. Zatrzask akumulatora
5. Otwory wentylacyjne dmuchawy

Regulacja prędkości podmuchu powietrza z dmuchawy

W celu zmiany prędkości powietrza w trakcie pracy dmuchawy należy użyć przycisku uruchamiającego z regulacją prędkości (Rysunek 9).

W celu utrzymania aktualnej prędkości powietrza należy użyć przycisku blokady prędkości (Rysunek 9).

W celu uzyskania maksymalnej wydajności naciśnij przełącznik zmiennej prędkości, a następnie naciśnij przycisk Turbo Boost, aby włączyć tryb Turbo Boost (Rysunek 9).

W celu wyłączenia trybu Turbo Boost ponownie naciśnij przycisk Turbo Boost lub całkowicie zwolnij przełącznik zmiennej prędkości.

Zdejmowanie paska naramiennego

W razie konieczności szybkiego, awaryjnego zdjęcia paska należy rozpiąć klamrę zgodnie z poniższą instrukcją:

1. Nacisnąć boki klamry (A na Rysunek 10).
2. Rozłączyć klamrę (B na Rysunek 10).

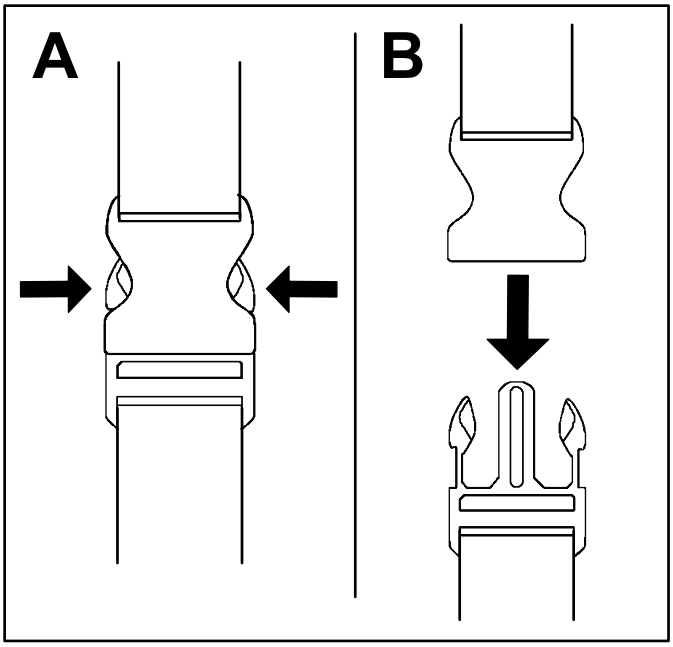

g340477

Rysunek 10

Wyłączanie dmuchawy

Aby wyłączyć dmuchawę, zwolnij przycisk blokady prędkości (jeśli jest używany) i puść przycisk uruchamiający z regulacją prędkości (Rysunek 9).

Ważne: **Po zatrzymaniu dmuchawy nie zostawiaj wciśniętego przycisku blokady prędkości, jeśli do dmuchawy podłączony jest akumulator.**

Wyjmuj akumulator zawsze, gdy nie używasz dmuchawy lub przewozisz dmuchawę do lub z obszaru roboczego.

Odłączanie rury dmuchawy

W celu odłączenia rury dmuchawy od dmuchawy naciśnij wypustkę z zatrzaskiem (Rysunek 11).

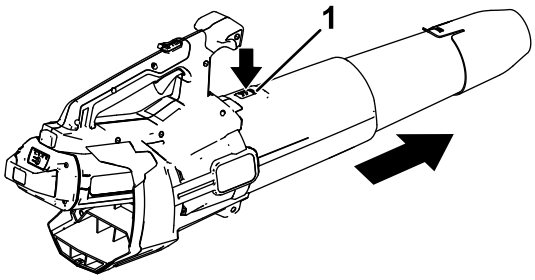

g472738

Rysunek 11

1. Zatrzask rury

Odłączanie akumulatora od maszyny

Naciśnij zatrzask akumulatora, aby zwolnić zaczep akumulatora i wysunąć akumulator z dmuchawy (Rysunek 12).

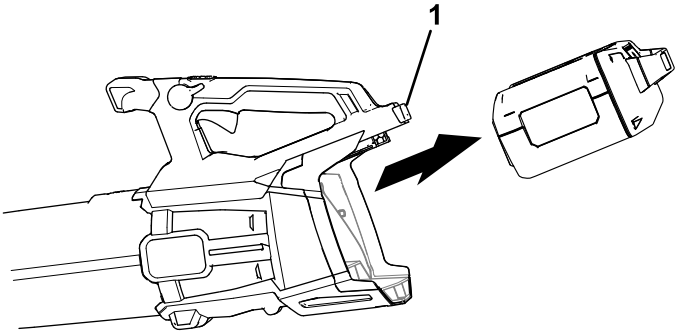

g472739

Rysunek 12

1. Zatrzask akumulatora

Przechowywanie

Ważne: **Przechowuj narzędzie, akumulator i ładowarkę tylko w podanym zakresie temperatur; patrz Specyfikacje (Strona 16).**

Ważne: **W przypadku przechowywania akumulatora przez pozasezonowy okres nieużywania należy odłączyć akumulator od narzędzia i naładować akumulator do momentu, gdy na akumulatorze zaświecą się na zielono 1 lub 2 lampki LED. Nie przechowuj całkowicie naładowanego ani całkowicie rozładowanego akumulatora. Przed ponownym użyciem narzędzia naładuj akumulator do momentu, gdy lewa lampka na ładowarce zaświeci się na zielono lub gdy wszystkie 4 lampki na akumulatorze zaświecą się na zielono.**

- Po użyciu odłącz produkt od zasilania (tzn. odłącz wtyczkę z gniazdka lub wyjmij akumulator) i sprawdź go pod kątem uszkodzeń.
- Nie przechowuj narzędzia ani ładowarki z zainstalowanym akumulatorem.
- Oczyść produkt z wszelkich substancji obcych.
- Narzędzie, akumulator i ładowarkę, jeżeli nie są używane, przechowuj poza zasięgiem dzieci.
- Przechowuj narzędzie, akumulator i ładowarkę akumulatora z dala od agresywnych substancji, takich jak chemikalia ogrodowe lub sól drogowa.
- Aby ograniczyć ryzyko poważnych obrażeń, unikaj przechowywania akumulatora na zewnątrz budynków lub wewnątrz pojazdów.
- Przechowuj narzędzie, akumulator i ładowarkę w zamkniętym, czystym i suchym miejscu.

Przygotowanie akumulatora do recyklingu

Ważne: **Po odłączeniu zaklej styki akumulatora wytrzymałą taśmą klejącą. Nie próbuj zniszczyć lub zdemontować akumulatora ani nie demontuj żadnego z jego podzespołów.**



Aby uzyskać szczegółowe informacje o właściwym sposobie utylizacji akumulatora, skontaktuj się z lokalnym samorządem lub autoryzowanym serwisem.

	Akumulatory litowo-jonowe oznaczone symbolem Call2Recycle można oddać do recyklingu u dowolnego sprzedawcy uczestniczącego w programie Call2Recycle lub w punkcie recyklingu akumulatorów uczestniczącym w tym programie (tylko USA i Kanada). Adres najbliższego sprzedawcy lub punktu recyklingu można uzyskać pod numerem 1-800-822-8837 lub na stronie www.call2recycle.org.
	Akumulatory litowo-jonowe oznaczone przedstawionym tu symbolem akumulatora wysokoenergetycznego (High Energy Battery, HEB), oraz wszystkie akumulatory 60 V Flex-Force o pojemności 6 Ah lub większej, można oddać do recyklingu w placówkach dealerów lub sprzedawców uczestniczących w programie Call2Recycle HEB. Adres najbliższego dealera lub sprzedawcy uczestniczącego w programie można znaleźć na stronie www.hebattery.org.

Jeżeli nie możesz znaleźć sprzedawcy lub punktu recyklingu uczestniczących w programie w najbliższej okolicy, lub nie wiesz, do którego programu kwalifikuje się dany akumulator, zajrzyj na stronę pomocy dla klientów wskazaną w instrukcji obsługi danego narzędzia/sprzętu, gdzie znajdziesz więcej informacji na temat odpowiedzialnego recyklingu akumulatorów.

Jeżeli znajdujesz się poza terytorium USA i Kanady, skontaktuj się z autoryzowanym serwisem lub dystrybutorem, aby uzyskać więcej informacji na temat odpowiedzialnego recyklingu akumulatorów.

Rozwiązywanie problemów

Wykonaj tylko czynności opisane w niniejszej instrukcji. Jeżeli nie uda się rozwiązać problemu samemu, wszelkie inne czynności kontrolne, konserwacyjne i naprawcze mogą być wykonywane tylko przez autoryzowany punkt serwisowy lub wykwalifikowanego specjalistę.

Na czas usuwania usterek, kontroli, konserwacji lub czyszczenia narzędzia należy zawsze wymontować z niego akumulator.

Problem	Możliwa przyczyna	Usuwanie usterek
Narzędzie nie daje się uruchomić.	1. Akumulator nie jest do końca wsunięty w narzędzie.	1. Wyjmij i ponownie włóż akumulator do narzędzia, upewniając się, że jest on zamontowany do końca i zablokowany przez zatrzask.
	2. Akumulator nie jest naładowany.	2. Odłącz akumulator od narzędzia i naładuj go.
	3. Akumulator jest uszkodzony.	3. Wymień akumulator.
	4. W narzędziu występuje inny problem natury elektrycznej.	4. Skontaktuj się z przedstawicielem autoryzowanego serwisu.
Narzędzie nie osiąga pełnej mocy.	1. Stan naładowania akumulatora jest zbyt niski.	1. Odłącz akumulator od narzędzia i naładuj go całkowicie.
	2. Otwory wentylacyjne są zablokowane.	2. Wymontuj akumulator z narzędzia i oczyść otwory wentylacyjne.
Narzędzie nie daje się uruchomić lub nie pracuje w sposób ciągły.	1. Na stykach akumulatora znajduje się wilgoć.	1. Odczekaj, aż akumulator wyschnie lub wytrzyj do sucha.
	2. Akumulator nie jest do końca wsunięty w narzędzie.	2. Wyjmij i ponownie włóż akumulator w narzędzie, upewniając się, że jest on zamontowany do końca i przytrzymywany przez zatrzask.
	3. Akumulator ma niski poziom naładowania.	3. Naładuj akumulator.

Form No. 3480-186 Rev B

TORO

Count on it.

Bruksanvisning

Flex-Force Power System® 60 V MAX axialblåsmaskin

Modellnr 51900T—Serienr 326000000 och högre

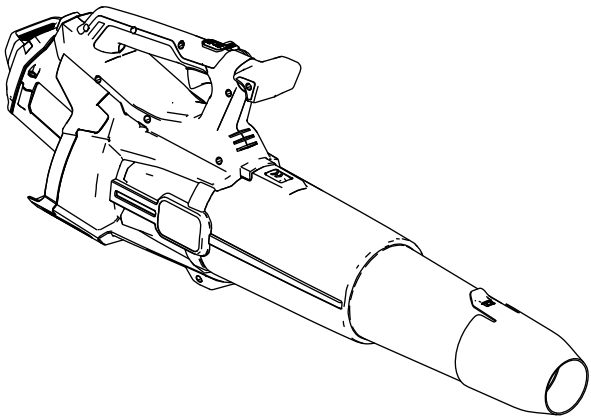

Registrera din produkt på www.Toro.com.
Översättning av originalet (SV)

3480-186



På www.Toro.com/support finns hjälp i form av instruktioner. Du kan också kontakta din auktoriserade återförsäljare innan du returnerar produkten.

Produkten uppfyller alla relevanta europeiska direktiv. Mer information finns i en separat och produktspecifik försäkran om överensstämmelse.

Introduktion

Denna lövblåsare är avsedd att användas av privatkunder för att flytta lövliknande skräp utomhus efter behov. Den är konstruerad för drivning med Flex-Force™ 60 V-litiumjonbatteripaket. Dessa batteripaket är avsedda att laddas uteslutande med Flex-Force litiumjonbatteriladdare på 60 V. Det kan medföra fara för dig och kringstående om dessa produkter används i andra syften än vad som avsetts.

Modell 51900T inkluderar varken batteri eller laddare.

Läs denna information noga så att du lär dig att använda och underhålla produkten på rätt sätt, och för att undvika person- och produktskador. Du är ansvarig för att produkten används på ett riktigt och säkert sätt.

Besök www.Toro.com för mer information, inklusive säkerhetsråd, utbildningsmaterial, information om tillbehör, hjälp med att hitta en återförsäljare eller för att registrera din produkt.

© 2026—The Toro® Company
8111 Lyndale Avenue South
Bloomington, MN 55420

Registrera din produkt på www.Toro.com.

CE UKCA

Översättning av originalet (SV)
Tryckt i Kina
Med ensamrätt

3480-186

Kontakta en auktoriserad återförsäljare eller Toros kundservice och ha produktens modell- och serienummer till hands om du har behov av service, Toro-originaldelar eller ytterligare information. Figur 1 visar var du finner produktens modell- och serienummer. Skriv numren i det tomma utrymmet.

Viktigt: **Skanna rutkoden på serienummerplåten (i förekommande fall) med en mobil enhet för att få tillgång till information om garanti, reservdelar och annat.**

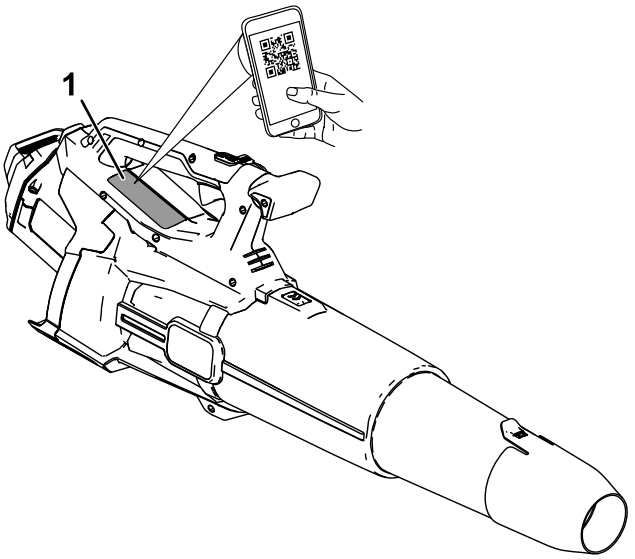

g472719

Figur 1

1. Plats för modell- och serienummer.

Modellnr _____

Serienr _____

Varningssymbol

Varningssymbolen (Figur 2) som visas i den här bruksanvisningen och på maskinen markerar viktiga säkerhetsmeddelanden som du måste följa för att förhindra olyckor.



g000502

Figur 2
Varningssymbol

Varningssymbolen visas ovanför information som varnar dig för farliga handlingar eller situationer och följs av orden **FARA**, **VARNING** eller **VAR FÖRSIKTIG**.

FARA indikerar en överhängande fara som, om den inte undviks, **kommer att** leda till dödsfall eller allvarliga personskador.

VARNING indikerar en potentiellt farlig situation som, om den inte undviks, **kan** leda till dödsfall eller allvarliga personskador.

VAR FÖRSIKTIG indikerar en potentiellt farlig situation som, om den inte undviks, **kan** leda till mindre eller måttliga personskador.

Två andra beteckningar används för att markera information i denna bruksanvisning. **Viktigt** anger speciell teknisk information och **Observera** anger allmän information som är värd att notera.

Säkerhet

⚠ VARNING

Läs alla säkerhetsvarningar, anvisningar och specifikationer och se alla illustrationer som medföljer maskinen.

Underlåtenhet att följa anvisningarna nedan kan resultera i elektriska stötar, brand och/eller allvarliga personskador.

Spara alla varningar och anvisningar för framtida bruk.

Termen ”maskin” i samtliga varningar avser din eldrivna maskin (med sladd) eller batteridrivna maskin (utan sladd).

VIKTIGA SÄKERHETS-ANVISNINGAR

I. Arbetsplatssäkerhet

1. **Arbetsområdet ska vara rent och väl upplyst.** *Olycksrisken ökar i nedskräpade eller dåligt upplysta områden.*
2. **Använd inte maskiner i explosiva atmosfärer, t.ex. i närheten av brandfarliga vätskor, gaser eller damm.** *Maskiner ger upphov till gnistor som kan antända dammet eller gaserna.*
3. **Håll barn och kringstående på avstånd när du använder en maskin.** *Du riskerar att förlora kontrollen om du distraheras.*

II. Elsäkerhet

1. **Maskinens kontakt måste passa nätuttaget. Du får inte modifiera kontakten på något sätt. Använd aldrig en adapterkontakt tillsammans med en jordad maskin.** *Risken för elektriska stötar minskar om du använder omodifierade kontakter som matchar nätuttagen.*
2. **Undvik kroppskontakt med jordade ytor som rör, element, härdar och kylskåp.** *Risken för elektriska stötar ökar om kroppen är jordad.*
3. **Utsätt inte maskiner för regn eller våta förhållanden.** *Risken för elstötar ökar om vatten tränger in i maskinen.*
4. **Använd sladden med varsamhet. Håll inte i sladden när du bär, drar eller bryter strömmen till maskinen. Håll sladden på avstånd från värme, olja, skarpa kanter och rörliga delar.** *Skadade eller intrasslade sladdar ökar risken för elektriska stötar.*

5. **Använd en förlängningssladd som lämpar sig för utomhusbruk om du använder maskinen utomhus.** *Risken för elstötar minskar om du använder en sladd som lämpar sig för utomhusbruk.*
6. **Använd en jordfelsbrytare (JFB) om du tvingas använda maskinen i en fuktig miljö.** *Risken för elektriska stötar minskar om du använder en jordfelsbrytare (jfb).*

III. Personlig säkerhet

1. **Var uppmärksam, tänk på vad du gör och använd sunt förnuft när du använder en maskin. Använd inte en maskin om du är trött eller är påverkad av droger, alkohol eller medicin.** *Risken för allvarliga personskador ökar om du för ett ögonblick tappar koncentrationen när du använder en maskin.*
2. **Använd personlig skyddsutrustning. Använd alltid ögonskydd.** *Skyddsutrustning som munskydd, halkfria skyddsskor, hjälm eller hörselskydd för vissa krävande förhållanden minskar risken för personskador.*
3. **Förhindra oavsiktlig start. Kontrollera att reglaget är i läget Av innan du ansluter till en strömkälla och/eller batteri, lyfter eller bär verktyget.** *Risken för olyckor ökar om du bär maskinen med fingret på reglaget eller ansluter en redan påslagen maskin.*
4. **Ta bort eventuell justeringssprint eller skruvnyckel innan du aktiverar maskinen.** *Kvarlämnade skruvnycklar eller sprintar i en roterande del av maskinen kan orsaka personskador.*
5. **Sträck dig inte för långt. Bibehåll hela tiden ett stadigt fotstöd och balansen.** *På så sätt bibehåller du kontrollen över maskinen i oväntade situationer.*
6. **Bär lämplig klädsel. Använd inte löst sittande kläder eller smycken. Håll hår och kläder borta från rörliga delar.** *Löst sittande kläder, smycken och långt hår kan fastna i rörliga delar.*
7. **Om det går att förse enheter med dammutsugs- och uppsamlingsfunktioner ska dessa anslutas och användas på ett lämpligt sätt.** *Användning av dammuppsamlingsutrustning kan minska risken för faror i samband med damm.*
8. **Låt inte kännedom från frekvent verktygsanvändning leda till att du blir självbelåten och ignorerar säkerhetsföreskrifterna för verktyget.** *Ett vårdslöst agerande kan orsaka allvarliga skador på bråkdelen av en sekund.*

IV. Användning och underhåll av maskinen

1. **Maskinen får inte brukas med våld. Använd rätt maskin för tillämpningen i fråga.** *Rätt maskin presterar bättre och fungerar på*

ett säkrare sätt om den används för den belastning som den har konstruerats för.

2. **Använd inte maskinen om det inte går att använda reglaget för på- och avslagning.** *En maskin som inte kan styras med reglaget är farlig och måste repareras.*
3. **Dra ut sladden från strömkällan och/eller avlägsna batteripaketet från maskinen, om det är löstagbart, innan du gör några justeringar, byter tillbehör eller ställer undan maskinen.** *Sådana förebyggande säkerhetsåtgärder minskar risken för oavsiktlig start av maskinen.*
4. **När maskiner inte används ska de förvaras utom räckhåll för barn. Låt inte någon som inte känner till maskinen eller inte har läst dessa anvisningar använda maskinen.** *Maskiner är farliga i händerna på outbildade användare.*
5. **Underhåll maskiner och tillbehör. Kontrollera om det finns rörliga delar som kärvar eller är felinriktade, trasiga delar, eller andra problem som kan påverka maskinens drift. En skadad maskin måste repareras innan den kan användas.** *Många olyckor orsakas av dåligt underhållna maskiner.*
6. **Håll klippverktygen skarpa och rena.** *Rätt underhållna klippverktyg med skarpa skäreggar kärvar mindre och är enklare att använda.*
7. **Använd maskinen, tillbehör, verktygsdelar osv. enligt dessa anvisningar. Beakta även de aktuella arbetsförhållandena och det arbete som ska utföras.** *Användning av maskinen i andra syften än de avsedda kan leda till riskfyllda situationer.*
8. **Håll handtagen och greppytorna torra, rena och fria från olja och fett.** *Halkiga handtag och greppytor tillåter inte säker hantering och kontroll av verktyget i oväntade situationer.*

V. Korrekt användning och skötsel av batteri

1. **Ladda endast upp batteriet med den laddare som rekommenderas av tillverkaren.***En laddare som är lämplig för en typ av batteri kan utgöra en brandrisk om den används med ett annat batteri.*
2. **Använd endast de batteripaket som är avsedda för maskinerna.** *Bruk av andra batterier kan öka skade- eller brandrisken.*
3. **Ett batteri som inte används ska förvaras på avstånd från andra metallföremål som gem, mynt, nycklar, spikar, skruvar eller andra mindre metallföremål som kan leda effekten från en pol till en annan.** *Kortslutning av batteriet kan orsaka brännskador eller eldsvåda.*

4. **Ett felbehandlat batteri kan läcka vätska. Undvik kontakt med denna. Spola med vatten vid eventuell oavsiktlig kontakt. Sök läkarhjälp om vätskan kommer i kontakt med ögonen.** *Vätska som läcker ur batteriet kan orsaka irritationer eller brännskador.*
5. **Använd inte ett batteripaket eller ett verktyg som är skadat eller modifierat.** *Skadade eller modifierade batterier kan fungera på ett oförutsägbart sätt som kan leda till brand, explosion eller risk för personskador.*
6. **Utsätt inte ett batteripaket eller ett verktyg för öppen låga eller mycket höga temperaturer.** *Exponering för eld eller temperaturer över 130 °C kan orsaka explosioner.*
7. **Följ alla laddningsanvisningar och ladda inte batteripaketet eller verktyget utanför det temperaturintervall som anges i anvisningarna.** *Felaktig laddning eller laddning vid temperaturer utanför angivet intervall kan skada batteriet och öka brandrisken.*

VI. Service

1. **Lämna in maskinen på service hos en kvalificerad verkstad som endast använder identiska reservdelar.** *På så sätt äventyras inte maskinens säkerhet.*
2. **Serva aldrig skadade batteripaket.** *Service av batteripaket får endast utföras av tillverkaren eller av auktoriserade leverantörer.*

VII. Säkerhet för blåsare

1. **Använd inte maskinen under dåliga väderförhållanden, särskilt inte när det finns risk för blixtnedslag.** *Detta minskar risken att träffas av blixten.*
2. **Använd ögon- och hörselskydd.** *Lämplig skyddsutrustning minskar risken för personskador.*
3. **Ha alltid på dig halkfria skyddsskor när du använder maskinen. Kör inte maskinen barfota eller i sandaler.** *Detta minskar risken för att fötterna skadas.*
4. **Använd inte löst sittande kläder eller föremål som halsdukar, snören, kedjor, slipsar med mera som kan dras in i luftintagen. Sätt upp eller täck långt hår för att se till att det inte dras in i luftintagen.** *Risken för personskador kan öka om något av dessa föremål dras in i luftintagen.*
5. **Håll kringstående på avstånd när du använder maskinen.** *Utslungat skräp kan öka risken för personskador.*
6. **Rikta aldrig blåsmunstycket mot människor eller husdjur eller mot fönster. Var extra försiktig när du blåser skräp nära fasta**

föremål som träd, bilar och väggar som kan orsaka att skräp kastas tillbaka. *Utslungade föremål kan skada egendom och öka risken för personskador.*

7. **Använd inte maskinen för att blåsa bort något som brinner eller ryker, t.ex. cigaretter, tändstickor eller het aska.** *Dessa antändningskällor kan öka brandrisken.*

8. **Rör inte fläkten medan den fortfarande är i rörelse. Stäng av maskinen och vänta tills fläkten stannat innan du tar bort någon del som kan ge åtkomst till fläkten.** *Det minskar risken för personskador från rörliga delar.*

9. **Se till att strömbrytaren är avstängd när du rensar material som fastnat eller när du utför underhåll på maskinen.** *Oväntad start av maskinen vid bortrensning av material som fastnat eller vid underhåll kan leda till allvarliga personskador.*

SPARA DESSA

ANVISNINGAR

Dekalsymboler



Säkerhetsdekalerna och -anvisningarna är fullt synliga för föraren och finns nära alla potentiella farozoner. Ersätt dekaler som har skadats eller saknas.

Följande tabeller beskriver de säkerhets- och instruktionssymboler som visas på dekalerna.

Blåsarens dekalsymbol	Förklaring
	Risk för kringflygande föremål
	Varning
	Använd inte maskinen i våta förhållanden.
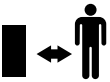	Håll kringstående på behörigt avstånd.
	Håll kringstående på avstånd från maskinen i alla riktningar.
	Håll avstånd till rörliga delar.
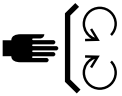	Se till att alla skydd sitter på plats.
	Läs *bruksanvisningen*.
	Se till att alla skydd sitter på plats och ta bort batteripaketet innan du utför underhåll.
	Bär ögon- och hörselskydd.

Montering

Montera fläkten

1. Montera blåsmunstycket på blåsarröret.

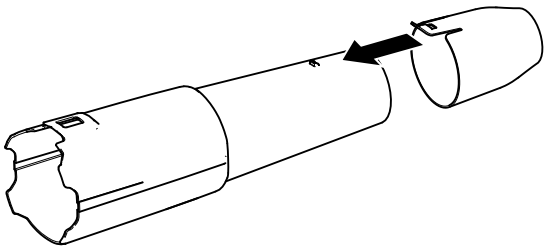

g472735

Figur 3

2. Skjut på blåsarröret på blåsarhuset. Du kan behöva trycka ned rörspärren på blåsarröret för att röret ska låsas fast (Figur 3).

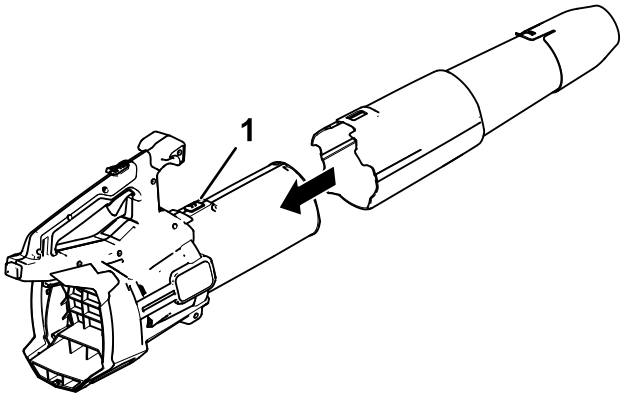

g472734

Figur 4

1. Rörspärr

Obs: Blåsaren kan också användas utan munstycket eller med blåsarröret helt borttaget.

Montera axelselen

Viktigt: **Om du använder lövblåsen med ett installerat batteripaket på 6,0 Ah eller mer, ska du montera axelselen (artikelnr 139-5334).**

Använd inte axelselen om du driver verktyget med ryggsäcken och ryggsäcksanslutningen – använd endast ryggsäcksselen.

1. Montera kragen på handtagsreglaget (Figur 5).

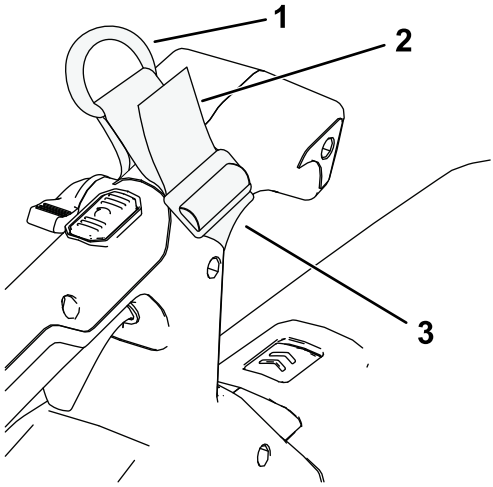

g484060

Figur 5

1. D-ring
2. Dra här för att fästa kragen på blåsaren.
3. Remkrage

---

2. Koppla klämman på axelselen till kragens D-ring (Figur 6).

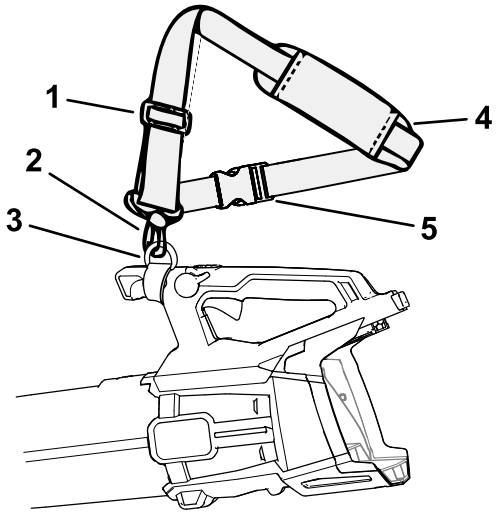

g484073

Figur 6

1. Seljusterare
2. Selens klämma
3. D-ring
4. Axelsele

---

3. Justera selen genom att skjuta seljusteraren uppåt för att minska selens längd eller nedåt för att öka selens längd.
4. Ta reda på hur du tar bort axelselen i en nödsituation. Se Ta bort axelselen (sida 18).

Produktöversikt

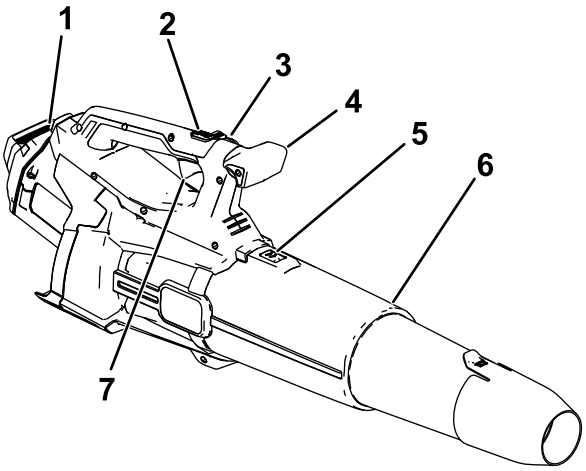

g472736

Figur 7

1. Batteri och batterihålighet
2. Turboknapp
3. Hastighetslås
4. Handtagsreglage
5. Spärr för blåsarrör
6. Blåsarrör
7. Reglage för reglerbar hastighet

Specifikationer

Modell	51900T
Märkspänning	60 V DC max, 54 V DC nominellt
Laddartyp	Flex-Force 60 V litiumjonladdare
Batterityp	Flex-Force 60 V litiumjonbatterier

Lämpliga temperaturintervall

Ladda/förvara batteripaketet vid	5 °C till 40 °C*
Använd batteripaketet vid	-30 °C till 49 °C
Använd blåsaren vid	-30 °C till 49 °C

* Laddningstiden förlängs om du inte laddar batteriet inom detta temperaturintervall.

Förvara verktyget, batteripaketet och batteriladdaren på en ren och torr avsides plats.

Redskap/tillbehör

Ett sortiment av Toro-godkända redskap och tillbehör kan användas med maskinen för att förbättra och utvidga dess kapacitet. Kontakta din auktoriserade återförsäljare eller auktoriserade Toro-distributör eller besök www.Toro.com för en lista över alla godkända redskap och tillbehör.

För att garantera optimal prestanda och permanent säkerhetscertifiering för maskinen ska du endast använda originaldelar och -tillbehör från Toro. Reservdelar och tillbehör från andra tillverkare kan vara farliga.

Körning

⚠ VARNING

Föremål som kastas omkring kan orsaka allvarliga personskador på dig och kringstående.

- **Blås inte på hårda föremål som spikar eller skruvar.**
- **Använd inte blåsaren nära kringstående eller husdjur.**
- **Var försiktig med att blåsa i rätt riktning (dvs. blåsa bort från kringstående, fönster, bilar osv.). Använd endast den hastighet som krävs.**
- **Var extra försiktig när du röjer bort skräp från trappor eller andra trånga utrymmen.**

Starta blåsaren

Viktigt: **Använd endast batteripaketet i temperaturer som ligger inom rätt intervall. Se Specifikationer (sida 15).**

Obs: Se till att du använder ett batteri som är större än 2,5 Ah för att nå full effekt.

1. Se till att ventilerna på blåsaren är fria från damm och skräp.
2. Rikta in håligheten i batteripaketet på handtagskåpans ände (Figur 9).
3. Ta tag i handtaget och tryck in batteripaketet i handtaget tills spärren låser det på plats (Figur 8).

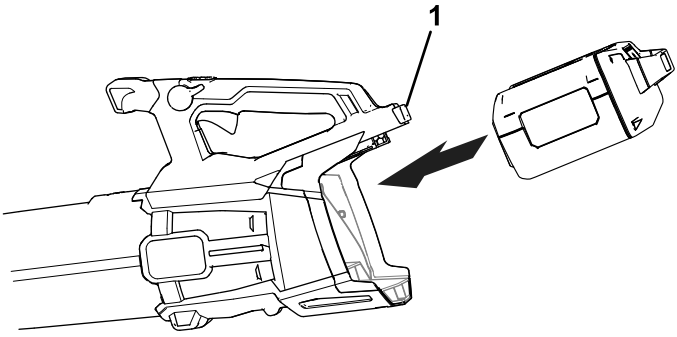

g472718

Figur 8

1. Batterispärr

4. Starta blåsaren genom att trycka på reglaget för reglerbar hastighet (Figur 9).

   Obs: Lägg i hastighetslåset för att se till att maskinen hålls igång utan att du behöver trycka in reglaget för reglerbar hastighet (Figur 9).

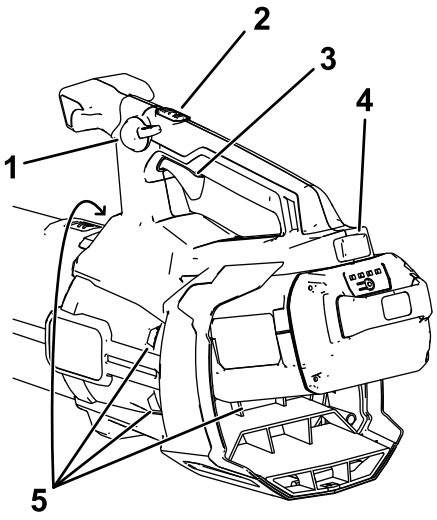

g472737

Figur 9

1. Hastighetslås
2. Turboknapp
3. Reglage för reglerbar hastighet
4. Batterispärr
5. Blåsarventiler

Justera blåsarens lufthastighet

Använd reglaget för reglerbar hastighet för att justera lufthastigheten medan du använder lövblåsaren (Figur 9).

Koppla in hastighetslåset för att behålla den aktuella lufthastigheten (Figur 9).

För att uppnå maximala prestanda trycker du ned reglaget för reglerbar hastighet och trycker sedan på turboknappen för att öka (Figur 9).

För att stänga av ökningsfunktionen trycker du på turboknappen igen eller släpper reglaget för reglerbar hastighet helt.

Ta bort axelselen

Om det uppstår en nödsituation och du snabbt behöver ta bort selen ska du koppla loss spännet enligt följande:

1. Tryck in spännets sidor (A i Figur 10).
2. Låt spännet kopplas bort (B i Figur 10).

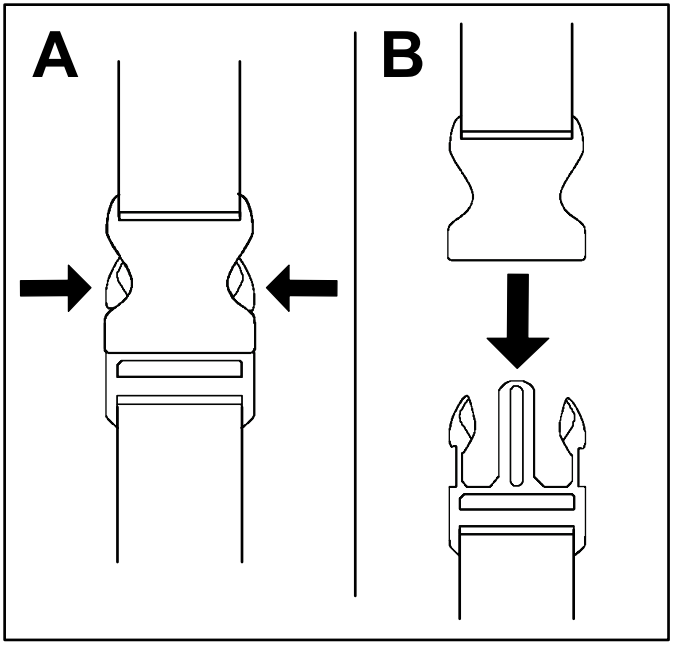

g340477

Figur 10

Stänga av blåsaren

Stäng av blåsaren genom att koppla ur hastighetslåset (om det används) och släppa reglaget för reglerbar hastighet (Figur 9).

Viktigt: **Låt inte hastighetslåset vara aktiverat med batteripaketet på plats i blåsaren när den har stannat.**

Avlägsna alltid batteripaketet när du inte använder blåsaren eller du transporterar blåsaren till eller från arbetsområdet.

Ta bort blåsarröret

Tryck ned spärrhaken för att skilja blåsarröret från blåsaren (Figur 11).

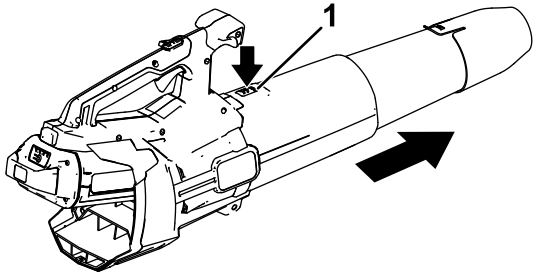

g472738

Figur 11

1. Rörspärr

Ta bort batteriet från blåsaren

Tryck på batterispärren för att lossa batteripaketet och skjut ut batteripaketet ur blåsaren (Figur 12).

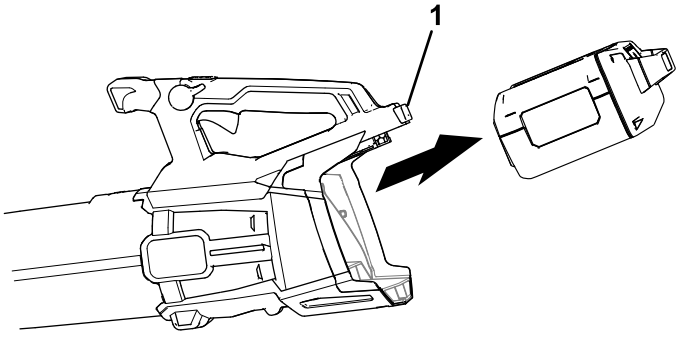

g472739

Figur 12

1. Batterispärr

Förvaring

Viktigt: **Förvara verktyget, batteripaketet och laddaren endast i temperaturer som ligger inom rätt intervall. Se Specifikationer (sida 15).**

Viktigt: **Om du har batteripaketet i förvaring under lågsäsongen ska du ta ut batteripaketet ur verktyget och ladda det tills en eller två lysdioder lyser grönt på batteriet. Förvara inte ett fulladdat eller helt urladdat batteri. När du är redo att ta verktyget i bruk igen ska batteripaketet laddas tills vänster indikatorlampa på laddaren lyser grönt eller alla fyra lysdioder på batteriet blir gröna.**

- Koppla bort produkten från strömkällan (dvs. dra ur kontakten från strömkällan eller avlägsna batteripaketet) och kontrollera att den inte skadats efter användning.
- Förvara inte verktyget eller laddaren med batteripaketet monterat.
- Ta bort allt främmande material från produkten.
- När de inte används ska verktyg, batteripaket och laddare förvaras utom räckhåll för barn.
- Håll redskapet, batteripaketet och batteriladdaren på avstånd från frätande medel, som trädgårdskemikalier och vägsalt.
- Minska risken för allvarliga personskador genom att inte förvara batteripaketet utomhus eller i fordon.
- Förvara verktyget, batteripaketet och batteriladdaren på en ren och torr avsides plats.

Förbereda batteripaketet för återvinning

Viktigt: **När batteripaketet avlägsnas ska polerna täckas över med kraftig tejp. Försök inte att förstöra eller plocka isär batteripaketet eller ta bort någon av dess komponenter.**

 Kontakta kommunen, din auktoriserade återförsäljare eller distributör för mer information om hur du återvinner batteriet på ett korrekt sätt.

	Litiumjonbatteripaket som är märkta med Call2Recycle kan återvinnas hos valfri medverkande återförsäljare eller batteriåtervinningsanläggning i Call2Recycle-programmet (endast USA och Kanada). Ring 1-800-822-8837 eller besök www.call2recycle.org för att hitta en medverkande återförsäljare eller anläggning nära dig.
	Litiumjonbatterier märkta med HEB-märket (högenergibatteri) som visas här, och alla 60 V Flex-Force-batterier på minst 6,0 Ah, kan återvinnas hos valfri återförsäljare som deltar i Call2Recycle HEB-programmet. Du kan hitta en deltagande återförsäljare nära dig på www.hebattery.org.

Om du inte kan hitta en deltagande återförsäljare eller anläggning i närheten, eller om du har frågor om vilket återvinningsprogram som omfattar ditt batteripaket, kan du läsa mer om hur du återvinner batteripaketet på ett ansvarsfullt sätt på kundsupportwebbplatsen som anges i bruksanvisningen för ditt verktyg eller din utrustning.

Om du befinner dig utanför USA och Kanada ber vi dig kontakta din auktoriserade återförsäljare eller distributör för att ta reda på hur du kan återvinna batteripaketet på ett ansvarsfullt sätt.

Felsökning

Utför endast stegen som beskrivs i de här instruktionerna. Alla övriga inspektioner, underhåll och reparationer får endast utföras av en auktoriserad verkstad eller en liknande behörig specialist, om du inte kan lösa problemet själv.

Avlägsna alltid batteriet från verktyget vid felsökning, inspektion, underhåll eller rengöring av verktyget.

Problem	Möjliga orsaker	Åtgärd
Verktyget startar inte.	1. Batteriet sitter inte helt på plats i verktyget.	1. Ta bort och sätt tillbaka batteriet i verktyget, se till att det är korrekt monterat och spärrat.
	2. Batteripaketet är inte laddat.	2. Ta ut batteripaketet ur verktyget och ladda det.
	3. Batteripaketet är skadat.	3. Byt ut batteripaketet.
	4. Det är något annat elektriskt fel på verktyget.	4. Kontakta en auktoriserad återförsäljare.
Verktyget når inte full kraftförsörjning.	1. Batteripaketets laddningskapacitet är för låg.	1. Ta ut batteripaketet ur verktyget och ladda batteripaketet helt.
	2. Luftventilerna är blockerade.	2. Ta bort batteripaketet från verktyget och rengör luftventilerna.
Verktyget fungerar inte eller fungerar inte utan avbrott.	1. Det finns fukt på batteripaketets kablar.	1. Låt batteripaketet torka eller torka det på egen hand.
	2. Batteriet sitter inte helt på plats i verktyget.	2. Ta bort och sätt tillbaka batteriet i verktyget, se till att det är korrekt monterat och spärrat.
	3. Batteripaketets laddning är låg.	3. Ladda batteripaketet.



Count on it.

Notes:



Count on it.