Form No. 3469-516 Rev B

EN **Flex-Force Power System® 60V Cordless Power Shovel™**
31803T

CS **60V akumulátorová ruční sněhová fréza Power Shovel™ se systémem napájení Flex-Force Power System®**
31803T

DE **Flex-Force Power System® 60V Kabellose Power Shovel™**
31803T

ES **Power Shovel™ inalámbrica Flex-Force Power System® 60V**
31803T

FR **Power Shovel™ sans fil de 60V Flex-Force Power System®**
31803T

IT **Flex-Force Power System® 60 V Power Shovel™ senza fili**
31803T

NO **Flex-Force Power System® 60 V elektrisk og Power Shovel™**
31803T

PL **Bezprzewodowa elektryczna łopata do śniegu Power Shovel™ Flex-Force Power System® 60 V**
31803T

SV **Flex-Force Power System® 60V sladdlös Power Shovel™**
31803T

3469-516

Form No. 3469-492 Rev B

TORO®

Count on it.

Operator's Manual

Flex-Force Power System® 60V Cordless Power Shovel™

Model No. 31803T—Serial No. 324000101 and Up

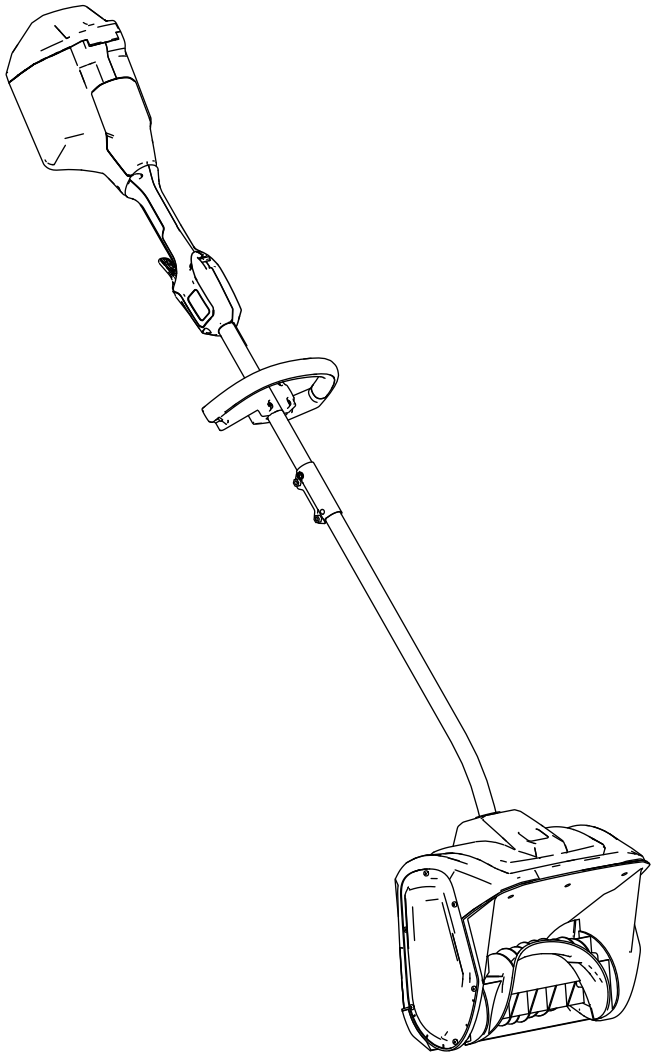

Register at www.Toro.com.
Original Instructions (EN)

CE UK CA

3469-492

For assistance, please see www.Toro.com/support for instructional resources or contact your Authorized Service Dealer before returning this product.

Introduction

This product is intended to be used by residential homeowners. It is designed for removing up to 15 cm (6 inches) of snow from patios, sidewalks, and small driveways. It is not designed for removing materials other than snow, nor is it designed for clearing off gravel surfaces. It is to be used only by adults. It is designed to use Flex-Force 60V lithium-ion battery packs. These battery packs are designed to be charged only by Flex-Force 60V lithium-ion battery chargers. Using these products for purposes other than their intended use could prove dangerous to you and bystanders.

Model 31803T does not include a battery or a charger.

Read this information carefully to learn how to operate and maintain your product properly and to avoid injury and product damage. You are responsible for operating the product properly and safely.

Visit www.Toro.com for more information, including safety tips, training materials, accessory information, help finding a dealer, or to register your product.

Whenever you need service, genuine Toro parts, or additional information, contact an Authorized Service Dealer or Toro Customer Service and have the model and serial numbers of your product ready. Figure 1 identifies the location of the model and serial numbers on the product. Write the numbers in the space provided.

Important: **With your mobile device, you can scan the QR code (if equipped) on the serial number plate to access warranty, parts, and other product information.**

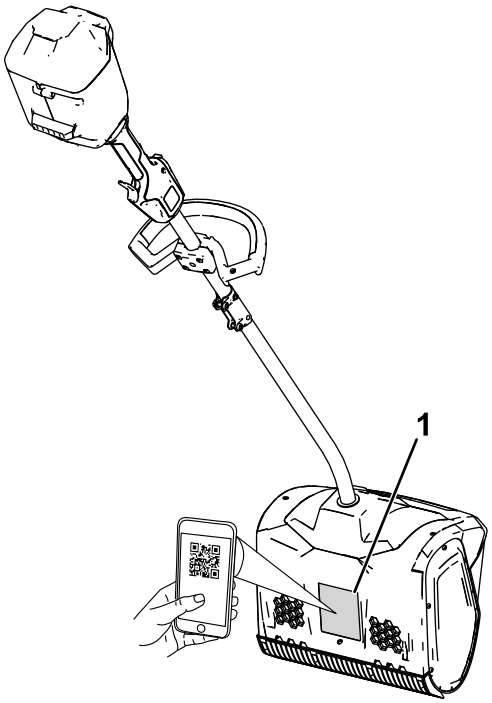

g427112

Figure 1

1. Model and serial number location.

Model No. _____

Serial No. _____

© 2026—The Toro® Company
8111 Lyndale Avenue South
Bloomington, MN 55420

Contact us at www.Toro.com.
Printed in China
All Rights Reserved

Safety-Alert Symbol

The safety-alert symbol (Figure 2) shown in this manual and on the machine identifies important safety messages that you must follow to prevent accidents.



g000502

Figure 2

Safety-alert symbol

The safety-alert symbol appears above information that alerts you to unsafe actions or situations and is followed by the word **DANGER**, **WARNING**, or **CAUTION**.

DANGER indicates an imminently hazardous situation which, if not avoided, **will** result in death or serious injury.

WARNING indicates a potentially hazardous situation which, if not avoided, **could** result in death or serious injury.

CAUTION indicates a potentially hazardous situation which, if not avoided, **may** result in minor or moderate injury.

This manual uses two other words to highlight information. **Important** calls attention to special mechanical information and **Note** emphasizes general information worthy of special attention.

Contents

Safety-Alert Symbol ... 3
Safety ... 4
... 4
Safety and Instructional Decals ... 6
Setup ... 7
Unfolding the Handle ... 7
Installing the Auxiliary Handle ... 8
Product Overview ... 9
Specifications ... 9
Attachments/Accessories ... 9
Operation ... 10
Starting the Machine ... 10
Shutting Off the Machine ... 10
Removing the Battery Pack ... 11
Operating Tips ... 11
Maintenance ... 12
Replacing the Scraper Blade ... 12
Service ... 12
Storage ... 12
Troubleshooting ... 13

Safety

IMPORTANT SAFETY INSTRUCTIONS

⚠ WARNING

When using an electric machine, always read and follow basic safety warnings and instructions to reduce the risk of fire, electric shock, or injury, including the following:

Read All Instructions

I. Training

1. The operator of the machine is responsible for any accidents or hazards occurring to others or their property.
2. Read and understand the contents of this *Operator's Manual* before you start the machine. Ensure that everyone using this machine knows how to use it, knows how to shut it off quickly, and understands the warnings.
3. Do not allow children to use or play with the machine, battery pack, or the battery charger; local regulations may restrict the age of the operator.
4. Do not allow children or untrained people to operate or service this device. Allow only people who are responsible, trained, familiar with the instructions, and physically capable to operate or service the device.
5. Before using the machine, battery pack, and battery charger, read all the instructions and cautionary markings on these products.
6. Become familiar with the controls and proper use of the machine, battery pack, and battery charger.

II. Preparation

1. Keep bystanders and children out of the operating area.
2. Never allow children to operate the machine.
3. Do not operate the machine without all guards and other safety devices in place and functioning properly on the machine.
4. Inspect the area where you will use the machine and remove all objects that could interfere with the operation of the machine or that the machine could throw.
5. Use only the battery pack specified by Toro. Using other accessories and attachments may increase the risk of injury and fire.
6. Plugging the battery charger into an outlet that is not 100 to 240 V can cause a fire or electric shock. Do not plug the battery charger into an outlet other than 100 to 240V.
7. Do not use a damaged or modified battery pack or battery charger, which may exhibit unpredictable behavior that results in fire, explosion, or risk of injury.
8. If the supply cord to the battery charger is damaged, contact an Authorized Service Dealer to service or replace it.
9. Charge the battery pack with only the battery charger specified by Toro. A charger suitable for 1 type of battery pack may create a risk of fire when used with another battery pack.
10. Charge the battery pack in a well-ventilated area only.
11. Follow all charging instructions and do not charge the battery pack outside of the temperature range specified in the instructions. Otherwise, you may damage the battery pack and increase the risk of fire.
12. Dress properly—Wear appropriate clothing, including eye protection; long pants or trousers; substantial, slip-resistant footwear; and hearing protection. Tie back long hair and do not wear loose clothing or loose jewelry that can get caught in moving parts.

III. Operation

1. Contact with the moving rotor will cause serious injury. Keep your hands and feet away from all moving parts of the machine. Keep clear of any discharge opening.
2. Stay behind the rotor and away from the discharge opening while operating the machine.
3. Using this machine for purposes other than its intended use could prove dangerous to you and bystanders.
4. Prevent unintentional starting—Ensure that the switch is in the OFF position before connecting to the battery pack and handling the machine. Do not carry the machine with your finger on the switch or energize the machine with the switch in the ON position.
5. Use your full attention while operating the machine. Do not engage in any activity that causes distractions; otherwise, injury or property damage may occur.
6. Remove the battery pack from the machine, and wait for all movement to stop before adjusting, servicing, cleaning, or storing the machine.
7. Remove the battery pack from the machine whenever you leave it unattended or before changing accessories.

8. Do not force the machine—Allow the machine to do the job better and safer at the rate for which it was designed.
9. Stay alert—Watch what you are doing and use common sense when operating the machine. Do not use the machine while ill, tired, or under the influence of alcohol or drugs.
10. Operate the machine only in good visibility and appropriate weather conditions.
11. Use extreme caution when reversing or pulling the machine toward you.
12. Do not overreach—Keep proper footing and balance at all times, especially on slopes. Walk, never run with the machine.
13. When not actively clearing snow, disengage power to the auger.
14. Do not direct the discharge material toward anyone. Avoid discharging material against a wall or obstruction; material may ricochet toward you.
15. Do not use the machine on gravel surfaces.
16. If the machine strikes a foreign object, follow these steps:
    - Release the trigger and the safety interlock switch.
    - Remove the battery from the machine.
    - Inspect for damage.
    - Repair any damage before starting and operating the machine.
17. Shut off the machine and remove the battery before unclogging the machine and always use a stick or a cleanout tool to remove the clog.
18. Under abusive conditions, the battery pack may eject liquid; avoid contact. If you accidently come into contact with the liquid, flush with water. If the liquid contacts your eyes, seek medical help. Liquid ejected from the battery pack may cause irritation or burns.
19. Do not expose a battery pack or tool to fire or excessive temperature. Exposure to fire or temperature above 130°C (265°F) may cause explosion.
20. CAUTION—A mistreated battery pack may present a risk of fire, explosion, or chemical burn.
    - Do not disassemble the battery pack.
    - Replace the battery pack with a genuine Flex-Force battery pack only; using another type of battery pack may cause a fire or risk of injury.
    - Keep battery packs out of the reach of children and in the original packaging until you are ready to use them.

IV. Maintenance and Storage

1. Remove the battery pack from the machine, and wait for all movement to stop before adjusting, servicing, cleaning, or storing the machine.
2. Do not attempt to service or repair the machine, battery pack, or battery charger except as indicated in the instructions. Have an Authorized Service Dealer perform service using identical replacement parts to ensure that the product is safely maintained.
3. Wear gloves and eye protection when servicing the machine.
4. When servicing the rotor, be aware that the rotor can still move even though the power source is off.
5. For best performance, use only genuine Toro replacement parts and accessories. Other replacement parts and accessories could be dangerous.
6. Maintain the machine—Keep handles dry, clean, and free from oil and grease. Keep guards in place and in working order. Use identical replacement parts only.
7. Check all fasteners at frequent intervals for proper tightness to ensure that the machine is in safe working condition.
8. Check the machine for damaged parts. Check for misaligned and binding moving parts, broken parts, mounting, and any other condition that may affect its operation. Unless indicated in the instructions, have an Authorized Service Dealer repair or replace a damaged guard or part.
9. When the battery pack is not in use, keep it away from metal objects such as paper clips, coins, keys, nails, and screws that can make a connection from 1 terminal to another. Shorting the battery terminals may cause burns or a fire.
10. When you are not using the machine, store it indoors in a dry, secure place out of the reach of children.
11. When storing the machine for more than 30 days, refer to Storage (page 12) for important information.

SAVE THESE INSTRUCTIONS

Safety and Instructional Decals

Safety decals and instructions are easily visible to the operator and are located near any area of potential danger. Replace any decal that is damaged or missing.



g503870

161-6046

1. Do not dispose improperly

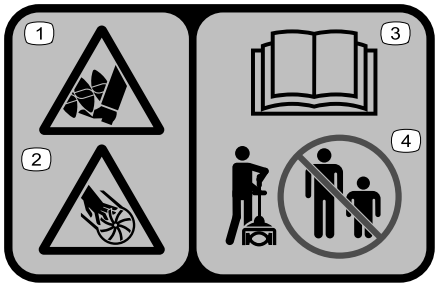

decal140-8464

140-8464

1. Cutting/dismemberment hazard of foot; auger
2. Cutting/dismemberment hazard of hand; impeller
3. Read the *Operator's Manual*.
4. Keep bystanders away.

Setup

Unfolding the Handle

1. Unfold the handle (A of Figure 4).
2. Align the locking button on the lower shaft with the slotted hole on the upper shaft and slide the 2 shafts together (B and C of Figure 4).

   Note: The locking button clicks into the slotted hole when the shafts are secured (D of Figure 4).
3. Using the provided Allen wrench, tighten the screw on the shaft connector until it is secure (E of Figure 4).

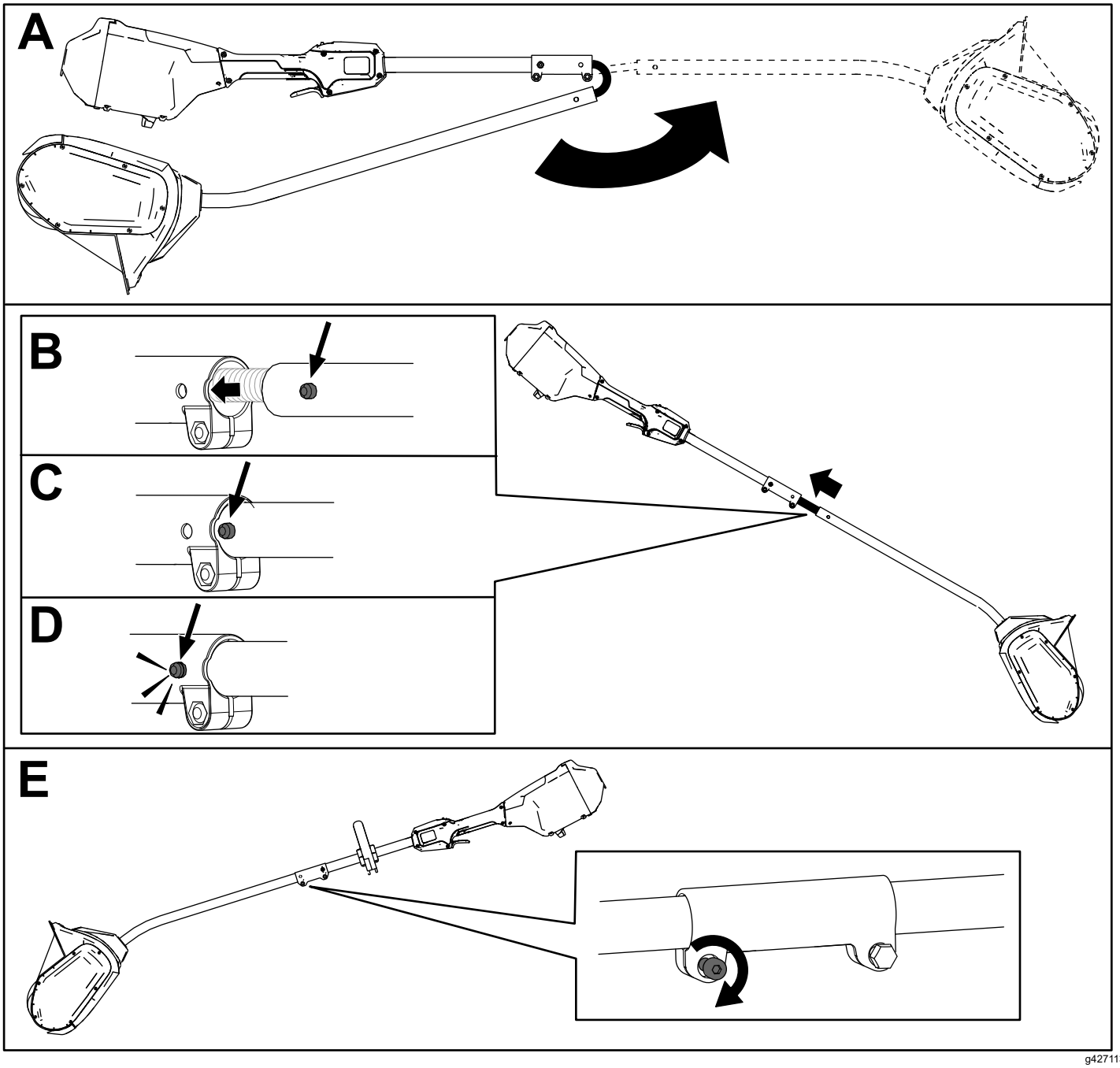

Figure 4

Installing the Auxiliary Handle

1. Separate the auxiliary handle from the handle plate by removing the 4 socket head screws using the provided Allen wrench (A of Figure 5).
2. Line up the auxiliary handle with auxiliary handle plate on the shaft (B of Figure 5).
3. Secure the auxiliary handle to the handle plate with the 4 socket head screws previously removed (C of Figure 5).

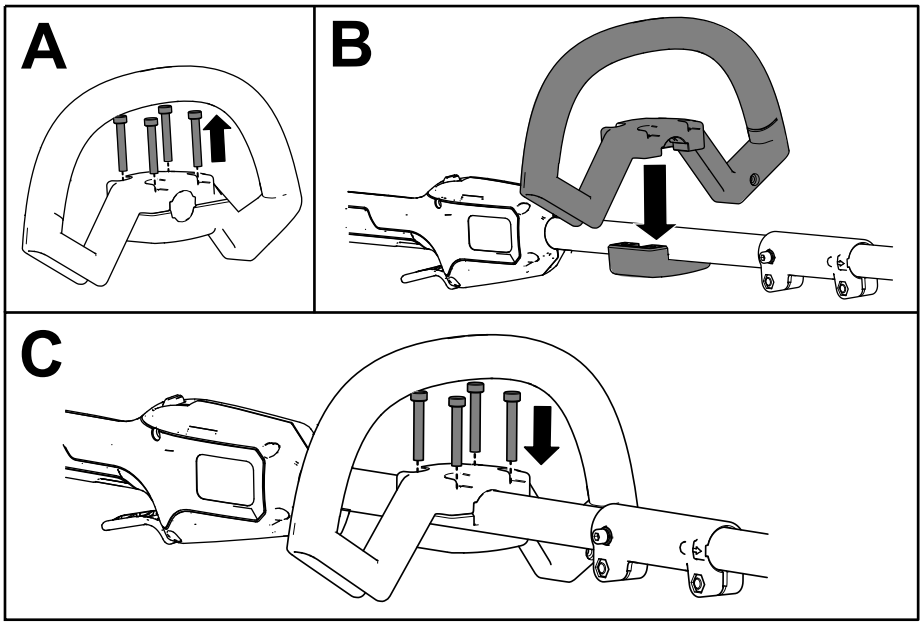

g427114

Figure 5

Product Overview

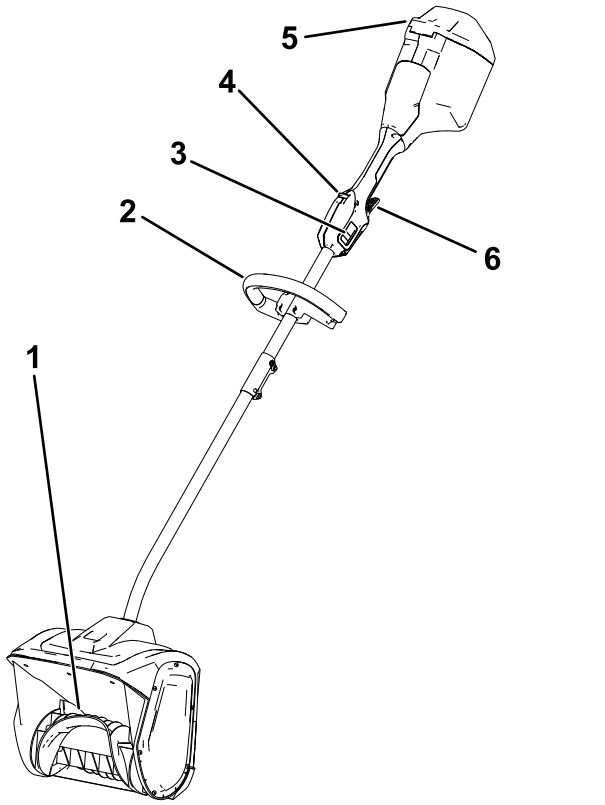

g427145

Figure 6

1. Rotor
2. Handle
3. 2-speed switch
4. Trigger lock
5. Battery lid
6. Run trigger

Specifications

Appropriate Temperature Ranges

Charge/store the battery pack at	5°C (41°F) to 40°C (104°F)*
Use the battery pack at	-30°C (-22°F) to 49°C (120°F)*
Use the machine at	-30°C (-22°F) to 49°C (120°F)*

*Charging time will increase if you do not charge the battery within this range.

Store the machine, battery pack, and battery charger in an enclosed clean, dry area.

Attachments/Accessories

A selection of Toro approved attachments and accessories is available for use with the machine to enhance and expand its capabilities. Contact your Authorized Service Dealer or authorized Toro distributor or go to www.Toro.com for a list of all approved attachments and accessories.

To ensure optimum performance and continued safety certification of the machine, use only genuine Toro replacement parts and accessories. Replacement parts and accessories made by other manufacturers could be dangerous.

Operation

Starting the Machine

1. Ensure that the vents on the back of the machine are clear of any snow or ice (Figure 7).

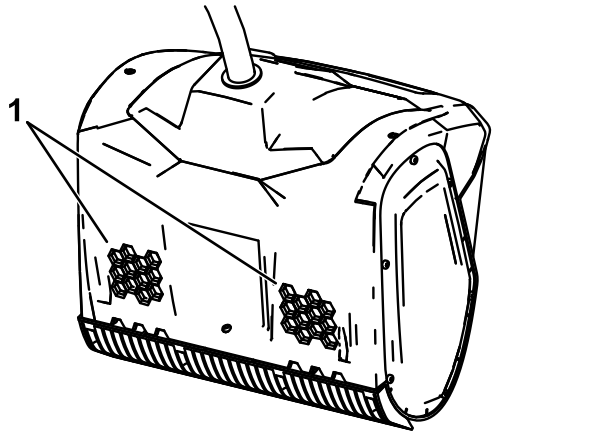

g316735

Figure 7

1. Air vents

2. Open the battery lid (Figure 8).
3. Align the cavity in the battery pack with the tongue in the battery compartment (Figure 8).
4. Push the battery pack into the battery compartment until the battery locks into the latch (Figure 8).

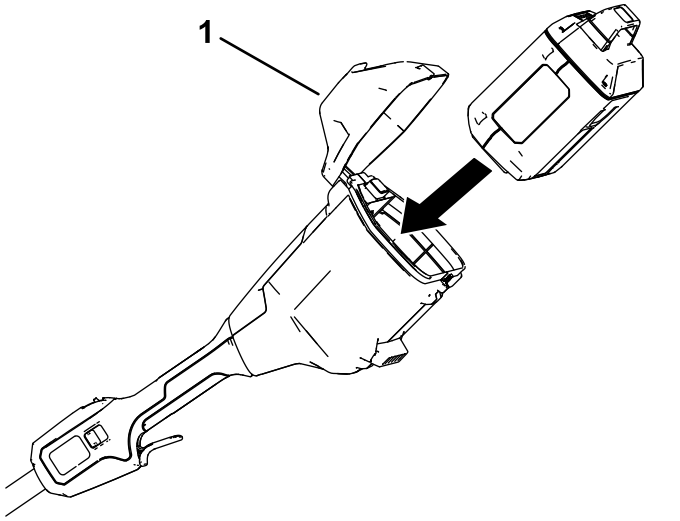

g427205

Figure 8

1. Battery lid

5. To start the machine, push the trigger lock, then squeeze the run trigger (Figure 9).

   Note: Slide the 2-speed switch to change the speed of the rotor.

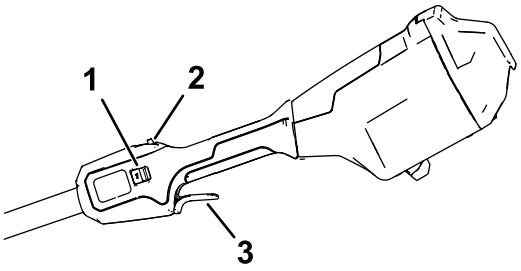

g427203

Figure 9

1. 2-speed switch
2. Trigger lock
3. Run trigger

6. Close the battery lid.

Shutting Off the Machine

To shut off the machine, release the run trigger.

Whenever you are not using the machine or are transporting the machine to or from the work area, remove the battery pack; refer to Removing the Battery Pack (page 11).

Removing the Battery Pack

Open the battery lid, press the battery latch to release the battery pack, and slide the battery pack out of the machine (Figure 10).

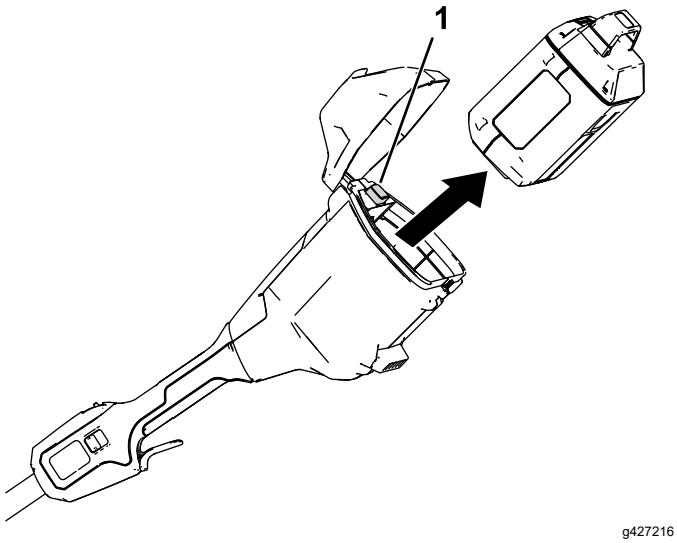

g427216

Figure 10

1. Battery latch

Operating Tips

- Start the machine and tilt it forward until the scraper blade contacts the ground. Push the machine forward at a comfortable rate of speed, yet slow enough to clear the path completely. The width and depth of the snow determines your forward speed.
- For the most efficient snow removal, throw the snow downwind, and slightly overlap each swath.
- The machine can remove snow up to 15 cm (6 inches) deep in one pass. When clearing deeper drifts, hold the machine by the upper and lower handles and use a swinging or sweeping motion. Remove a maximum of 15 cm (6 inches) with each pass and repeat as many times as required.

Maintenance

⚠ DANGER

Contact with the rotor can cause serious personal injury.

- **Remove the battery pack before adjusting or maintaining the machine.**
- **Always wear gloves when adjusting or maintaining the machine.**

Replacing the Scraper Blade

Service Interval: Every 20 hours

Remove the 4 screws securing the scraper blade and replace the scraper blade as necessary.

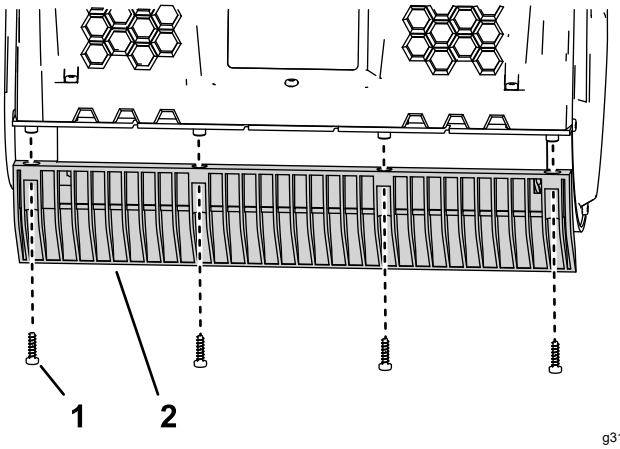

Figure 11

1. Screw
2. Scraper blade

Service

Should the machine need service, take it to your Authorized Service Dealer.

Storage

Important: **Store the machine, battery pack, and charger only in temperatures that are within the appropriate range; refer to Specifications (page 9).**

Important: **If you are storing the machine for a year or longer, remove the battery pack from the machine and charge the battery pack until 1 or 2 LED indicators turn green on the battery. Do not store a fully charged or fully depleted battery. When you are ready to use the machine again, charge the battery pack until the left indicator light turns green on the charger or all 4 LED indicators turn green on the battery.**

- Disconnect the machine from the power supply (i.e., remove the battery pack) and check for damage after use.
- Clean all foreign material from the machine.
- Do not store the machine or charger with the battery pack installed.
- When not in use, store the machine, battery pack, and battery charger out of the reach of children.
- Keep the machine, battery pack, and battery charger away from corrosive agents such as garden chemicals and de-icing salts.
- To reduce the risk of serious personal injury, do not store the battery pack outside or in vehicles.
- Store the machine, battery pack, and battery charger in an enclosed clean, dry area.

Troubleshooting

Perform only the steps described in these instructions. All further inspection, maintenance, and repair work must be performed by an authorized service center or a similarly qualified specialist if you cannot solve the problem yourself.

Always remove the battery from the tool when troubleshooting, inspecting, maintaining, or cleaning the tool.

Problem	Possible Cause	Corrective Action
The machine does not run or does not run continuously.	1. The battery is not fully installed in the machine.	1. Remove and then replace the battery into the machine, making sure that it is fully installed and latched.
	2. The battery pack is not charged.	2. Remove the battery pack from the machine and charge it.
	3. The battery pack is damaged.	3. Replace the battery pack.
	4. There is another electrical problem with the machine.	4. Contact an Authorized Service Dealer.
The machine does not reach full power.	1. The battery pack charge capacity is too low.	1. Remove the battery pack from the machine and fully charge the battery pack.
	2. The air vents are blocked.	2. Clean the air vents.
The machine is producing excessive vibration or noise.	1. The rotor is damaged.	1. Contact an Authorized Service Dealer.
The battery pack loses charge quickly.	1. The battery pack is over or under the appropriate temperature range.	1. Move the battery pack to a place where it is dry and the temperature is between 5°C (41°F) and 40°C (104°F).
	2. The machine is overloaded	2. Work at a slower pace.

Notes:

Notes:



Count on it.

Form No. 3469-494 Rev B

TORO®

Count on it.

Návod k obsluze

60V akumulátorová ruční sněhová fréza Power Shovel™ se systémem napájení Flex-Force Power System®

Číslo modelu 31803T—Výrobní číslo 324000101 a vyšší

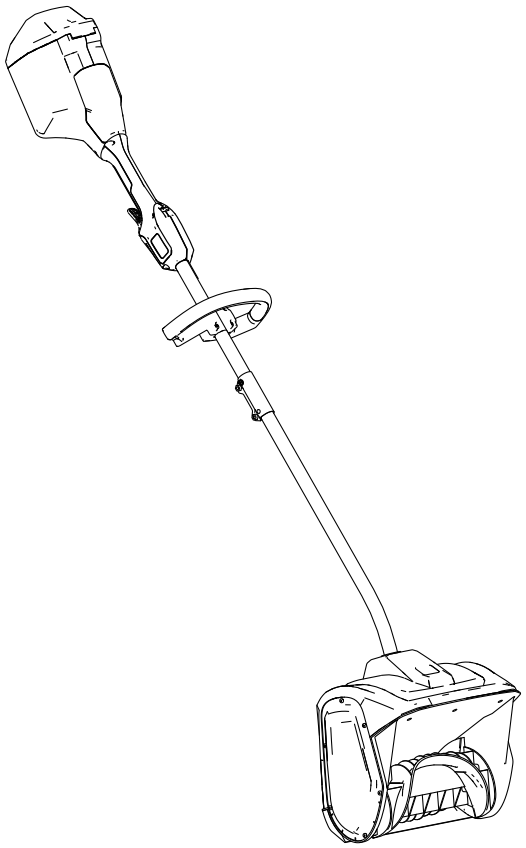

Zaregistrujte svůj výrobek na adrese www.Toro.com.
Překlad originálu (CS)

CE UK CA

3469-494

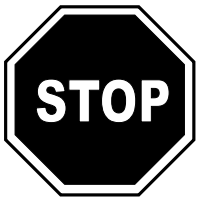

Potřebujete-li pomoc, navštivte webové stránky www.Toro.com/support, kde najdete instruktážní zdroje, nebo se před vrácením tohoto výrobku obraťte na autorizovaného servisního prodejce.

Úvod

Tento výrobek je určen pro majitele domů. Slouží k odklízení až 15cm vrstvy sněhu z teras, chodníků a malých vjezdů. Nemá se používat k odstraňování materiálu jiného než sněhu ani k čištění štěrkových povrchů. Výrobek mohou používat pouze dospělé osoby. Slouží pro použití se 60V lithium-iontovými akumulátory Flex-Force. Tyto akumulátory lze nabíjet pouze pomocí nabíječek lithium-iontových akumulátorů Flex-Force 60 V. Používání těchto výrobků pro jiné účely, než ke kterým jsou určeny, může být nebezpečné pro uživatele a přihlížející osoby.

Model 31803T nezahrnuje akumulátor ani nabíječku akumulátorů.

Pečlivě si tuto příručku prostudujte, abyste se naučili nástroj správně obsluhovat a udržovat, a předešli tak zranění a poškození nástroje. Za řádnou a bezpečnou obsluhu výrobku nesete odpovědnost vy.

Více informací včetně bezpečnostních pokynů, podkladů pro školení a údajů o příslušenství naleznete na stránce www.Toro.com. Můžete zde také vyhledat prodejce výrobků nebo zaregistrovat svůj výrobek.

Kdykoli budete potřebovat servis, originální náhradní díly Toro nebo doplňující informace, obraťte se na autorizovaného servisního prodejce nebo zákaznický servis společnosti Toro a uveďte modelové a sériové číslo svého výrobku. Obrázek 1 znázorňuje umístění modelového a sériového čísla na výrobku. Tyto údaje zapište do následujícího pole.

Důležité: **Potřebujete-li informace o záruce, náhradních dílech a jiné údaje o výrobku, pomocí mobilního telefonu můžete naskenovat QR kód (dle výbavy) na štítku sériového čísla.**

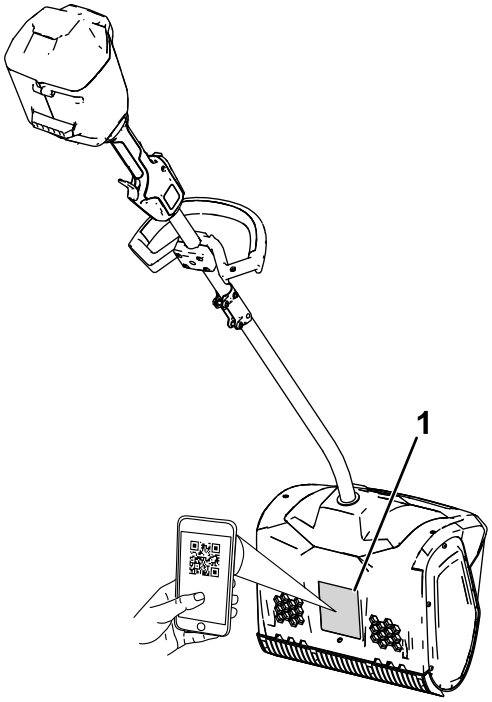

g427112

Obrázek 1

1. Umístění modelového a sériového čísla.

Číslo modelu _____

Výrobní číslo _____

© 2026—The Toro® Company
8111 Lyndale Avenue South
Bloomington, MN 55420

Navštivte nás na adrese www.Toro.com.
Vytištěno v Číně
Všechna práva vyhrazena

Varovný bezpečnostní symbol

Varovný bezpečnostní symbol (Obrázek 2), který je uveden jak v této příručce, tak na nástroji, označuje důležité bezpečnostní zprávy, které v zájmu předcházení nehodám musíte dodržovat.



g000502

Obrázek 2

Výstražný bezpečnostní symbol

Varovný bezpečnostní symbol se zobrazuje nad informacemi, které vás upozorňují na nebezpečné činnosti nebo situace, za kterým následuje slovo **NEBEZPEČÍ**, **VAROVÁNÍ** nebo **UPOZORNĚNÍ**.

NEBEZPEČÍ označuje bezprostředně nebezpečnou situaci, která **povede** k nebezpečí vážného zranění nebo smrti, pokud jí nebude zabráněno.

VAROVÁNÍ označuje potenciálně nebezpečnou situaci, která **může** vést k vážnému zranění nebo smrti, pokud jí není zabráněno.

UPOZORNĚNÍ označuje potenciálně nebezpečnou situaci, která **může** vést k lehkému nebo mírnému zranění, pokud jí není zabráněno.

Ke zdůraznění informací se v této příručce používají dva další výrazy. Termín **„Důležité“** upozorňuje na speciální technické informace a termín **„Poznámka“** zdůrazňuje obecné informace, jimž je třeba věnovat zvláštní pozornost.

Obsah

Varovný bezpečnostní symbol 3
Bezpečnost 4
..... 4
Bezpečnostní a instrukční štítky 7
Nastavení 8
Rozložení rukojeti 8
Montáž pomocné rukojeti 9
Součásti stroje 10
Technické údaje 10
Přídavná zařízení / příslušenství 10
Obsluha 11
Spuštění nástroje 11
Vypnutí nástroje 11
Vyjmutí akumulátoru 12
Provozní tipy 12
Údržba 13
Výměna břitu shrnovače 13
Servis 13
Uskladnění 13
Odstraňování závad 14

Bezpečnost

DŮLEŽITÉ BEZPEČNOSTNÍ POKYNY

⚠ DŮLEŽITÉ UPOZORNĚNÍ

Před použitím elektrického nástroje se vždy seznamte s výstrahami a pokyny k základní bezpečnosti a dodržujte je, abyste snížili riziko požáru, úrazu elektrickým proudem a poranění osob. Týká se to mimo jiné následujících opatření:

Přečtěte si všechny pokyny

I. Zaškolení

1. Obsluha nástroje nese odpovědnost za veškeré nehody, ohrožení zdraví jiných osob nebo poškození jejich majetku.
2. Před spuštěním nástroje se důkladně seznamte s obsahem této *provozní příručky*. Každá osoba, jež pracuje s tímto nástrojem, musí znát správný způsob jeho používání a rychlého vypnutí motoru. Musí rovněž rozumět všem výstrahám.
3. Nedovolte dětem, aby používaly nástroj, akumulátor či nabíječku akumulátorů nebo si s nimi hrály. Místní předpisy mohou omezovat věk obsluhy.
4. Nedovolte, aby nezaškolené osoby nebo děti nástroj obsluhovaly nebo na něm prováděly servis. Nástroj mohou obsluhovat nebo opravovat pouze osoby, které jsou zodpovědné, k tomu proškolené, obeznámené s pokyny a fyzicky způsobilé.
5. Před použitím nástroje, akumulátoru a nabíječky akumulátorů si přečtěte všechny pokyny a výstražná označení na těchto výrobcích.
6. Seznamte se s ovládacími prvky a správným používáním nástroje, akumulátoru a nabíječky akumulátorů.

II. Příprava

1. Přihlížející osoby, především děti, se musí zdržovat mimo pracovní prostor.
2. Nikdy nedovolte dětem s nástrojem pracovat.
3. Nikdy neprovozujte nástroj, pokud nejsou všechny jeho kryty ve správné poloze nebo pokud nejsou řádně funkční další bezpečnostní prvky.
4. Zkontrolujte prostor, kde budete nástroj používat, a odstraňte všechny předměty, jež mohou bránit provozu nástroje nebo které jím mohou být odmrštěny.
5. Používejte pouze akumulátor specifikovaný společností Toro. Použití jiného příslušenství a přídavných zařízení může zvýšit riziko zranění a požáru.
6. Zapojení nabíječky akumulátorů do zásuvky, jejíž napětí neodpovídá hodnotě 100 až 240 V, může způsobit požár nebo úraz elektrickým proudem. Nepřipojujte nabíječku akumulátorů do zásuvky s napětím jiným než 100 až 240 V.
7. Nepoužívejte poškozený nebo upravený akumulátor nebo nabíječku akumulátorů, které by v důsledku nepředvídatelného chování mohly způsobit požár, výbuch nebo zranění.
8. Pokud je poškozený napájecí kabel nabíječky akumulátorů, požádejte o jeho údržbu nebo výměnu autorizovaného servisního prodejce.
9. Akumulátor nabíjejte pouze nabíječkou akumulátorů specifikovanou společností Toro. Nabíječka vhodná pro jeden typ akumulátoru může při použití s jiným akumulátorem způsobit riziko požáru.
10. Akumulátor nabíjejte výhradně v dobře větraném prostoru.
11. Dodržujte všechny pokyny pro nabíjení a nenabíjejte akumulátor mimo teplotní rozsah uvedený v pokynech. Mohlo by totiž dojít k poškození akumulátoru a zvýšení rizika požáru.
12. Řádně se oblečte – používejte vhodné oblečení a pomůcky, včetně ochranných brýlí, dlouhých kalhot, pevné protiskluzové obuvi a chráničů sluchu. Dlouhé vlasy si svažte a nenoste volný oděv a volně visící šperky, které by se mohly zachytit do pohybujících se částí.

III. Provoz

1. Kontakt s pohybujícím se rotorem způsobí vážné zranění. Nepřibližujte ruce ani nohy k pohybujícím se částem nástroje. Zdržujte se v bezpečné vzdálenosti od všech vyhazovacích otvorů.
2. Při práci s nástrojem stůjte za rotorem a stranou od vyhazovacího otvoru.
3. Používání tohoto nástroje pro jiné účely, než ke kterým je určen, může představovat nebezpečí pro uživatele a přihlížející osoby.
4. Předcházejte neúmyslnému spuštění – před připojením k akumulátoru a manipulací s nástrojem se ujistěte, že je spínač ve VYPNUTÉ poloze. Nepřenášejte nástroj s prstem na spínači a nepřipojujte jej k napájení, když je spínač v ZAPNUTÉ poloze.
5. Při práci s nástrojem vynakládejte maximální pozornost. Neprovádějte žádné činnosti, jež

by odváděly vaši pozornost, neboť byste mohli způsobit zranění nebo poškození majetku.

6. Před seřizováním, údržbou, čištěním nebo uskladněním vyjměte akumulátor z nástroje a počkejte, dokud se nezastaví veškeré pohybující se součásti.
7. Před opuštěním nástroje nebo výměnou přídavných zařízení vždy vyjímejte akumulátor.
8. Na nástroj netlačte – jeho výkonnost je lepší a bezpečnější při rychlosti, pro kterou je zkonstruován.
9. Při práci s nástrojem buďte ostražití – sledujte, co děláte, a řiďte se zdravým rozumem. Nástroj neobsluhujte, jste-li nemocní, unavení nebo pod vlivem alkoholu nebo léků.
10. Pracujte s nástrojem jen za dobré viditelnosti a vhodného počasí.
11. Při chůzi vzad nebo tažení nástroje směrem k sobě buďte maximálně opatrní.
12. Nenatahujte se příliš daleko – vždy udržujte správný postoj a rovnováhu, zejména na svazích. Nástroj ovládejte vždy za chůze, nikoli za běhu.
13. Pokud právě neodklízíte sníh, odpojte pohon od nabíracího šroubu.
14. Nesměřujte výhoz odklízeného materiálu na osoby. Vyvarujte se odhazování materiálu proti zdi nebo jiné překážce. Materiál se může odrážet zpět na vás.
15. Nepoužívejte nástroj na štěrkových površích.
16. Pokud nástroj narazí na nějaký předmět, postupujte podle následujících pokynů:
    - Uvolněte spoušť a spínač bezpečnostního blokování.
    - Sejměte akumulátor z nástroje.
    - Zkontrolujte možné poškození.
    - Před spuštěním nástroje a jeho použitím opravte veškerá poškození.
17. Před uvolňováním materiálu, který nástroj ucpal, vypněte nástroj a vyjměte akumulátor a ke zprůchodnění vždy používejte tyč nebo k tomu určený nástroj.
18. V případě nesprávného zacházení může z akumulátoru uniknout kapalina; nedotýkejte se jí. Pokud náhodou přijdete s kapalinou do kontaktu, umyjte se vodou. Pokud vám kapalina vnikne do očí, vyhledejte lékařskou pomoc. Kapalina vytékající z akumulátoru může způsobit podráždění nebo popálení.
19. Nevystavujte akumulátor ani nástroj ohni nebo nadměrné teplotě. Vystavení ohni nebo teplotě nad 130 °C může způsobit výbuch.
20. UPOZORNĚNÍ – je-li s akumulátorem nesprávně nakládáno, hrozí vznik požáru, výbuch nebo popálení chemickou látkou.
    - Akumulátor nedemontujte.
    - Akumulátor nahrazujte pouze originálním akumulátorem Flex-Force. V případě použití jiného typu akumulátoru hrozí nebezpečí vzniku požáru a riziko zranění.
    - Udržujte akumulátory mimo dosah dětí a v původním obalu, dokud nebudou připraveny k použití.

IV. Údržba a skladování

1. Před seřizováním, údržbou, čištěním nebo uskladněním vyjměte akumulátor z nástroje a počkejte, dokud se nezastaví veškeré pohybující se součásti.
2. Nepokoušejte se provádět údržbu nebo opravy nástroje, akumulátoru nebo nabíječky akumulátorů, s výjimkou případů uvedených v návodu. Údržbu svěřte autorizovanému servisnímu prodejci, který v zájmu zachování bezpečnosti výrobku používá identické náhradní díly.
3. Při údržbě nástroje používejte rukavice a ochranné brýle.
4. Při údržbě rotoru mějte na paměti, že rotor se může stále pohybovat i při vypnutém zdroji napájení.
5. Nejlepší výkon nástroje zajistíte, pokud budete používat pouze originální náhradní díly a příslušenství Toro. Jiné náhradní díly a příslušenství mohou představovat riziko.
6. Provádějte údržbu nástroje – udržujte rukojeti suché, čisté a bez oleje a maziva. Ochranné kryty musí být vždy na svém místě a v dobrém provozním stavu. Používejte pouze stejné náhradní díly.
7. Často kontrolujte, zda jsou všechny montážní prvky správně utaženy, aby byl nástroj udržován v bezpečném provozním stavu.
8. Zkontrolujte, zda nejsou poškozeny součásti nástroje. Přesvědčte se, zda jsou pohyblivé součásti správně vyrovnány nebo zda se nezadírají, zda nejsou poškozeny jednotlivé díly a úchyty, a zkontrolujte jiné stavy, jež by mohly ovlivnit správnou funkci nástroje. Opravu nebo výměnu poškozeného ochranného krytu nebo součásti přenechejte autorizovanému servisnímu prodejci, pokud není v návodu uvedeno jinak.
9. Pokud akumulátor nepoužíváte, uchovávejte jej odděleně od kovových předmětů, jako jsou kancelářské sponky, mince, klíče, hřebíky a šrouby, které mohou zkratovat obě svorky.

Zkratování svorek akumulátoru může způsobit popáleniny nebo požár.

10. Pokud nástroj nepoužíváte, skladujte jej uvnitř na suchém a bezpečném místě mimo dosah dětí.
11. V případě uskladnění nástroje na dobu delší než 30 dní si prostudujte důležité informace uvedené v části Uskladnění (strana 13).

TYTO POKYNY SI USCHOVEJTE

Bezpečnostní a instrukční štítky

Bezpečnostní štítky a pokyny jsou umístěny na viditelném místě v blízkosti každého prostoru představujícího potenciální nebezpečí. V případě ztráty nebo poškození původního štítku jej nahraďte štítkem novým.



g503870

161-6046

1. Nelikvidujte nesprávným způsobem

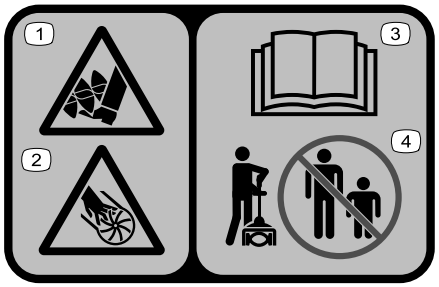

decal140-8464

140-8464

1. Nebezpečí pořezání/useknutí nohou; nabírací šroub
2. Nebezpečí pořezání/useknutí rukou; oběžné kolo
3. Přečtěte si *uživatelskou příručku*.
4. Přihlížející osoby musí být vždy v bezpečné vzdálenosti.

Nastavení

Rozložení rukojeti

1. Rozložte rukojeť (pole A, Obrázek 4).
2. Vyrovnejte pojistné tlačítko na dolní tyči s drážkovaným otvorem na horní tyči a zasuňte obě tyče do sebe (B a C, viz Obrázek 4).

   Poznámka: Pojistné tlačítko zaklapne do drážkovaného otvoru, čímž se tyče zajistí (D, viz Obrázek 4).
3. Pomocí přiloženého imbusového klíče utáhněte šroub na spojce tyče tak, aby byla pevně zajištěna (E, viz Obrázek 4).

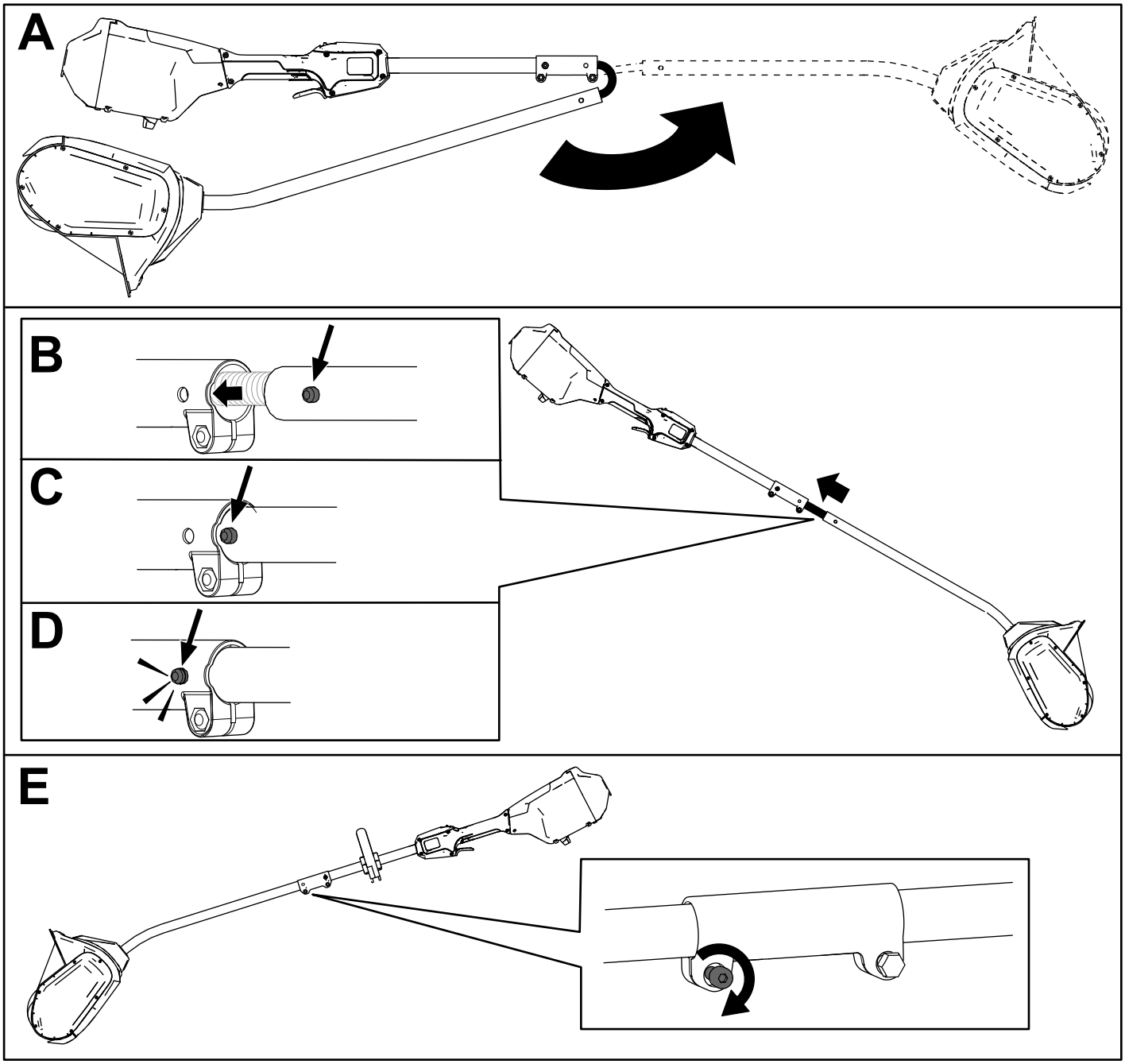

Obrázek 4

Montáž pomocné rukojeti

1. Demontujte 4 imbusové šrouby pomocí dodaného imbusového klíče a oddělte pomocnou rukojeť od desky rukojeti (A, viz Obrázek 5).
2. Vyrovnejte pomocnou rukojeť s deskou pomocné rukojeti na tyči (B, viz Obrázek 5).
3. Připevněte pomocnou rukojeť k desce rukojeti pomocí 4 dříve demontovaných imbusových šroubů (C, viz Obrázek 5).

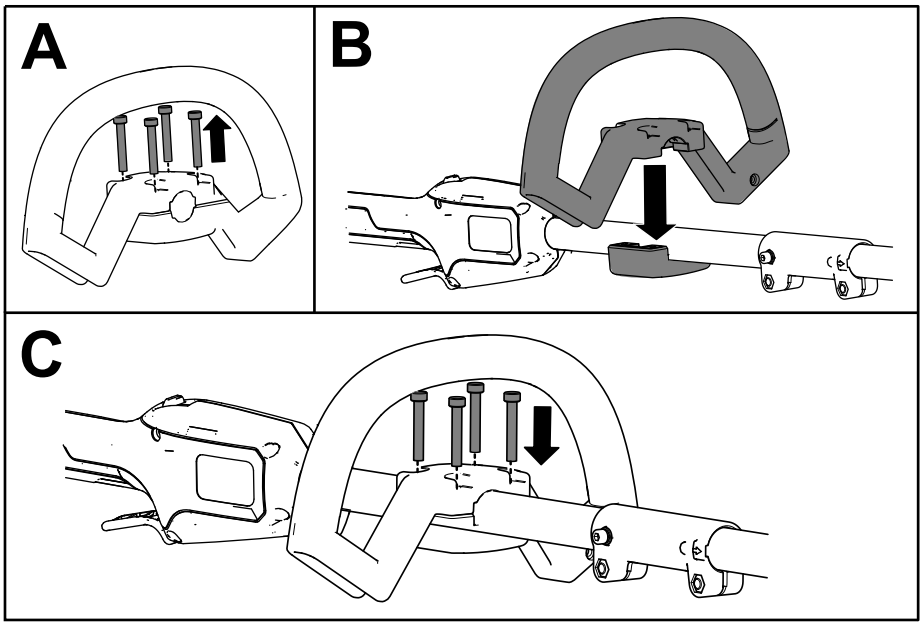

g427114

Obrázek 5

Součásti stroje

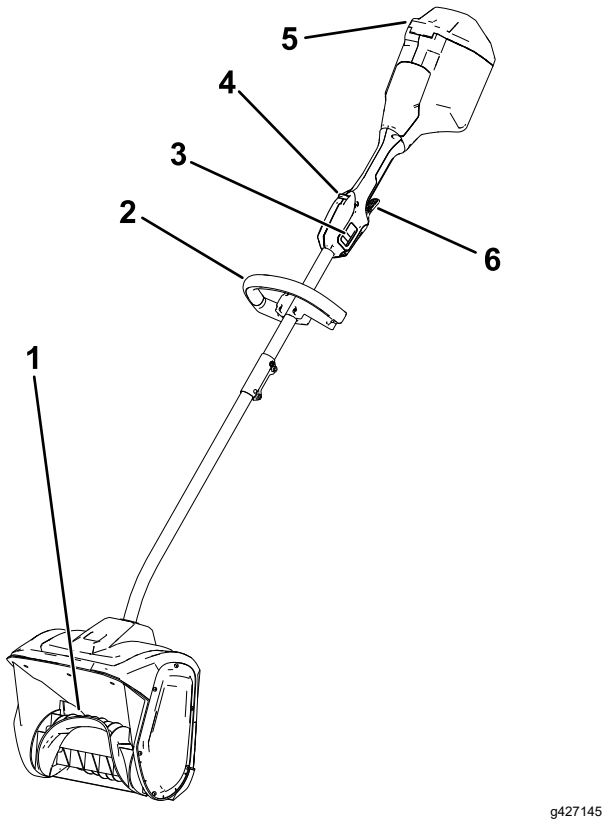

Obrázek 6

1. Rotor
2. Rukojeť
3. Dvourychlostní přepínač
4. Blokování vypínače
5. Víko akumulátoru
6. Spoušť

Technické údaje

Vhodný teplotní rozsah

Akumulátor nabíjejte a skladujte při teplotě	5 °C až 40 °C*
Akumulátor používejte při teplotě	-30 °C až 49 °C*
Nástroj používejte při teplotě	-30 °C až 49 °C*

*Doba nabíjení se zvyšuje, pokud nabíjení akumulátoru neprobíhá v tomto teplotním rozsahu.

Stroj, akumulátor a nabíječku akumulátorů skladujte na čistém a suchém místě.

Přídavná zařízení / příslušenství

Pro nástroj je k dispozici řada přídavných zařízení a příslušenství schválených společností Toro, která vylepšují a rozšiřují jeho možnosti. Seznam schválených přídavných zařízení a příslušenství můžete získat od autorizovaného servisního prodejce nebo distributora Toro nebo na stránkách www.Toro.com.

K zajištění optimální výkonnosti a dodržení požadavků na bezpečnost je nutné používat pouze originální náhradní díly a příslušenství společnosti Toro. Náhradní díly a příslušenství jiných výrobců mohou představovat riziko.

Obsluha

Spuštění nástroje

1. Ujistěte se, že větrací průduchy v zadní části nástroje nejsou zaneseny sněhem nebo ledem (Obrázek 7).

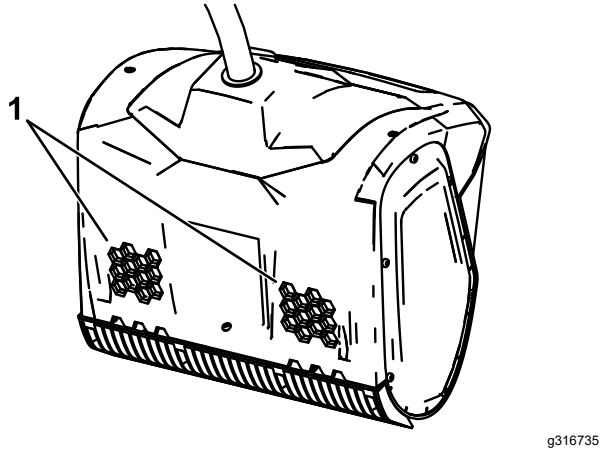

g316735

Obrázek 7

1. Ventilační otvory

2. Otevřete víko akumulátoru (Obrázek 8).
3. Vyrovnejte prohloubení v akumulátoru s jazykem v přihrádce akumulátoru (Obrázek 8).
4. Zasuňte akumulátor do přihrádky akumulátoru, dokud se nezajistí na západku (Obrázek 8).

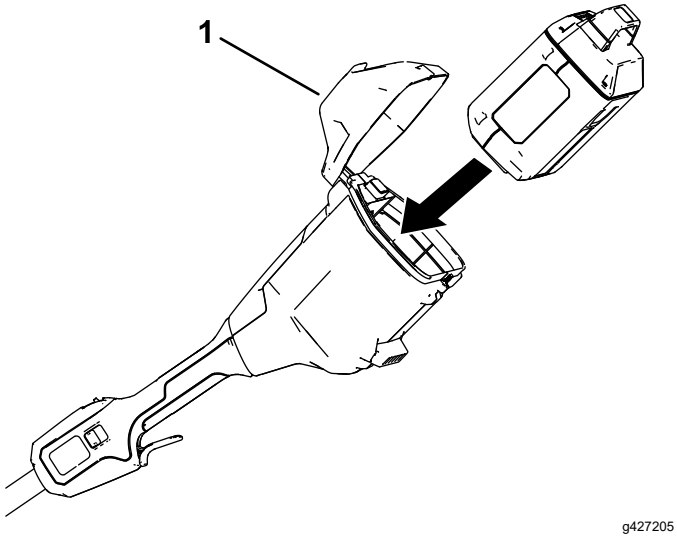

g427205

Obrázek 8

1. Víko akumulátoru

5. Chcete-li nástroj spustit, stiskněte zámek spouště a poté stiskněte spoušť (Obrázek 9).

   Poznámka: Posunutím dvourychlostního přepínače změníte otáčky rotoru.

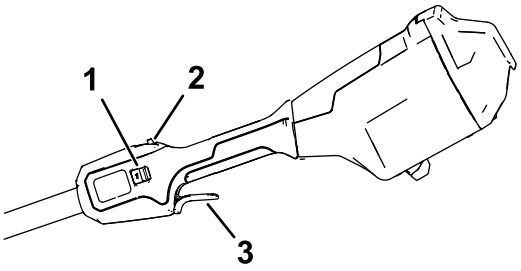

g427203

Obrázek 9

1. Dvourychlostní přepínač
2. Blokování vypínače
3. Spoušť

6. Zavřete víko akumulátoru.

Vypnutí nástroje

Chcete-li nástroj vypnout, uvolněte spoušť.

Pokaždé, když nástroj nepoužíváte nebo jej přepravujete (například z pracoviště nebo na pracoviště), vyjměte akumulátor (viz Vyjmutí akumulátoru (strana 12)).

Vyjmutí akumulátoru

Otevřete víko akumulátoru, stisknutím západky akumulátoru uvolněte akumulátor a vysuňte jej z nástroje (Obrázek 10).

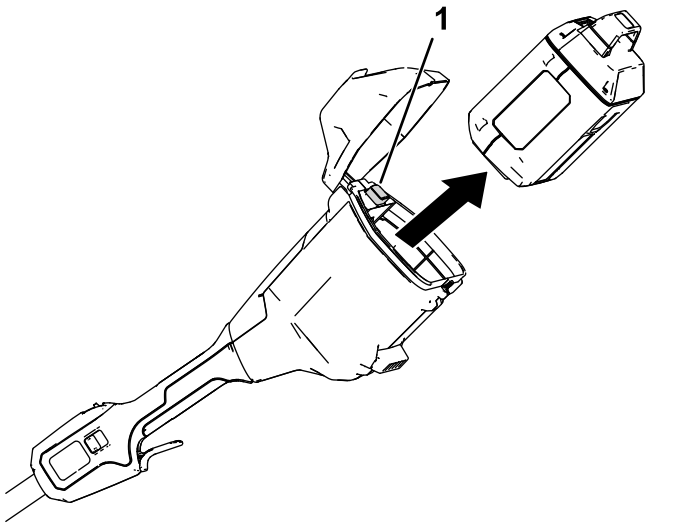

Obrázek 10

1. Západka akumulátoru

Provozní tipy

- Spusťte nástroj a naklánějte jej dopředu, dokud se hrana shrnovače nedotkne země. Tlačte nástroj dopředu pohodlnou rychlostí, avšak dostatečně pomalu, aby se odklidil všechen sníh z cesty. Rychlost pohybu dopředu je určována šířkou a hloubkou sněhu.
- Abyste dosáhli co největší účinnosti, odklízejte sníh po větru a mírně překrývejte každý pruh.
- Nástroj může v jednom průchodu odstraňovat sníh do hloubky až 15 cm. Při odklízení hlubších závějí držte nástroj za horní a dolní rukojeť a pohybujte jím kývavým pohybem. Při každém průchodu odstraňte maximálně 15 cm sněhu a podle potřeby postup opakujte.

Údržba

⚠ NEBEZPEČÍ

Kontakt s rotorem může způsobit vážné zranění.

- **Před seřizováním nebo údržbou nástroje vyjměte akumulátor.**
- **Při seřizování nebo údržbě nástroje vždy používejte ochranné rukavice.**

Výměna břitu shrnovače

Servisní interval: Po každých 20 hodinách provozu

Demontujte 4 šrouby upevňující břit shrnovače a podle potřeby břit shrnovače vyměňte.

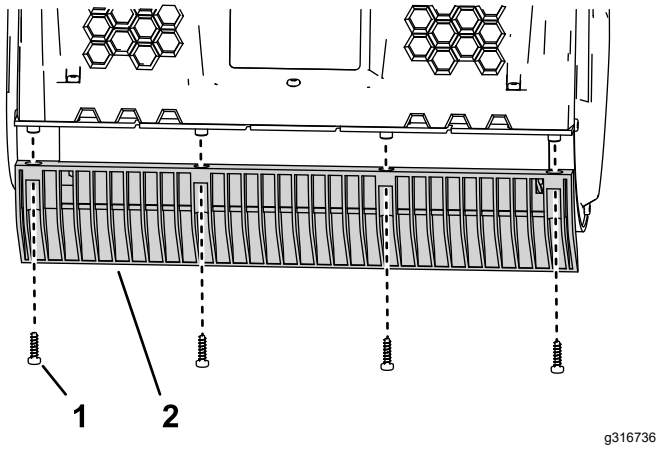

Obrázek 11

1. Šroub
2. Břit shrnovače

Servis

Jestliže nástroj vyžaduje opravu nebo údržbu, předejte jej autorizovanému servisnímu prodejci.

Uskladnění

Důležité: **Nástroj, akumulátor a nabíječku skladujte pouze při teplotě ve vhodném rozmezí, viz Technické údaje (strana 10).**

Důležité: **Pokud hodláte stroj skladovat na dobu delší než jeden rok, vyjměte z něj akumulátor a nabijte ho natolik, aby se na něm rozsvítily 1 nebo 2 zelené LED kontrolky. Akumulátor neskladujte, je-li zcela nabitý nebo zcela vybitý. Chcete-li nástroj začít znovu používat, nabijte akumulátor tak, aby levá kontrolka na nabíječce svítila zeleně nebo aby na akumulátoru svítily všechny 4 zelené LED kontrolky.**

- Po použití odpojte nástroj od napájení (tj. vyjměte akumulátor) a přesvědčte se, zda nedošlo k žádnému poškození.
- Odstraňte z nástroje všechny nečistoty.
- Neskladujte stroj nebo nabíječku s vloženým akumulátorem.
- Pokud stroj, akumulátor a nabíječku akumulátorů nepoužíváte, uložte je mimo dosah dětí.
- Nástroj, akumulátor a nabíječku akumulátorů nevystavujte vlivům korozivních látek, jako jsou zahradní chemikálie a posypové soli.
- V zájmu snížení rizika vážného poranění osob neskladujte zařízení venku nebo ve vozidlech.
- Nástroj, akumulátor a nabíječku akumulátorů skladujte na čistém a suchém místě.

Odstraňování závad

Postupujte pouze podle pokynů uvedených v této příručce. Jestliže nejste schopni problém odstranit svépomocí, veškeré další úkony kontroly, údržby a opravy může provádět pouze oprávněné servisní středisko nebo kvalifikovaný odborník.

Při řešení problémů, kontrole, údržbě nebo čištění nářadí z něj vždy vyjměte akumulátor.

Závada	Možné příčiny	Způsoby odstranění
Nástroj nelze zapnout nebo nepracuje nepřetržitě.	1. Akumulátor není do nástroje zcela vložen. 2. Akumulátor není nabitý. 3. Akumulátor je poškozen. 4. V nástroji vznikla jiná závada elektrického systému.	1. Vyjměte akumulátor, vložte jej zpět do nástroje a přesvědčte se, zda je zcela zasunut a zajištěn na západku. 2. Vyjměte akumulátor z nástroje a nabijte jej. 3. Akumulátor vyměňte. 4. Kontaktujte autorizované servisní středisko.
Nástroj nedosahuje plného výkonu.	1. Kapacita akumulátoru je příliš nízká. 2. Větrací průduchy jsou zablokovány.	1. Vyjměte akumulátor z nástroje a plně jej nabijte. 2. Větrací průduchy vyčistěte.
Nástroj nadměrně vibruje nebo je příliš hlučný.	1. Je poškozený rotor.	1. Kontaktujte autorizované servisní středisko.
Akumulátor se rychle vybíjí.	1. Akumulátor je používán mimo vhodné rozmezí provozní teploty. 2. Nástroj je přetížen.	1. Uložte akumulátor na suché místo, jehož teplota je v rozmezí 5 °C až 40 °C. 2. Pracujte při nižší rychlosti.

Poznámky:



Count on it.

Form No. 3469-496 Rev B

TORO®

Count on it.

Bedienungsanleitung

Flex-Force Power System® 60V Kabellose Power Shovel™

Modellnr. 31803T—Seriennr. 324000101 und höher

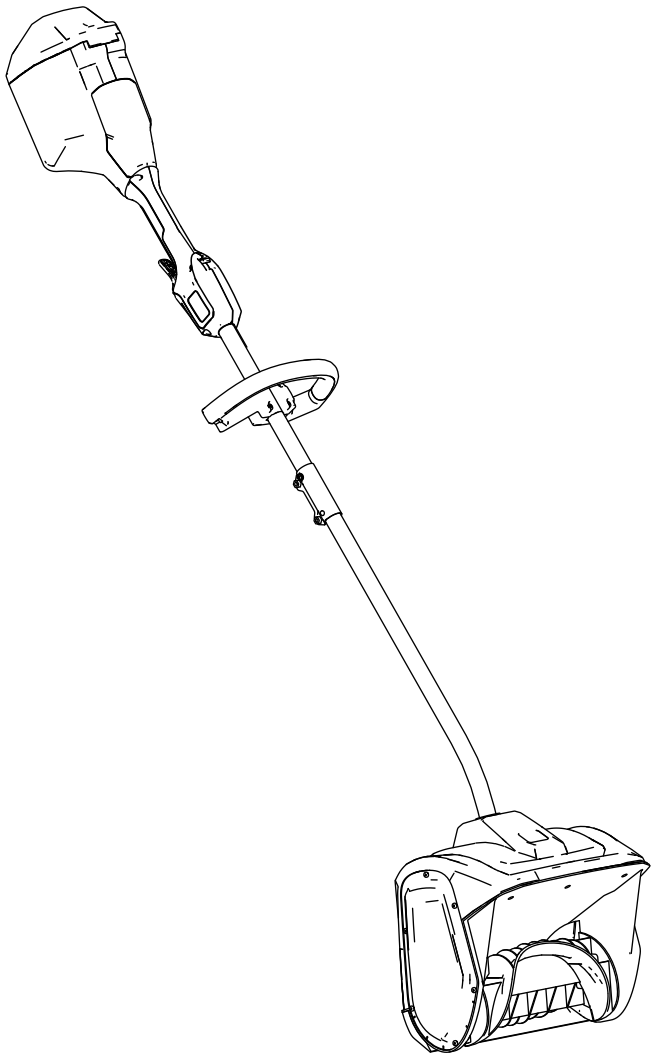

Registrieren Sie Ihr Produkt unter www.Toro.com.
Originaldokuments (DE)

CE UK CA

3469-496

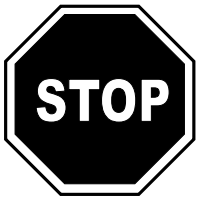

Wenn Sie Unterstützung benötigen, besuchen Sie www.Toro.com/support für weitere Instruktionen oder Ressourcen, oder wenden Sie sich an Ihren offiziellen Service-Vertragshändler, bevor Sie das Produkt zurückgeben.

Einführung

Dieses Produkt ist für die Nutzung in Privathaushalten bestimmt. Es ist für die Beseitigung von bis zu 15 cm Schnee auf Terrassen, Gehwegen und kleinen Zufahrten ausgelegt. Er ist nicht für die Beseitigung von anderem Material als Schnee und auch nicht für die Räumung von Kiesoberflächen ausgelegt. Das Gerät sollte nur von Erwachsenen verwendet werden. Er ist für die Verwendung mit Flex-Force 60 V Lithium-Ionen-Akkus ausgelegt. Diese Akkupacks sind nur für das Aufladen mit Flex-Force 60V Lithium-Ionen-Ladegeräten vorgesehen. Der zweckfremde Einsatz dieser Produkte kann für Sie und Unbeteiligte gefährlich sein.

Modell 31803T enthält keinen Akku und kein Ladegerät.

Lesen Sie diese Informationen sorgfältig durch, um sich mit dem ordnungsgemäßen Einsatz und der Wartung des Produkts vertraut zu machen und Verletzungen und eine Beschädigung des Produkts zu vermeiden. Sie tragen die Verantwortung für einen ordnungsgemäßen und sicheren Einsatz des Produkts.

Besuchen Sie Toro.com für weitere Informationen, einschließlich Sicherheitstipps, Schulungsunterlagen, Zubehörinformationen, Standort eines Händlers oder Registrierung Ihres Produkts.

Wenden Sie sich an Ihren Toro-Vertragshändler oder Kundendienst, wenn Sie eine Serviceleistung, Originalersatzteile von Toro oder zusätzliche Informationen benötigen. Halten Sie hierfür die Modell- und Seriennummern Ihres Produkts griffbereit. Bild 1 zeigt die Position der Modell- und Seriennummern am Produkt. Tragen Sie hier die Modell- und Seriennummern des Geräts ein.

Wichtig: **Scannen Sie mit Ihrem Mobilgerät den QR-Code (falls vorhanden) auf dem Typenschild, um auf Garantie-, Ersatzteil- oder andere Produktinformationen zuzugreifen.**

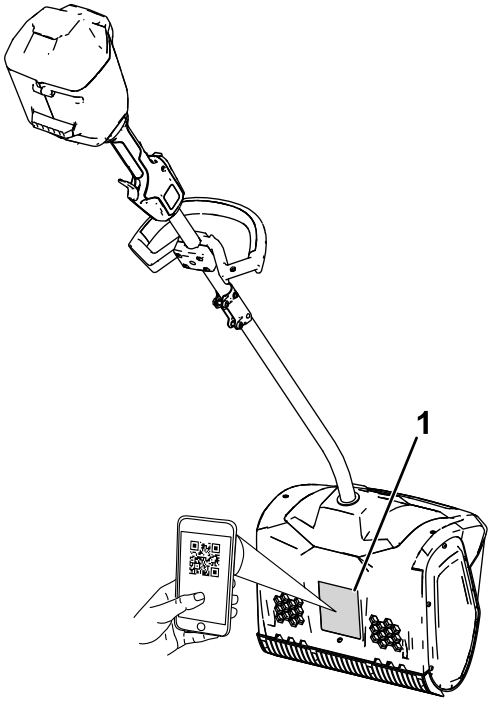

g427112

Bild 1

1. Typenschild mit Modell- und Seriennummer.

Modellnr. _____

Seriennr. _____

© 2026—The Toro® Company
8111 Lyndale Avenue South
Bloomington, MN 55420

Kontaktieren Sie uns unter www.Toro.com.
Druck: China
Alle Rechte vorbehalten

Sicherheitswarnsymbol

Dieses Sicherheitswarnsymbol (Bild 2) in diesem Handbuch und an der Maschine weißt auf wichtige Sicherheitshinweise hin, die Sie beachten müssen, um Unfälle zu vermeiden.



g000502

Bild 2

Sicherheitswarnsymbol

Das Sicherheitswarnsymbol wird über Information dargestellt, die Sie vor unsicheren Handlungen oder Situationen warnen, gefolgt von dem Wort **GEFAHR**, **WARNUNG** oder **VORSICHT**.

GEFAHR bezeichnet eine unmittelbar drohende Gefahr. Wenn sie nicht gemieden wird, **sind** Tod oder schwerste Verletzungen die Folge.

WARNUNG bezeichnet eine möglicherweise drohende Gefahr. Wenn sie nicht gemieden wird, **können** Tod oder schwerste Verletzungen die Folge sein.

VORSICHT bezeichnet eine möglicherweise drohende Gefahr. Wenn sie nicht gemieden wird, **können leichte** oder geringfügige Verletzungen die Folge sein.

In dieser Anleitung werden zwei weitere Begriffe zur Hervorhebung von Informationen verwendet. **Wichtig** weist auf spezielle mechanische Informationen hin, und **Hinweis** hebt allgemeine Informationen hervor, die Ihre besondere Beachtung verdienen.

Inhalt

Sicherheitswarnsymbol 3
Sicherheit 4
..... 4
Sicherheits- und Bedienungsschilder 7
Einrichtung 8
Aufklappen des Holms 8
Montieren des Hilfsgriffs 9
Produktübersicht 10
Technische Daten 10
Anbaugeräte/Zubehör 10
Betrieb 11
Anlassen der Maschine 11
Abstellen der Maschine 11
Herausnehmen des Akkupacks 12
Betriebshinweise 12
Wartung 13
Austauschen des Abstreifermessers 13
Wartung 13
Einlagerung 13
Fehlersuche und -behebung 14

Sicherheit
Wichtige Sicherheits ANWEISUNGEN

⚠ WARNUNG:

Bei der Verwendung einer elektrischen Maschine sind die grundlegenden Sicherheitshinweise und Anweisungen immer zu lesen und einzuhalten, um die Gefahr eines Brands, eines Stromschlags und von Verletzungen zu verringern, u. a.:

Alle Anweisungen lesen

I. Schulung

1. Der Bediener der Maschine ist für alle Unfälle oder Gefahren für Dritte und deren Eigentum verantwortlich.
2. Lesen und verstehen Sie vor dem Anlassen der Maschine den Inhalt dieser *Bedienungsanleitung*. Stellen Sie sicher, dass jeder, der diese Maschine benutzt, weiß, wie man sie benutzt, wie man sie schnell ausschaltet und die Warnhinweise versteht.
3. Lassen Sie Kinder nicht mit der Maschine, dem Akkupack oder dem Akkuladegerät spielen; das Mindestalter von Benutzern ist möglicherweise von örtlichen Vorschriften vorgegeben.
4. Kinder oder nicht geschulte Personen dürfen dieses Gerät weder verwenden noch warten. Lassen Sie nur Personen, die verantwortungsbewusst, geschult, mit den Anweisungen vertraut, und körperlich in der Lage sind, das Gerät zu bedienen und zu warten.
5. Vor der Verwendung der Maschine, des Akkupacks und des Akkuladegeräts alle Anweisungen und Warnaufkleber auf diesen Produkten lesen.
6. Machen Sie sich mit den Bedienelementen und der ordnungsgemäßen Bedienung der Maschine, des Akkupacks und des Akkuladegeräts vertraut.

II. Vorbereitung

1. Halten Sie Unbeteiligte und Kinder vom Arbeitsbereich fern.
2. Die Schneefräse darf niemals von Kindern betrieben werden.
3. Bedienen Sie die Maschine niemals, wenn nicht alle Schutzvorrichtungen und Abdeckungen angebracht und funktionstüchtig sind.
4. Prüfen Sie den Arbeitsbereich der Maschine und entfernen Sie alle Objekte die sich auf den Einsatz der Maschine auswirken oder von ihr aufgeschleudert werden könnten.
5. Verwenden Sie nur einen von Toro angegebenen Akku. Die Verwendung von anderem Zubehör oder Anbaugeräten kann ein Verletzungs- oder Brandrisiko bergen.
6. Das Einstecken des Akkuladegeräts in eine Steckdose mit einer anderen Spannung als 100 bis 240 V, kann zu einem Brand oder Stromschlag führen. Schließen Sie das Akkuladegerät nicht an eine Steckdose mit einer anderen Spannung als 100 bis 240 V an.
7. Verwenden Sie keine beschädigten oder veränderten Akkupacks oder Akkuladegeräte, da sie sich unerwartet verhalten und Brand, Explosion oder Verletzungen verursachen können.
8. Wenn das Stromkabel des Akkuladegeräts beschädigt ist, wenden Sie sich an Ihren Vertragshändler, um es warten oder ersetzen zu lassen.
9. Laden Sie den Akku nur mit einem von Toro angegebenen Akkuladegerät. Ein Ladegerät, das für den einen Akkutyp geeignet ist, kann bei einem anderen Akku zu einer Brandgefahr führen.
10. Laden Sie den Akku nur in einem gut belüfteten Bereich auf.
11. Befolgen Sie alle Anweisungen zum Aufladen und laden Sie den Akku nicht außerhalb des in der Anweisung angegeben Temperaturbereichs. Andernfalls kann der Akku beschädigt werden und die Brandgefahr steigen.
12. Geeignete Kleidung: Tragen Sie geeignete Kleidung, u. a. eine Schutzbrille, lange Hosen, rutschfeste Arbeitsschuhe und einen Gehörschutz. Binden Sie langes Haar zusammen und tragen Sie keine lose Kleidung oder losen Schmuck, der in beweglichen Teilen hängen bleiben oder eingezogen werden kann.

III. Betrieb

1. Der Kontakt mit einem sich bewegenden Drehzylinder kann zu schweren Verletzungen führen. Halten Sie Ihre Hände und Füße von allen beweglichen Teilen der Maschine fern. Bleiben Sie immer von der Auswurföffnung fern.
2. Bleiben Sie stets hinter dem Drehzylinder, wenn Sie die Maschine bedienen, und halten Sie sich von der Auswurföffnung fern.
3. Der zweckfremde Einsatz dieser Maschine kann für Sie und Unbeteiligte gefährlich sein.

4. Verhindern Sie unbeabsichtigtes Starten: Stellen Sie sicher, dass sich der Schalter in der Position OFF befindet, bevor Sie das Akkupack einsetzen und die Maschine handhaben. Tragen Sie die Maschine nicht mit Ihrem Finger am Schalter und stellen Sie keine Stromversorgung her, während sich der Schalter in der Position ON befindet.
5. Konzentrieren Sie sich immer bei der Verwendung der Maschine. Tun Sie nichts, was Sie ablenken könnte, sonst können Verletzungen oder Sachschäden auftreten.
6. Entfernen Sie das Akkupack aus der Maschine und warten Sie, bis alle beweglichen Teile zum Stillstand gekommen sind, bevor Sie die Maschine einstellen, warten, reinigen oder lagern.
7. Entfernen Sie den Akkupack aus der Maschine, wenn Sie sie unbeaufsichtigt lassen oder bevor Sie Zubehör wechseln.
8. Belasten Sie die Maschine nicht übermäßig: Sie holen das Meiste aus der Maschine heraus, wenn Sie sie mit der vorgesehenen Leistung laufen lassen.
9. Seien Sie wachsam: Achten Sie auf das, was Sie tun und lassen Sie bei der Benutzung der Maschine gesunden Menschenverstand walten. Verwenden Sie die Maschine nicht, wenn Sie müde oder krank sind oder unter Alkohol- oder Drogeneinfluss stehen.
10. Setzen Sie die Maschine nur bei guten Sichtverhältnissen und geeigneten Witterungsbedingungen ein.
11. Seien Sie äußerst vorsichtig, wenn Sie das Gerät zurücksetzen oder in Ihre Richtung ziehen.
12. Überstrecken Sie sich nicht: Achten Sie immer auf festen Stand und Balance, besonders an Abhängen. Gehen Sie mit der Maschine. Niemals rennen.
13. Wenn Sie nicht aktiv Schnee räumen, schalten Sie die Stromzufuhr zum Erdbohrer ab.
14. Werfen Sie niemals den Schnee in die Richtung von Personen. Vermeiden Sie, Material gegen eine Wand oder ein Hindernis auszuwerfen, da das Material auf Sie zurückprallen kann.
15. Setzen Sie die Maschine nicht auf Kiesoberflächen ein.
16. Wenn die Maschine auf einen Fremdkörper trifft, gehen Sie wie folgt vor:
    - Lösen Sie den Auslöser und den Sicherheitsschalter.
    - Nehmen Sie den Akku aus der Maschine heraus.
    - Prüfen Sie auf Beschädigungen.
    - Reparieren Sie Schäden vor dem Starten und Bedienen der Maschine.
17. Schalten Sie die Maschine aus, und entfernen Sie die Batterie, bevor Sie die Verstopfung der Maschine beseitigen. Verwenden Sie immer einen Stock oder ein Reinigungswerkzeug, um die Verstopfung zu beseitigen.
18. Unter missbräuchlichen Bedingungen kann Flüssigkeit aus dem Akku austreten. Vermeiden Sie Kontakt. Wenn Sie die Flüssigkeit versehentlich berühren, mit Wasser spülen. Wenn die Flüssigkeit in Ihre Augen gelangt, suchen Sie einen Arzt auf. Vom Akku ausgestoßene Flüssigkeit kann zu Hautreizungen oder Verbrennungen führen.
19. Setzen Sie den Akku oder das Werkzeug keinem Feuer oder übermäßigen Temperaturen aus. Das Aussetzen gegenüber Feuer oder Temperaturen über 130 °C kann eine Explosion verursachen.
20. ACHTUNG: Ein falsch behandelter Akku kann ein Brandrisiko darstellen, eine Explosion oder Verätzungen verursachen.
    - Demontieren Sie den Akku nicht.
    - Ersetzen Sie den Akku nur durch einen originalen Flex-Force-Akku. Die Verwendung eines anderen Akkutyps kann zu einem Brand oder einer Verletzung führen.
    - Halten Sie Akkus von Kindern fern und bewahren Sie sie in der Originalverpackung auf, bis Sie sie verwenden.

IV. Wartung und Lagerung

1. Entfernen Sie das Akkupack aus der Maschine und warten Sie, bis alle beweglichen Teile zum Stillstand gekommen sind, bevor Sie die Maschine einstellen, warten, reinigen oder lagern.
2. Versuchen Sie nicht, die Maschine, den Akku oder das Akkuladegerät zu warten oder zu reparieren, es sei denn, dies ist in der Bedienungsanleitung angegeben. Lassen Sie die Wartung von einem Vertragshändler mit identischen Ersatzteilen durchführen, um sicherzustellen, dass das Produkt sicher instandgehalten wird.
3. Tragen Sie beim Durchführen von Wartungsarbeiten Handschuhe und eine Schutzbrille.
4. Beim Warten des Drehzylinders darauf achten, dass sich der Drehzylinder auch bei getrennter Stromversorgung noch bewegen kann.
5. Um eine bestmögliche Leistung sicherzustellen, verwenden Sie nur Originalersatzteile und

-zubehörteile von Toro. Andere Ersatzteile und Zubehör könnten gefährlich sein.

6. Warten der Maschine: Halten Sie die Griffe trocken, sauber, öl- und fettfrei. Lassen Sie die Schutzvorrichtungen in funktionierendem Zustand dort, wo sie hingehören. Verwenden Sie nur identische Ersatzteile.
7. Prüfen Sie alle Befestigungen regelmäßig auf Festigkeit, damit die Maschine in sicherem Betriebszustand bleibt.
8. Prüfen Sie die Maschine auf beschädigte Teile. Achten Sie auf schlecht ausgerichtete und sich berührende bewegliche Teile, defekte Teile bzw. Befestigung und alle anderen Zustände, die den Betrieb beeinträchtigen könnten. Solange in den Anweisungen nicht anders angegeben, lassen Sie beschädigte Schutzvorrichtungen und Teile nur von einem autorisierten Vertragshändler reparieren bzw. austauschen.
9. Halten Sie einen nicht verwendeten Akku von Metallobjekten fern, u. a. Briefklammern, Münzen, Schlüssel, Nägel, Schrauben, die eine Verbindung von einem Pol zu einem anderen herstellen können. Ein Kurzschließen der Akkupole kann zu Verbrennungen oder einem Brand führen.
10. Wenn Sie die Maschine nicht verwenden, lagern Sie sie drinnen, an einem trockenen und sicheren Ort außerhalb der Reichweite von Kindern.
11. Wenn Sie die Maschine länger als 30 Tage einlagern, finden Sie wichtige Informationen in Einlagerung (Seite 13).

BEWAHREN SIE DIESE ANWEISUNGEN

Sicherheits- und Bedienungsschilder

Die Sicherheits- und Bedienungsaufkleber sind gut sichtbar; sie befinden sich in der Nähe der möglichen Gefahrenbereiche. Tauschen Sie beschädigte oder verloren gegangene Aufkleber aus.



g503870

161-6046

1. Bitte nur sachgerecht entsorgen

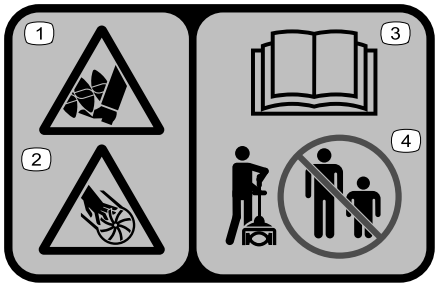

decal140-8464

140-8464

1. Schnitt- und Verletzungsgefahr für Füße; Erdbohrer
2. Schnitt- und Verletzungsgefahr für Hände; Impeller
3. Lesen Sie die *Bedienungsanleitung*.
4. Halten Sie Unbeteiligte von der Maschine fern.

Einrichtung

Aufklappen des Holms

1. Klappen Sie den Holm auf (A in Bild 4).
2. Richten Sie den Verriegelungsstift am unteren Stiel mit dem Loch am oberen Stiel aus und schieben Sie beide Teile zusammen (B und C in Bild 4).

   Hinweis: Der Verriegelungsstift klickt in das Loch ein, wenn beide Stielteile verbunden sind (D in Bild 4).
3. Ziehen Sie die Schraube auf dem Stielverbindungsstück mit dem mitgelieferten Innensechskantschlüssel fest (E in Bild 4).

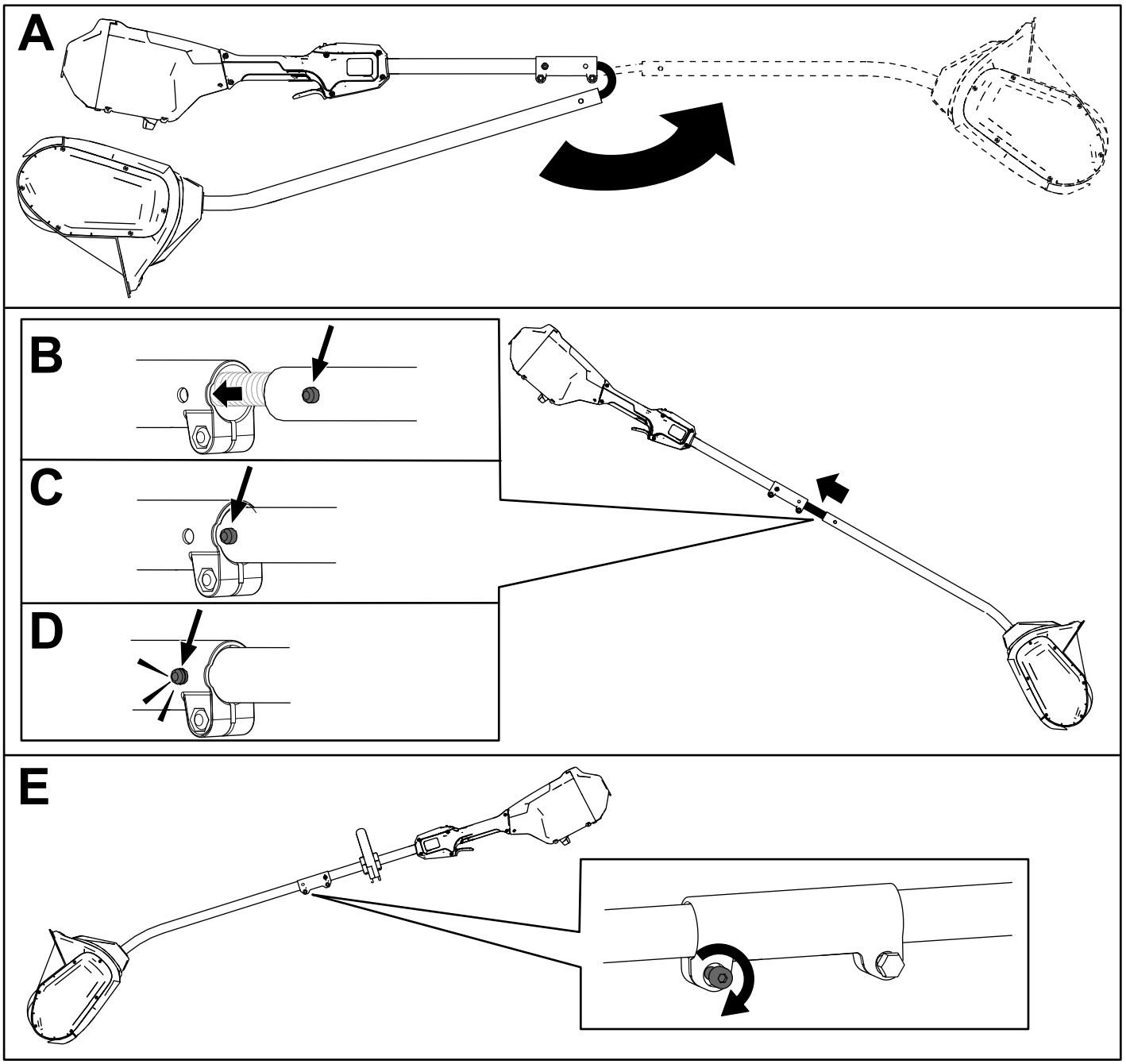

Bild 4

Montieren des Hilfsgriffs

1. Trennen Sie den Hilfsgriff von der Griffplatte ab, indem Sie die 4 Zylinderkopfschrauben mit dem mitgelieferten Innensechskantschlüssel entfernen (A in Bild 5).
2. Richten Sie den Hilfsgriff mit der Hilfsgriffplatte auf dem Freischneiderstiel aus (B in Bild 5).
3. Befestigen Sie den Hilfsgriff mit den 4 Zylinderkopfschrauben, die Sie vorher entfernt haben, an der Griffplatte (C in Bild 5).

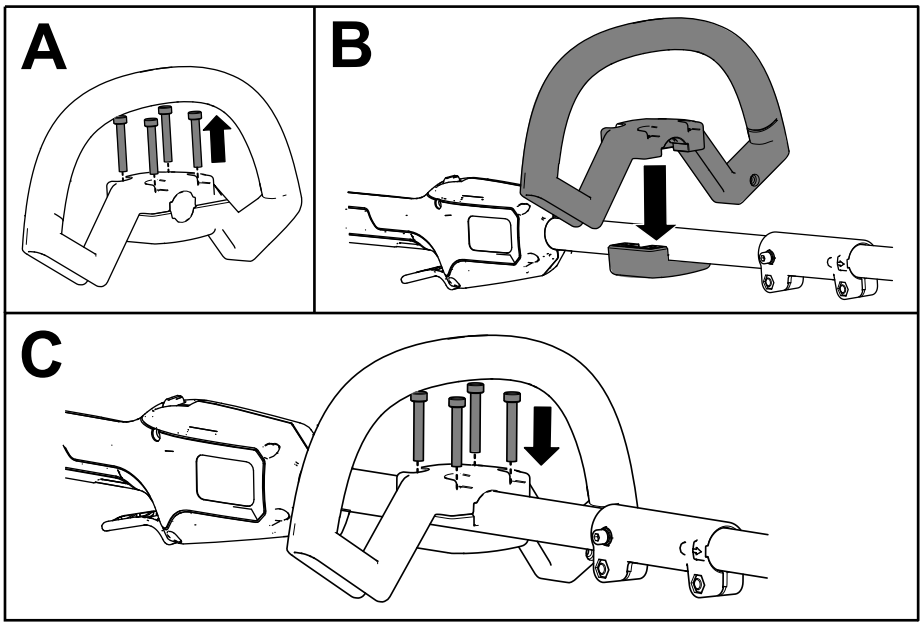

g427114

Bild 5

Produktübersicht

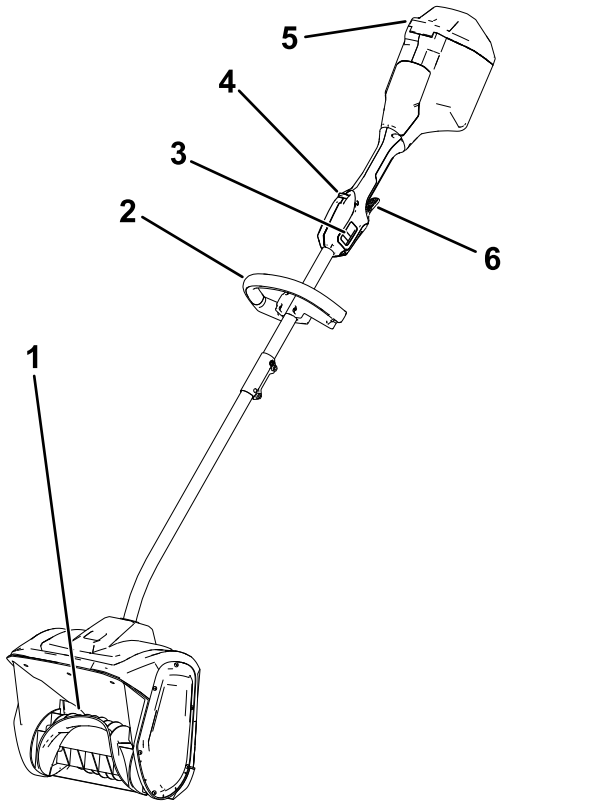

g427145

Bild 6

1. Drehzylinder
2. Griff
3. 2-stufiger Geschwindigkeitsschalter
4. Abzugssperre
5. Batterieabdeckung
6. Auslöser

Technische Daten

Geeignete Temperaturbereiche

Aufladen/Lagern des Akkupacks bei	5° C bis 40° C*
Verwendung des Akkus bei	-30 °C bis 49 °C*
Verwenden Sie das Gerät bei	-30 °C bis 49 °C*

*Die Ladezeit wird verlängert, wenn Sie den Akku nicht in diesem Bereich aufladen.

Lagern Sie das Gerät, den Akkupack und das Akkuladegerät an einem sauberen und trockenen Ort.

Anbaugeräte/Zubehör

Ein Sortiment an von Toro zugelassenen Anbaugeräten und Zubehör wird für diese Maschine angeboten, um den Funktionsumfang des Geräts zu erhöhen und zu erweitern. Eine Liste der zugelassenen Anbaugeräte und Zubehörteile erhalten Sie bei Ihrem offiziellen Toro-Vertragshändler oder finden Sie unter www.Toro.com.

Verwenden Sie, um die optimale Leistung und Sicherheit zu gewährleisten, nur Originalersatzteile und –zubehörteile von Toro. Verwenden Sie nie Ersatzteile und Zubehör anderer Hersteller; diese könnten sich eventuell als gefährlich erweisen.

Betrieb

Anlassen der Maschine

1. Stellen Sie sicher, dass die Entlüftungen auf der Rückseite der Maschine frei von Schnee oder Eis sind (Bild 7).

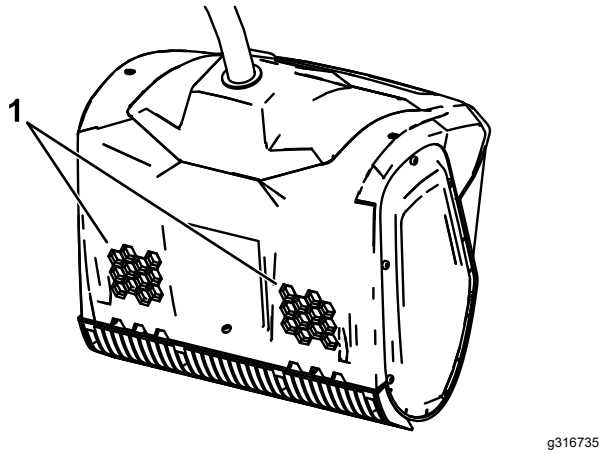

g316735

Bild 7

1. Lufteinlassöffnungen

2. Öffnen Sie die Batterieabdeckung (Bild 8).
3. Fluchten Sie das Loch im Akkupack mit der Zunge im Deckel des Batteriekastens aus (Bild 8).
4. Schieben Sie das Akkupack in den Batteriekasten, bis das Akkupack einrastet (Bild 8).

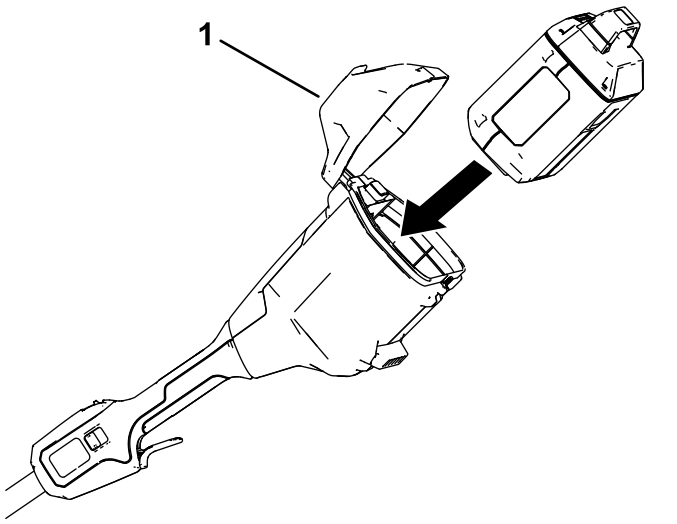

g427205

Bild 8

1. Batterieabdeckung

5. Drücken Sie zum Starten der Maschine die Arretierungstaste und betätigen Sie dann den Auslöser (Bild 9).

Hinweis: Schieben Sie den zweistufigen Geschwindigkeitsschalter, um die Geschwindigkeit des Drehzylinders zu ändern.

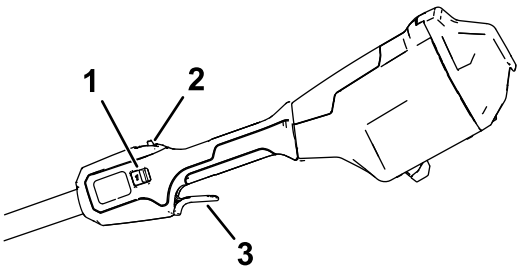

g427203

Bild 9

1. 2-stufiger Geschwindigkeitsschalter
2. Abzugssperre
3. Auslöser

6. Schließen Sie die Batterieabdeckung.

Abstellen der Maschine

Lassen Sie den Auslöser los, um die Maschine abzustellen.

Wenn Sie die Maschine nicht verwenden oder sie zwischen Arbeitsbereichen transportieren, entfernen Sie das Akkupack; siehe Herausnehmen des Akkupacks (Seite 12).

Herausnehmen des Akkupacks

Öffnen Sie die Batterieabdeckung, drücken Sie den Akkuriegel, um das Akkupack zu lösen und ziehen Sie das Akkupack dann aus der Maschine (Bild 10).

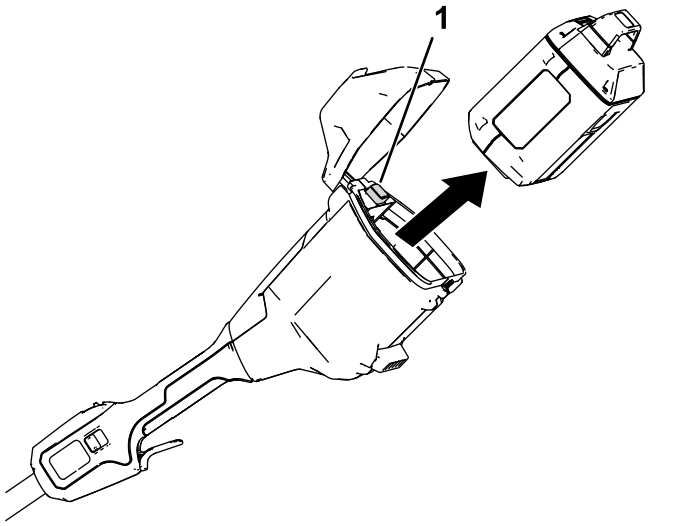

Bild 10

1. Akkuverriegelung

Betriebshinweise

- Starten Sie die Maschine und kippen Sie sie nach vorne, bis das Abstreifermesser den Boden berührt. Schieben Sie die Maschine mit einer angenehmen Geschwindigkeit nach vorne, aber langsam genug, um den Weg vollständig zu räumen. Die Breite und Tiefe des Schnees bestimmt Ihre Vorwärtsgeschwindigkeit.
- Die effizienteste Schneeräumung erzielen Sie, wenn Sie den Schnee in Windrichtung werfen und die einzelnen Schwaden leicht überlappen.
- Die Maschine kann Schnee bis zu 15 cm tief in einem Durchgang entfernen. Halten Sie die Maschine beim Räumen tieferer Schneewehen an den oberen und unteren Griffen fest und führen Sie eine Schwung- oder Kehrbewegung aus. Entfernen Sie maximal 15 cm mit jedem Durchgang und wiederholen Sie so oft wie erforderlich.

Wartung

⚠ GEFAHR

Berühren des Drehzylinders kann zu schweren Verletzungen führen.

- **Nehmen Sie das Akkupack heraus, bevor Sie Einstell- oder Wartungsarbeiten an der Maschine durchführen.**
- **Tragen Sie bei Einstell- oder Wartungsarbeiten an der Maschine immer Schutzhandschuhe.**

Austauschen des Abstreifermessers

Wartungsintervall: Alle 20 Betriebsstunden

Entfernen Sie die 4 Schrauben zur Befestigung des Abstreifermessers und tauschen Sie das Abstreifermesser bei Bedarf aus.

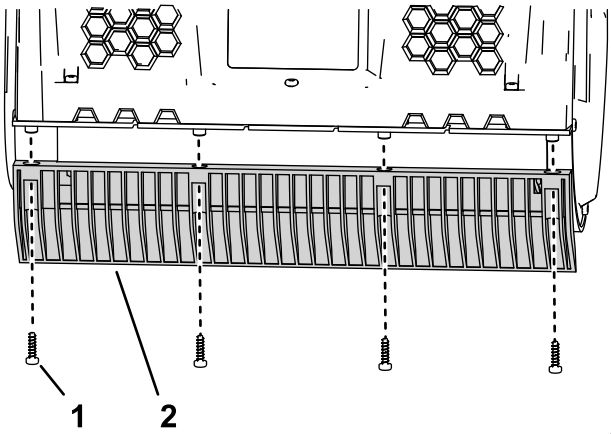

Bild 11

1. Schraube
2. Abstreifermesser

Wartung

Wenn die Maschine gewartet werden muss, bringen Sie sie zu einer offiziellen Vertragswerkstatt.

Einlagerung

Wichtig: **Lagern Sie die Maschine, den Akkupack und das Ladegerät nur bei Temperaturen im angemessenen Bereich; siehe Technische Daten (Seite 10).**

Wichtig: **Wenn Sie die Maschine für ein Jahr oder länger lagern, nehmen Sie den Akkupack aus der Maschine und laden Sie den Akkupack auf, bis eine oder zwei LED-Anzeigen auf dem Akku grün sind. Lagern Sie ein ganz aufgeladenes oder ganz leeres Akku nicht ein. Wenn Sie die Maschine wieder verwenden möchten, laden Sie den Akkupack auf, bis die linke Anzeigeleuchte am Ladegerät grün leuchtet oder alle vier LED-Anzeigen am Akku grün leuchten.**

- Trennen Sie die Kettensäge von der Stromversorgung (d. h. entfernen Sie das Akkupack) und prüfen Sie es nach der Verwendung auf Schäden.
- Entfernen Sie Schmutz und Sägerückstände von der Kettensäge.
- Bewahren Sie die Maschine oder das Ladegerät nicht mit eingebautem Akkupack auf.
- Lagern Sie die Maschine, den Akkupack und das Akkuladegerät außerhalb der Reichweite von Kindern, wenn Sie diese nicht verwenden.
- Halten Sie die Maschine, den Akkupack und das Akkuladegerät fern von ätzenden Materialien, wie z. B. Gartenchemikalien oder Streusalz.
- Lagern Sie das Akkupack nicht draußen oder in Fahrzeugen, um die Gefahr möglicher Verletzungen zu verringern.
- Lagern Sie das Gerät, den Akkupack und das Akkuladegerät an einem sauberen und trockenen Ort.

Fehlersuche und -behebung

Führen Sie nur die in dieser Anleitung beschriebenen Schritte aus. Alle weiteren Prüfungen, Wartungsarbeiten und Reparaturen müssen von einem offiziellen Kundendienstzentrum oder einem ähnlich qualifizierten Fachmann ausgeführt werden, wenn Sie das Problem nicht selbst beheben können.

Nehmen Sie bei der Fehlersuche, Prüfung, Wartung oder Reinigung des Werkzeugs immer den Akku aus dem Werkzeug.

Problem	Mögliche Ursache	Behebungsmaßnahme
Die Maschine läuft nicht oder nicht durchgehend.	1. Der Akku ist nicht vollständig eingerastet.	1. Nehmen Sie den Akku heraus und stecken Sie ihn wieder ein und stellen Sie dabei sicher, dass er vollständig eingebaut und verriegelt ist.
	2. Der Akku ist nicht aufgeladen.	2. Entfernen Sie den Akkupack aus der Maschine und laden Sie ihn auf.
	3. Der Akku ist beschädigt.	3. Tauschen Sie den Akku aus.
	4. Es gibt ein anderes elektrisches Problem mit der Maschine.	4. Setzen Sie sich mit Ihrem offiziellen Vertragshändler in Verbindung.
Die Maschine erreicht ihre Höchstleistung nicht.	1. Das Ladevermögen des Akkus ist zu niedrig.	1. Entfernen Sie das Akkupack aus der Maschine und laden Sie es vollständig auf.
	2. Die Entlüftungen sind verstopft.	2. Reinigen Sie die Entlüftungen.
Die Maschine vibriert zu stark oder ist zu laut.	1. Der Drehzylinder ist beschädigt.	1. Setzen Sie sich mit Ihrem offiziellen Vertragshändler in Verbindung.
Der Akku verliert schnell die Ladung.	1. Der Akku ist nicht im geeigneten Temperaturbereich.	1. Bringen Sie den Akku an einen Ort, der trocken ist und an dem die Temperatur zwischen 5 °C und 40 °C liegt.
	2. Das Gerät ist überlastet	2. Arbeiten Sie langsamer.

Hinweise:



Count on it.

Form No. 3469-498 Rev B

TORO®

Count on it.

Manual del operador

Power Shovel™ inalámbrica Flex-Force Power System® 60 V

Nº de modelo 31803T—Nº de serie 324000101 y superiores

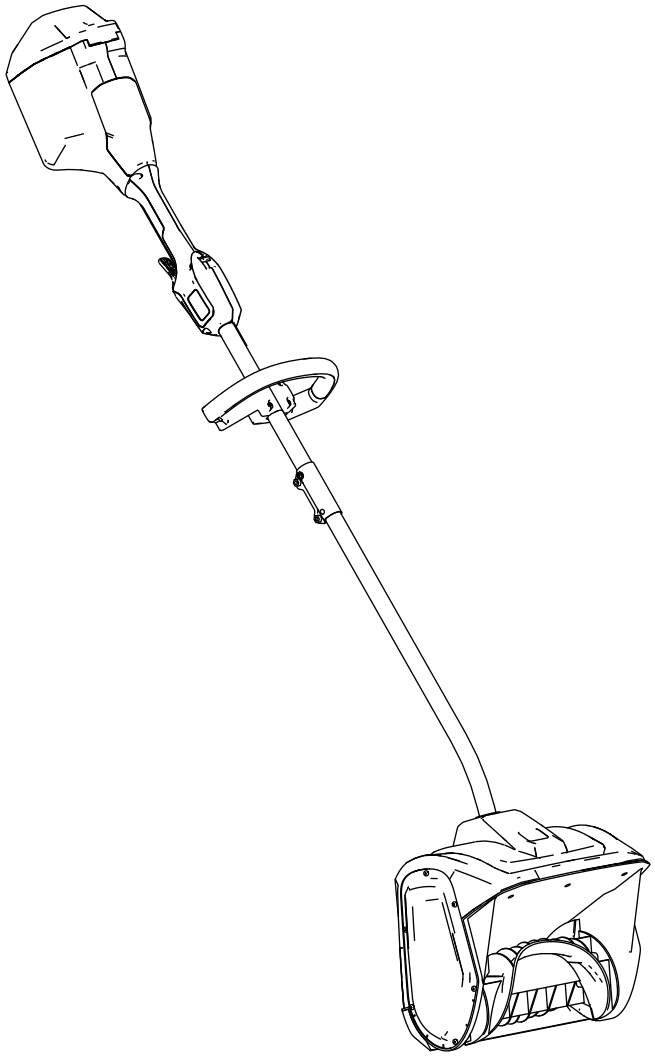

Registre su producto en www.Toro.com.
Traducción del original (ES)

3469-498

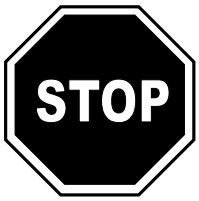

Si necesita ayuda, consulte www.Toro.com/support para obtener recursos de instrucciones, o bien póngase en contacto con su Servicio Técnico Autorizado antes de devolver este producto.

Introducción

Este producto se ha diseñado para que lo utilicen usuarios domésticos. Se ha diseñado para eliminar nieve de hasta 15 cm de espesor en patios, aceras y pequeños caminos de acceso. No se ha diseñado para retirar otros materiales que no sea nieve, ni se ha diseñado para despejar superficies de grava. Debe ser utilizada únicamente por adultos. Está diseñado para usar baterías de ion litio Flex-Force 60V. Estas baterías se han diseñado para cargarse únicamente con cargadores de baterías de ion litio Flex-Force 60V. El uso de estos productos para propósitos diferentes a los previstos puede ser peligroso para usted y para otras personas.

El modelo 31803T no incluye batería ni cargador.

Lea este manual detenidamente para aprender a utilizar y mantener correctamente su producto, y para evitar lesiones y daños en el producto. Usted es responsable de utilizar el producto de forma correcta y segura.

Visite www.Toro.com para obtener más información, incluidos consejos de seguridad, materiales de formación, información sobre accesorios, ayuda para encontrar a un distribuidor o para registrar su producto.

Cuando necesite asistencia técnica, piezas genuinas Toro o información adicional, póngase en contacto con un Servicio Técnico Autorizado o con Atención al cliente de Toro, y tenga a mano los números de modelo y serie de su producto. Figura 1 identifica la ubicación de los números de modelo y serie en el producto. Escriba los números en el espacio provisto.

Importante: **Con su dispositivo móvil, puede escanear el código QR (en su caso) de la placa del número de serie para acceder a información sobre la garantía, las piezas, y otra información sobre el producto.**

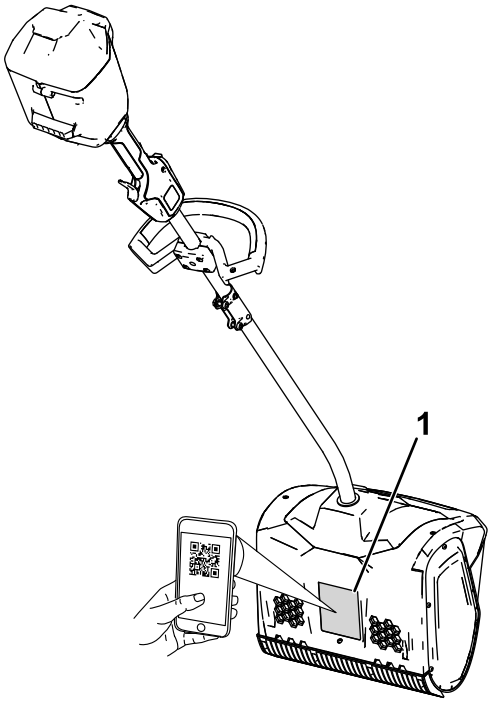

g427112

Figura 1

1. Ubicación de los números de modelo y de serie.

Nº de modelo _____

Nº de serie _____

© 2026—The Toro® Company
8111 Lyndale Avenue South
Bloomington, MN 55420

Póngase en contacto con nosotros en www.Toro.com.
Impreso en China
Reservados todos los derechos

Símbolo de alerta de seguridad

El símbolo de alerta de seguridad (Figura 2) aparece tanto en este manual como en la máquina para identificar mensajes de seguridad importantes que deben seguirse con el fin de evitar accidentes.



g000502

Figura 2

Símbolo de alerta de seguridad

El símbolo de alerta de seguridad aparece encima de información que le avisa de situaciones o acciones no seguras e irá seguido del término **PELIGRO**, **ADVERTENCIA**, o **PRECAUCIÓN**.

PELIGRO indica una situación peligrosa inminente que, si no se evita, **provocará** la muerte o lesiones graves.

ADVERTENCIA indica una situación potencialmente peligrosa que, si no se evita, **podría** producir la muerte o lesiones graves.

PRECAUCIÓN indica una situación potencialmente peligrosa que, si no se evita, **puede** producir lesiones menores o moderadas.

Este manual utiliza dos palabras más para resaltar información. **Importante** llama la atención sobre información mecánica especial, y **Nota** resalta información general que merece una atención especial.

Contenido

Símbolo de alerta de seguridad 3
Seguridad 4
..... 4
Pegatinas de seguridad e instrucciones 7
Montaje 8
Cómo desplegar el mango 8
Instalación de la empuñadura auxiliar 9
El producto 10
Especificaciones 10
Accesorios/aperos 10
Operación 11
Arranque de la máquina 11
Apagado de la máquina 11
Retirada de la batería 12
Consejos de operación 12
Mantenimiento 13
Sustitución de la cuchilla del rascador 13
Mantenimiento 13
Almacenamiento 13
Solución de problemas 14

Seguridad

INSTRUCCIONES DE SEGURIDAD INSTRUCCIONES

⚠ ADVERTENCIA

Cuando se utiliza una máquina eléctrica, es necesario leer y seguir unas instrucciones y advertencias de seguridad básicas para reducir el riesgo de incendio, descarga eléctrica o lesiones, incluidas las siguientes:

Lea todas las instrucciones

I. Formación

1. El operador de la máquina es responsable de cualquier accidente o peligro que afecte a otras personas o a su propiedad.
2. Lea y comprenda el contenido de este *Manual del operador* antes de arrancar la máquina. Asegúrese de que todas las personas que usen la máquina sepan cómo usarla, cómo apagarla rápidamente y que comprendan las advertencias.
3. No deje que los niños utilicen o jueguen con la máquina, la batería o el cargador de la batería; la normativa local puede restringir la edad del operador.
4. No deje que utilicen o mantengan este dispositivo niños o personas que no hayan recibido la formación adecuada al respecto. Solo permita que utilicen el dispositivo personas que sean responsables, que cuenten con la formación adecuada, que estén familiarizadas con las instrucciones y tengan capacidad física para usarlo.
5. Antes de utilizar la máquina, la batería y el cargador de la batería, lea todas las instrucciones y símbolos de advertencia de estos productos.
6. Familiarícese con los controles y con el uso correcto de la máquina, la batería y el cargador de la batería.

II. Preparación

1. Mantenga a otras personas y a los niños alejados del área de operación.
2. No deje nunca que esta máquina la utilicen niños.
3. No utilice la máquina si no están colocados y si no funcionan correctamente todos los protectores y dispositivos de seguridad.
4. Inspeccione el área donde se va a utilizar la máquina y retire cualquier objeto que pudiera interferir con el funcionamiento de la máquina o que pudiera ser arrojado por la máquina.
5. Utilice únicamente la batería especificada por Toro. El uso de otros accesorios puede aumentar el riesgo de incendio y lesiones.
6. Si se enchufa el cargador de batería en una toma que no sea de 100 a 240 V puede producirse un incendio o descargas eléctricas. No enchufe el cargador de la batería en una toma de corriente que no sea de 100 V a 240 V.
7. No utilice la batería o el cargador de la batería si están dañados o modificados, porque podrían mostrar un comportamiento impredecible con resultado de incendio, explosión o riesgo de lesiones.
8. Si el cable de alimentación del cargador de batería está dañado, póngase en contacto con el Servicio Técnico Autorizado para repararlo o sustituirlo.
9. Cargue la batería solo con el cargador de batería especificado por Toro. Un cargador que sea idóneo para un tipo de batería puede crear un riesgo de incendio si se utiliza con otra batería.
10. Cargue la batería únicamente en un área bien ventilada.
11. Siga todas las instrucciones de carga y no cargue la batería fuera del rango de temperatura especificado en las instrucciones. De lo contrario, puede dañar la batería y aumentar el riesgo de incendio.
12. Vestimenta adecuada – Lleve ropa adecuada, incluida protección ocular, pantalón largo, calzado resistente y antideslizante y protección auditiva. Si tiene el pelo largo, recójaselo, y no lleve prendas holgadas o joyas sueltas que puedan quedar atrapadas en las piezas móviles.

III. Uso

1. El contacto con el rotor en movimiento causará lesiones graves. Mantenga las manos y los pies alejados de todas las piezas móviles de la máquina. No se acerque a los orificios de descarga.
2. Manténgase detrás del rotor y lejos del orificio de descarga mientras utiliza la máquina.
3. El uso de esta máquina para otros fines distintos a los previstos podría ser peligroso para usted y para otras personas.
4. Evite el encendido accidental – Asegúrese de que el interruptor está en la posición de DESCONECTADO antes de conectar la batería y manejar la máquina. No transporte la herramienta con el dedo sobre el interruptor;

no haga que la máquina reciba energía con el interruptor en la posición de ENCENDIDO.

5. Preste toda su atención al utilizar la máquina. No realice ninguna actividad que pudiera distraerle; de lo contrario, podrían producirse lesiones o daños materiales.
6. Retire la batería de la máquina y espere a que se detenga todo movimiento antes de ajustar, revisar, limpiar o almacenar la máquina.
7. Retire la batería de la máquina antes de dejarla desatendida o antes de cargar los accesorios.
8. No fuerce la máquina – Deje que la máquina haga el trabajo mejor y con mayor seguridad a la velocidad para la que fue diseñada.
9. Manténgase alerta – Esté atento a lo que está haciendo y aplique el sentido común mientras utilice la máquina. No utilice la máquina si está enfermo, cansado, o bajo los efectos del alcohol o drogas.
10. Utilice la máquina solamente con una visibilidad óptima y en condiciones meteorológicas adecuadas.
11. Extreme la precaución al avanzar hacia atrás o al tirar de la máquina hacia usted.
12. No intente alcanzar zonas demasiado alejadas – pise firme y mantenga el equilibrio en todo momento, sobre todo en pendientes. Camine; no corra nunca con la máquina.
13. Cuando no esté retirando nieve activamente, desengrane la alimentación del sinfín.
14. No dirija el material de descarga hacia una persona. Evite la descarga de material contra una pared u obstrucción, ya que el material podría rebotar hacia usted.
15. No utilice la máquina sobre superficies con grava.
16. Si la máquina golpea un objeto extraño, siga estos pasos:
    - Suelte el gatillo y el interruptor de seguridad.
    - Retire la batería de la máquina.
    - Inspeccione la máquina en busca de daños.
    - Repare cualquier daño antes de arrancar y utilizar la máquina.
17. Apague la máquina y retire la batería antes de desatascarla, y utilice siempre un palo o una herramienta de limpieza para eliminar el atasco.
18. En condiciones de abuso, la batería puede expulsar líquido; evite el contacto con el mismo. Si entra en contacto accidentalmente con el líquido, enjuague la zona con agua. Si el líquido entra en contacto con los ojos, busque asistencia médica. El líquido expulsado de la batería puede causar irritación o quemaduras.
19. No exponga una batería o una herramienta al fuego o a temperaturas excesivas. La exposición al fuego o a temperaturas superiores a los 130 °C puede causar una explosión.
20. CUIDADO – Una batería maltratada puede representar un riesgo de incendio, explosión o quemadura química.
    - No desmonte la batería.
    - Sustituya la batería únicamente por una batería Flex-Force genuina; el uso de otro tipo de batería podría provocar un incendio o un riesgo de lesión.
    - Mantenga las baterías fuera del alcance de los niños y en el embalaje original hasta que vaya a utilizarlas.

IV. Mantenimiento y almacenamiento

1. Retire la batería de la máquina y espere a que se detenga todo movimiento antes de ajustar, revisar, limpiar o almacenar la máquina.
2. No intente reparar o mantener la máquina, la batería o el cargador de la batería, salvo con arreglo a lo indicado en las instrucciones. Haga que un Servicio Técnico Autorizado realice el mantenimiento usando piezas de repuesto idénticas para mantener el nivel de seguridad del producto.
3. Lleve guantes y protección ocular al realizar tareas de mantenimiento en la máquina.
4. Al realizar el mantenimiento del rotor, tenga en cuenta que puede moverse incluso si la fuente de alimentación está apagada.
5. Para garantizar el mejor rendimiento, utilice únicamente piezas de repuesto y accesorios genuinos de Toro. Otros repuestos y accesorios podrían ser peligrosos.
6. Mantenga la máquina en buen estado – Mantenga las empuñaduras secas, limpias y libres de aceite y grasa. Mantenga los protectores colocados y en buen estado de funcionamiento. Utilice únicamente piezas de repuesto idénticas.
7. Compruebe a intervalos frecuentes que todas las fijaciones estén correctamente apretadas para asegurarse de que la máquina puede funcionar de forma segura.
8. Compruebe si hay piezas dañadas en la máquina. Compruebe que las piezas móviles están correctamente alineadas y que se mueven libremente sin agarrotarse, que están correctamente montadas, que no hay piezas rotas, y que no hay otras circunstancias que pudieran afectar a su uso. A menos que se indique lo contrario en las instrucciones, haga que un Servicio Técnico Autorizado repare o

sustituya cualquier protector o componente dañado.

9. Cuando la batería no esté en uso, manténgala alejada de objetos metálicos, como por ejemplo clips, monedas, llaves, clavos y tornillos que podrían hacer una conexión entre un terminal y otro. Un cortocircuito entre los terminales de la batería puede causar quemaduras o un incendio.
10. Cuando no utilice la máquina, guárdela en interiores, en un lugar seco y seguro, fuera del alcance de los niños.
11. Si se va a almacenar la máquina más de 30 días, consulte Almacenamiento (página 13) para obtener información importante.

GUARDE ESTAS INSTRUCCIONES

Pegatinas de seguridad e instrucciones

Las pegatinas de seguridad e instrucciones están a la vista del operador y están ubicadas cerca de cualquier zona de peligro potencial. Sustituya cualquier pegatina que esté dañada o que falte.



g503870

161-6046

1. No desechar de forma incorrecta

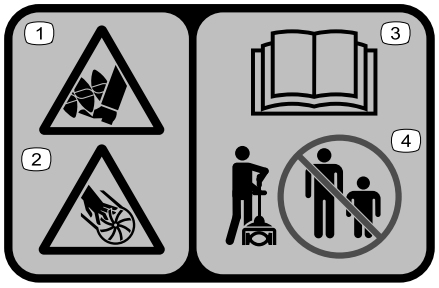

decal140-8464

140-8464

1. Peligro de corte/desmembramiento de pies; sinfín
2. Peligro de corte/desmembramiento de manos; impulsor
3. Lea el *Manual del operador*.
4. Mantenga a otras personas alejadas de la máquina.

Montaje

Cómo desplegar el mango

1. Despliegue el mango (Figura 4, A).
2. Alinee el botón de bloqueo del eje inferior con el orificio alargado del eje superior y junte los dos ejes (Figura 4, B y C).

   Nota: El botón de bloqueo hace clic en el taladro alargado cuando los ejes están sujetos (Figura 4, D).
3. Usando la llave allen suministrada, apriete el tornillo del conector del eje hasta que quede firme (Figura 4, E).

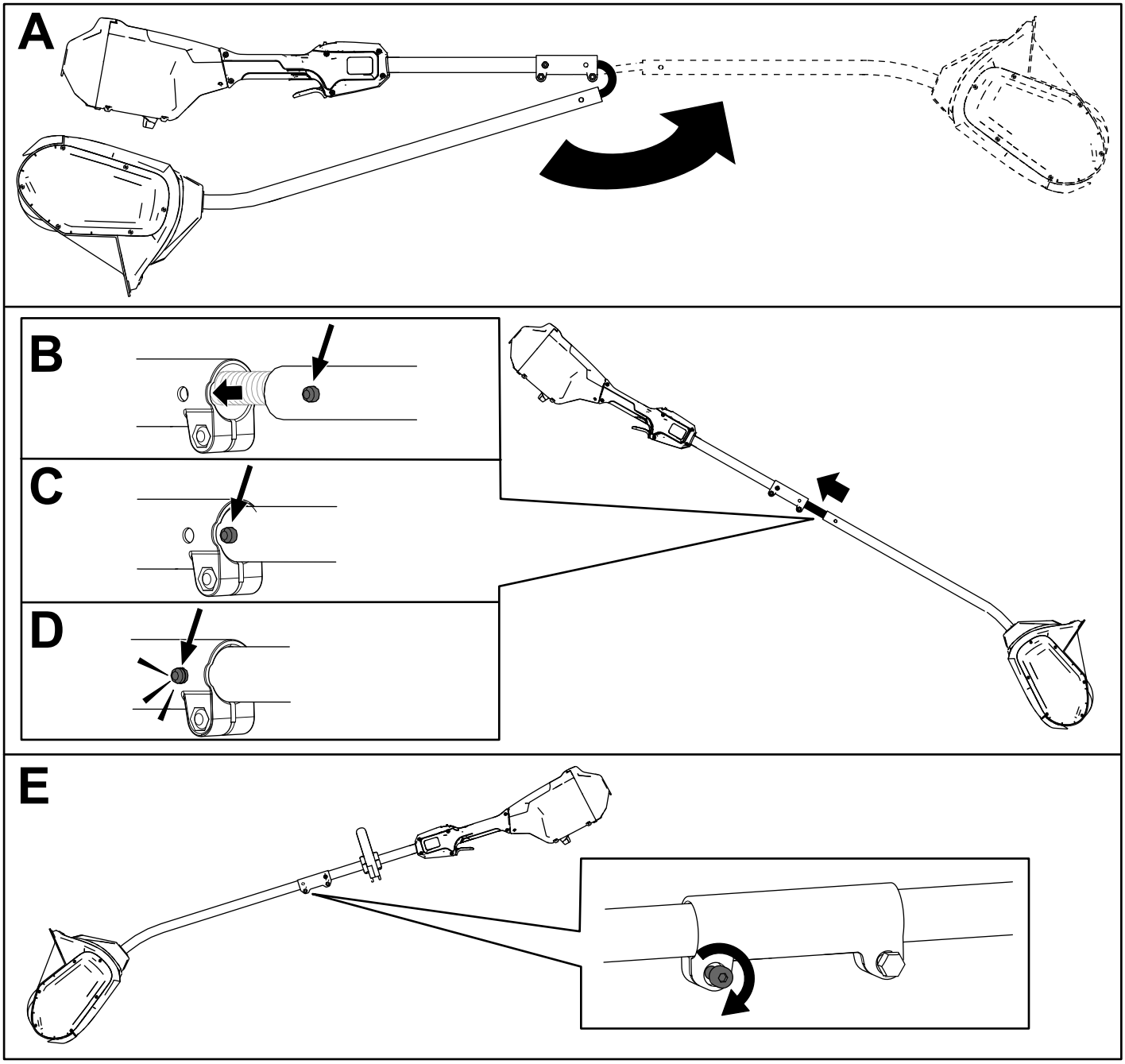

Figura 4

Instalación de la empuñadura auxiliar

1. Separe la empuñadura auxiliar de la abrazadera retirando los 4 tornillos allen con la llave allen suministrada (Figura 5, A).
2. Alinee la empuñadura auxiliar con la placa de la empuñadura auxiliar en el eje (Figura 5, B).
3. Sujete la empuñadura auxiliar a la placa de la empuñadura con los 4 tornillos allen que retiró anteriormente (Figura 5, C).

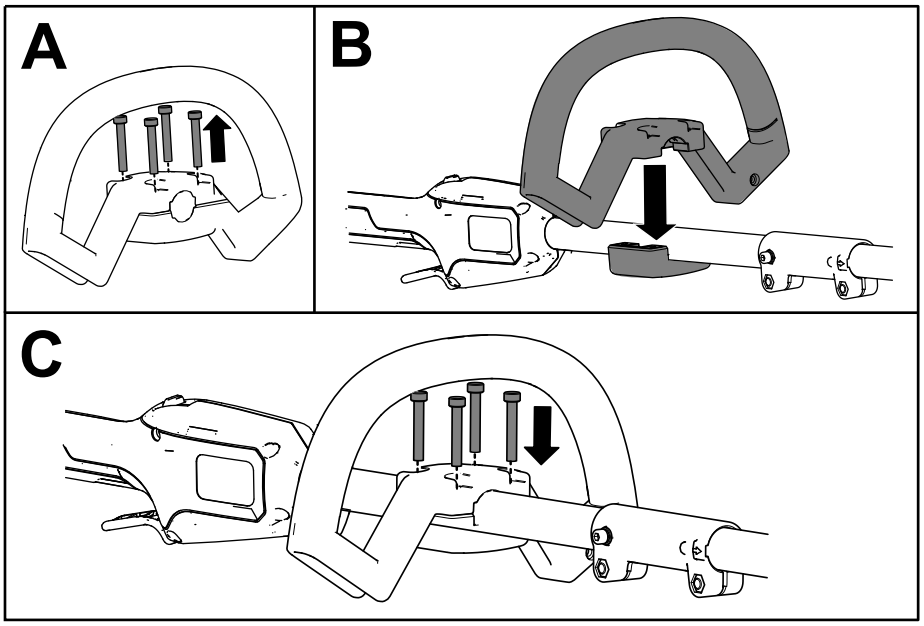

g427114

Figura 5

El producto

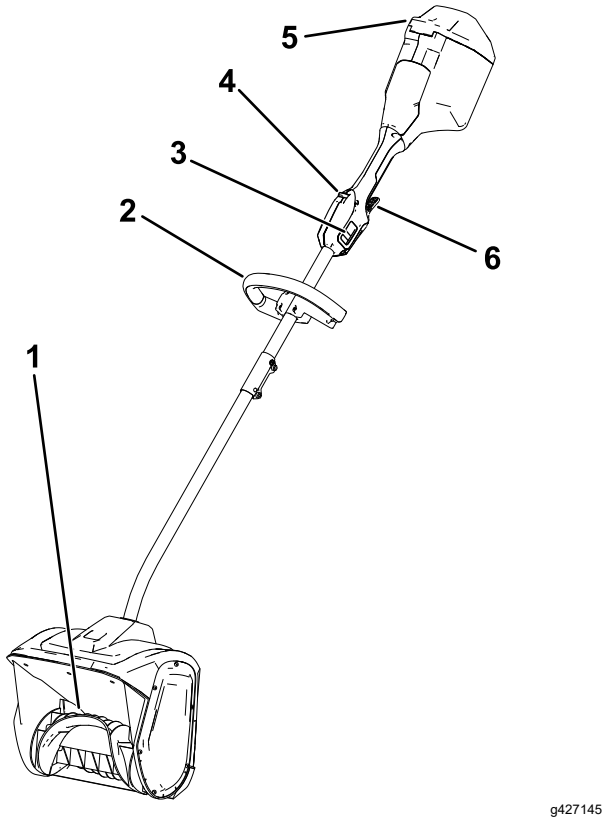

g427145

Figura 6

1. Rotor
2. Empuñadura
3. Interruptor de 2 velocidades
4. Seguro del gatillo
5. Tapa de la batería
6. Gatillo de accionamiento

Especificaciones

Intervalos de temperatura adecuados

Cargue/guarde la batería a	5 °C a 40 °C*
Utilice la batería a	-30 °C a 49 °C*
Utilice la máquina a	-30 °C a 49 °C*

*El tiempo de carga será mayor si la temperatura no está en este intervalo durante la carga.

Guarde la máquina, la batería y el cargador en un lugar cerrado, limpio y seco.

Accesorios/aperos

Está disponible una selección de aperos y accesorios homologados por Toro que se pueden utilizar con la máquina a fin de potenciar y aumentar sus prestaciones. Póngase en contacto con su servicio técnico autorizado o con su distribuidor Toro autorizado, o bien visite www.Toro.com para obtener una lista de todos los aperos y accesorios homologados.

Para asegurar un rendimiento óptimo y mantener la certificación de seguridad de la máquina, utilice solamente piezas y accesorios genuinos Toro. Las piezas de repuesto y los accesorios de otros fabricantes podrían ser peligrosos.

Operación

Arranque de la máquina

1. Asegúrese de que los orificios de ventilación en la parte trasera de la máquina no presentan nieve ni hielo (Figura 7).

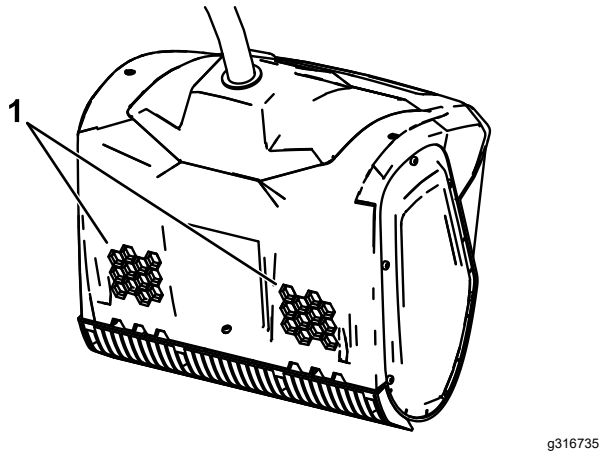

g316735

Figura 7

1. Orificios de ventilación

2. Abra la tapa de la batería (Figura 8).
3. Alinee el hueco de la batería con la lengüeta del compartimento de la batería (Figura 8).
4. Introduzca la batería en el compartimiento de la batería hasta que la batería encaje en el enganche (Figura 8).

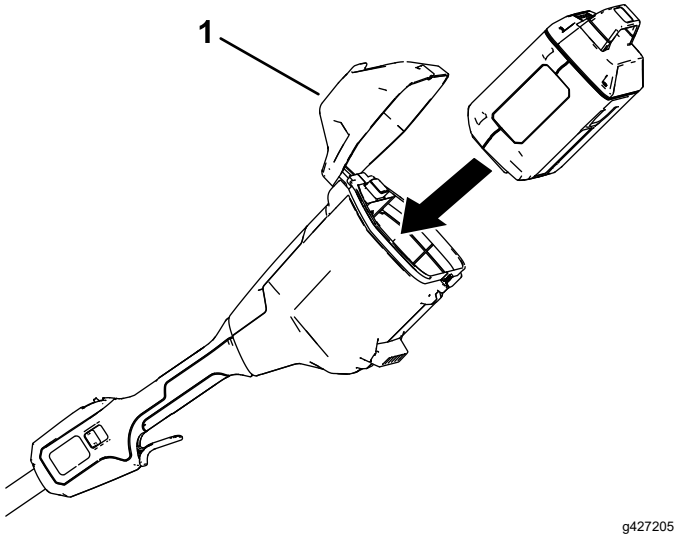

g427205

Figura 8

1. Tapa de la batería

5. Para arrancar la máquina, presione el seguro del gatillo y, a continuación, apriete el gatillo de accionamiento (Figura 9).

Nota: Deslice el interruptor de 2 velocidades para cambiar la velocidad del rotor.

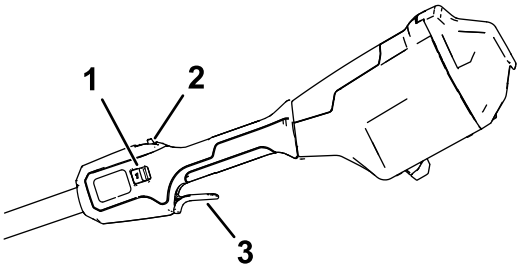

g427203

Figura 9

1. Interruptor de 2 velocidades
2. Seguro del gatillo
3. Gatillo de accionamiento

6. Cierre la tapa de la batería.

Apagado de la máquina

Para apagar la máquina, suelte el gatillo de accionamiento.

Cuando no esté utilizando la máquina o la esté transportando hacia o desde el área de trabajo, retire la batería; consulte Retirada de la batería (página 12).

Retirada de la batería

Abra la tapa de la batería, presione el enganche de la batería para liberarla y retire la batería de la máquina (Figura 10).

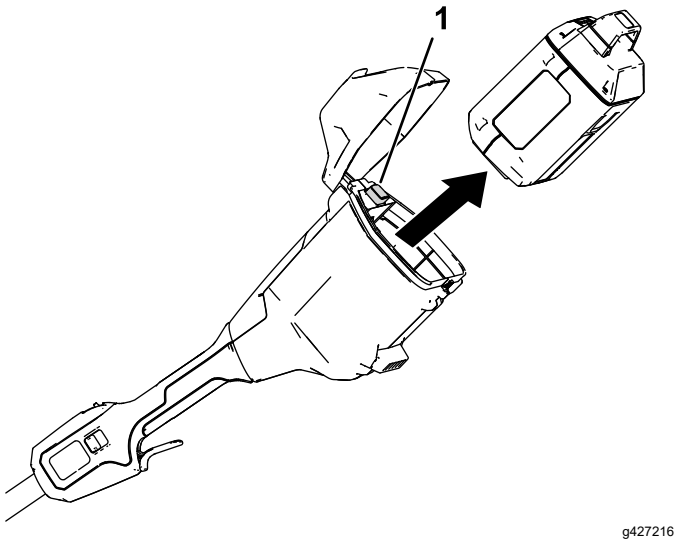

Figura 10

1. Enganche de la batería

Consejos de operación

- Arranque la máquina e inclínela hacia delante, hasta que la cuchilla del rascador entre en contacto con el suelo. Empuje la máquina hacia delante a una velocidad cómoda pero lo suficientemente lenta como para despejar el camino por completo. La anchura y profundidad de la nieve determina la velocidad hacia delante.
- Para eliminar la nieve de la forma más eficiente, arroje la nieve a favor del viento y solape ligeramente cada franja.
- La máquina puede eliminar nieve de hasta 15 cm de profundidad de una pasada. Al retirar bancos de nieve de mayor profundidad, sostenga la máquina por el manillar superior e inferior y realice un movimiento basculante o de barrido. Retire un máximo de 15 cm con cada pasada y repita cuantas veces sea necesario.

Mantenimiento

⚠ PELIGRO

El contacto con el rotor puede causar lesiones personales graves.

- **Retire la batería antes de realizar cualquier ajuste o mantenimiento en la máquina.**
- **Siempre use guantes cuando realice cualquier ajuste o mantenimiento de la máquina.**

Sustitución de la cuchilla del rascador

Intervalo de mantenimiento: Cada 20 horas

Retire los 4 tornillos que sujetan la cuchilla del rascador y sustituya la cuchilla cuanto sea necesario.

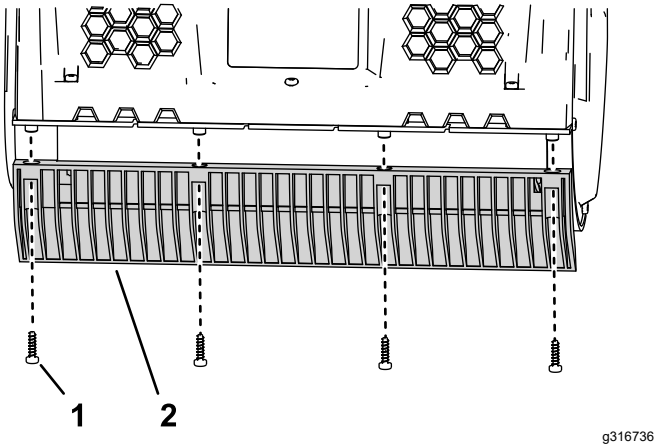

Figura 11

1. Tornillo
2. Cuchilla del rascador

Mantenimiento

Si la máquina necesita mantenimiento, llévela a un Servicio Técnico Autorizado.

Almacenamiento

Importante: **Almacene la máquina, la batería y el cargador solo a temperaturas que estén dentro del intervalo apropiado; consulte Especificaciones (página 10).**

Importante: **Si va a almacenar la máquina durante un año o más, retire la batería de la máquina y cargue la batería hasta que 1 o 2 de los indicadores LED de la batería se enciendan en color verde. No almacene la batería completamente cargada ni completamente descargada. Antes de volver a usar la máquina, cargue la batería hasta que se vuelva verde el indicador izquierdo del cargador, o hasta que los 4 indicadores LED de la batería se vuelvan verdes.**

- Desconecte la máquina del suministro de energía (es decir, retire la batería) y compruebe si hay daños después del uso.
- Limpie cualquier material extraño del producto.
- No guarde la máquina ni el cargador con la batería instalada.
- Cuando no se estén utilizando, almacene la máquina, la batería y el cargador de la batería fuera del alcance de los niños.
- Mantenga la máquina, la batería y el cargador de la batería alejados de agentes corrosivos como productos fitosanitarios de jardín o sal para deshielo.
- Para reducir el riesgo de lesiones personales graves, no almacene la batería en el exterior o en un vehículo.
- Guarde la máquina, la batería y el cargador en un lugar cerrado, limpio y seco.

Solución de problemas

Realice solo los pasos descritos en estas instrucciones. Cualquier otro trabajo de inspección, mantenimiento o reparación debe ser realizado por un Servicio Técnico Autorizado o por un especialista autorizado si no puede solucionar el problema usted mismo.

Retire siempre la batería de la herramienta al localizar averías, inspeccionar, mantener o limpiar la herramienta.

Problema	Posible causa	Acción correctora
La máquina no funciona o funciona de forma intermitente.	1. La batería no está correctamente instalada en la máquina.	1. Retire la batería y vuelva a colocarla en la máquina, asegurándose de que está completamente instalada y enganchada.
	2. La batería no está cargada.	2. Retire la batería de la máquina y cárguela.
	3. La batería está dañada.	3. Sustituya la batería.
	4. Hay otro problema eléctrico con la máquina.	4. Póngase en contacto con el Servicio Técnico Autorizado.
La máquina no alcanza la potencia completa.	1. La batería está casi descargada.	1. Retire la batería de la máquina y cargue la batería completamente.
	2. Los orificios de ventilación están obstruidos.	2. Limpie los orificios de ventilación.
La máquina produce vibraciones o ruidos excesivos.	1. El rotor está dañado	1. Póngase en contacto con el Servicio Técnico Autorizado.
La batería se descarga rápidamente.	1. La batería está por encima o por debajo del intervalo de temperatura adecuado.	1. Traslade la batería a un lugar seco cuya temperatura sea de entre 5 °C y 40 °C.
	2. La máquina está sobrecargada	2. Trabaje a una velocidad más lenta.

Notas:



Count on it.

Form No. 3469-500 Rev B

TORO®

Count on it.

Manuel de l'utilisateur

Power Shovel™ sans fil 60 V Flex-Force Power ®

N° de modèle 31803T—N° de série 324000101 et suivants

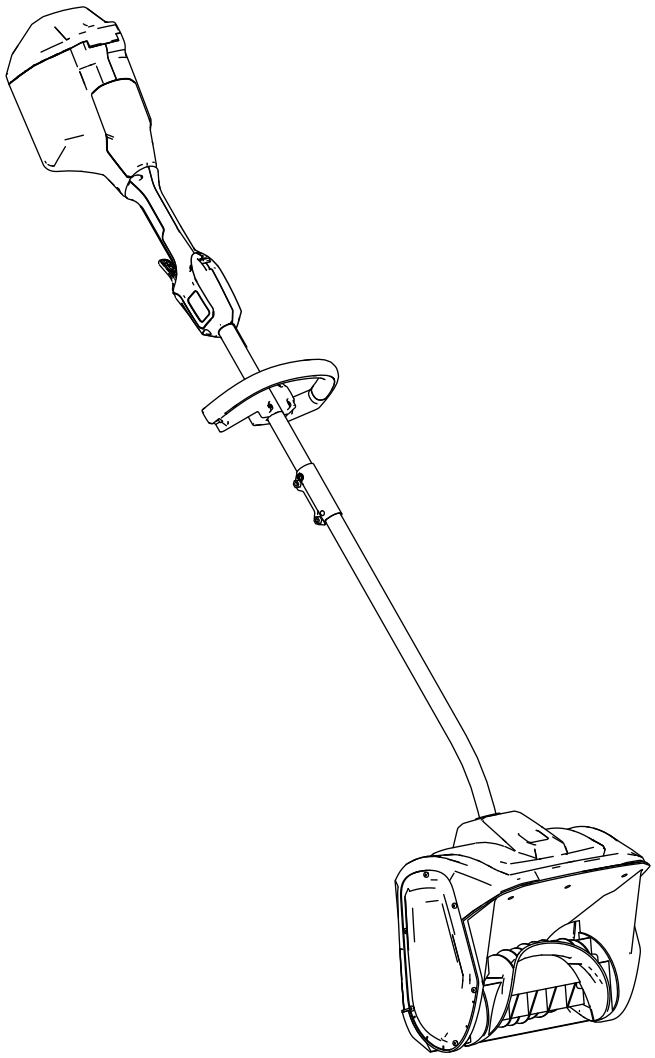

Enregistrez votre produit à www.Toro.com.
Traduction du texte d'origine (FR)

CE UK CA

3469-500

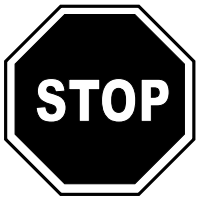

Si vous avez besoin d'aide, veuillez consulter le site www.Toro.com/support pour obtenir des documents didactiques ou contactez votre concessionnaire-réparateur agréé avant de renvoyer ce produit.

Introduction

Ce produit est destiné au grand public. Il est conçu pour déblayer jusqu'à 15 cm de couche de neige sur les terrasses, les trottoirs et les petites voies d'accès. Il n'est pas conçu pour déblayer autre chose que la neige ni pour dégager des surfaces en gravier. Il ne doit être utilisé que par des personnes adultes. Il est conçu pour fonctionner avec des batteries lithium-ion Flex-Force de 60 V. Ces batteries sont conçues pour être chargées uniquement avec des chargeurs de batteries lithium-ion Flex-Force® de 60 V. L'utilisation de ces produits à d'autres fins que celle prévue peut être dangereuse pour vous-même et toute personne à proximité.

Le modèle 31803T ne comprend pas de batterie ni de chargeur.

Lisez attentivement cette notice pour apprendre comment utiliser et entretenir correctement votre produit, et éviter ainsi de l'endommager ou de vous blesser. Vous êtes responsable de l'utilisation sûre et correcte du produit.

Pour plus d'informations, y compris des conseils de sécurité, des documents de formation, des renseignements concernant un accessoire, pour obtenir l'adresse d'un concessionnaire ou pour enregistrer votre produit, rendez-vous sur www.Toro.com.

Pour obtenir des prestations de service, des pièces d'origine Toro ou des renseignements complémentaires, munissez-vous des numéros de modèle et de série du produit et contactez un concessionnaire-réparateur agréé ou le service client Toro. La Figure 1 indique l'emplacement des numéros de modèle et de série du produit. Inscrivez les numéros dans l'espace réservé à cet effet.

Important: **Avec votre appareil mobile, vous pouvez scanner le QR code (selon l'équipement) sur la plaque du numéro de série pour accéder aux renseignements sur la garantie, les pièces et autres informations concernant le produit.**

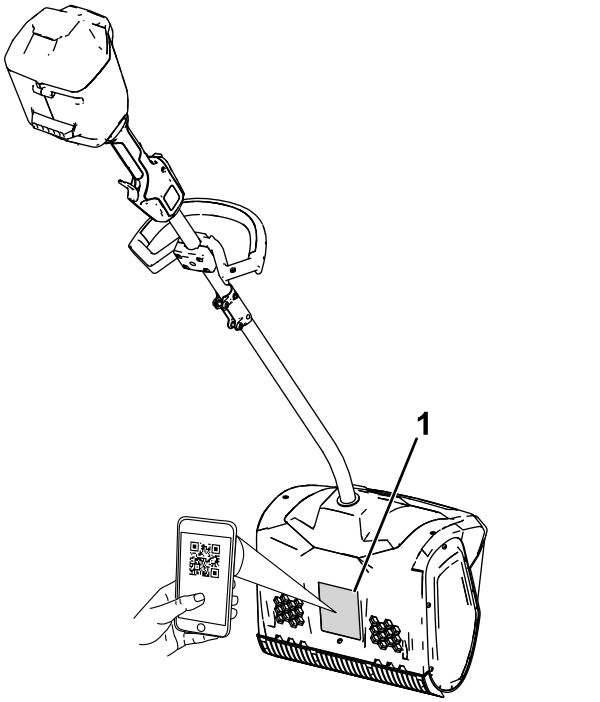

g427112

Figure 1

1. Emplacement des numéros de modèle et de série.

N° de modèle _____

N° de série _____

© 2026—The Toro® Company
8111 Lyndale Avenue South
Bloomington, MN 55420

Contactez-nous sur www.Toro.com.
Imprimé en Chine
Tous droits réservés

Symbole de sécurité

Le symbole de sécurité (Figure 2) utilisé dans ce manuel et sur la machine identifie d'importants messages de sécurité dont vous devez tenir compte pour éviter des accidents.



g000502

Figure 2

Symbole de sécurité

Le symbole de sécurité apparaît au-dessus de toute information signalant des actions ou des situations dangereuses. Il est suivi de la mention **DANGER**, **ATTENTION** ou **PRUDENCE**.

DANGER signale un danger immédiat qui, s'il n'est pas évité, **entraînera obligatoirement** des blessures graves ou mortelles.

ATTENTION signale un danger potentiel qui, s'il n'est pas évité, **risque d'entraîner** des blessures graves ou mortelles.

PRUDENCE signale un danger potentiel qui, s'il n'est pas évité, **peut éventuellement entraîner** des blessures légères ou modérées.

Ce manuel utilise également deux autres termes pour faire passer des informations essentielles. **Important** pour attirer l'attention sur des informations d'ordre mécanique spécifiques et **Remarque** pour souligner des informations d'ordre général méritant une attention particulière.

Table des matières

Symbole de sécurité 3
Sécurité 4
..... 4
Autocollants de sécurité et d'instruction 7
Mise en service 8
Dépliage du manche 8
Montage de la poignée auxiliaire 9
Vue d'ensemble du produit 10
Caractéristiques techniques 10
Outils et accessoires 10
Utilisation 11
Démarrage de la machine 11
Arrêt de la machine 11
Retrait de la batterie 12
Conseils d'utilisation 12
Entretien 13
Remplacement de la lame racleuse 13
Entretien 13
Remisage 13
Dépistage des défauts 14

Sécurité

IMPORTANTES CONSIGNES DE SÉCURITÉ

⚠ ATTENTION

Quand vous utilisez une machine électrique, lisez et respectez toujours les mises en garde et consignes de sécurité élémentaires pour réduire les risques d'incendie, de choc électrique ou de blessure, notamment :

Lisez toutes les instructions

I. Formation à l'utilisation

1. L'utilisateur de la machine est responsable des accidents et dommages causés aux autres personnes et à leurs possessions.
2. Vous devez lire et comprendre le contenu de ce *Manuel de l'utilisateur* avant de démarrer la machine. Assurez-vous que tout utilisateur de cette machine en connaît le maniement, sait comment l'arrêter rapidement et comprend les consignes de sécurité.
3. N'autorisez pas les enfants à jouer avec la machine, la batterie ou le chargeur de batterie ; la réglementation locale peut imposer un âge minimum pour les utilisateurs.
4. Ne confiez pas l'utilisation ou l'entretien de cet appareil à des enfants ou à des personnes non qualifiées. Seules les personnes responsables, formées à l'utilisation de l'appareil, ayant lu et compris les instructions et physiquement aptes sont autorisées à utiliser l'appareil ou à en faire l'entretien.
5. Avant d'utiliser la machine, la batterie et le chargeur de batterie, lisez toutes les instructions et mises en garde qui apparaissent sur ces produits.
6. Familiarisez-vous avec les commandes et le maniement correct de la machine, de la batterie et du chargeur de batterie.

II. Avant l'utilisation

1. N'admettez personne, notamment les enfants, dans le périmètre de travail.
2. N'autorisez jamais les enfants à utiliser la machine.
3. N'utilisez pas la machine s'il manque des capots ou d'autres dispositifs de protection, ou s'ils sont défectueux.
4. Examinez la zone de travail et débarrassez-la de tout objet susceptible de gêner le fonctionnement de la machine ou d'être projeté par la machine.
5. Utilisez uniquement la batterie spécifiée par Toro. L'utilisation d'autres accessoires et outils peut accroître le risque de blessure et d'incendie.
6. Vous pouvez causer un incendie ou un choc électrique si vous branchez le chargeur de batterie à une prise qui n'est pas de 100 à 240 V. Ne branchez pas le chargeur de batterie à une prise qui n'est pas de 100 à 240 V.
7. N'utilisez pas la batterie ou le chargeur s'ils sont endommagés ou modifiés, car leur comportement peut alors être imprévisible et causer un incendie, une explosion ou des blessures.
8. Si le cordon d'alimentation relié au chargeur est endommagé, contactez un dépositaire-réparateur agréé pour le faire remplacer.
9. Chargez la batterie uniquement avec le chargeur spécifié par Toro. Un chargeur convenant à un type de batterie peut créer un risque d'incendie s'il est utilisé avec une autre batterie.
10. Ne chargez la batterie que dans un endroit bien ventilé.
11. Respectez toutes les instructions de charge et ne chargez pas la batterie à des températures hors de la plage spécifiée dans les instructions. Vous risquez sinon d'endommager la batterie et d'accroître le risque d'incendie.
12. Portez une tenue adéquate – Portez une tenue adaptée, y compris une protection oculaire, un pantalon, des chaussures solides à semelle antidérapante et des protecteurs d'oreilles. Si vos cheveux sont longs, attachez-les et ne portez pas de vêtements amples ou de bijoux pendants qui pourraient se prendre dans les pièces mobiles.

III. Utilisation

1. Tout contact avec le rotor en mouvement entraînera de graves blessures. N'approchez pas les mains et les pieds des pièces mobiles de la machine. Restez à distance de l'ouverture d'éjection.
2. Restez derrière le rotor et ne vous approchez pas de l'ouverture d'éjection durant l'utilisation de la machine.
3. L'utilisation de cette machine à d'autres fins que celle prévue peut être dangereuse pour vous-même et toute personne à proximité.
4. Évitez tout démarrage accidentel – assurez-vous que l'interrupteur est en position ARRÊT avant de

brancher la batterie et de manipuler la machine. Ne gardez pas le doigt sur l'interrupteur quand vous transportez la machine et ne mettez pas la machine sous tension quand l'interrupteur est en position MARCHE.

5. Accordez toute votre attention à l'utilisation de la machine. Ne faites rien d'autre qui puisse vous distraire, au risque de causer des dommages corporels ou matériels.
6. Retirez la batterie et attendez l'arrêt de tout mouvement avant de régler, réviser, nettoyer ou ranger la machine.
7. Retirez la batterie de la machine chaque fois que vous la laissez sans surveillance ou avant de changer d'accessoire.
8. Ne faites pas forcer la machine – elle donnera de bien meilleurs résultats et sera plus sûre si vous l'utilisez à la vitesse pour laquelle elle est prévue.
9. Restez alerte – Concentrez-vous sur votre tâche et faites preuve de bon sens lorsque vous utilisez la machine. N'utilisez pas la machine si vous êtes malade ou fatigué(e), ni sous l'emprise de l'alcool, de drogues ou de médicaments.
10. N'utilisez la machine que si la visibilité est bonne et si les conditions climatiques le permettent.
11. Faites preuve d'une grande prudence en marche arrière ou quand vous tirez la machine vers vous.
12. Ne travaillez pas trop loin devant vous – gardez toujours les pieds bien posés à terre et faites en sorte de ne pas perdre l'équilibre, en particulier sur les pentes. Avancez toujours à une allure normale avec la machine, ne courez pas.
13. Désengagez la vis sans fin lorsque vous ne déblayez pas la neige activement.
14. Ne dirigez pas l'éjection vers qui que ce soit. Évitez de diriger l'éjection contre un mur ou un obstacle, pour éviter tout risque de ricochet dans votre direction.
15. N'utilisez pas la machine sur des surfaces en gravier.
16. Si la machine heurte un objet ou un obstacle, procédez comme suit :
    - Relâchez la gâchette et le contacteur de sécurité.
    - Retirez la batterie de la machine.
    - Recherchez les dégâts éventuels.
    - Effectuez les réparations nécessaires avant de redémarrer et d'utiliser la machine.
17. Coupez le moteur et retirez la batterie avant de déboucher la machine, et faites-le toujours avec un bâton ou un outil de nettoyage.
18. Dans des conditions d'utilisation abusive, du liquide peut jaillir hors de la batterie ; évitez tout contact. En cas de contact accidentel avec le liquide, rincez à l'eau. En cas de contact du liquide avec les yeux, consultez un médecin. Le liquide éjecté de la batterie peut causer des irritations ou des brûlures.
19. N'exposez pas la batterie ou l'outil au feu ou à une température excessive. L'exposition au feu ou à une température supérieure à 130 °C peut provoquer une explosion.
20. PRUDENCE – la batterie peut présenter un risque d'incendie, d'explosion ou de brûlure chimique en cas de mauvais traitement.
    - Ne démontez pas la batterie.
    - Remplacez toujours la batterie par une batterie Flex-Force d'origine ; l'utilisation de tout autre type de batterie peut causer un incendie ou un risque de blessure.
    - Conservez les batteries hors de la portée des enfants et dans leur emballage d'origine jusqu'au moment de les utiliser.

IV. Entretien et remisage

1. Retirez la batterie et attendez l'arrêt de tout mouvement avant de régler, réviser, nettoyer ou ranger la machine.
2. Respectez toujours les instructions pour réviser ou réparer la machine, la batterie ou le chargeur de batterie. Pour assurer l'entretien sécuritaire du produit, confiez-le à un concessionnaire-réparateur agréé qui utilise exclusivement des pièces de rechange identiques.
3. Portez des gants et une protection oculaire quand vous effectuez l'entretien de la machine.
4. Lors de l'entretien du rotor, n'oubliez pas qu'il peut encore bouger même si l'alimentation électrique est coupée.
5. Pour obtenir des résultats optimaux, utilisez exclusivement des pièces de rechange et accessoires d'origine Toro. Les pièces de rechange et accessoires d'une autre marque peuvent être dangereux.
6. Assurez l'entretien de la machine – gardez les poignées propres et sèches, et exemptes d'huile et de graisse. Les protections doivent toujours être en place et en bon état. Utilisez uniquement des pièces de rechange identiques.
7. Contrôlez fréquemment le serrage de toutes les fixations pour garantir le fonctionnement sûr de la machine.
8. Vérifiez qu'aucune pièce de la machine n'est endommagée. Vérifiez qu'aucune des pièces mobiles n'est mal alignée ou grippée, et

qu'aucune pièce n'est cassée, mal fixée ou présente tout autre défaut qui pourrait affecter son fonctionnement. Sauf indication contraire dans les instructions, faites réparer ou remplacer les protections ou les pièces endommagées par un concessionnaire-réparateur agréé.

9. Lorsque la batterie ne sert pas, rangez-la à l'écart d'objets métalliques tels que trombones, pièces de monnaie, clés, clous ou vis qui pourraient relier les bornes entre elles. Un court-circuit aux bornes de la batterie peut causer des brûlures ou un incendie.
10. Lorsque vous n'utilisez pas la machine, rangez-la dans un local sec et sécurisé, et hors de la portée des enfants.
11. Si vous remisez la machine plus d'un mois, reportez-vous à la section Remisage (page 13) pour prendre connaissance d’informations importantes.

CONSERVEZ CES INSTRUCTIONS

Autocollants de sécurité et d'instruction

Des autocollants de sécurité et des instructions bien visibles par l'opérateur sont placés près de tous les endroits potentiellement dangereux. Remplacez tout autocollant endommagé ou manquant.



g503870

161-6046

1. Mettre au rebut en respectant l'environnement

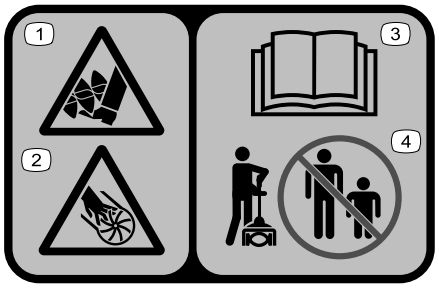

decal140-8464

140-8464

1. Risque de coupure/mutilation des pieds par la vis sans fin
2. Risque de coupure/mutilation des mains par la turbine
3. Lisez le *Manuel de l'utilisateur*.
4. N'autorisez personne à s'approcher.

Mise en service

Dépliage du manche

1. Dépliez le manche (encadré A de la Figure 4).
2. Alignez le bouton de verrouillage de la moitié inférieure du manche et le trou dans la moitié supérieure, et emboîtez-les 2 moitiés ensemble (B et C de la Figure 4).

   Remarque: Le bouton de verrouillage s'enclenche dans le trou quand les deux moitiés du manche sont correctement emboîtées (D de la Figure 4).
3. À l'aide de la clé Allen fournie, serrez la vis sur le connecteur du manche jusqu'à ce qu'il soit bien fixé (E de la Figure 4).

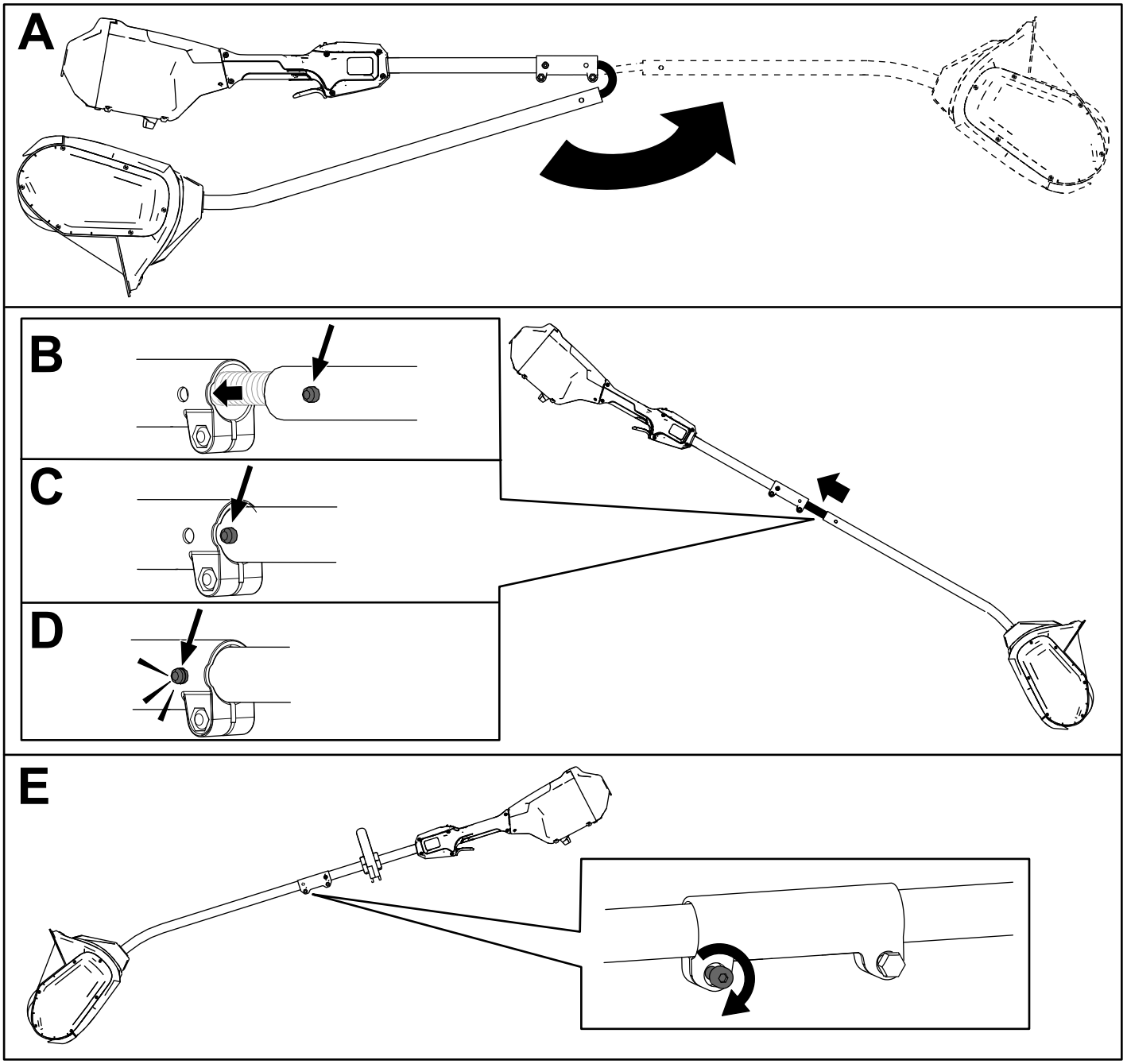

Figure 4

Montage de la poignée auxiliaire

1. Séparez la poignée auxiliaire du support en retirant les 4 vis à tête creuse à l'aide de la clé Allen fournie (A de la Figure 5).
2. Placez la poignée auxiliaire au-dessus de son support sur le manche (B de la Figure 5).
3. Fixez la poignée auxiliaire à son support à l'aide des 4 vis à tête creuse retirées précédemment (C de la Figure 5).

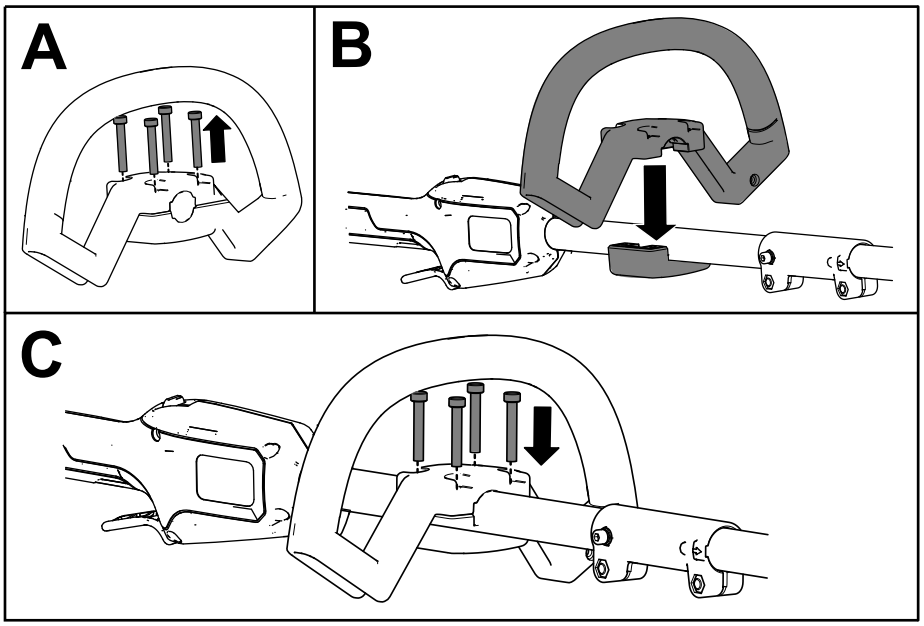

g427114

Figure 5

Vue d'ensemble du produit

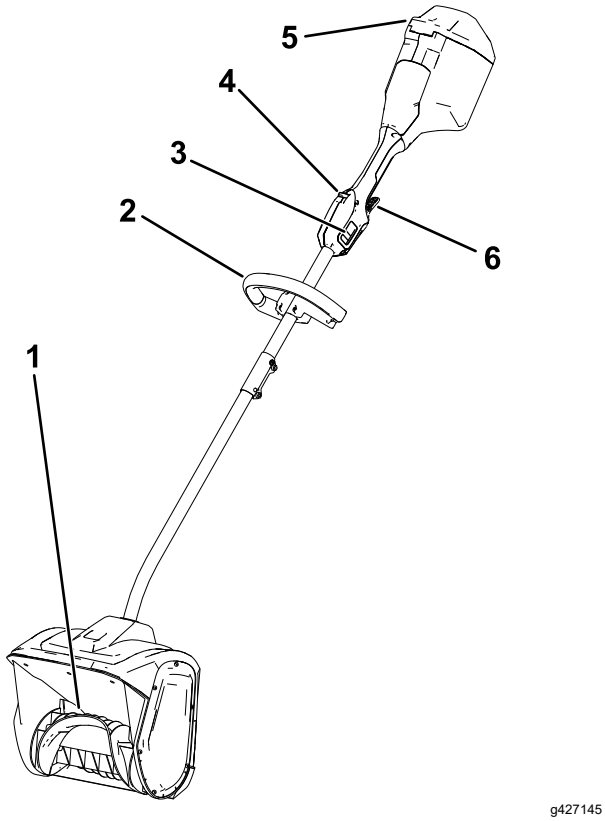

Figure 6

1. Rotor
2. Poignée
3. Commutateur 2 vitesses
4. Verrou de gâchette
5. Couvercle de la batterie
6. Gâchette de marche

Caractéristiques techniques

Plages de températures adéquates

Charger/ranger la batterie entre	5 °C et 40 °C*
Utiliser la batterie entre	-30 °C et 49 °C*
Utiliser la machine entre	-30 °C et 49 °C*

*Le temps de charge sera plus long en dehors de cette plage de température.

Rangez la machine, la batterie et le chargeur dans un local fermé, propre et sec.

Outils et accessoires

Une sélection d'outils et d'accessoires agréés par Toro est disponible pour augmenter et améliorer les capacités de la machine. Pour obtenir la liste de tous les accessoires et outils agréés, contactez votre concessionnaire-réparateur ou votre distributeur Toro agréé, ou rendez-vous sur www.Toro.com.

Pour garantir un rendement optimal et conserver la certification de sécurité de la machine, utilisez uniquement des pièces de rechange et accessoires d'origine Toro. Les pièces de rechange et accessoires d’autres constructeurs peuvent être dangereux.

Utilisation

Démarrage de la machine

1. Vérifiez que les évents au dos de la machine sont exempts de neige ou de glace (Figure 7).

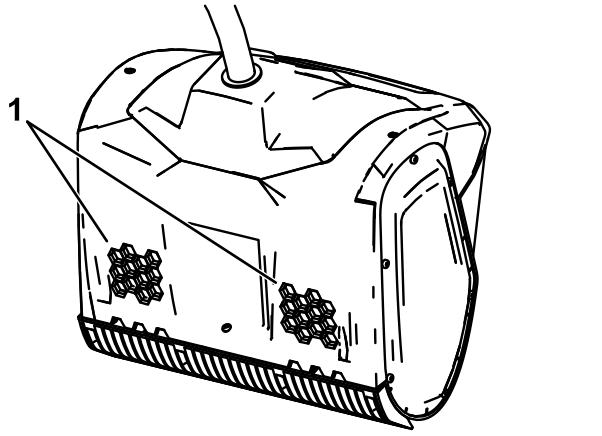

g316735

Figure 7

1. Évents d’aération

2. Ouvrez le couvercle de la batterie (Figure 8).
3. Alignez le creux de la batterie sur la languette dans le compartiment de la batterie (Figure 8).
4. Poussez la batterie dans le compartiment jusqu'à ce qu'elle s'enclenche dans le verrou (Figure 8).

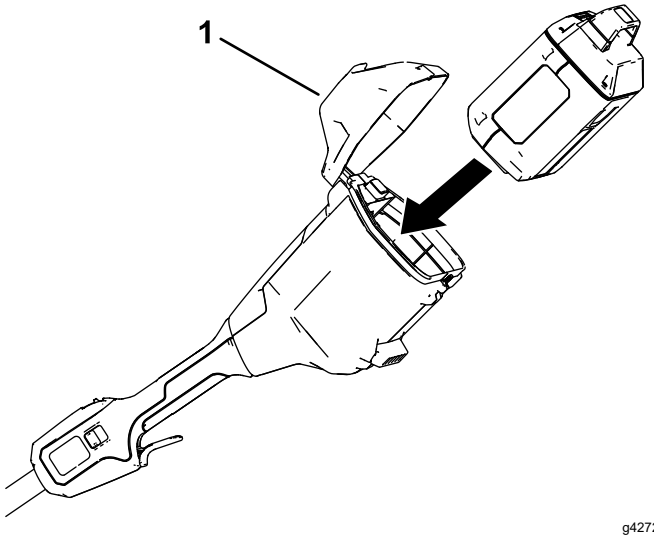

g427205

Figure 8

1. Couvercle de la batterie

5. Pour mettre la machine en marche, appuyez sur le verrou de gâchette, puis serrez la gâchette de marche (Figure 9).

   Remarque: Faites coulisser le commutateur 2 vitesses pour modifier la vitesse du rotor.

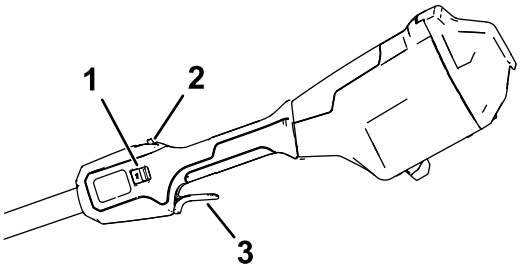

g427203

Figure 9

1. Commutateur 2 vitesses
2. Verrou de gâchette
3. Gâchette de marche

6. Fermez le couvercle de la batterie.

Arrêt de la machine

Pour arrêter la machine, relâchez la gâchette de marche.

Retirez toujours la batterie quand vous n'utilisez pas la machine ou pour la transporter dans ou hors de la zone de travail ; voir Retrait de la batterie (page 12).

Retrait de la batterie

Ouvrez le couvercle de la batterie, appuyez sur le verrou de la batterie pour la débloquer et tirez-la hors de la machine (Figure 10).

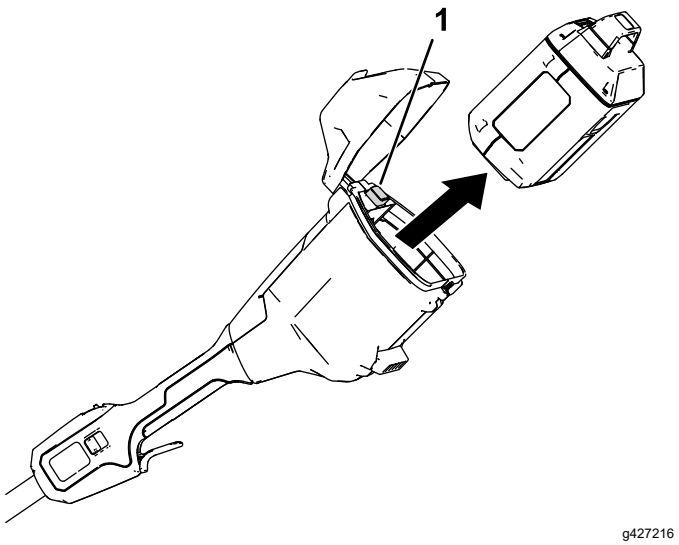

Figure 10

1. Verrou de batterie

Conseils d'utilisation

- Mettez la machine en marche et inclinez-la en avant jusqu'à ce que la lame racleuse touche le sol. Poussez la machine en avant à la vitesse qui convient le mieux, mais sans excès, pour pouvoir dégager le chemin entièrement. La largeur et l'épaisseur de la couche de neige déterminent la vitesse de déplacement.
- Pour déblayer la neige efficacement, éjectez-la dans le sens du vent et empiétez légèrement sur chaque bande.
- La machine peut déblayer une épaisseur de 15 cm de neige en un seul passage. Si la neige est plus épaisse, tenez la machine par les poignées supérieure et inférieure et avancez en la balançant d'un côté à l'autre. Ne déblayez pas plus de 15 cm de neige à chaque passage et recommencez autant de fois que nécessaire.

Entretien

⚠ DANGER

Tout contact avec le rotor peut causer de graves blessures.

- **Retirez la batterie avant tout réglage ou entretien de la machine.**
- **Portez toujours des gants pour régler ou faire l'entretien de la machine.**

Remplacement de la lame racleuse

Périodicité des entretiens: Toutes les 20 heures

Retirez les 4 vis qui fixent la lame racleuse et remplacez cette dernière au besoin.

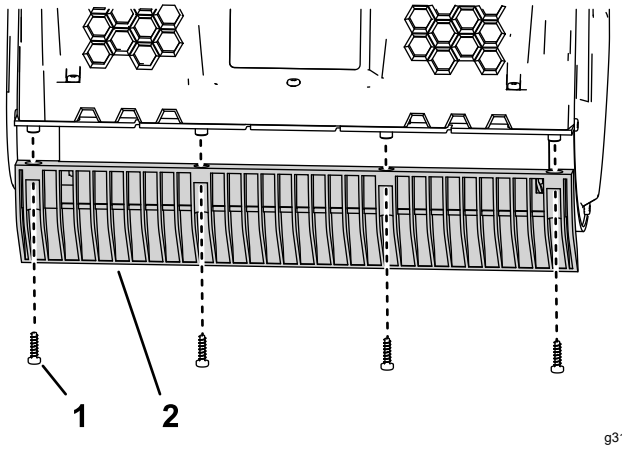

Figure 11

1. Vis
2. Lame racleuse

Entretien

Si la machine nécessite un entretien, confiez-la à un concessionnaire-réparateur agréé.

Remisage

Important: **Remisez la machine, la batterie et le chargeur uniquement à des températures comprises dans la plage adéquate ; voir Caractéristiques techniques (page 10).**

Important: **Si vous remisez la machine pendant un an ou plus, retirez la batterie de la machine et chargez-la jusqu'à ce que 1 ou 2 de ses LED deviennent vertes. Ne remisez pas une batterie complètement chargée ou complètement déchargée. Avant de remettre la machine en service, chargez la batterie jusqu'à ce que la LED gauche du chargeur devienne verte, ou que les 4 LED de la batterie deviennent vertes.**

- Débranchez la machine de l'alimentation (autrement dit, retirez la batterie) et recherchez tout dommage éventuel après utilisation.
- Débarrassez la machine de tout corps étranger.
- Ne remisez pas la machine ou le chargeur en laissant la batterie dessus.
- Lorsqu'ils ne servent pas, rangez la machine, la batterie et le chargeur de batterie hors de la portée des enfants.
- Tenez la machine, la batterie et le chargeur à l'écart des agents corrosifs, tels que produits chimiques de jardinage et sels de déglaçage.
- Pour réduire les risques de blessures graves, ne rangez pas la batterie à l'extérieur ou dans un véhicule.
- Rangez la machine, la batterie et le chargeur dans un local fermé, propre et sec.

Dépistage des défauts

Effectuez uniquement les opérations décrites dans ces instructions. Tout autre contrôle, entretien ou réparation doit être réalisé par un centre d'entretien agréé ou par un spécialiste qualifié si vous n'arrivez pas à résoudre le problème vous-même.

Retirez toujours la batterie avant de dépanner, d'inspecter, de faire l'entretien ou de nettoyer l'outil.

Problème	Cause possible	Mesure corrective
La machine ne fonctionne pas ou fonctionne par intermittence.	1. La batterie n'est pas complètement installée dans la machine.	1. Retirez la batterie et remettez-la en place dans la machine, en vérifiant qu'elle est complètement insérée et enclenchée.
	2. La batterie n'est pas chargée.	2. Retirez la batterie de la machine et chargez-la.
	3. La batterie est endommagée.	3. Remplacez la batterie.
	4. La machine présente un autre problème de nature électrique.	4. Contactez un concessionnaire-réparateur agréé.
La machine n'atteint pas sa pleine puissance.	1. La capacité de charge de la batterie est trop faible.	1. Retirez la batterie de la machine et chargez-la complètement.
	2. Les évents sont obstrués.	2. Nettoyez les évents.
La machine produit des vibrations ou des bruits excessifs.	1. Le rotor est endommagé.	1. Contactez un concessionnaire-réparateur agréé.
La batterie se décharge rapidement.	1. La température de la batterie est supérieure ou inférieure à la plage de température appropriée.	1. Placez la batterie dans un endroit sec où la température est comprise entre 5 et 40 °C.
	2. La machine est surchargée.	2. Travaillez plus lentement.

Remarques:



Count on it.

Form No. 3469-504 Rev B

TORO®

Count on it.

Manuale dell'operatore

Flex-Force Power System® 60 V Power Shovel™ senza fili

Nº del modello 31803T—Nº di serie 324000101 e superiori

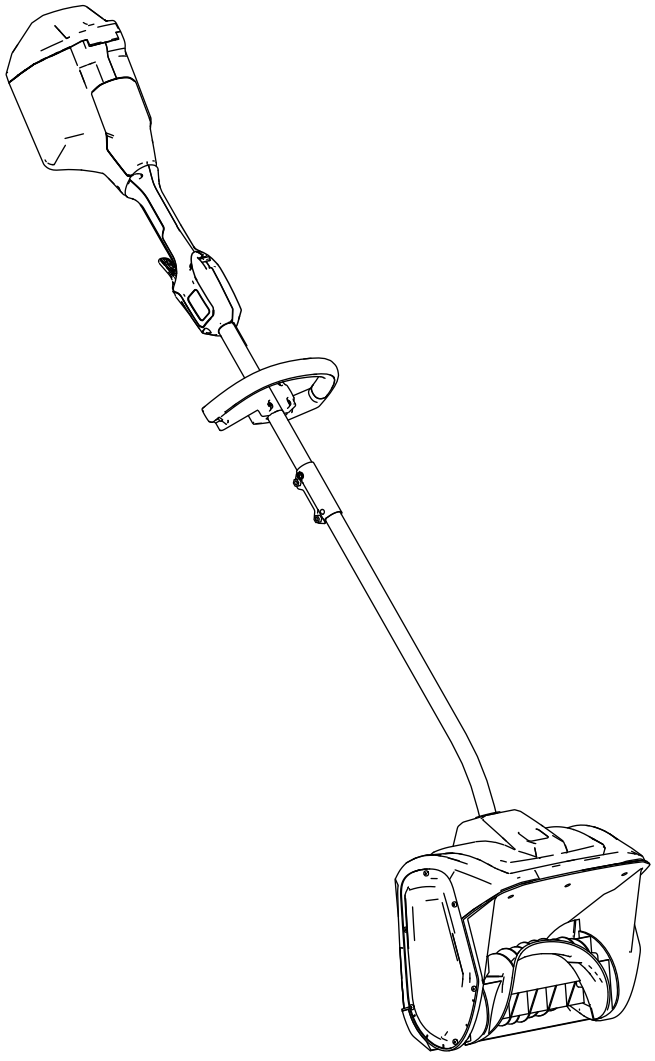

Registrate il vostro prodotto presso www.Toro.com.
Traduzione dell'originale (IT)

3469-504

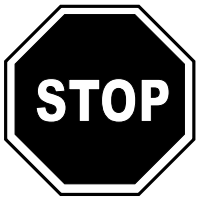

Per assistenza, consultate la pagina www.Toro.com/support per istruzioni o contattate il vostro Centro assistenza autorizzato prima di restituire questo prodotto.

Introduzione

Questo prodotto è destinato all'uso da parte di clienti residenziali. È concepito per rimuovere fino a 15 cm di neve da terrazze, marciapiedi e piccole strade. Non è concepito per la rimozione di materiali diversi dalla neve e non è progettato per la pulizia di superfici in ghiaia. Il suo uso è consentito soltanto agli adulti. È pensato per l'utilizzo dei pacchi batteria agli ioni di litio da 60 V Flex-Force. Questi pacchi batteria sono progettati per poter essere ricaricati solo da caricabatterie per batterie agli ioni di litio da 60 V Flex-Force. L'utilizzo di questi prodotti per scopi non conformi alle funzioni per cui sono stati concepiti può essere pericoloso per voi e gli astanti.

Il modello 31803T non include una batteria o un caricabatterie.

Leggete attentamente queste informazioni per imparare come utilizzare e mantenere il vostro prodotto in modo idoneo ed evitare lesioni personali e danni al prodotto. Siete responsabili dell'utilizzo consono e sicuro del prodotto.

Visitate il sito www.Toro.com per maggiori informazioni, compresi suggerimenti sulla sicurezza, materiali di formazione, informazioni sugli accessori, assistenza nella localizzazione di un rivenditore o per registrare il vostro prodotto.

Per assistenza, ricambi originali Toro o ulteriori informazioni, rivolgetevi a un Distributore Toro autorizzato o ad un Centro Assistenza Toro ed abbiate sempre a portata di mano il numero del modello ed il numero di serie del prodotto. Figura 1 identifica la posizione dei numeri di modello e di serie sul prodotto. Scrivete i numeri nello spazio fornito.

Importante: **Con il vostro dispositivo mobile potete scansionare il codice QR (se presente) sulla targa che riporta il numero di serie per accedere alla garanzia, ai ricambi e ad altre informazioni sui prodotti.**

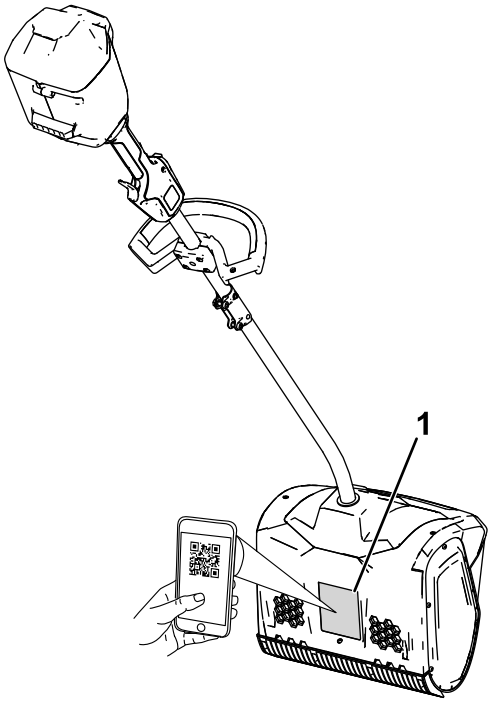

g427112

Figura 1

1. Posizione del numero di modello e del numero di serie.

Nº del modello _____

Nº di serie _____

© 2026—The Toro® Company
8111 Lyndale Avenue South
Bloomington, MN 55420

Contattateci a www.Toro.com.
Stampato in Cina
Tutti i diritti sono riservati

Simbolo di avvertenza

Il simbolo di avvertenza (Figura 2) mostrato in questo manuale e sulla macchina identifica messaggi di sicurezza importanti che è necessario seguire per prevenire incidenti.



g000502

Figura 2
Simbolo di avvertenza

Il simbolo di avvertenza compare sulle informazioni che vi avvisano di azioni o situazioni non sicure, ed è seguito dalla parola **PERICOLO**, **AVVERTENZA**, o **ATTENZIONE**.

PERICOLO indica una situazione pericolosa imminente che, se non evitata, **provocherà** lesioni gravi o fatali.

AVVERTENZA indica una situazione potenzialmente pericolosa che, se non evitata, **potrebbe provocare** lesioni gravi o fatali.

ATTENZIONE indica una situazione potenzialmente pericolosa che, se non evitata, **potrebbe provocare** una lesione moderata o di minore entità.

Questo manuale utilizza altre due parole per mettere in evidenza le informazioni. **Importante** richiama l'attenzione su informazioni meccaniche speciali, e **Nota** pone in risalto informazioni generali che meritano un'attenzione speciale.

Indice

Simbolo di avvertenza 3
Sicurezza 4
..... 4
Adesivi di sicurezza e informativi 7
Preparazione 8
Apertura dell'impugnatura 8
Montaggio dell'impugnatura ausiliaria 9
Quadro generale del prodotto 10
Specifiche 10
Attrezzi/accessori 10
Funzionamento 11
Avvio della macchina 11
Arresto della macchina 11
Rimozione del pacco batteria 12
Suggerimenti 12
Manutenzione 13
Sostituzione della lama del raschiatore 13
Manutenzione 13
Rimessaggio 13
Localizzazione guasti 14

Sicurezza
IMPORTANTI ISTRUZIONI ISTRUZIONI

⚠ AVVERTENZA

Durante l'utilizzo di una macchina elettrica, leggete e seguite sempre le avvertenze e le istruzioni di sicurezza di base per ridurre il rischio di incendio, scossa elettrica e lesioni, incluse le seguenti:

Leggete tutte le istruzioni

I. Formazione

1. L'operatore della macchina è responsabile per eventuali incidenti o pericoli che potrebbero verificarsi ad altre persone o alle loro proprietà.
2. Leggete attentamente il contenuto di questo *Manuale dell'operatore* prima di avviare la macchina. Accertatevi che chiunque usi questa macchina sappia utilizzarla, sappia come arrestarla rapidamente e sia consapevole delle avvertenze.
3. Non consentite ai bambini di utilizzare o giocare con la macchina, il pacco batteria o il caricabatterie; le normative locali potrebbero prevedere delle limitazioni all'età dell'operatore.
4. Non lasciate che bambini o persone non addestrate utilizzino o effettuino interventi di manutenzione su questo dispositivo. Consentite l'utilizzo o la manutenzione del dispositivo solo a persone responsabili, addestrate, che abbiano familiarità con le istruzioni e fisicamente capaci.
5. Prima di utilizzare la macchina, il pacco batteria e il caricabatterie, leggete tutte le istruzioni e gli avvisi presenti su questi prodotti.
6. Acquisite familiarità con i comandi e con l'uso appropriato della macchina, del pacco batteria e del caricabatterie.

II. Preparazione

1. Tenete lontani i presenti e i bambini dall'area di lavoro.
2. Non consentite mai ai bambini di utilizzare la macchina.
3. Non utilizzate la macchina senza che tutti gli schermi e gli altri dispositivi di protezione siano in sede e funzionanti sull'utensile.
4. Ispezionate l'area in cui utilizzerete la macchina e rimuovete tutti gli oggetti che potrebbero interferire con l'uso della macchina o che potrebbero essere scagliati via dalla macchina.
5. Utilizzate solo il pacco batteria specificato da Toro. L'utilizzo di altri accessori e attrezzi può aumentare il rischio di infortuni e incendi.
6. Il collegamento del caricabatterie a una presa che non sia da 100 a 240 V può causare un incendio o una scossa elettrica. Non collegate il caricabatterie a una presa diversa da una da 100 a 240 V.
7. Non utilizzate un pacco batteria o un caricabatteria danneggiato o modificato, che potrebbe comportarsi in modo imprevedibile e comportare incendi, esplosioni o rischio di infortuni.
8. Se il cavo di alimentazione del caricabatterie è danneggiato, contattate un Centro assistenza autorizzato per ripararlo o sostituirlo.
9. Caricate il pacco batteria solo con il caricabatteria specificato da Toro. Un caricabatterie adatto a un tipo di pacco batteria può creare un rischio di incendio se utilizzato con un altro pacco batteria.
10. Caricate il pacco batteria solo in un'area ben ventilata.
11. Seguite tutte le istruzioni di ricarica e non caricate il pacco batteria al di fuori del range di temperatura specificato nelle istruzioni. Altrimenti, potreste danneggiare il pacco batteria e aumentare il rischio di incendio.
12. Vestitevi in modo idoneo – Indossate abbigliamento consono, comprendente occhiali di protezione, pantaloni lunghi, scarpe robuste e antiscivolo e protezioni per l'udito. Legate i capelli lunghi e non indossate indumenti larghi o gioielli pendenti che possono rimanere intrappolati nelle parti in movimento.

III. Funzionamento

1. Il contatto con il rotore in movimento provocherà gravi lesioni. Tenete lontani le mani e i piedi da tutte le parti in movimento della macchina. Lasciate libere tutte le aperture di scarico.
2. State dietro al rotore e lontani dall'apertura di scarico mentre utilizzate la macchina.
3. L'utilizzo di questa macchina per scopi non conformi alle funzioni per cui è stata concepita può essere pericoloso per voi e gli astanti.
4. Prevenite avviamenti accidentali – Assicuratevi che l'interruttore si trovi in posizione di SPEGNIMENTO prima del collegamento al pacco batteria e dell'uso della macchina. Non trasportate la macchina con le dita sull'interruttore e non alimentate la macchina mentre l'interruttore si trova in posizione di ACCENSIONE.

5. Prestate la massima attenzione all'uso della macchina. Per evitare lesioni personali o danni materiali, non impegnatevi in attività che provocano distrazioni.
6. Togliete il pacco batteria dalla macchina e attendete che tutte le parti in movimento si arrestino prima di effettuare interventi di regolazione, assistenza, pulizia o rimessaggio della macchina.
7. Rimuovete il pacco batteria dalla macchina ogniqualvolta dovete lasciarla incustodita o prima di procedere alla sostituzione degli accessori..
8. Non forzate la macchina – Lasciate che la macchina svolga il lavoro in modo migliore e più sicuro alla velocità per cui è stata progettata.
9. Rimanete vigili – Fate attenzione alle operazioni che state eseguendo e usate il buon senso durante le operazioni con la macchina. Non utilizzate la macchina se siete malati, stanchi o sotto l'effetto di alcol o droga.
10. Utilizzate la macchina soltanto se la visibilità è buona e se le condizioni meteorologiche sono idonee.
11. Adoperate la massima cautela quando invertite la direzione o tirate la macchina verso di voi.
12. Non sporgetevi eccessivamente – mantenete una posizione solida sui piedi e un buon equilibrio in ogni momento, soprattutto in pendenza. Procedete camminando, mai correndo, con la macchina.
13. Quando non state spalando la neve, staccate l'alimentazione della coclea.
14. Non dirigere il materiale di scarico verso le persone. Evitare di scaricare il materiale contro ostacoli o pareti. Il materiale potrebbe rimbalzarvi addosso.
15. Non utilizzate la macchina su superfici in ghiaia.
16. Se la macchina urta un corpo estraneo, effettuate le seguenti operazioni:
    - Rilasciate la levetta e l'interruttore di interblocco di sicurezza.
    - Rimuovete la batteria dalla macchina.
    - Controllate se la macchina è danneggiata.
    - Riparate eventuali danni prima di iniziare a riutilizzare la macchina.
17. Spegnete la macchina e rimuovete la batteria prima di eliminare le ostruzioni della macchina e utilizzate sempre un bastone o un utensile per la pulizia per rimuovere l'ostruzione.
18. In condizioni di uso scorretto, il pacco batteria può espellere del liquido: evitate il contatto. Se doveste venire accidentalmente a contatto con il liquido, lavatevi con acqua. Se il liquido dovesse venire a contatto con gli occhi, consultate un medico. Il liquido fuoriuscito dal pacco batteria può causare irritazioni o ustioni.
19. Non esponete un pacco batteria o un utensile al fuoco o ad una temperatura eccessiva. L'esposizione al fuoco o ad una temperatura superiore a 130 °C potrebbe provocare un'esplosione.
20. ATTENZIONE – un pacco batteria trattato in maniera non adeguata potrebbe comportare un rischio di incendio, esplosione o ustione chimica.
    - Non smontate il pacco batteria.
    - Sostituite il pacco batteria solo con un pacco batteria Flex-Force originale; l'utilizzo di un pacco batteria di un altro tipo potrebbe provocare un incendio o comportare un rischio di lesioni.
    - Tenete i pacchi batteria fuori dalla portata dei bambini e nella confezione originale fino a quando non sarete pronti a utilizzarli.

IV. Manutenzione e rimessaggio

1. Togliete il pacco batteria dalla macchina e attendete che tutte le parti in movimento si arrestino prima di effettuare interventi di regolazione, assistenza, pulizia o rimessaggio della macchina.
2. Non provate a effettuare la manutenzione o la riparazione della macchina, del pacco batteria o del caricabatterie tranne che nei modi indicati nelle istruzioni. Fate eseguire gli interventi di assistenza a un Centro assistenza autorizzato, utilizzando ricambi identici per garantire una manutenzione sicura del prodotto.
3. Indossate guanti e protezioni per gli occhi durante la manutenzione della macchina.
4. Durante la manutenzione del rotore, tenete presente che il rotore può ancora muoversi anche se l'alimentazione elettrica è staccata.
5. Per ottimizzare le prestazioni, utilizzate solo ricambi e accessori originali Toro. Altri ricambi e accessori potrebbero essere pericolosi.
6. Eseguite la manutenzione della macchina – Tenete le impugnature asciutte, pulite e prive di olio e grasso. Tenete le protezioni in posizione e in buone condizioni operative. Utilizzate solo ricambi identici.
7. Controllate frequentemente se tutti i dispositivi di fissaggio siano stretti, per accertarvi che la macchina sia in condizioni operative sicure.
8. Controllare se la macchina presenta parti danneggiate. Verificate che non vi siano parti mobili non allineate, grippate o rotte, verificate il montaggio e qualsiasi altra

condizione che possa influire negativamente sul funzionamento. Se non indicato nelle istruzioni, fate riparare o sostituire le protezioni o i componenti danneggiati da un Centro assistenza autorizzato.

9. Quando un pacco batteria non è in uso, tenetelo lontano da oggetti metallici, come graffette, monete, chiavi, chiodi e viti che possano creare un collegamento da 1 terminale a un altro. Mandare in cortocircuito i morsetti della batteria può causare bruciature o un incendio.
10. Quando non utilizzate la macchina, conservatela in un luogo chiuso e asciutto, sicuro e fuori dalla portata dei bambini.
11. Quando la macchina rimane conservata per oltre 30 giorni, fate riferimento a Rimessaggio (pagina 13) per informazioni importanti.

CONSERVATE QUESTE ISTRUZIONI

Adesivi di sicurezza e informativi

Adesivi e istruzioni di sicurezza sono chiaramente visibili per l'operatore e sono situati vicino a qualsiasi area di potenziale pericolo. Sostituite eventuali adesivi se danneggiati o mancanti.



g503870

161-6046

1. Non smaltire in modo inappropriato

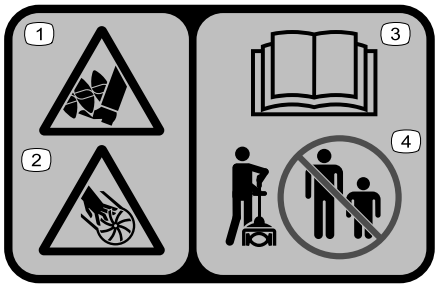

decal140-8464

140-8464

1. Rischio di taglio/smembramento dei piedi: coclea
2. Rischio di taglio/smembramento delle mani: girante
3. Leggete il *Manuale dell'operatore*.
4. Tenete lontani i presenti.

Preparazione

Apertura dell'impugnatura

1. Aprite l'impugnatura (A di Figura 4).
2. Allineate il pulsante di bloccaggio sull'albero inferiore con il foro scanalato sull'albero superiore e fate scorrere insieme i 2 alberi (B e C della Figura 4).

   Nota: Il pulsante di bloccaggio scatta nel foro scanalato quando gli alberi sono fissati (D della Figura 4).
3. Utilizzando la chiave a brugola in dotazione, serrate la vite sul connettore dell'albero fino a quando non è fissata (E della Figura 4).

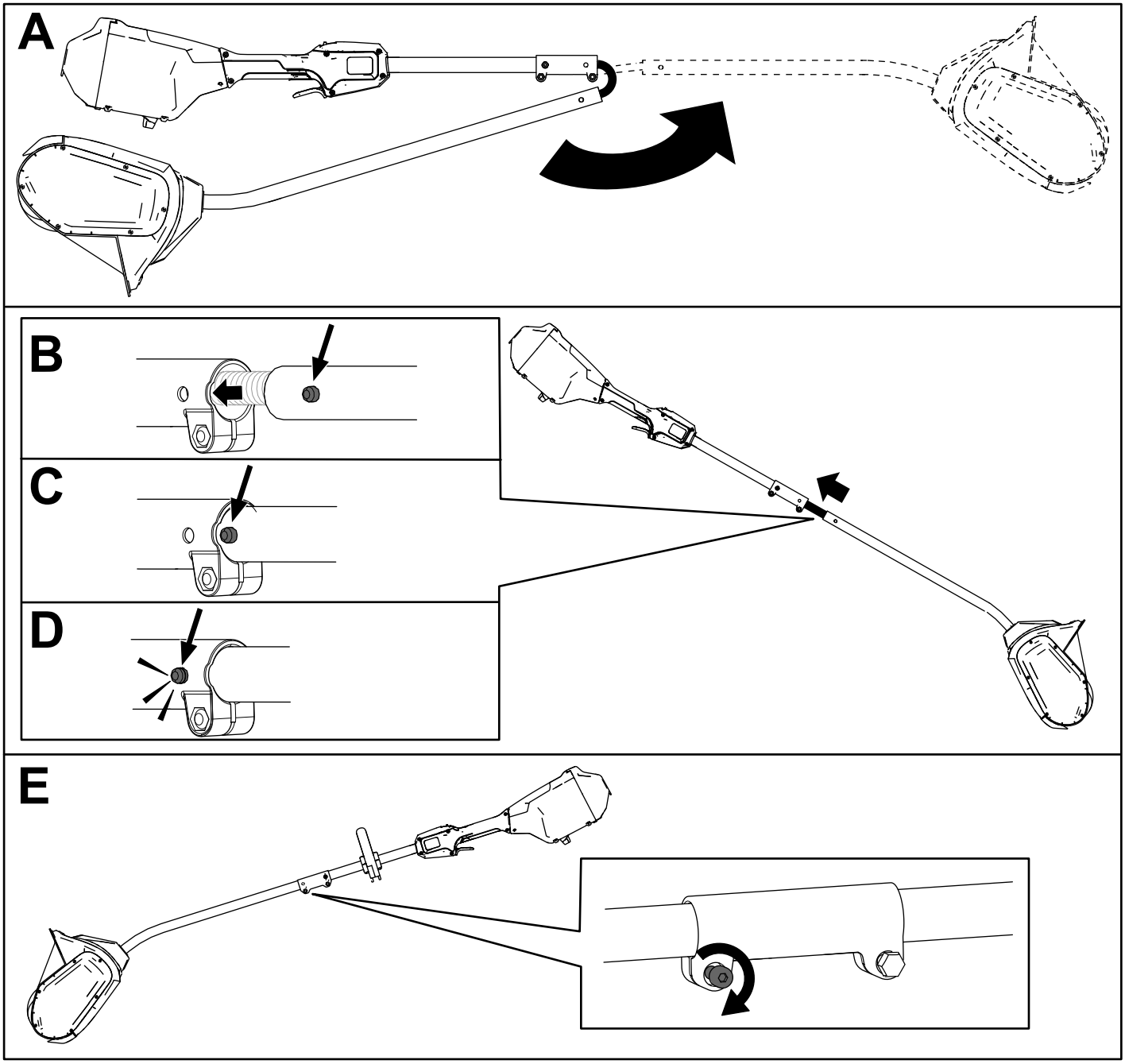

Figura 4

Montaggio dell'impugnatura ausiliaria

1. Separate l’impugnatura ausiliaria dalla piastra dell’impugnatura rimuovendo le 4 viti a esagono incassato utilizzando la chiave a brugola in dotazione (A della Figura 5).
2. Allineate l’impugnatura ausiliaria alla piastra dell’impugnatura ausiliaria sull’albero (C della Figura 5).
3. Fissate l’impugnatura ausiliaria alla piastra dell’impugnatura con le 4 viti a esagono incassato rimosse in precedenza (C della Figura 5).

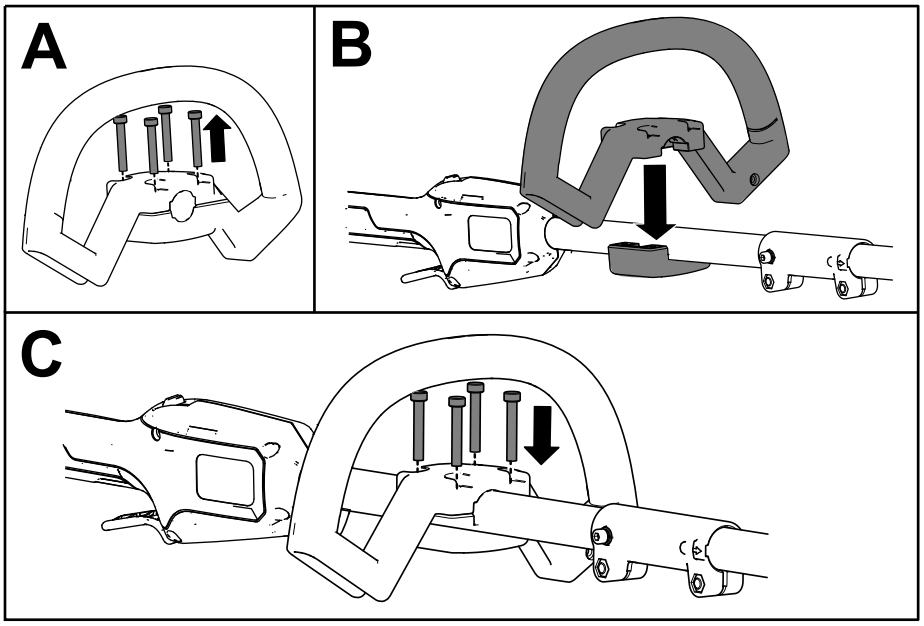

g427114

Figura 5

Quadro generale del prodotto

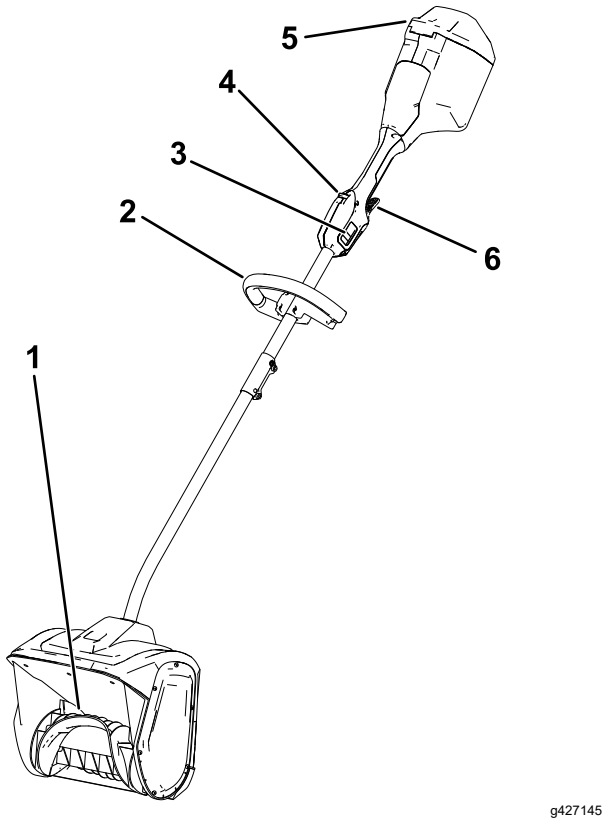

g427145

Figura 6

1. Rotore
2. Impugnatura
3. Interruttore a 2 velocità
4. Blocco della leva di azionamento
5. Coperchio della batteria
6. Levetta di azionamento

Specifiche

Intervalli di temperatura idonei

Caricate/rimessate il pacco batteria a	5 °C–40 °C*
Utilizzate il pacco batteria a	-30 °C–49 °C*
Utilizzate la macchina a	-30 °C–49 °C*

*I tempi di ricarica aumenteranno se la ricarica non avviene all'interno di questo intervallo.

Stoccate la macchina, il pacco batteria e il caricabatterie in un luogo chiuso, ben pulito e asciutto.

Attrezzi/accessori

È disponibile una gamma di attrezzi ed accessori approvati da Toro per l'impiego con la macchina, per ottimizzare ed ampliare le sue applicazioni. Richiedete la lista degli attrezzi ed accessori approvati ad un Centro Assistenza Toro o ad un Distributore autorizzati, oppure visitate www.Toro.com

Per garantire prestazioni ottimali e mantenere sempre la macchina in conformità alle norme di sicurezza, utilizzate esclusivamente ricambi e accessori originali Toro. Ricambi e accessori fabbricati da altri produttori potrebbero essere pericolosi.

Funzionamento

Avvio della macchina

1. Accertatevi che gli sfiati sulla parte posteriore della macchina siano privi di neve o ghiaccio (Figura 7).

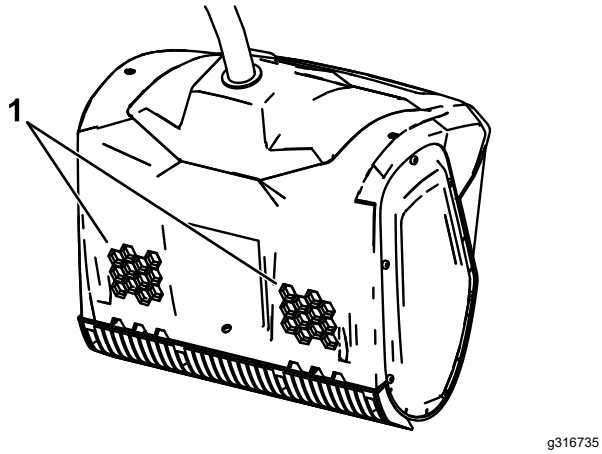

g316735

Figura 7

1. Prese d'aria

2. Aprite il coperchio della batteria (Figura 8).
3. Allineate la cavità nel pacco batteria con la linguetta nell'alloggiamento della batteria (Figura 8).
4. Spingete il pacco batteria nell'alloggiamento della batteria fino a quando la batteria non si blocca nel fermo (Figura 8).

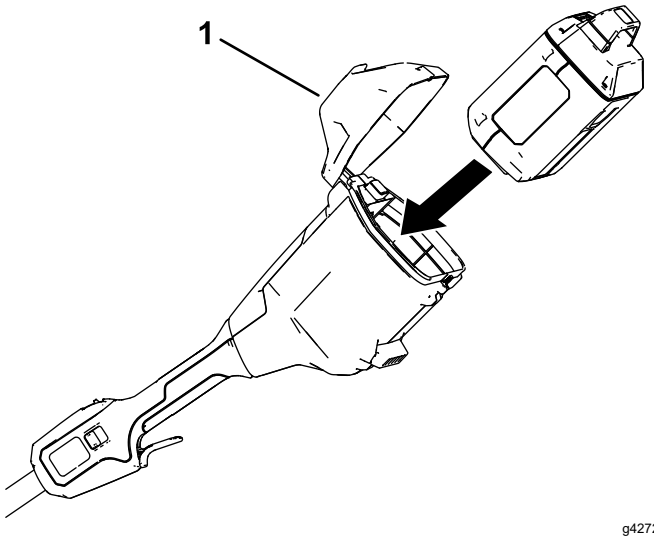

g427205

Figura 8

1. Coperchio della batteria

5. Per avviare la macchina, premete il blocco della levetta, quindi premete la levetta di azionamento (Figura 9).

Nota: Fate scorrere l'interruttore a 2 velocità per modificare la velocità del rotore.

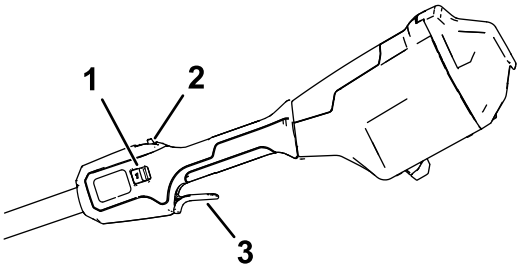

g427203

Figura 9

1. Interruttore a 2 velocità
2. Blocco della leva di azionamento
3. Levetta di azionamento

6. Chiudete il coperchio della batteria.

Arresto della macchina

Per arrestare la macchina, rilasciate la levetta di azionamento.

Quando la macchina non è in uso o lo state trasportando verso o da un'area di lavoro, rimuovete il pacco batteria; fate riferimento a Rimozione del pacco batteria (pagina 12).

Rimozione del pacco batteria

Aprite il coperchio della batteria, premete il fermo della batteria per rilasciare il pacco batteria e fate scorrere il pacco batteria fuori dalla macchina (Figura 10).

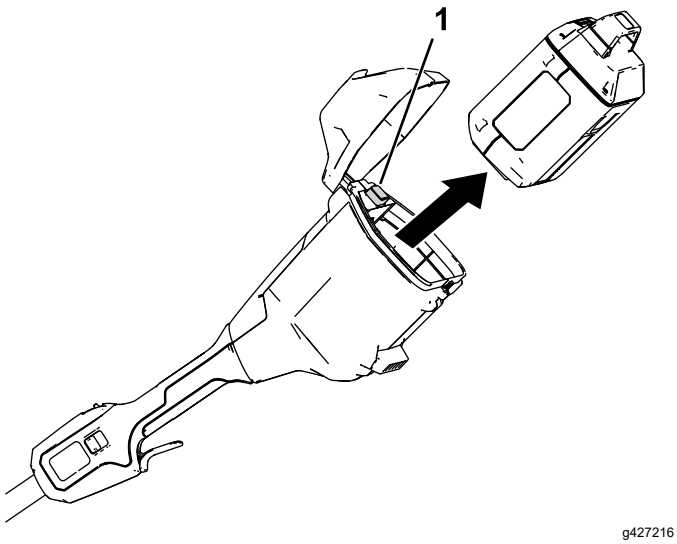

Figura 10

1. Fermo della batteria

Suggerimenti

- Avviate la macchina e inclinatela in avanti fino a quando la lama del raschiatore entra a contatto con il suolo. Spingete in avanti la macchina a una velocità comoda, con la lentezza sufficiente per pulire completamente il percorso. La velocità di avanzamento dipende dalla larghezza e dalla profondità della neve.
- Per una rimozione più efficiente della neve, lanciatela sottovento e sovrapponete lievemente ogni falciata.
- La macchina può rimuovere la neve fino a una profondità di 15 cm in un unico passaggio. Per la pulizia di cumuli più profondi, mantenete la macchina per le impugnature inferiore e superiore, e seguite un movimento oscillante. Rimuovete fino a 15 di neve ogni passaggio e ripetete il percorso tutte le volte che occorre.

Manutenzione

⚠ PERICOLO

Il contatto con il rotore può causare lesioni personali gravi.

- **Prima di eseguire interventi di regolazione o manutenzione della macchina, rimuovete il pacco batteria.**
- **Indossate sempre i guanti quando eseguite interventi di regolazione o manutenzione della macchina.**

Sostituzione della lama del raschiatore

Intervallo tra gli interventi tecnici: Ogni 20 ore

Rimuovete le 4 viti che fissano la lama del raschiatore e sostituire la lama del raschiatore in base alla necessità.

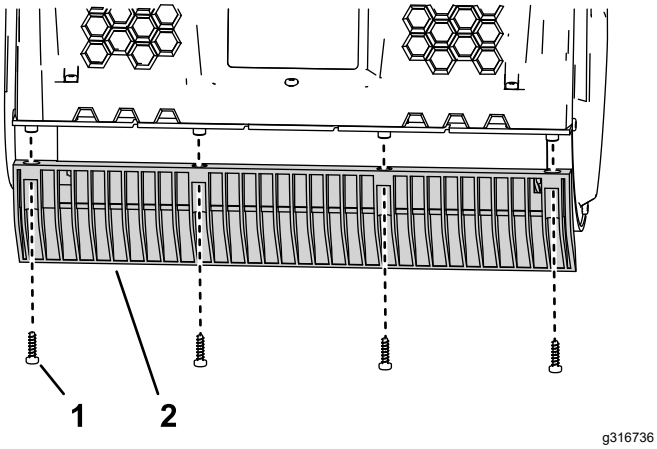

Figura 11

1. Vite
2. Lama del raschiatore

Manutenzione

Se la macchina richiede manutenzione, portatela presso il vostro Centro Assistenza autorizzato.

Rimessaggio

Importante: **Stoccate la macchina, il pacco batteria e il caricabatterie solo a temperature comprese all'interno dell'intervallo opportuno; fate riferimento a Specifiche (pagina 10).**

Importante: **Se stoccate la macchina per un anno o più, rimuovete il pacco batteria dalla macchina e caricatelo fino a quando 1 o 2 indicatori LED non diventano verdi sulla batteria. Non stoccate una batteria completamente carica o completamente scarica. Quando dovete utilizzare di nuovo la macchina, caricate il pacco batteria fino a quando la spia di indicazione sinistra non diventa verde sul caricabatterie o quando tutti e 4 gli indicatori LED non diventano verdi sulla batteria.**

- Scollegate la macchina dall'alimentazione (ovvero, rimuovete il pacco batteria) e controllate per escludere eventuali danni dopo l'uso.
- Ripulite la macchina da tutti i materiali estranei.
- Non rimessate la macchina o il caricabatterie con il pacco batteria installato.
- Quando non in uso, rimessate la macchina, il pacco batteria e il caricabatterie fuori dalla portata dei bambini.
- Tenete macchina, pacco batteria e caricabatterie lontano da agenti corrosivi, come sostanze chimiche per il giardino e sali di sbrinamento.
- Per ridurre il rischio di gravi lesioni personali, non stoccate il pacco batteria all'aperto o all'interno di veicoli.
- Stoccate la macchina, il pacco batteria e il caricabatterie in un luogo chiuso, ben pulito e asciutto.

Localizzazione guasti

Effettuate solo i passaggi descritti in queste istruzioni. Tutti i successivi interventi di ispezione, manutenzione e riparazione devono essere effettuati da un centro assistenza autorizzato o da uno specialista analogamente qualificato se non siete in grado di risolvere il problema da soli.

Rimuovete sempre la batteria dall'utensile per la soluzione di problemi, l'ispezione, la manutenzione o la pulizia dell'utensile.

Problema	Possibile causa	Rimedio
La macchina non funziona o non funziona continuamente.	1. La batteria non è completamente installata nella macchina. 2. Il pacco batteria non è carico. 3. Il pacco batteria è danneggiato. 4. La macchina presenta un altro problema elettrico.	1. Rimuovete e sostituite la batteria nella macchina, assicurandovi che sia completamente montata e bloccata. 2. Rimuovete il pacco batteria dalla macchina e ricaricatelo. 3. Sostituite il pacco batteria. 4. Contattate un centro assistenza autorizzato.
La macchina non raggiunge la massima potenza.	1. La capacità di carica del pacco batteria è troppo bassa. 2. Gli sfiati dell'aria sono bloccati.	1. Rimuovete il pacco batteria dalla macchina e ricaricatelo completamente. 2. Pulite gli sfiati dell'aria.
La macchina produce vibrazioni o rumore eccessivi.	1. Il rotore è danneggiato.	1. Contattate un centro assistenza autorizzato.
Il pacco batteria perde rapidamente la carica.	1. Il pacco batteria si trova al di sopra o al di sotto del corretto intervallo di temperature. 2. La macchina è sovraccarica	1. Spostate il pacco batteria in un luogo asciutto e in cui la temperatura sia compresa tra 5 °C e 40 °C. 2. Lavorate a un ritmo più lento.

Note:



Count on it.

Form No. 3469-508 Rev B

TORO®

Count on it.

Brukerhåndbok

Flex-Force Power System® 60 V elektrisk og trådløs spade™

Modellnr. 31803T—Serienr. 324000101 og oppover

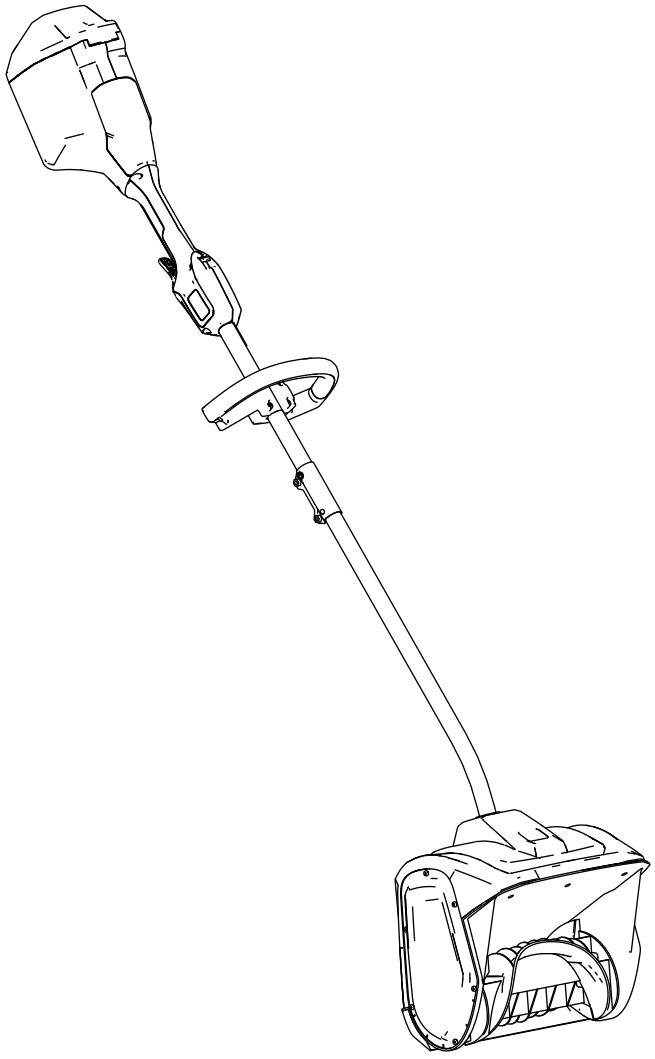

Registrer ditt produkt på www.Toro.com.
Oversettelse av originalen (NO)

3469-508

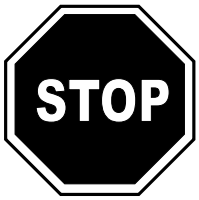

Hvis du trenger hjelp, kan du se www.Toro.com/support for instruksjonsressurser eller kontakte et autorisert forhandlerverksted før du returnerer dette produktet.

Innledning

Dette produktet er beregnet for privat bruk. Den er konstruert for å fjerne opptil 15 cm med snø fra terrasser, fortau og små innkjørsler. Den er ikke beregnet på å fjerne andre materialer enn snø, og den er heller ikke beregnet på å rydde grusoverflater. Den skal kun brukes av voksne. Den er utformet for bruk med Flex-Force 60 V litiumionbatterier. Disse batteriene kan kun lades av Flex-Force 60 V litiumionbatteriladere. Hvis du bruker disse produktene til andre formål enn de er beregnet på, kan du utsette deg selv eller andre for fare.

Modell 31803T inkluderer hverken batteri eller lader.

Les denne håndboken nøye, slik at du lærer å bruke og vedlikeholde produktet på riktig måte og unngår person- eller produktskade. Du har ansvar for å bruke produktet på en riktig og sikker måte.

Gå til www.Toro.com for mer informasjon, inkludert sikkerhetstips, opplæringsmateriale og informasjon om tilbehør, hjelp til å finne en forhandler eller for å registrere produktet ditt.

Hvis maskinen må repareres, eller du trenger originale Toro-deler eller mer informasjon, kan du kontakte et autorisert forhandlerverksted eller Toros kundeserviceavdeling. Ha modell- og serienummer for hånden når du tar kontakt. Figur 1 identifiserer plasseringen av modell- og serienummer på produktet. Skriv inn numrene i de tomme feltene.

Viktig: **Skann QR-koden på serienummerskiltet med en mobil enhet for å få tilgang til garantien, deler og annen produktinformasjon.**

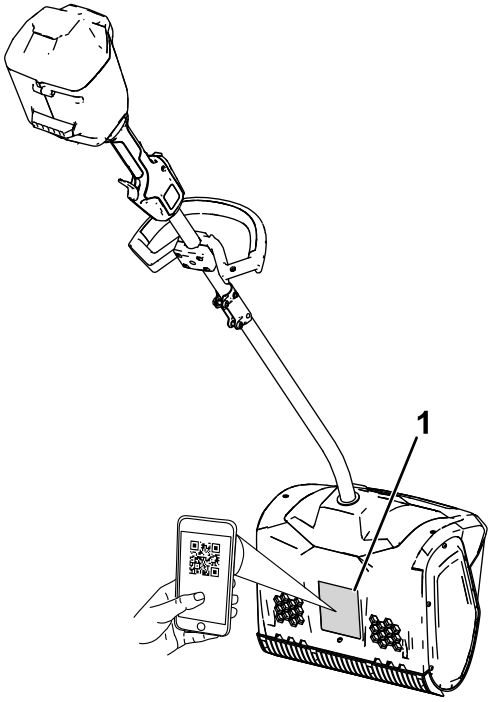

g427112

Figur 1

1. Plassering av modell- og serienummer.

Modellnr. _____

Serienr. _____

© 2026—The Toro® Company
8111 Lyndale Avenue South
Bloomington, MN 55420

Kontakt oss på www.Toro.com.
Trykt i Kina
Med enerett

Sikkerhetsvarselssymbol

Dette sikkerhetsvarselssymbolet (Figur 2) som vises i denne håndboken og på maskinen, identifiserer viktige sikkerhetsmeldinger som du må følge for å unngå ulykker.



g000502

Figur 2

Sikkerhetsvarselssymbol

Sikkerhetsvarselssymbolet vises over informasjon som varsler deg om usikre handlinger eller situasjoner, og følges av ordet **FARE**, **ADVARSEL** eller **FORSIKTIG**.

FARE indikerer en overhengende faresituasjon som, hvis den ikke unngås, **vil** resultere i død eller alvorlig personskade.

ADVARSEL indikerer en potensielt farlig situasjon som, hvis den ikke unngås, **kan** resultere i død eller alvorlig personskade.

FORSIKTIG indikerer en potensielt farlig situasjon som, hvis den ikke unngås, **kan** føre til mindre eller moderat personskade.

Denne håndboken bruker to andre ord for å utheve informasjon. **Viktig** gjør oppmerksom på spesiell mekanisk informasjon og **Obs** henviser til generell informasjon som er verdt å huske.

Innhold

Sikkerhetsvarselssymbol 3
Sikkerhet 4
..... 4
Sikkerhets- og instruksjonsmerker 6
Montering 7
Folde ut håndtaket 7
Montere ekstrahåndtaket 8
Oversikt over produktet 9
Spesifikasjoner 9
Tilleggsutstyr/tilbehør 9
Bruk 10
Starte maskinen 10
Slå av maskinen 10
Fjerne batteripakken 11
Brukstips 11
Vedlikehold 12
Bytte skrapekniven 12
Service 12
Lagring 12
Feilsøking 13

Sikkerhet

VIKTIGE SIKKERHETS-INSTRUKSJONENE

⚠ ADVARSEL

Når du bruker en elektrisk maskin, må du alltid lese og følge de grunnleggende sikkerhetsadvarslene og -instruksjonene for å redusere faren for brann, elektrisk støt eller skader, inkludert følgende:

Les alle instruksjoner

I. Opplæring

1. Operatøren av maskinen er ansvarlig for eventuelle ulykker eller farer som involverer andre eller eiendommen deres.
2. Du må lese og forstå innholdet i denne *brukerhåndboken* før du starter maskinen. Sørg for at alle som bruker denne maskinen vet hvordan de skal bruke den, hvordan de skal slå den raskt av og forstår advarslene.
3. Ikke la barn bruke eller leke med maskinen, batteripakken eller batteriladeren. Lokale bestemmelser kan fastslå aldersgrense for bruk av maskinen.
4. Ikke la barn eller personer som ikke er opplært, kjøre eller utføre vedlikehold på denne enheten. Maskinen skal kun brukes av ansvarlige personer som er kjent med instruksjonene, og er fysisk i stand til å bruke enheten.
5. Før du bruker maskinen, batteripakken og batteriladeren, må du lese alle instruksjonene og sikkerhetsmerkene på produktene.
6. Gjør deg kjent med kontrollene og korrekt bruk av maskinen, batteripakken og batteriladeren.

II. Forberedelser

1. Hold tilskuere, spesielt små barn, borte fra arbeidsområdet.
2. Du må aldri la barn bruke maskinen.
3. Bruk aldri maskinen uten at alle verneplater og andre sikkerhetsanordninger sitter på plass og fungerer som tiltenkt.
4. Undersøk området hvor du skal bruke maskinen, og fjern alle gjenstander som kan komme i veien eller slynges ut av maskinen.
5. Bruk bare batteripakken som angitt av Toro. Bruk av annet tilbehør og utstyr kan øke risikoen for personskade og brann.
6. Tilkobling av batteriladeren til en stikkontakt som ikke er 100–240 V, kan forårsake brann eller elektrisk støt. Ikke koble batteriladeren til en stikkontakt med noe annet enn 100–240 V.
7. Ikke bruk en skadet eller modifisert batteripakke eller batterilader, som kan utvise uforutsigbar adferd som resulterer i brann, eksplosjon eller risiko for personskade.
8. Hvis strømkabelen på batteriladeren er skadet, må du ta kontakt med en autorisert serviceforhandler for å reparere eller erstatte kabelen.
9. Lad kun batteripakken med batteriladeren som er spesifisert av Toro. En lader som er egnet for én type batteripakke, kan medføre en risiko for brann hvis den brukes med en annen batteripakke.
10. Lad batteripakken på et godt ventilert område.
11. Følg alle instruksjoner for lading, og ikke lad eller oppbevar batteripakken ved andre temperaturer enn områdene som er angitt i instruksjonene. Ellers kan du skade batteripakken og øke risikoen for brann.
12. Bruk egnet tøy – ha på deg passende klær, inkludert vernebriller, vernebukser, sklisikkert og kraftig fottøy og hørselsvern. Sett opp langt hår, og ikke bruk løstsittende klær eller fritthengende smykker som kan hekte seg i bevegelige deler.

III. Bruk

1. Kontakt med rotor i bevegelse vil føre til alvorlige skader. Hold hendene og føttene borte fra bevegelige deler. Hold deg unna alle utmatingsåpninger.
2. Stå alltid bak rotoren og med utmatingsåpningen vendt bort når du bruker maskinen.
3. Hvis du bruker dette produktet til andre formål enn hva det er beregnet for, kan du utsette deg selv eller andre for fare.
4. Forhindre utilsiktet start – påse at bryteren er i Av-posisjon før du kobler til batteripakken og håndterer maskinen. Ikke bær maskinen med fingeren på bryteren eller koble inn maskinen med bryteren i På-posisjon.
5. Vær alltid fokusert på oppgaven når du bruker maskinen. Ikke delta i aktiviteter som forårsaker distraksjoner, da dette kan føre til personskade eller materiell skade.
6. Fjern batteripakken fra maskinen og vent til alle bevegelser stopper før du justerer, vedlikeholder, rengjør eller lagrer maskinen.
7. Ta ut batteripakken fra maskinen når du forlater den uten tilsyn, eller før du skifter tilbehør.
8. Ikke dytt maskinen – la maskinen gjøre en bedre og sikrere jobb i hastigheten den er utviklet for.

9. Vær oppmerksom – følg med på hva du gjør og bruk sunn fornuft når du bruker maskinen. Ikke bruk maskinen når du er syk, trett eller påvirket av alkohol eller andre rusmidler.
10. Maskinen skal kun brukes under forhold med god sikt og egnede værforhold.
11. Vær svært forsiktig når du rygger eller trekker maskinen mot deg.
12. Ikke strekk deg for langt – hold riktig fotfeste og balanse til enhver tid, spesielt i skråninger. Gå med maskinen, ikke løp.
13. Når du ikke aktivt fjerner snø, kobler du fra strømtilførselen til spiralbladet.
14. Ikke la materiale kastes ut direkte mot noen. Unngå å la materiale kastes ut mot en vegg eller en hindring, da det kan sprette tilbake og treffe deg.
15. Ikke bruk maskinen på grusoverflater.
16. Hvis maskinen treffer et fremmedlegeme, følger du disse trinnene:
    - Slipp utløseren og sikkerhetssperrebryteren.
    - Fjern batteriet fra maskinen.
    - Se etter skader.
    - Reparer eventuell skade før du starter og bruker maskinen.
17. Slå av maskinen og fjern batteriet før du fjerner blokkeringer, og bruk alltid en kjepp eller et renseverktøy for å fjerne blokkeringen.
18. Under tøffe forhold kan batteripakken utskille væske. Unngå kontakt med væsken. Hvis du ved et uhell kommer i kontakt med væsken, skyll med vann. Hvis væsken kommer i kontakt med øynene, må du søke medisinsk hjelp. Væske som skilles ut fra batteriet, kan forårsake irritasjon eller brannskader.
19. Ikke utsett en batteripakke eller et verktøy for brann eller overdrevne temperaturer. Eksponering for brann eller temperaturer over 130 °C kan føre til eksplosjon.
20. FORSIKTIG – en batteripakke som håndteres feil, kan utgjøre en risiko for brann, eksplosjon eller kjemiske brannskader.
    - Ikke demonter batteripakken.
    - Erstatt batteripakken kun med en original Flex-Force-batteripakke. Bruk av en annen type batteripakke kan forårsake brann eller risiko for personskade.
    - Oppbevar batteripakker utilgjengelig for barn og i den opprinnelige emballasjen til du er klar til bruke dem.

IV. Vedlikehold og lagring

1. Fjern batteripakken fra maskinen og vent til alle bevegelser stopper før du justerer, vedlikeholder, rengjør eller lagrer maskinen.
2. Ikke prøv å betjene eller reparere maskinen, batteripakken eller batteriladeren, bortsett fra det som er angitt i instruksjonene. Få en autorisert serviceforhandler til å utføre service ved å bruke identiske reservedeler for å sikre at produktet vedlikeholdes på en sikker måte.
3. Bruk hansker og vernebriller når du vedlikeholder maskinen.
4. Når du utfører service på rotoren, må du være obs på at rotoren kan bevege seg selv om strømkilden er slått av.
5. Bruk utelukkende originale reservedeler og tilbehør fra Toro for beste mulige ytelse. Andre reservedeler og tilleggsutstyr kan være farlige å bruke.
6. Vedlikehold maskinen – hold håndtakene tørre, rene og frie for olje og fett. Hold verneplatene på plass og i orden. Bruk kun identiske reservedeler.
7. Undersøk alle festene regelmessig for å se om tiltrekningsmomentet er riktig, slik at du er sikker på at maskinen er trygg å bruke.
8. Kontroller maskinen for skadede deler. Se etter feiljusterte og binding av bevegelige deler, ødelagte deler, fester og eventuelle andre forhold som kan påvirke driften. Med mindre det er angitt i instruksjonene, må en autorisert serviceforhandler reparere eller skifte ut et skadet vern eller en skadet del.
9. Når batteripakken ikke er i bruk, hold den borte fra metallgjenstander som binders, mynter, nøkler, spiker og skruer som kan danne en forbindelse fra en klemme til en annen. Hvis batteriklemmene kortslutter, kan det forårsake brannsår eller brann.
10. Når du ikke bruker maskinen, må den oppbevares på et tørt og sikkert sted som er utilgjengelig for barn.
11. Se Lagring (side 12) for viktig informasjon hvis maskinen skal lagres i mer enn 30 dager.

TA VARE PÅ DISSE INSTRUKSJONENE

Sikkerhets- og instruksjonsmerker

Sikkerhetsmerker og -instruksjoner er lett synlige for operatøren og er plassert i nærheten av alle områder som representerer en potensiell fare. Bytt ut alle merker som er ødelagte eller mangler.



g503870

161-6046

1. Kast i samsvar med gjeldende regelverk

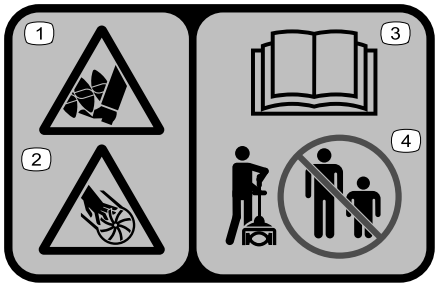

decal140-8464

140-8464

1. Fare for kutting/lemlesting av føtter; spiralblad
2. Fare for kutting/lemlesting av hender; løpehjul
3. Les *brukerhåndboken*.
4. Hold andre på avstand.

Montering

Folde ut håndtaket

1. Fold ut håndtaket (A av Figur 4).
2. Innrett låseknappen på det nedre skaftet med hullet med spor i på den øvre akselen, og før det ene skaftet inn i det andre (B og C i Figur 4).

   Merk: Låseknappen klikker inn i hullet når begge skaftene festes (D i Figur 4).
3. Bruk den med følgende sekskantnøkkelen til å stramme skruen på skaftkoblingen til den er festet (E i Figur 4).

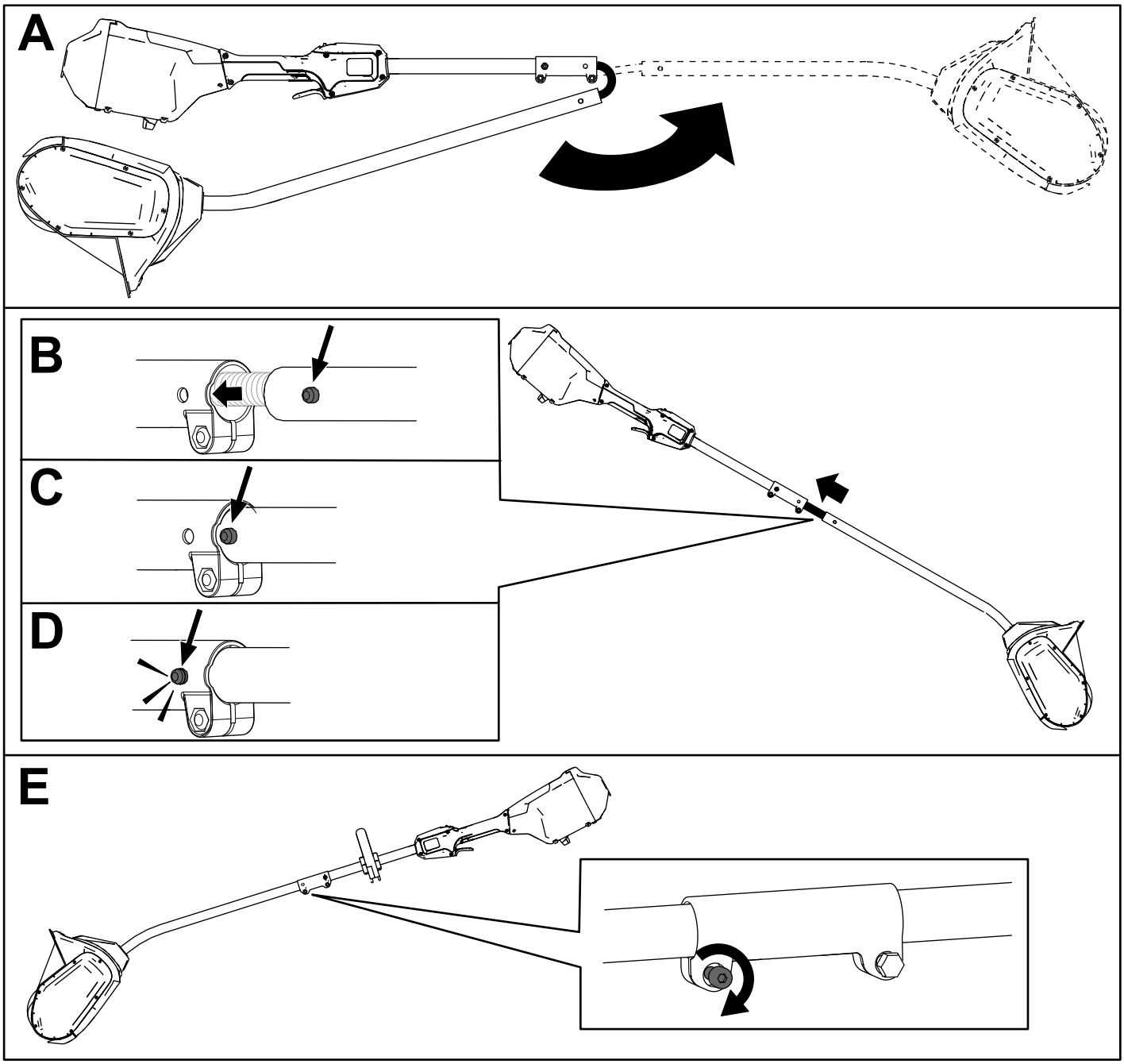

Figur 4

Montere ekstrahåndtaket

1. Skill det ekstra håndtaket fra håndtaksplaten ved å fjerne de fire hodeskruene med innvendig sekskantspor med den medfølgende sekskantnøkkelen (A i Figur 5).
2. Innrett det ekstra håndtaket med den ekstra håndtaksplaten på skaftet (B i Figur 5).
3. Fest det ekstra håndtaket på håndtaksplaten med de fire hodeskruene med innvendig sekskantspor som ble fjernet tidligere (C i Figur 5).

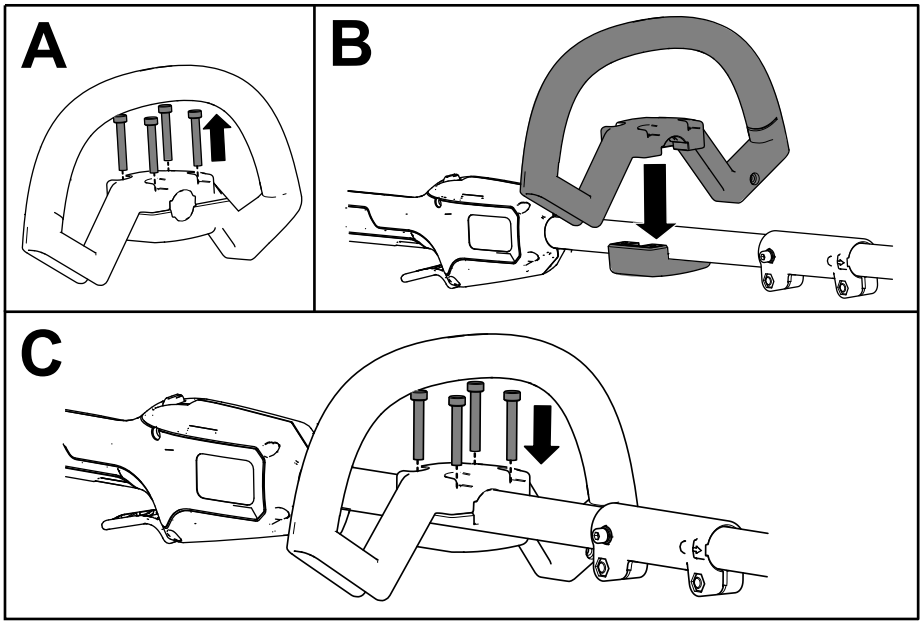

g427114

Figur 5

Oversikt over produktet

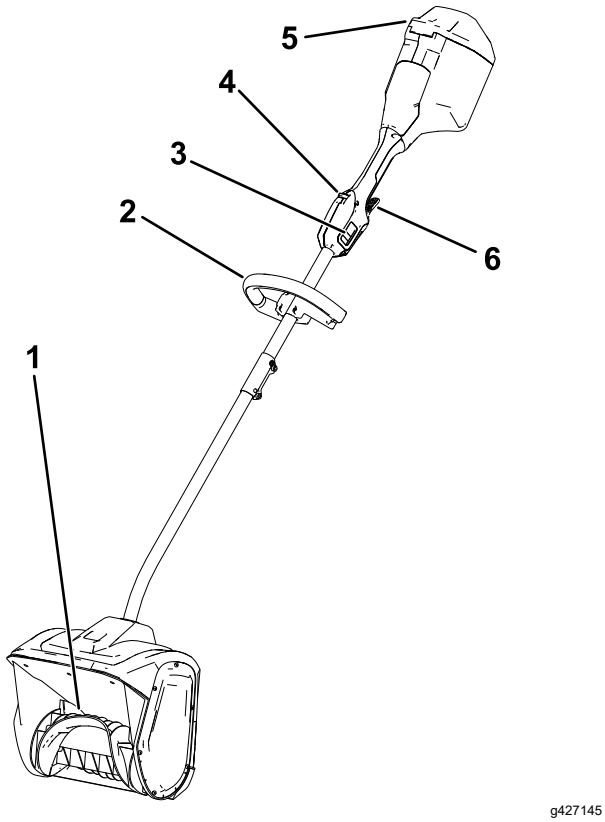

g427145

Figur 6

1. Rotor
2. Håndtak
3. 2-hastighetsbryter
4. Utløserlås
5. Batterilokk
6. Kjøreutløser

Spesifikasjoner

Passende temperaturområder

Lad/oppbevar batteripakken ved	5 °C til 40 °C*
Bruk batteripakken ved	-30 °C til 49 °C*
Bruk maskinen ved	-30 °C til 49 °C*

*Ladetiden øker hvis du ikke lader batteriet innenfor dette området.

Oppbevar maskinen, batteripakken og batteriladeren i et lukket rent og tørt område.

Tilleggsutstyr/tilbehør

Et utvalg av Toro-godkjent tilbehør som kan brukes sammen med maskinen for å forbedre og utvide dens funksjoner, er tilgjengelig. Ta kontakt med din autoriserte serviceforhandler eller autoriserte Toro-forhandler, eller gå til www.Toro.com for å få en liste over godkjent tilbehør og utstyr.

For å oppnå optimal ytelse og holde maskinen i sikkerhetsgodkjent stand, må du bare bruke originale Toro-reservedeler og -tilbehør. Det kan være farlig å bruke reservedeler og tilleggsutstyr som er laget av andre produsenter.

Bruk

Starte maskinen

1. Påse at ventilene på baksiden av maskinen er fri for snø eller is (Figur 7).

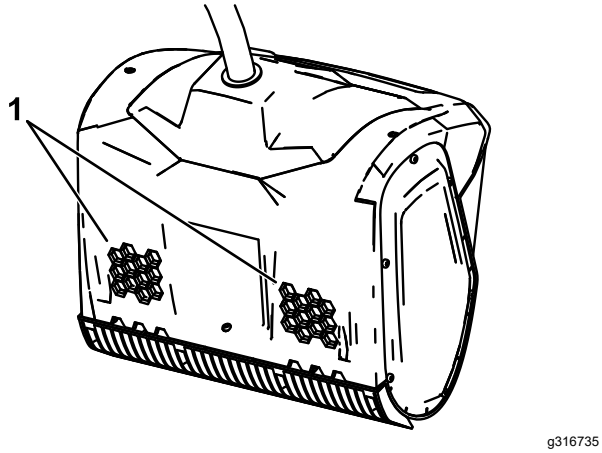

g316735

Figur 7

1. Luftventiler

2. Åpne batterilokket (Figur 8).
3. Juster hulrommet i batteripakken med koblingsarmen i batterirommet (Figur 8).
4. Skyv batteripakken inn i batterirommet inntil batteriet låses fast i låsen (Figur 8).

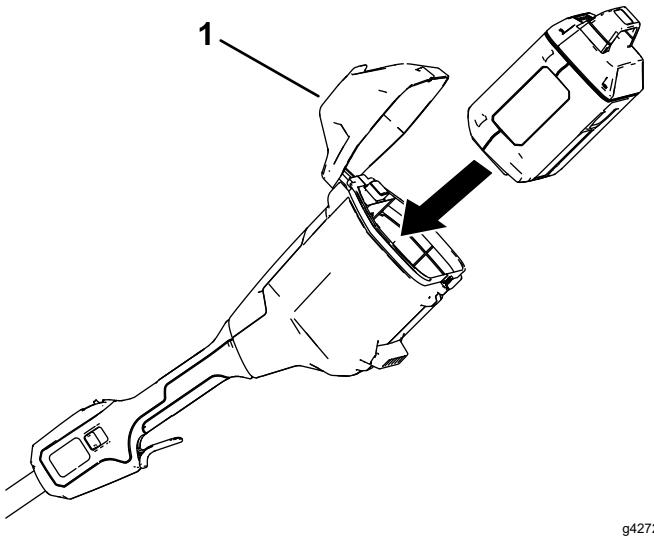

g427205

Figur 8

1. Batterilokk

5. For å starte maskinen trykker du på utløserlåsen, før du deretter presser inn kjøreutløseren (Figur 9).

   Merk: Skyv tohastighetsbryteren for å endre hastigheten til rotoren.

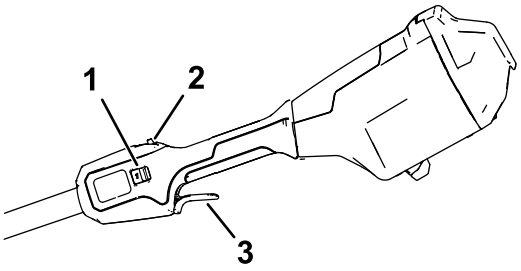

g427203

Figur 9

1. 2-hastighetsbryter
2. Utløserlås
3. Kjøreutløser

6. Lukk batterilokket.

Slå av maskinen

For å slå av maskinen slipper du kjøreutløseren.

Fjern batteripakken når du ikke bruker maskinen eller transporterer maskinen til eller fra arbeidsområdet. Se Fjerne batteripakken (side 11).

Fjerne batteripakken

Åpne batterilokket, trykk på batterilåsen til maskinen for å frigjøre batteripakken og skyv batteripakken ut av maskinen (Figur 10).

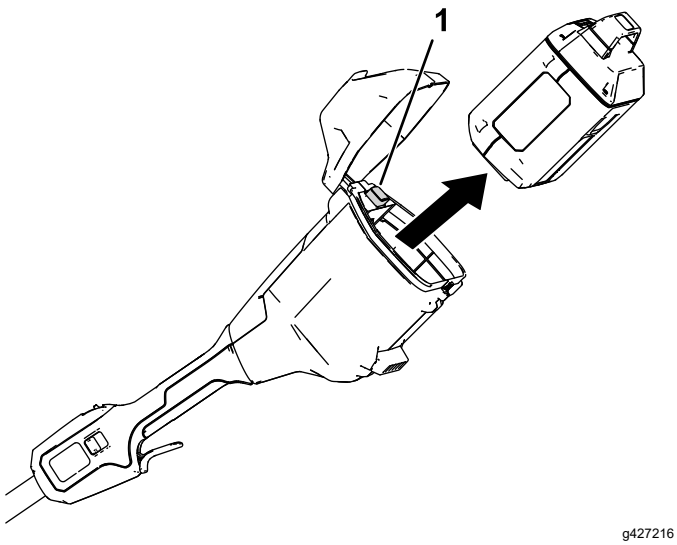

Figur 10

1. Batterilås

Brukstips

- Start maskinen, og vipp den fremover inntil skraperkniven kommer i kontakt med bakken. Skyv maskinen fremover i en komfortabel hastighet, men sakte nok til å rydde området fullstendig. Bredden og dybden til snøen avgjør hastigheten.
- For mest mulig effektiv snøfjerning bør du kaste snøen mot vinden, og du bør så vidt overlappe hver spor.
- Maskinen kan fjerne snø opptil 15 cm i én omgang. Når du fjerner dype snøskavler må du holde maskinen med de øvre og nedre håndtakene og bruke en svingende eller sveipende bevegelse. Fjern maksimum 15 cm i hver omgang, og gjenta så mange ganger som nødvendig.

Vedlikehold

⚠ FARE

Kontakt med rotoren kan forårsake alvorlig personskade.

- **Fjern batteripakken før du justerer eller utfører vedlikehold på maskinen.**
- **Du må alltid bruke hansker når du justerer eller utfører vedlikehold på maskinen.**

Bytte skrapekniven

Serviceintervall: Hver 20. driftstime

Fjern de fire skruene som sikrer skrapekniven, og skift ut skrapekniven om nødvendig.

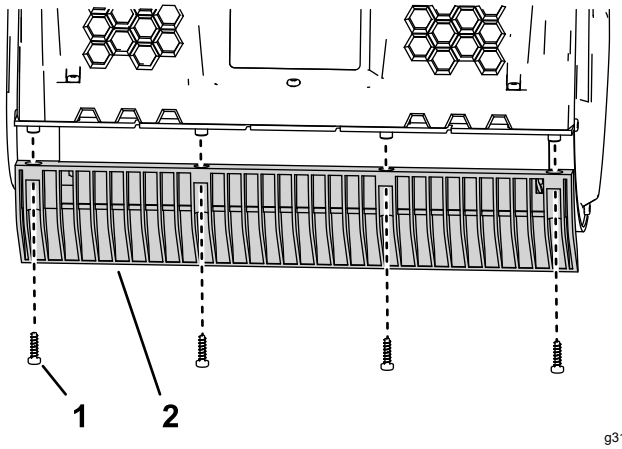

Figur 11

1. Skrue
2. Skrapekniv

Service

Hvis maskinen trenger service, må du sende den til en godkjent serviceforhandler.

Lagring

Viktig: **Oppbevar maskinen, batteripakken og laderen kun i temperaturer som er innenfor riktig område. Se Spesifikasjoner (side 9).**

Viktig: **Hvis du skal oppbevare maskinen i et år eller mer, fjerner du batteripakken fra verktøyet og lader batteripakken til én eller to LED-indikatorer blir grønne på batteriet. Ikke oppbevar et fulladet eller helt utladet batteri. Når du vil bruke maskinen igjen, lader du batteripakken til den venstre indikatorlampen på laderen blir grønn eller alle fire LED-indikatorene på batteriet blir grønne.**

- Koble maskinen fra strømforsyningen (dvs. fjern batteripakken), og kontroller det for skade etter bruk.
- Fjern alle fremmedlegemer fra produktet.
- Ikke oppbevar maskinen eller laderen med batteripakken installert.
- Oppbevar maskinen, batteripakken og batteriladeren utilgjengelig for barn når de ikke er i bruk.
- Hold maskinen, batteripakken og batteriladeren borte fra korroderende midler som hagekjemikalier og avisingssalter.
- For å redusere risikoen for alvorlig personskade må du ikke oppbevare batteripakken utendørs eller i kjøretøy.
- Oppbevar maskinen, batteripakken og batteriladeren i et lukket rent og tørt område.

Feilsøking

Utfør kun trinnene beskrevet i disse instruksjonene. Alt ytterligere inspeksjons-, vedlikeholds- og reparasjonsarbeid må utføres av et autorisert serviceverksted eller en tilsvarende kvalifisert spesialist hvis du ikke kan løse problemet selv.

Ta alltid batteriet ut av verktøyet når du feilsøker, inspiserer, vedlikeholder eller rengjør verktøyet.

Problem	Mulig årsak	Løsning
Maskinen går ikke eller går ikke uten avbrudd.	1. Batteriet er ikke fullstendig montert i maskinen. 2. Batteripakken er ikke ladet. 3. Batteripakken er skadet. 4. Det er et annet elektrisk problem med maskinen.	1. Fjern og sett deretter batteriet inn i maskinen igjen, og påse at det er fullstendig montert og låst. 2. Fjern batteripakken fra maskinen og lad den opp. 3. Bytt ut batteripakken. 4. Kontakt et autorisert forhandlerverksted.
Maskinen oppnår ikke full effekt.	1. Batteripakkens ladekapasitet er for lav. 2. Luftventilene er blokkert.	1. Ta ut batteripakken fra maskinen og lad opp batteripakken fullstendig. 2. Rengjør luftventilene.
Maskinen lager mye vibrasjon eller støy.	1. Rotoren er skadet.	1. Kontakt et autorisert forhandlerverksted.
Batteripakken lades raskt ut.	1. Batteripakken er over eller under det passende temperaturområdet. 2. Maskinen er overbelastet.	1. Flytt batteripakken til et sted der det er tørt og temperaturen er mellom 5 °C og 40 °C. 2. Jobb i en saktere hastighet.

Notat:

Notat:



Count on it.

Form No. 3469-509 Rev B

TORO®

Count on it.

Podręcznik operatora

Bezprzewodowa elektryczna łopata do śniegu Power Shovel™ Flex-Force Power System® 60 V

Model nr 31803T—Numer seryjny 324000101 i wyższe

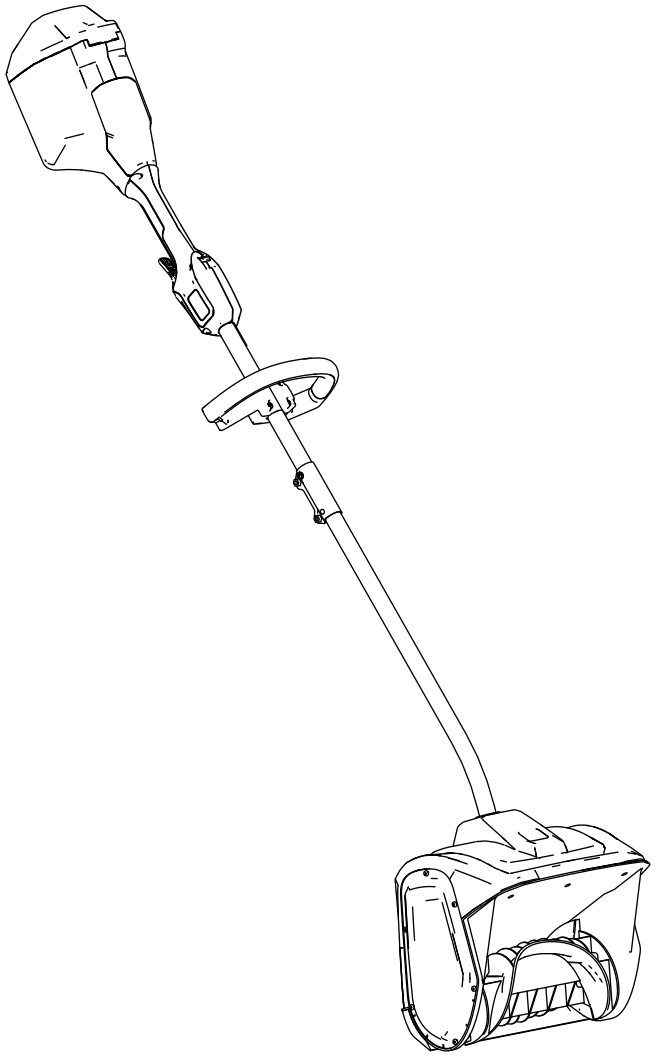

Zarejestruj produkt pod adresem www.Toro.com.
Tłumaczenie oryginału (PL)

3469-509

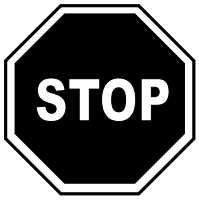

W razie potrzeby uzyskania pomocy, przed zwróceniem tego produktu zachęcamy do zapoznania się z materiałami instruktażowymi na stronie www.Toro.com/support lub prosimy o kontakt z autoryzowanym serwisem.

Wprowadzenie

Ten produkt jest przeznaczony dla użytkowników domowych. Produkt jest przeznaczony do usuwania warstwy śniegu do 15 cm z dziedzińców, chodników i małych podjazdów. Nie należy używać maszyny do usuwania innych materiałów niż śnieg. Opisywany model nie jest przeznaczony do odśnieżania nawierzchni żwirowych. Może być ona używana wyłącznie przez osoby dorosłe. Maszyna jest zaprojektowana do eksploatacji z akumulatorami litowo-jonowymi Flex-Force 60 V. Akumulatory mogą być ładowane wyłącznie ładowarką Flex-Force 60 V do akumulatorów litowo-jonowych. Używanie tych produktów w celach niezgodnych z jego przeznaczeniem może okazać się niebezpieczne dla operatora i dla osób postronnych.

Model 31803T nie zawiera akumulatora ani ładowarki.

Przeczytaj uważnie poniższe informacje, aby poznać zasady właściwej obsługi i konserwacji urządzenia, nie uszkodzić go i uniknąć urazów. Odpowiedzialność za prawidłowe i bezpieczne użytkowanie produktu spoczywa na Tobie.

Odwiedź www.Toro.com, aby uzyskać więcej informacji, w tym dotyczących bezpieczeństwa, materiałów szkoleniowych, informacji na temat akcesoriów, pomocy w znalezieniu autoryzowanego sprzedawcy lub rejestracji produktu.

Aby skorzystać z serwisu, zakupić oryginalne części firmy Toro lub uzyskać dodatkowe informacje, należy skontaktować się z autoryzowanym przedstawicielem serwisowym lub biurem obsługi klienta firmy Toro. Prosimy o przygotowanie numeru modelu i numeru seryjnego produktu. Rysunek 1 przedstawia położenie numeru modelu oraz numeru seryjnego na urządzeniu. Zapisz je w przewidzianym na to miejscu.

Ważne: **Urządzeniem mobilnym zeskanuj kod QR (jeżeli występuje) na tabliczce z numerem seryjnym, aby uzyskać informacje o gwarancji, częściach zamiennych i innych kwestiach związanych z produktem.**

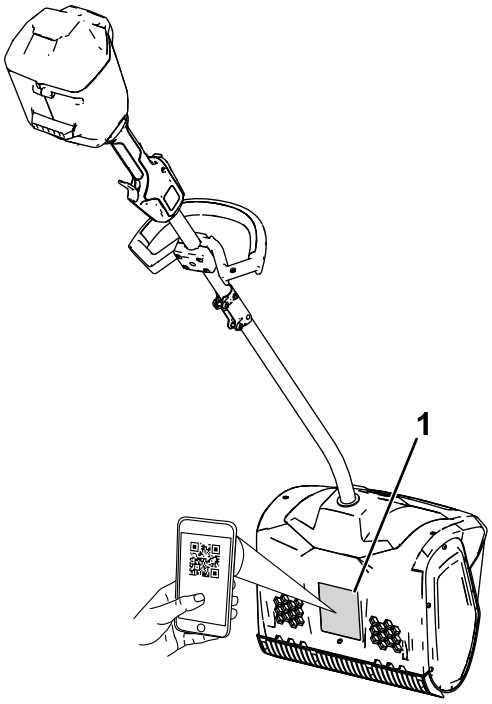

g427112

Rysunek 1

1. Położenie numeru modelu i numeru seryjnego.

Model nr _____

Numer seryjny _____

© 2026—The Toro® Company
8111 Lyndale Avenue South
Bloomington, MN 55420

Napisz do nas pod adres www.Toro.com.
Wydrukowano w Chinach
Wszelkie prawa zastrzeżone

Symbol ostrzegawczy

Ten symbol ostrzegawczy (Rysunek 2) występuje zarówno w instrukcji, jak i na maszynie. Wskazuje on ważne informacje dotyczące zasad bezpieczeństwa, których należy przestrzegać, aby uniknąć wypadków.



g000502

Rysunek 2

Symbol ostrzegawczy

Symbol ostrzegawczy pojawia się nad informacjami ostrzegającymi o niebezpiecznych działaniach lub sytuacjach, przed słowem **NIEBEZPIECZEŃSTWO**, **OSTRZEŻENIE** lub **UWAGA**.

NIEBEZPIECZEŃSTWO: Wskazuje na sytuację bezpośredniego zagrożenia, która, jeżeli się jej nie zapobiegnie, **doprowadzi** do śmierci lub poważnych obrażeń ciała.

OSTRZEŻENIE: Wskazuje na sytuację potencjalnego zagrożenia, która, jeżeli się jej nie zapobiegnie, **może** doprowadzić do śmierci lub poważnych obrażeń ciała.

UWAGA: Wskazuje na sytuację potencjalnego zagrożenia, która, jeżeli się jej nie zapobiegnie, **może** doprowadzić do niewielkich lub średnich obrażeń ciała.

W niniejszej instrukcji występują także dwa inne słowa podkreślające wagę informacji. **Ważne** zwraca uwagę na szczególne informacje techniczne, a **Uwaga** podkreśla informacje ogólne, wymagające uwagi.

Spis treści

Symbol ostrzegawczy 3
Bezpieczeństwo 4
..... 4
Naklejki informacyjne i ostrzegawcze 7
Montaż 8
Rozkładanie uchwytu 8
Montaż uchwytu pomocniczego 9
Przegląd produktu 10
Specyfikacje 10
Osprzęt/akcesoria 10
Działanie 11
Uruchomienie maszyny 11
Wyłączanie maszyny 11
Wyjmowanie akumulatora 12
Rady związane z posługiwaniem się urządzeniem 12
Konserwacja 13
Wymiana lemiesza zgarniacza. 13
Serwisowanie 13
Przechowywanie 13
Rozwiązywanie problemów 14

Bezpieczeństwo

WAŻNE INSTRUKCJE DOTYCZĄCE BEZPIECZEŃSTWA

⚠ OSTRZEŻENIE

Korzystając z maszyny elektrycznej, należy zawsze zapoznać się z podstawowymi ostrzeżeniami dotyczącymi bezpieczeństwa i instrukcjami dotyczącymi zmniejszenia ryzyka pożaru, porażenia prądem elektrycznym lub obrażeń ciała, w tym:

Zapoznaj się ze wszystkimi instrukcjami

I. Szkolenie

1. Operator maszyny odpowiada za wszelkie występujące wypadki lub zagrożenia względem innych osób lub ich mienia.
2. Przed pierwszym uruchomieniem maszyny zapoznaj się niniejszą *instrukcją obsługi*. Każdy użytkownik tej maszyny musi być zaznajomiony ze sposobem jej obsługi, sposobem jej szybkiego wyłączenia, oraz musi rozumieć ostrzeżenia.
3. Nie wolno zezwalać dzieciom na posługiwanie się lub zabawę maszyną, akumulatorami lub ładowarką akumulatorów; lokalne przepisy prawa mogą ograniczać wiek operatora.
4. Zabronione jest użytkowanie lub serwisowanie urządzenia przez dzieci lub osoby nieprzeszkolone. Urządzenie mogą obsługiwać lub serwisować jedynie osoby odpowiedzialne, przeszkolone, znające instrukcję i fizycznie do tego zdolne.
5. Przed użyciem maszyny, akumulatora i ładowarki akumulatorów należy zapoznać się z wszystkimi instrukcjami i oznaczeniami ostrzegawczymi umieszczonymi na tych produktach.
6. Zapoznaj się z elementami sterującymi i prawidłową obsługą maszyny, akumulatora i ładowarki akumulatorów.

II. Przygotowanie

1. Nie zezwalaj osobom postronnym i dzieciom na podchodzenie w pobliże obszaru pracy.
2. Nie pozwalaj dzieciom obsługiwać maszyny.
3. Zabronione jest używanie maszyny bez założonych i poprawnie funkcjonujących wszystkich osłon oraz innych elementów ochronnych.
4. Sprawdź obszar, w którym zamierzasz używać maszyny, i usuń wszelkie obiekty, które mogłyby wpłynąć na pracę maszyny lub zostać przez nią podrzucone.
5. Używaj wyłącznie akumulatora zalecanego przez firmę Toro. Używanie innych akcesoriów i osprzętu może zwiększyć ryzyko obrażeń i pożaru.
6. Podłączenie ładowarki akumulatorów do gniazdka o napięciu innym niż od 100 do 240 V może spowodować pożar lub porażenie prądem. Nie wolno podłączać ładowarki akumulatorów do gniazdka innego niż o napięciu od 100 do 240 V.
7. Nie wolno używać uszkodzonego lub zmodyfikowanego akumulatora ani ładowarki akumulatorów, gdyż mogą one funkcjonować w sposób nieprzewidziany lub nawet zapalić się, wybuchnąć albo stworzyć zagrożenie dla zdrowia.
8. W przypadku uszkodzenia przewodu zasilającego ładowarki skontaktuj się z autoryzowanym dealerem lub serwisem w celu jego wymiany.
9. Do ładowania akumulatorów stosuj wyłącznie ładowarkę zalecaną przez firmę Toro. Ładowarka przeznaczona do jednego typu akumulatorów może przy użyciu z innym rodzajem akumulatora stwarzać ryzyko pożaru.
10. Akumulator należy ładować wyłącznie w dobrze wentylowanym miejscu.
11. Postępuj zgodnie z wszystkimi instrukcjami ładowania i unikaj ładowania akumulatora, gdy temperatura przekracza zakres podany w instrukcjach. W przeciwnym razie może dojść do uszkodzenia akumulatora i zagrożenia pożarem.
12. Ubierz się odpowiednio — noś odpowiednią odzież, w tym ochronę oczu, długie spodnie, pełne obuwie robocze z podeszwą antypoślizgową i ochronniki słuchu. Zwiąż włosy, jeżeli są długie, i nie noś zwisającej biżuterii, która mogłaby zostać pochwycona przez poruszające się części.

III. Obsługa

1. Zetknięcie się z ruchomym wirnikiem prowadzi do poważnych obrażeń ciała. Ręce i nogi operatora muszą znajdować się w bezpiecznej odległości od wszystkich części ruchomych maszyny. Nie zbliżać się do wyrzutnika.
2. W czasie użytkowania maszyny stój za wirnikiem, z dala od otworu wyrzutnika.

3. Używanie maszyny w celach niezgodnych z jej przeznaczeniem może okazać się niebezpieczne dla operatora i osób postronnych.
4. Zabezpiecz maszynę przed niezamierzonym uruchomieniem — przed podłączeniem akumulatora oraz przed podniesieniem lub przenoszeniem urządzenia upewnij się, że wyłącznik jest w pozycji WYŁĄCZONEJ. Nie przenoś maszyny, trzymając palec na wyłączniku ani nie podłączaj źródła zasilania do urządzenia, jeżeli wyłącznik jest w pozycji WŁĄCZONEJ.
5. Podczas obsługi maszyny zachowaj pełne skupienie. Nie podejmuj żadnych rozpraszających czynności. W przeciwnym razie możesz spowodować obrażenia lub wyrządzić szkody w mieniu.
6. Przed wykonaniem regulacji, serwisowaniem, czyszczeniem lub odłożeniem maszyny do przechowywania należy ją wyłączyć i zaczekać na zatrzymanie się wszystkich ruchomych elementów.
7. Zawsze wyjmuj akumulator z maszyny, gdy pozostawiasz ją bez nadzoru oraz przed wymianą osprzętu.
8. Nie przeciążaj maszyny — pozwól jej lepiej i bezpieczniej wykonać zadanie w tempie, do którego została zaprojektowana.
9. Zachowaj czujność — zwracaj uwagę na to, co robisz i postępuj zdroworozsądkowo, gdy obsługujesz maszynę. Nie używaj maszyny, będąc chorym, zmęczonym lub pod wpływem alkoholu lub narkotyków.
10. Korzystaj z urządzenia tylko przy dobrej widoczności i odpowiednich warunkach pogodowych.
11. Zachowaj szczególną ostrożność podczas cofania lub ciągnięcia maszyny ku sobie.
12. Nie należy sięgać urządzeniem zbyt daleko — należy zawsze utrzymywać stabilną postawę i równowagę, w szczególności na terenach pochyłych. Chodź; nie biegaj z maszyną.
13. W przypadku przerwy w odśnieżaniu wyłącz napęd ślimaka.
14. Nie wolno kierować wyrzucanego materiału w kierunku żadnej osoby. Unikaj wyrzucania materiału na ściany lub przeszkody — może się on odbić w Twoją stronę.
15. Nie korzystaj z maszyny na nawierzchni żwirowej.
16. W przypadku uderzenia maszyną w przeszkodę, postępuj następująco:
    - Zwolnij włącznik i blokadę bezpieczeństwa.
    - Wyjmij akumulator z maszyny.
    - Sprawdź maszynę pod kątem uszkodzeń.
    - Przed uruchomieniem i użytkowaniem maszyny napraw wszelkie uszkodzenia.
17. Przed przystąpieniem do udrażniania maszyny wyłącz ją i wymontuj akumulator oraz zawsze korzystaj z kijka lub narzędzia do oczyszczania.
18. W przypadku niewłaściwego obchodzenia się z akumulatorem może z niego wydostawać się ciecz — należy unikać kontaktu z tą cieczą. W razie przypadkowego kontaktu z cieczą z akumulatora należy ją spłukać wodą. W razie kontaktu cieczy z oczami należy zwrócić się o pomoc lekarską. Ciecz wydostająca się z akumulatora może powodować podrażnienie lub poparzenie.
19. Nie narażaj akumulatora ani narzędzia na działanie ognia lub nadmiernej temperatury. Narażenie na działanie ognia lub temperatury powyżej 130°C może spowodować wybuch.
20. UWAGA — Niewłaściwe obchodzenie się z akumulatorem grozi pożarem lub poparzeniem substancjami chemicznymi.
    - Nie demontuj akumulatora.
    - Wymieniaj akumulator tylko na oryginalny akumulator Flex-Force. Użycie akumulatora innego typu może spowodować pożar lub obrażenia ciała.
    - Trzymaj akumulatory poza zasięgiem dzieci i przechowuj je w oryginalnym opakowaniu do czasu, gdy będziesz chciał ich użyć.

IV. Konserwacja i przechowywanie

1. Przed wykonaniem regulacji, serwisowaniem, czyszczeniem lub odłożeniem maszyny do przechowywania należy ją wyłączyć i zaczekać na zatrzymanie się wszystkich ruchomych elementów.
2. Nie należy podejmować prób serwisowania lub naprawy maszyny, akumulatora ani ładowarki akumulatorów, chyba że tak zalecono w instrukcji. Aby zagwarantować utrzymanie produktu w bezpiecznym stanie, należy oddać go do autoryzowanego przedstawiciela serwisowego w celu wykonania prac serwisowych z użyciem identycznych części zamiennych.
3. Podczas serwisowania maszyny należy stosować rękawice i okulary ochronne.
4. Podczas konserwacji wirnika pamiętaj, że może on zostać wprawiony w ruch nawet, gdy zasilanie jest wyłączone.
5. Dla uzyskania najlepszej wydajności stosuj tylko oryginalne części zamienne i akcesoria firmy Toro. Stosowanie innych części zamiennych i akcesoriów może być niebezpieczne.

6. Utrzymuj maszynę w dobrym stanie — dbaj, aby uchwyty były suche, czyste i wolne od olejów i smarów. Dopilnuj, aby osłony znajdowały się na swoim miejscu i były sprawne. Należy używać wyłącznie identycznych części zamiennych.
7. Często i regularnie sprawdzaj wszystkie elementy mocujące, aby upewnić się, że praca z maszyną będzie bezpieczna.
8. Sprawdź, czy części maszyny nie są uszkodzone. Sprawdź części ruchome pod kątem niewłaściwego ustawienia lub zablokowania się, a pozostałe części pod kątem uszkodzeń i zamocowania lub dowolnego innego stanu mogącego mieć wpływ na użytkowanie urządzenia. Jeżeli w instrukcji nie określono inaczej, w celu naprawy lub wymiany uszkodzonych osłon lub elementów należy urządzenie oddać do autoryzowanego przedstawiciela serwisowego.
9. Gdy akumulator nie jest używany, trzymaj go z dala od metalowych przedmiotów, takich jak spinacze do papieru, monety, klucze, gwoździe i wkręty, gdyż mogłyby one spowodować zwarcie między biegunami. Zwarcie biegunów akumulatora może spowodować poparzenia lub pożar.
10. Jeżeli nie korzystasz z maszyny, przechowuj ją w suchym i bezpiecznym pomieszczeniu niedostępnym dla dzieci.
11. Jeżeli maszyna ma być przechowywana przez okres dłuższy niż 30 dni, zapoznaj się z ważnymi informacjami podanymi w Przechowywanie (Strona 13).

NALEŻY ZACHOWAĆ TĘ INSTRUKCJĘ

Naklejki informacyjne i ostrzegawcze

Etykiety dotyczące bezpieczeństwa oraz instrukcje są wyraźnie widoczne dla operatora i znajdują się w pobliżu wszystkich miejsc potencjalnego zagrożenia. Uszkodzone i brakujące etykiety należy wymienić.



g503870

161-6046

1. Niewłaściwa utylizacja zakazana

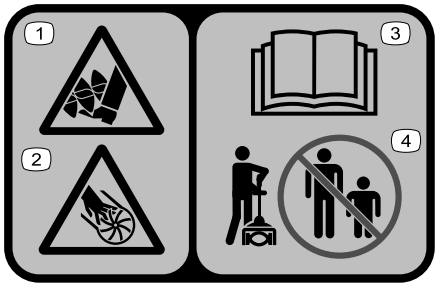

decal140-8464

140-8464

1. Niebezpieczeństwo zranienia/odcięcia stopy; ślimak
2. Niebezpieczeństwo zranienia/odcięcia dłoni; wirnik
3. Przeczytaj *Instrukcję obsługi.*
4. Nie dopuszczaj osób postronnych w pobliże maszyny.

Montaż

Rozkładanie uchwytu

1. Rozłóż uchwyt (ramka A na Rysunek 4).
2. Ustaw przycisk blokady na dolnej części wysięgnika równo z podłużnym otworem na górnej części wysięgnika, po czym wsuń obie części w siebie (ramki B i C na Rysunek 4).

   Informacja: Po zamocowaniu części wysięgnika przycisk blokady powinien z kliknięciem wskoczyć w otwór (ramka D na Rysunek 4).
3. Za pomocą dołączonego klucza imbusowego dokręć mocno śrubę na łączniku wysięgnika (ramka E na Rysunek 4).

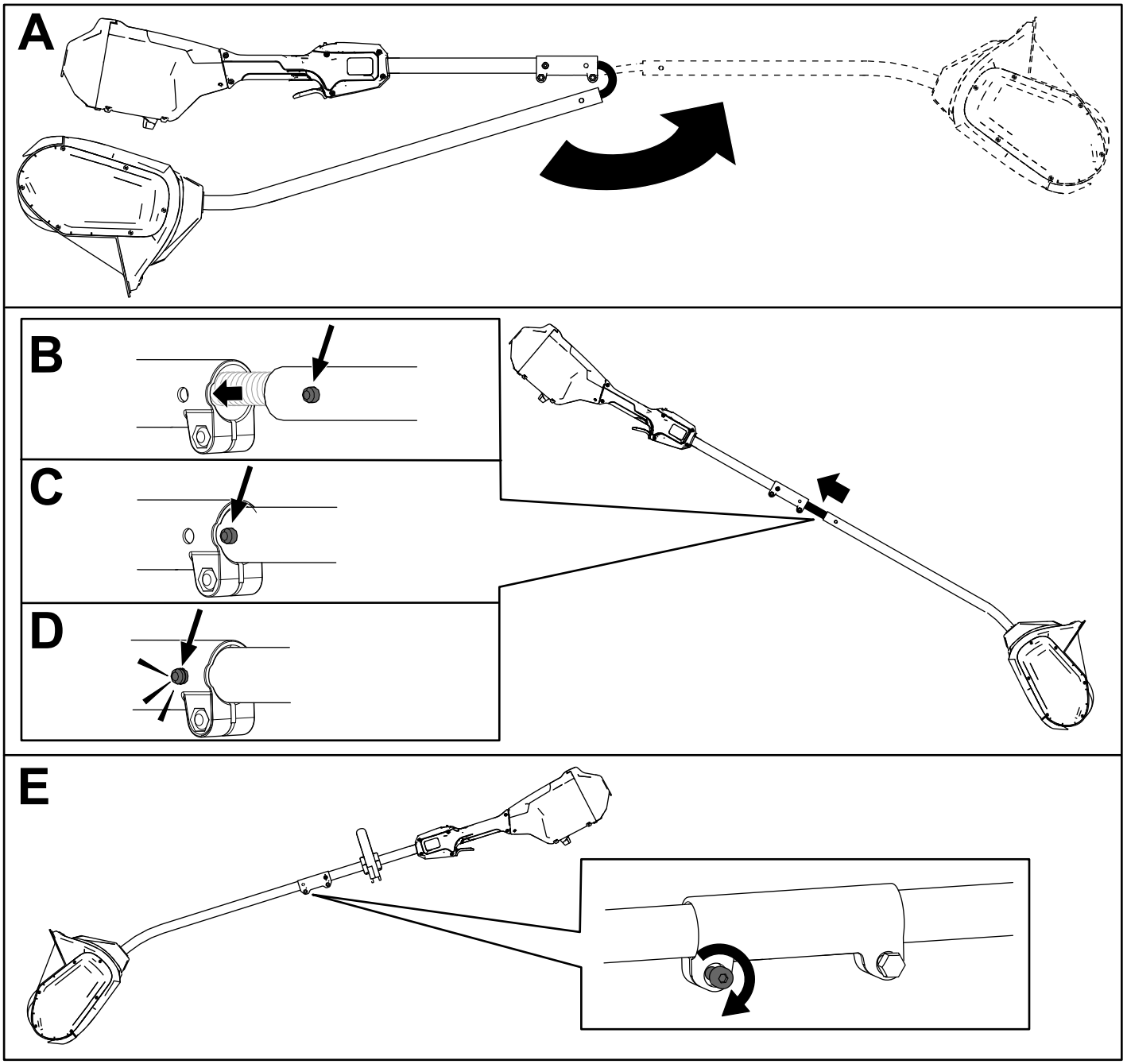

Rysunek 4

Montaż uchwytu pomocniczego

1. Odłącz uchwyt pomocniczy od płyty uchwytu, odkręcając 4 śruby za pomocą dołączonego klucza imbusowego (ramka A na Rysunek 5).
2. Przyłóż uchwyt pomocniczy z płytą uchwytu pomocniczego do wysięgnika (ramka B na Rysunek 5).
3. Zamocuj uchwyt pomocniczy do płyty uchwytu za pomocą odkręconych wcześniej 4 śrub imbusowych (ramka C na Rysunek 5).

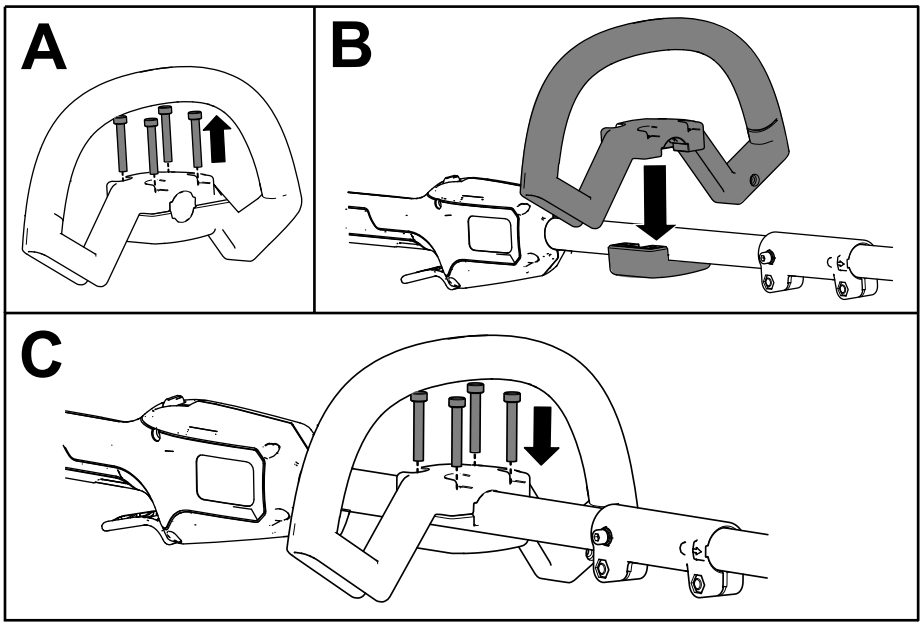

g427114

Rysunek 5

Przegląd produktu

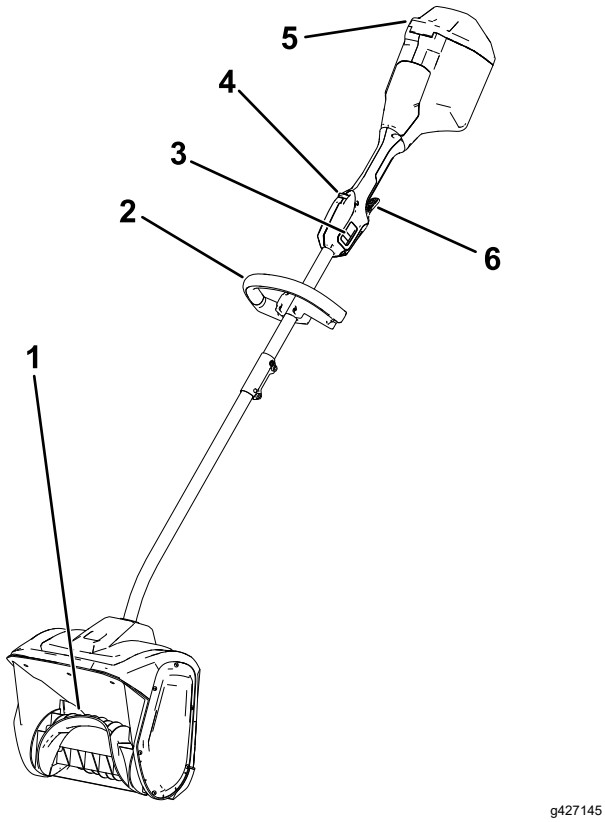

g427145

Rysunek 6

1. Wirnik
2. Uchwyt
3. Przełącznik 2-biegowy
4. Blokada przycisku uruchamiającego
5. Pokrywa akumulatora
6. Przycisk uruchamiający

Specyfikacje

Zakresy dopuszczalnej temperatury

Akumulator należy ładować/przechowywać w temperaturze	od 5°C do 40°C*
Akumulator należy użytkować w temperaturze	od -30°C do 49°C*
Korzystaj z maszyny w zakresie temperatur	od -30°C do 49°C*

* Czas ładowania wydłuży się w przypadku ładowania w temperaturze spoza tego zakresu.

Maszynę, akumulator i ładowarkę należy przechowywać w czystym i suchym pomieszczeniu.

Osprzęt/akcesoria

Dostępna jest gama zatwierdzonego przez firmę Toro osprzętu i akcesoriów przeznaczonych do stosowania z maszyną, zwiększających jej możliwości. Skontaktuj się z autoryzowanym przedstawicielem serwisowym lub dystrybutorem, lub odwiedź stronę www.Toro.com, aby uzyskać listę wszystkich zatwierdzonych akcesoriów i osprzętu.

Aby zapewnić maksymalną wydajność i zachować certyfikat bezpieczeństwa maszyny, używaj wyłącznie oryginalnych części zamiennych i akcesoriów firmy Toro. Części zamienne i akcesoria innych producentów mogą być niebezpieczne.

Działanie

Uruchomienie maszyny

1. Upewnij się, że otwory wentylacyjne w tylnej części maszyny nie są zasłonięte śniegiem lub lodem (Rysunek 7).

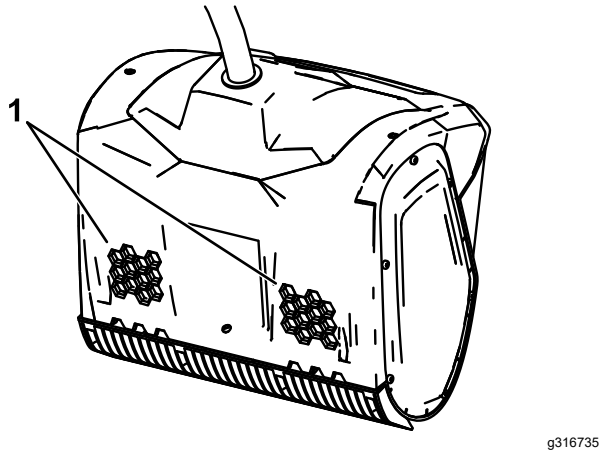

g316735

Rysunek 7

1. Otwory wentylacyjne

2. Otwórz pokrywę akumulatora (Rysunek 8).
3. Ustaw wgłębienie w akumulatorze równo z wypustką na komorze akumulatora (Rysunek 8).
4. Wsuń akumulator do komory akumulatora, aż do jego zablokowania w zatrzaskach (Rysunek 8).

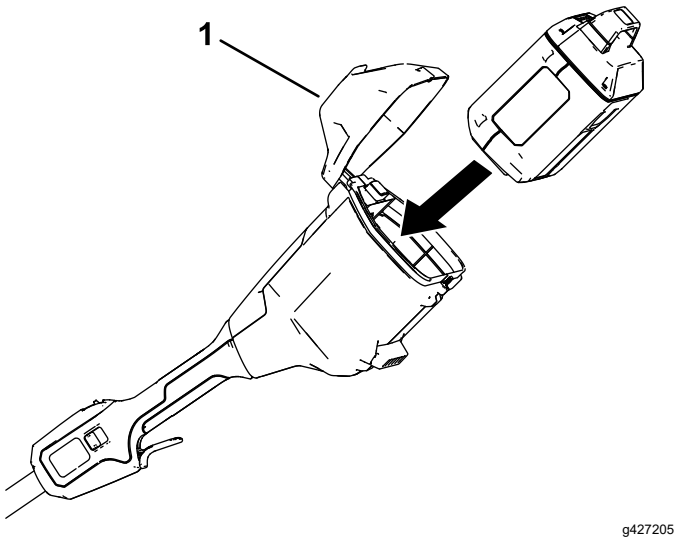

g427205

Rysunek 8

1. Pokrywa akumulatora

5. Aby uruchomić maszynę, wciśnij przycisk blokady, a następnie ściśnij przycisk uruchamiający (Rysunek 9).

Informacja: Prędkość wirnika można zmieniać, przesuwając przełącznik 2-biegowy.

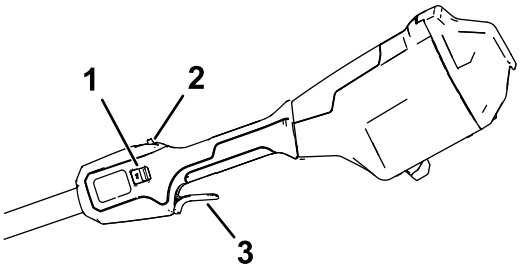

g427203

Rysunek 9

1. Przełącznik 2-biegowy
2. Blokada przycisku uruchamiającego
3. Przycisk uruchamiający

6. Zamknij pokrywę akumulatora.

Wyłączanie maszyny

Aby wyłączyć zwolnij, zwolnij przycisk uruchamiający.

Wyjmuj akumulator zawsze, gdy nie używasz maszyny bądź transportujesz ją do strefy wykonywania pracy lub miejsca przechowywania; patrz Wyjmowanie akumulatora (Strona 12).

Wyjmowanie akumulatora

Otwórz pokrywę akumulatora i naciśnij zatrzask akumulatora, aby zwolnić zaczep akumulatora i wysunąć akumulator z urządzenia (Rysunek 10).

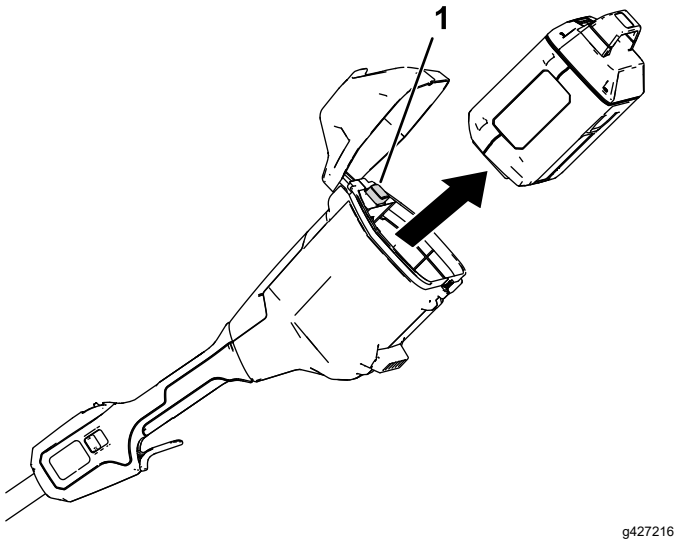

Rysunek 10

1. Zatrzask akumulatora

Rady związane z posługiwaniem się urządzeniem

- Uruchom maszynę i pochyl ją do przodu, aż ostrze zgarniacza zetknie się z podłożem. Pchaj maszynę do przodu w wygodnym dla siebie tempie, ale na tyle powoli, aby oczyszczała drogę przed sobą. Prędkość przemieszczania się powinna zależeć od szerokości i głębokości warstwy śniegu.
- Dla uzyskania maksymalnej skuteczności śnieg należy odrzucać „z wiatrem”, a poszczególne przejścia odśnieżaną ścieżką powinny się minimalnie nakładać.
- Maszyna może usunąć do 15 cm warstwy śniegu za jednym przejściem. W celu usunięcia głębszych zasp należy chwycić maszynę za górny i dolny uchwyt oraz wykonywać nią kołyszący lub zamiatający ruch. Usuwaj maksymalnie 15 cm warstwy śniegu za każdym przejściem i powtarzaj czynność tyle razy, ile to konieczne.

Konserwacja

⚠ NIEBEZPIECZEŃSTWO

Kontakt z wirnikiem może spowodować poważne obrażenia ciała.

- **Przed regulacją lub konserwacją maszyny zawsze wyjmuj akumulator.**
- **Podczas regulacji lub konserwacji maszyny zawsze używaj rękawic.**

Wymiana lemiesza zgarniacza.

Okres pomiędzy przeglądami: Co 20 godzin

Odkręć 4 śruby mocujące lemiesz zgarniacza i wymień go w razie potrzeby.

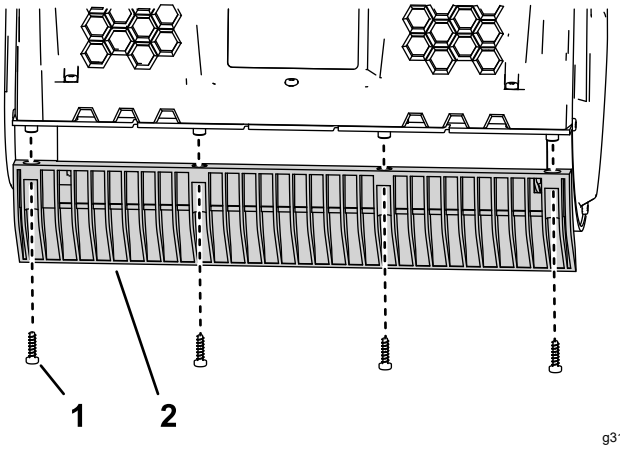

Rysunek 11

1. Śruba
2. Lemiesz zgarniacza

Serwisowanie

Jeżeli maszyna będzie wymagać serwisu, należy przynieść ją do autoryzowanego przedstawiciela serwisu.

Przechowywanie

Ważne: **Przechowuj maszynę, akumulator i ładowarkę jedynie w odpowiednim zakresie temperatur, patrz Specyfikacje (Strona 10).**

Ważne: **W przypadku przechowywania maszyny przez okres roku lub dłużej należy odłączyć akumulator od maszyny i naładować go do poziomu, gdy na akumulatorze zaświecą się na zielono 1 lub 2 kontrolki LED. Nie przechowuj całkowicie naładowanego lub całkowicie rozładowanego akumulatora. Przed ponownym użyciem maszyny naładuj akumulator do momentu, gdy lewa dioda kontrolna na ładowarce zaświeci się na zielono lub gdy wszystkie 4 diody kontrolne na akumulatorze zaświecą się na zielono.**

- Po użyciu odłącz maszynę od zasilania (tzn. odłącz akumulator) i sprawdź, czy nie został uszkodzony.
- Oczyść maszynę z wszelkich substancji obcych.
- Nie przechowuj maszyny ani ładowarki z zamontowanym lub podłączonym akumulatorem.
- Kiedy nie korzystasz z maszyny, przechowuj ją wraz z akumulatorem i ładowarką w miejscu niedostępnym dla dzieci.
- Trzymaj maszynę, akumulator i ładowarkę z dala od środków żrących takich jak chemia ogrodowa i sól drogowa.
- Aby ograniczyć ryzyko poważnych obrażeń, unikaj przechowywania akumulatora na zewnątrz budynków lub wewnątrz pojazdów.
- Maszynę, akumulator i ładowarkę należy przechowywać w czystym i suchym pomieszczeniu.

Rozwiązywanie problemów

Wykonaj tylko czynności opisane w niniejszej instrukcji. Jeżeli nie uda się rozwiązać problemu samemu, wszelkie inne czynności kontrolne, konserwacyjne i naprawcze mogą być wykonywane tylko przez autoryzowany punkt serwisowy lub wykwalifikowanego specjalistę.

Na czas usuwania usterek, kontroli, konserwacji lub czyszczenia narzędzia należy zawsze wymontować z niego akumulator.

Problem	Możliwa przyczyna	Usuwanie usterek
Maszyna nie daje się uruchomić lub nie pracuje w sposób ciągły.	1. Akumulator nie jest dokładnie zamontowany w maszynie.	1. Zdemontuj akumulator z maszyny, a następnie zamontuj go ponownie. Dopilnuj, aby był właściwie założony i zabezpieczony.
	2. Akumulator nie jest naładowany.	2. Zdemontuj akumulator z maszyny i naładuj go.
	3. Akumulator jest uszkodzony.	3. Wymień akumulator.
	4. W maszynie występuje inny problem elektryczny.	4. Skontaktuj się z przedstawicielem autoryzowanego serwisu.
Maszyna nie osiąga pełnej mocy.	1. Stan naładowania akumulatora jest zbyt niski.	1. Zdemontuj akumulator z maszyny i całkowicie naładuj go.
	2. Otwory wentylacyjne są zablokowane.	2. Udrożnij otwory wentylacyjne.
Narzędzie wytwarza nadmierne drgania lub nietypowe dźwięki.	1. Uszkodzony wirnik.	1. Skontaktuj się z przedstawicielem autoryzowanego serwisu.
Akumulator szybko się rozładowuje.	1. Akumulator ma temperaturę wykraczającą poza dopuszczalny zakres temperatur.	1. Przenieś akumulator do suchego miejsca, w którym panuje temperatura od 5°C do 40°C.
	2. Maszyna jest przeciążona	2. Pracuj wolniej.

Notatki:



Count on it.

Form No. 3469-515 Rev B

TORO®

Count on it.

Bruksanvisning

Flex-Force Power System® 60 V sladdlös kraftspade™

Modellnr 31803T—Serienr 324000101 och högre

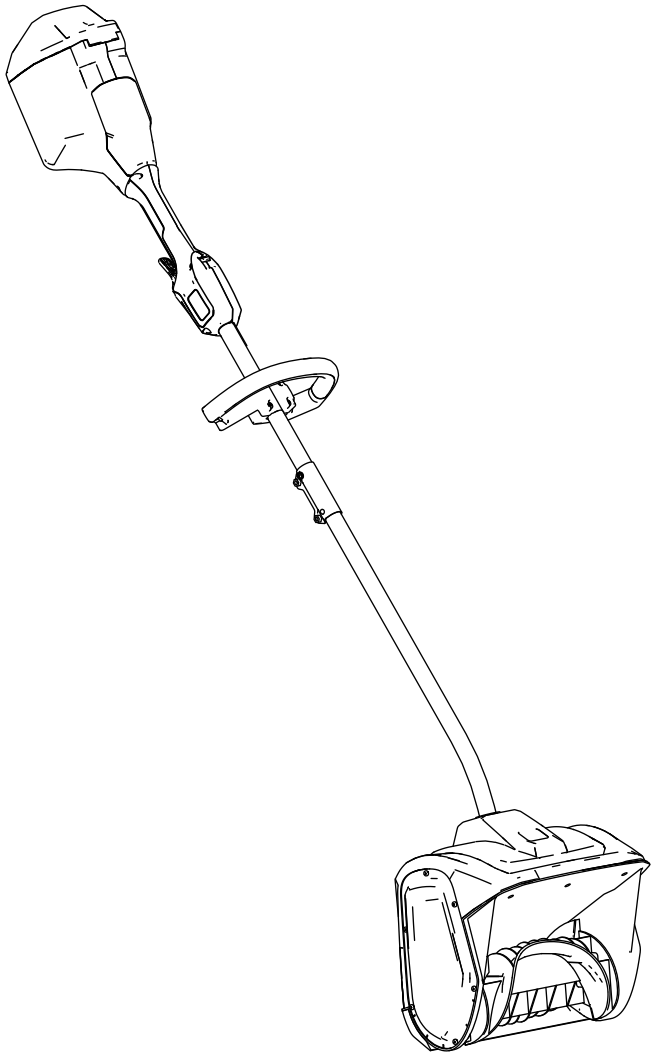

Registrera din produkt på www.Toro.com.
Översättning av originalet (SV)

3469-515

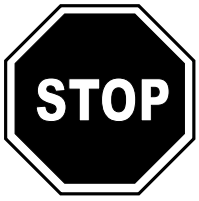

På www.Toro.com/support finns hjälp i form av instruktioner. Du kan också kontakta din auktoriserade återförsäljare innan du returnerar produkten.

Introduktion

Denna produkt är avsedd att användas av privatkunder. Den är konstruerad för att röja upp till 15 cm snö från uteplatser, trottoarer och mindre uppfarter. Den är inte avsedd att användas för borttagning av annat material än snö eller för rensning av grusytor. Den får endast användas av vuxna. Den är konstruerad för drivning med Flex-Force 60 V-litiumjonbatteripaket. Dessa batteripaket är avsedda att laddas uteslutande med Flex-Force litiumjonbatteriladdare på 60 V. Det kan medföra fara för dig och kringstående om dessa produkter används i andra syften än vad som avsetts.

Modell 31803T inkluderar varken batteri eller laddare.

Läs denna information noga så att du lär dig att använda och underhålla produkten på rätt sätt, och för att undvika person- och produktskador. Du är ansvarig för att produkten används på ett riktigt och säkert sätt.

Besök www.Toro.com för mer information, inklusive säkerhetsråd, utbildningsmaterial, information om tillbehör, hjälp med att hitta en återförsäljare eller för att registrera din produkt.

Kontakta en auktoriserad återförsäljare eller Toros kundservice och ha produktens modell- och serienummer till hands om du har behov av service, Toro-originaldelar eller ytterligare information. Figur 1 visar var du finner produktens modell- och serienummer. Skriv numren i det tomma utrymmet.

Viktigt: **Skanna rutkoden på serienummerplåten (i förekommande fall) med en mobil enhet för att få tillgång till information om garanti, reservdelar och annat.**

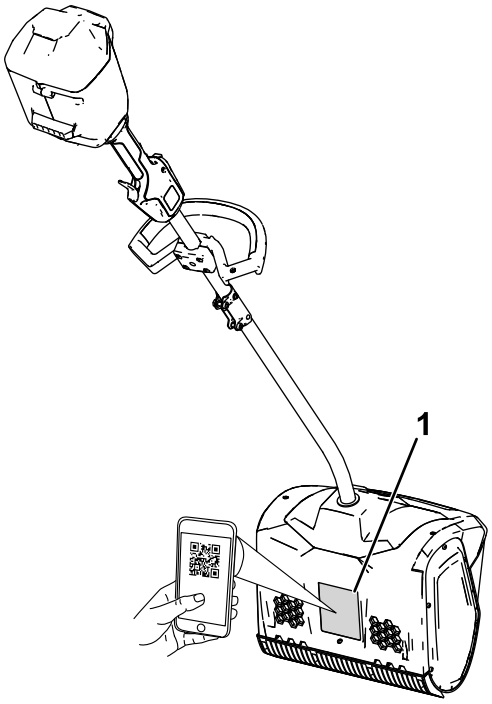

g427112

Figur 1

1. Plats för modell- och serienummer.

Modellnr _____

Serienr _____

© 2026—The Toro® Company
8111 Lyndale Avenue South
Bloomington, MN 55420

Kontakta oss på www.Toro.com.
Tryckt i Kina
Med ensamrätt

Varningssymbol

Varningssymbolen (Figur 2) som visas i den här bruksanvisningen och på maskinen markerar viktiga säkerhetsmeddelanden som du måste följa för att förhindra olyckor.



g000502

Figur 2
Varningssymbol

Varningssymbolen visas ovanför information som varnar dig för farliga handlingar eller situationer och följs av orden **FARA**, **VARNING** eller **VAR FÖRSIKTIG**.

FARA indikerar en överhängande fara som, om den inte undviks, **kommer att** leda till dödsfall eller allvarliga personskador.

VARNING indikerar en potentiellt farlig situation som, om den inte undviks, **kan** leda till dödsfall eller allvarliga personskador.

VAR FÖRSIKTIG indikerar en potentiellt farlig situation som, om den inte undviks, **kan** leda till mindre eller måttliga personskador.

Två andra beteckningar används för att markera information i denna bruksanvisning. **Viktigt** anger speciell teknisk information och **Observera** anger allmän information som är värd att notera.

Innehåll

Varningssymbol 3
Säkerhet 4
..... 4
Säkerhets- och instruktionsdekaler 6
Montering 7
Fälla ut handtaget 7
Montera extrahandtaget 8
Produktöversikt 9
Specifikationer 9
Redskap/tillbehör 9
Körning 10
Starta maskinen 10
Stänga av motorn 10
Ta bort batteripaketet 11
Arbetstips 11
Underhåll 12
Byta skrapan 12
Service 12
Förvaring 12
Felsökning 13

Säkerhet

VIKTIGA SÄKERHETS-ANVISNINGAR

⚠ VARNING

När du använder en elektrisk maskin ska du alltid läsa och följa grundläggande säkerhetsvarningar och -anvisningar för att minska risken för brand, elektriska stötar eller personskador, inklusive följande:

Läs alla instruktioner

I. Utbildning

1. Maskinens användare ansvarar för eventuella olyckor eller faror som uppstår för andra eller deras egendom.
2. Läs och se till att du har förstått innehållet i den här *bruksanvisningen* innan du startar maskinen. Se till att alla som använder den här maskinen förstår varningarna, vet hur maskinen ska användas och vet hur man snabbt stänger av den.
3. Låt inte barn använda eller leka med maskinen, batteripaketet eller batteriladdaren. Lokala bestämmelser kan begränsa användarens ålder.
4. Låt inte barn eller någon som inte har genomgått utbildning använda eller utföra service på enheten. Tillåt endast personer som är ansvariga, utbildade, införstådda med anvisningarna och fysiskt kapabla att använda eller utföra service på maskinen.
5. Läs alla instruktioner och varningstexter på maskinen, batteripaketet och batteriladdaren innan du använder dem.
6. Bekanta dig med reglagen och hur maskinen, batteripaketet och batteriladdaren ska användas.

II. Förberedelser

1. Håll kringstående och barn på säkert avstånd från arbetsområdet.
2. Låt aldrig barn använda maskinen.
3. Kör endast maskinen om skydd och andra säkerhetsanordningar sitter på plats och fungerar.
4. Inspektera området där maskinen ska användas och ta bort föremål som kan störa användningen av maskinen eller som maskinen kan slunga iväg.
5. Använd endast det batteripaket som angetts av Toro. Användning av andra tillbehör och fästanordningar kan öka risken för skador och brand.
6. Det kan leda till brand eller elektriska stötar om batteriladdaren ansluts till ett uttag som inte är mellan 100 och 240 V. Anslut inte batteriladdaren till ett uttag med annan spänning än 100–240 V.
7. Använd inte skadade eller modifierade batteripaket eller batteriladdare. Dessa kan ha ett oförutsägbart beteende som kan leda till brand, explosion och skaderisker.
8. Om elsladden till batteriladdaren är skadad ska du kontakta en auktoriserad återförsäljare för att serva eller byta ut den.
9. Ladda batteripaketet endast med den batteriladdare som har angetts av Toro. En laddare som är lämplig för en särskild typ av batteripaket kan utgöra en brandrisk om den används med ett annat batteripaket.
10. Ladda batteripaketet endast på en plats med god ventilation.
11. Följ alla laddningsanvisningar och ladda inte batteripaketet utanför det temperaturintervall som anges i anvisningarna. Om du inte följer dessa anvisningar kan batteripaketet skadas och risken för brand ökar.
12. Klä dig lämpligt – använd lämpliga kläder, inklusive ögonskydd, långbyxor, rejäla och halkfria skor samt hörselskydd. Sätt upp långt hår och använd inte lös klädsel eller lösa smycken som kan fastna i rörliga delar.

III. Användning

1. Kontakt med rotorn när den är i rörelse kan orsaka allvarliga skador. Håll händer och fötter borta från alla rörliga delar på maskinen. Håll avstånd till utkastaröppningen.
2. Håll dig bakom rotorn och håll avstånd till utkastaröppningen när du kör snöslungan.
3. Det kan medföra fara för dig och kringstående om maskinen används i andra syften än vad som avsetts.
4. Förhindra oavsiktlig start – se till att brytaren är i läget Av innan du ansluter till batteripaketet och hanterar maskinen. Bär inte maskinen med fingret på brytaren och aktivera inte maskinen med brytaren i läget På.
5. Var fullt koncentrerad på maskinen när du använder den. Ägna dig inte åt aktiviteter som kan distrahera dig, eftersom personskador eller skador på egendom då kan uppstå.
6. Avlägsna batteripaketet från maskinen och vänta tills alla rörliga delar har stannat innan du justerar, servar, rengör eller ställer maskinen i förvar.

7. Avlägsna batteripaketet från maskinen när du lämnar den obevakad eller innan du byter tillbehör.
8. Tvinga inte maskinen – låt maskinen göra jobbet bättre och säkrare i den takt som den är avsedd för.
9. Var på din vakt – se upp med vad du gör och använd sunt förnuft när du använder maskinen. Använd inte maskinen om du är sjuk, trött eller påverkad av alkohol eller läkemedel.
10. Använd endast maskinen när sikten och väderförhållandena är goda.
11. Var mycket försiktig när du backar eller drar maskinen mot dig.
12. Sträck dig inte för långt – se till att alltid stå stadigt och upprätthålla balansen, särskilt i backar. Gå. Spring aldrig med maskinen.
13. Drivningen till matarskruven ska vara urkopplad när snöslungan inte används.
14. Rikta inte utkastaren mot andra människor. Undvik att rikta utkastaren mot väggar eller hinder. Materialet kan kastas tillbaka mot operatören.
15. Kör inte maskinen på grus.
16. Om du kör på någonting med maskinen ska du vidta följande åtgärder:
    - Släpp avtryckaren och säkerhetsbrytaren.
    - Ta bort batteriet från maskinen.
    - Undersök om maskinen har fått några skador.
    - Reparera eventuella skador innan du startar och använder maskinen.
17. Stäng av maskinen och avlägsna batteriet innan du rensar den och använd alltid en pinne eller ett rensningsverktyg för att ta bort ansamlingar.
18. Under skadliga förhållanden kan vätska läcka ut ur batteripaketet. Undvik kontakt. Om du råkar komma i kontakt med vätskan ska du spola med vatten. Om vätskan kommer i kontakt med ögonen ska du söka medicinsk hjälp. Vätska som läcker ur batteripaketet kan orsaka irritationer eller brännskador.
19. Utsätt inte ett batteripaket eller ett verktyg för öppen låga eller mycket höga temperaturer. Exponering för öppen låga eller temperaturer över 130 °C kan orsaka explosioner.
20. VAR FÖRSIKTIG – ett felhanterat batteripaket kan medföra en risk för brand, explosion eller brännskador från kemikalier.
    - Ta inte isär batteripaketet.
    - Ersätt endast batteripaketet med ett äkta Flex-Force-batteripaket. Om en annan typ av batteripaket används kan det leda till brand eller risk för skador.
    - Förvara batteripaket utom räckhåll för barn och i originalförpackningen tills de ska användas.

IV. Underhåll och förvaring

1. Avlägsna batteripaketet från maskinen och vänta tills alla rörliga delar har stannat innan du justerar, servar, rengör eller ställer maskinen i förvar.
2. Försök inte underhålla eller reparera maskinen, batteripaketet eller batteriladdaren förutom på det sätt som anges i anvisningarna. Be en auktoriserad återförsäljare att utföra underhåll med identiska reservdelar för att säkerställa att produkten underhålls på ett säkert sätt.
3. Använd handskar och ögonskydd när du servar maskinen.
4. Tänk på att rotorn fortfarande kan röra sig under service trots att strömkällan är avstängd.
5. Använd endast Toros originalreservdelar och tillbehör för att få garanterat bästa prestanda. Det kan vara farligt att använda andra reservdelar och tillbehör.
6. Underhåll maskinen – Håll handtagen torra, rena och fria från olja och fett. Se till att skydden sitter på plats och att de fungerar. Använd endast identiska reservdelar.
7. Säkerställ att maskinen är i säkert bruksskick genom att regelbundet kontrollera åtdragningen av alla fästelement.
8. Kontrollera om det finns några skadade delar på maskinen. Kontrollera om det finns feljusterade eller kärvande rörliga delar, trasiga delar, fästelement eller några andra förhållanden som kan påverka funktionen. Om inte annat anges i anvisningarna ska en auktoriserad återförsäljare reparera eller byta ut skadade skydd och delar.
9. När batteripaketet inte används ska det förvaras på avstånd från metallföremål som gem, mynt, nycklar, spikar och skruvar som kan leda effekten från en pol till en annan. Kortslutning av batteriet kan orsaka brännskador eller eldsvåda.
10. När du inte använder maskinen ska den förvaras inomhus på en torr och säker plats utom räckhåll för barn.
11. Viktig information om vad som gäller om maskinen ställs i förvaring längre än 30 dagar finns i Förvaring (sida 12).

SPARA DESSA

ANVISNINGAR

Säkerhets- och instruktionsdekaler

Säkerhetsdekalerna och -anvisningarna är fullt synliga för föraren och finns nära alla potentiella farozoner. Ersätt dekaler som har skadats eller saknas.



g503870

161-6046

1. Kassera på rätt sätt

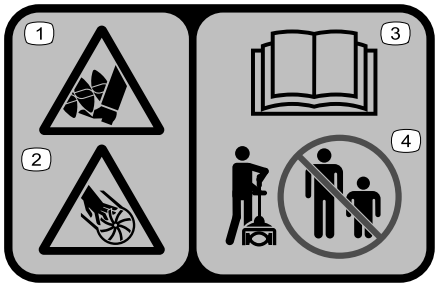

decal140-8464

140-8464

1. Kapnings-/avslitningsrisk för fot, matarskruv
2. Kapnings-/avslitningsrisk för hand, impeller
3. Läs *bruksanvisningen*.
4. Håll kringstående på behörigt avstånd.

Montering

Fälla ut handtaget

1. Fäll upp handtaget (A i Figur 4).
2. Rikta in låsknappen på det nedre skaftet med det avlånga hålet på det övre skaftet och skjut samman de två skaften (B och C i Figur 4).

   Obs: Låsknappen klickar i det avlånga hålet när skaften är säkrade (D i Figur 4).
3. Använd den medföljande insexnyckeln och dra åt skruven på skaftanslutningen tills den är säker (E i Figur 4).

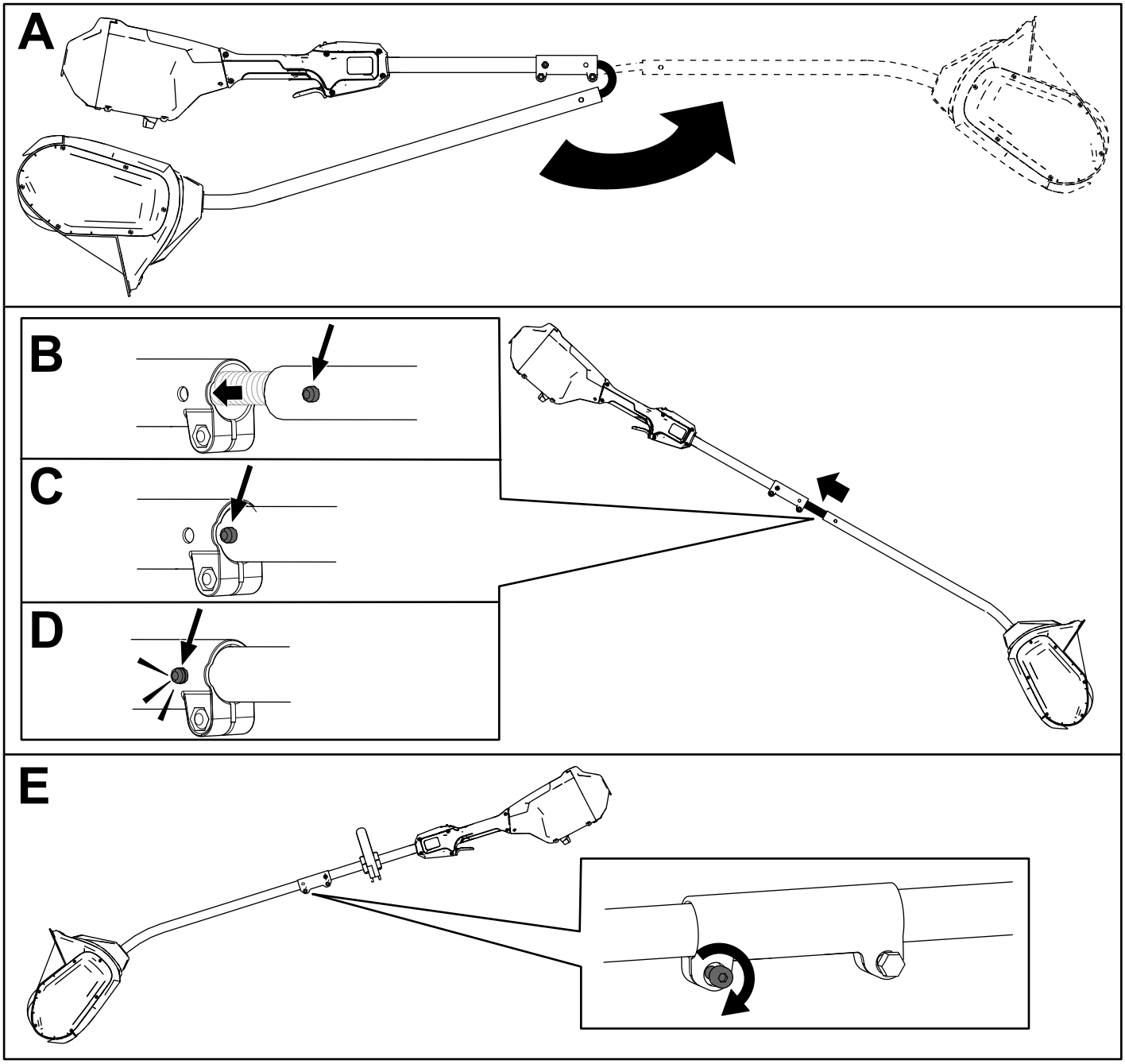

Figur 4

Montera extrahandtaget

1. Separera extrahandtaget från handtagsplattan genom att ta bort de fyra insexskruvarna med hjälp av den medföljande insexnyckeln (A i Figur 5).
2. Rikta in extrahandtaget mot extrahandtagsplattan på skaftet (B i Figur 5).
3. Fäst extrahandtaget på handtagsplattan med de fyra insexskruvarna som du tog bort tidigare (C i Figur 5).

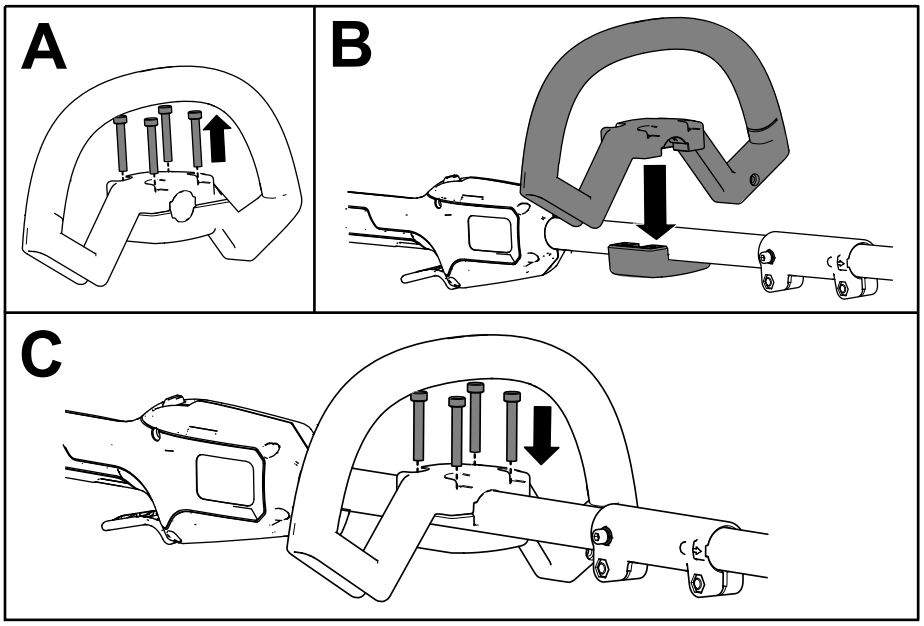

g427114

Figur 5

Produktöversikt

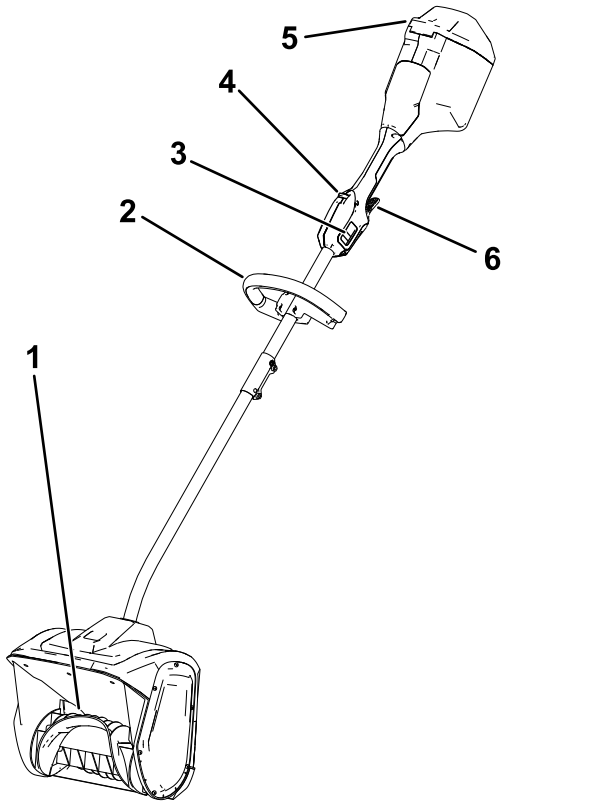

g427145

Figur 6

1. Rotor
2. Handtag
3. Strömbrytare med två hastighetslägen
4. Avtryckarlås
5. Batterilock
6. Körreglage

Specifikationer

Lämpliga temperaturintervall

Ladda/förvara batteripaketet vid	5 °C till 40 °C*
Använd batteripaketet vid	-30 °C till 49 °C*
Använd maskinen vid	-30 °C till 49 °C*

* Laddningstiden förlängs om du inte laddar batteriet inom detta temperaturintervall.

Förvara maskinen, batteripaketet och batteriladdaren på en ren och torr avsides plats.

Redskap/tillbehör

Ett sortiment av Toro-godkända redskap och tillbehör kan användas med maskinen för att förbättra och utvidga dess kapacitet. Kontakta din auktoriserade återförsäljare eller auktoriserade Toro-distributör eller besök www.Toro.com för en lista över alla godkända redskap och tillbehör.

För att garantera optimal prestanda och permanent säkerhetscertifiering för maskinen ska du endast använda originaldelar och -tillbehör från Toro. Reservdelar och tillbehör från andra tillverkare kan vara farliga.

Körning

Starta maskinen

1. Se till att luftintagen på maskinens baksida är fria från snö och is (Figur 7).

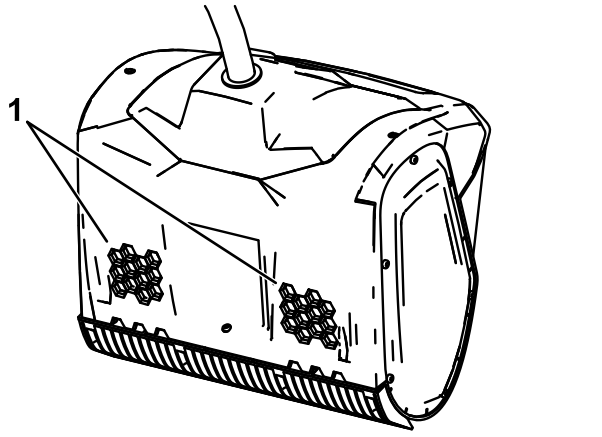

g316735

Figur 7

1. Luftintag

2. Öppna batterilocket (Figur 8).
3. Rikta in håligheten i batteripaketet med spetsen på batterifacket (Figur 8).
4. Tryck in batteripaketet i batterifacket tills batteriet låses fast i spärren (Figur 8).

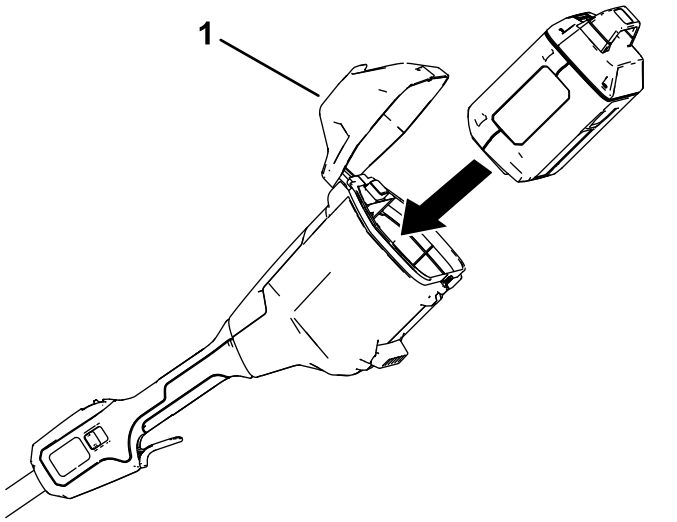

g427205

Figur 8

1. Batterilock

5. Starta maskinen genom att trycka på avtryckarlåset och sedan trycka på körreglaget (Figur 9).

   Obs: Skjut på reglaget för två hastigheter för att ändra rotorns hastighet.

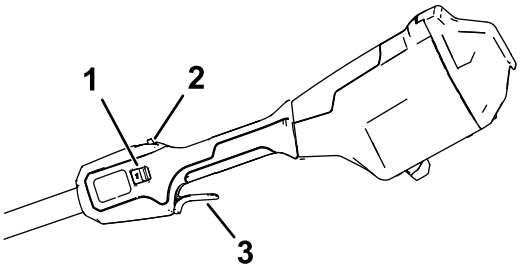

g427203

Figur 9

1. Strömbrytare med två hastighetslägen
2. Avtryckarlås
3. Körreglage

6. Stäng batterilocket.

Stänga av motorn

Släpp körreglaget för att stänga av maskinen.

Ta alltid bort batteripaketet när du inte använder maskinen eller transporterar den till eller från arbetsområdet. Se Ta bort batteripaketet (sida 11).

Ta bort batteripaketet

Öppna batterilocket. Tryck på batterispärren för att lossa batteripaketet och skjut ut batteripaketet ur maskinen (Figur 10).

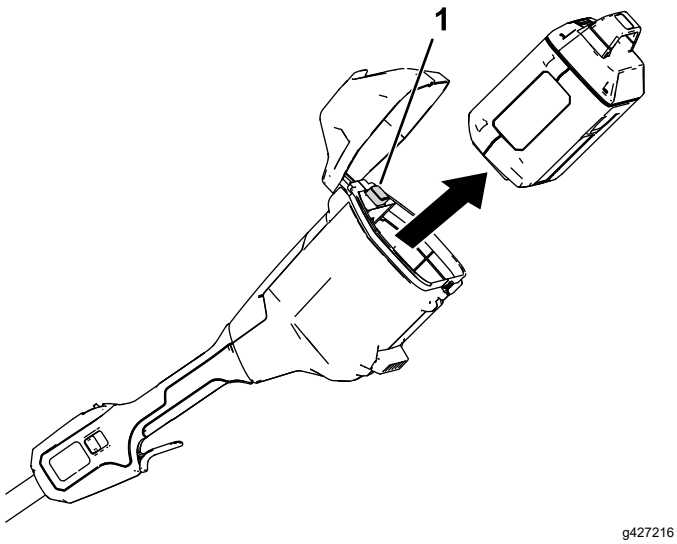

Figur 10

1. Batterispärr

Arbetstips

- Starta maskinen och luta den framåt tills skrapbladet kommer i kontakt med marken. Kör maskinen framåt i en bekväm hastighet, men ändå tillräckligt långsamt för att röja vägen helt. Bredden och djupet på snön avgör hastigheten framåt.
- För den mest effektiva snöborttagningen kastar du snön mot lä och överlappar varje svepning något.
- Maskinen kan röja upp till 15 cm djup snö i ett och samma moment. När du röjer djupare drivor ska du hålla maskinen i det övre och nedre handtaget och använda en sväng- eller sveprörelse. Ta bort högst 15 cm i varje moment och upprepa så många gånger som krävs.

Underhåll

⚠ FARA

Kontakt med rotorn kan orsaka allvarliga personskador.

- **Ta bort batteripaketet innan du justerar eller underhåller maskinen.**
- **Använd alltid handskar när du justerar eller underhåller maskinen.**

Byta skrapan

Serviceintervall: Var 20:e timme

Ta bort de fyra skruvarna som håller fast skrapbladet och byt ut skrapbladet efter behov.

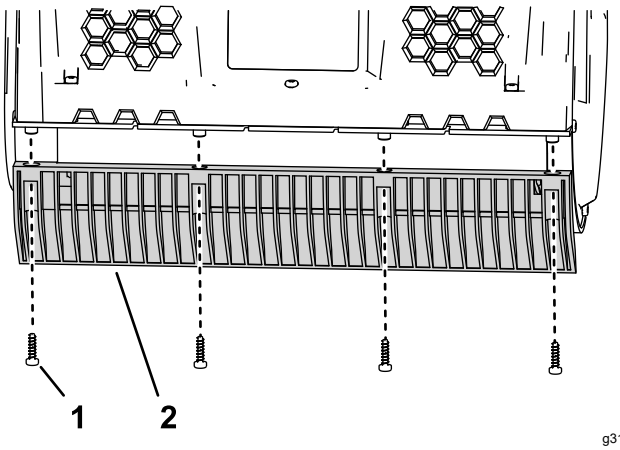

Figur 11

1. Skruv
2. Skrapans blad

Service

Lämna in maskinen hos en auktoriserad återförsäljare vid behov av service.

Förvaring

Viktigt: **Förvara maskinen, batteriet och laddaren endast i temperaturer som ligger inom rätt intervall. Se Specifikationer (sida 9).**

Viktigt: **Om du förvarar maskinen i ett år eller längre ska du ta ut batteripaketet ur maskinen och ladda batteripaketet tills en eller två lysdioder lyser grönt på batteriet. Förvara inte ett fulladdat eller helt urladdat batteri. När du är redo att ta maskinen i bruk igen ska batteripaketet laddas tills vänster indikatorlampa på laddaren lyser grönt eller alla fyra lysdioder på batteriet blir gröna.**

- Koppla bort maskinen från strömkällan (dvs. avlägsna batteriet) och kontrollera att den inte skadats efter användning.
- Rengör maskinen från allt främmande material.
- Förvara inte maskinen eller laddaren med batteripaket monterat.
- När de inte används ska maskinen, batteripaketet och batteriladdaren förvaras utom räckhåll för barn.
- Håll maskinen, batteripaketet och batteriladdaren på avstånd från frätande medel, som trädgårdskemikalier och vägsalt.
- Minska risken för allvarliga personskador genom att inte förvara batteriet utomhus eller i fordon.
- Förvara maskinen, batteripaketet och batteriladdaren avsides på en ren och torr plats.

Felsökning

Utför endast stegen som beskrivs i de här instruktionerna. Alla övriga inspektioner, underhåll och reparationer får endast utföras av en auktoriserad verkstad eller en liknande behörig specialist, om du inte kan lösa problemet själv.

Avlägsna alltid batteriet från verktyget vid felsökning, inspektion, underhåll eller rengöring av verktyget.

Problem	Möjliga orsaker	Åtgärd
Maskinen fungerar inte eller fungerar inte utan avbrott.	1. Batteriet sitter inte helt på plats i maskinen. 2. Batteripaketet är inte laddat. 3. Batteripaketet är skadat. 4. Det är något annat elektriskt fel på maskinen.	1. Ta bort och sätt tillbaka batteriet i maskinen, och se till att det är korrekt monterat och spärrat. 2. Ta ut batteripaketet ur maskinen och ladda det. 3. Byt ut batteripaketet. 4. Kontakta en auktoriserad återförsäljare.
Maskinen når inte full effekt.	1. Batteripaketets laddningskapacitet är för låg. 2. Luftventilerna är blockerade.	1. Ta ut batteripaketet ur maskinen och ladda batteripaketet helt. 2. Rengör luftventilerna.
Maskinen vibrerar eller låter för mycket.	1. Rotorn är skadad.	1. Kontakta en auktoriserad återförsäljare.
Batteripaketet laddas snabbt ur.	1. Batteriets temperatur ligger över eller under lämpligt temperaturintervall. 2. Maskinen är överbelastad.	1. Flytta batteripaketet till en torr plats där temperaturen är mellan 5 °C och 40 °C. 2. Arbeta med lägre hastighet.

Anteckningar:

Anteckningar:



Count on it.



Count on it.