Form No. 3351-785

27″ Roterend maaidek

Groundsmaster® 3500, 4500/4700 tractie-eenheid

Modelnr. 30827 – 240003001 en hoger

PROTOTYPE

Gebruikershandleiding

CE

Vertaling van de oorspronkelijke instructies (NL)

Inhoud

	Blz.
Inleiding	2
Veiligheid	3
Veiligheids- en instructiestickers	3
Specificaties	4
Algemene specificaties	4
Afmetingen	5
Optionele apparatuur	5
Montage	6
Losse onderdelen	6
Het draagframe afstellen ((uitsluitend bij Groundsmaster 3500)	6
Maaihoogte instellen	7
Rollerschraper (optioneel) afstellen	7
Mulchplaat (optioneel) monteren	8
Gebruiksaanwijzing	9
Tips voor bediening en gebruik	9
Onderhoud	11
De lagers smeren	11
Vergrendeling voor maaidekonderhoud Uitsluitend bij Groundsmaster 3500–D	12
Maaidekken loskoppelen van de tractie-eenheid	12
Montage van de maaidekken aan de tractie-eenheid	12
Mesvlak	13
Het mesvlak controleren	13
Mesvlak afstellen	13
Het maaimes verwijderen	14
Maaimes controleren en slijpen	14
Stoptijd van het mes	15
Onderhoud van de voorste roller	15
Opslag van maaidek	16

Inleiding

Lees deze handleiding zorgvuldig, zodat u weet hoe u het voertuig op de juiste wijze kunt gebruiken en onderhouden. De informatie in deze handleiding kan u en anderen helpen letsel en schade te voorkomen. Hoewel Toro veilige producten ontwerpt en fabriceert, blijft u verantwoordelijk voor het juiste en veilige gebruik van het voertuig.

Als u service, originele Toro-onderdelen of aanvullende informatie nodig hebt, kunt u contact opnemen met een erkende Service Dealer of met de klantenservice van Toro. U dient hierbij altijd het modelnummer en het serienummer van het product te vermelden. Het model- en serienummer bevinden zich op een plaatje achter op het maaidek onder de kap.

U kunt het modelnummer en het serienummer noteren in de ruimte hieronder:

Modelnr.: _____

Serienr.: _____

In deze handleiding is een systeem gebruikt om mogelijke gevaren aan te duiden en u te attenderen op bijzondere aanwijzingen om lichamelijk (mogelijk dodelijk) letsel van u en anderen te voorkomen. De termen ***Gevaar***, ***Waarschuwing*** en ***Voorzichtig*** duiden de mate van het risico aan. Ga als regel altijd voorzichtig te werk.

Gevaar duidt op een zeer gevaarlijke situatie die ernstig letsel of de dood tot gevolg *zal* hebben wanneer de veiligheidsvoorschriften niet in acht worden genomen.

Waarschuwing duidt op een gevaarlijke situatie die ernstig letsel of de dood tot gevolg *kan* hebben wanneer de veiligheidsvoorschriften niet in acht worden genomen.

Voorzichtig duidt op een gevaarlijke situatie die licht letsel tot gevolg kan hebben wanneer de veiligheidsvoorschriften niet in acht worden genomen.

PROTOTYPE

Er worden in deze handleiding nog twee woorden gebruikt om u op belangrijke informatie te wijzen. **Belangrijk** attendeert u op bijzondere technische informatie en **Opmerking:** duidt algemene informatie aan die uw bijzondere aandacht verdient.

© 2004 door The Toro Company
8111 Lyndale Avenue South
Bloomington, MN 55420-1196

Alle rechten voorbehouden

Gedrukt in de VS

Veiligheid

Veiligheids- en instructiestickers

Veiligheidsstickers en veiligheidsinstructies zijn gemakkelijk zichtbaar voor de bestuurder en bevinden zich bij plaatsen waar gevaar kan ontstaan. Vervang alle beschadigde of verdwenen stickers.

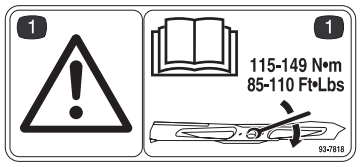

98-7818

1. Waarschuwing – Draai de mesbout vast met een torsie van 115–149 Nm. Lees de gebruikershandleiding voor verdere instructies.



43-8480

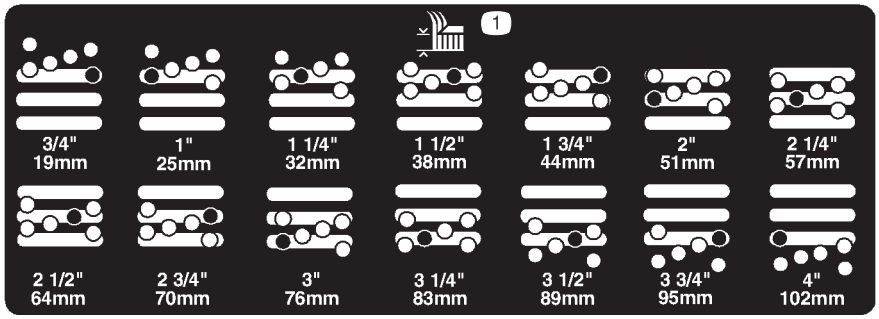

104-1086

1. Maaihoogte

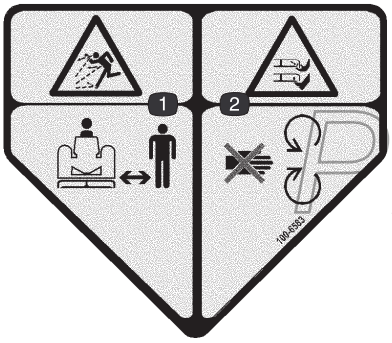

100-6583
(aanbrengen op sticker onderdeelnr. 43–8480 om te voldoen aan de Europese voorschriften)

1. De machine kan voorwerpen uitwerpen – Blijf op veilige afstand.
2. Handen of voeten kunnen worden gesneden/geamputeerd, maaimes – Blijf uit de buurt van bewegende onderdelen.



104–4892

PROTOTYPE

Specificaties

Opmerking: Specificaties en ontwerp kunnen zonder voorafgaande kennisgeving worden gewijzigd.

Algemene specificaties

Constructie van maaikamer	Gelast 7 GA (0,1793 in.), 10 GA (0,1345 in.) en 12 GA (0,1036 in.) staal. De asdrager is vervaardigd van hoogwaardig staal met een dikte van 3/16 in. en uitwendige 10 GA buizen; is bestand tegen meerdere stoten tegen het mes. Het maaidekframe is vervaardigd van pijpen van 1-1/2 in. en 7 GA (0,1793 in.) zijsteunen; beschermt de maaikamer, is stootbestendig.
Mes	27 in. lang, wiek met hoek, thermisch behandeld staal
Messnelheid	4 693 m./min. nominaal
Mesvlak (afgesteld in de fabriek)	Maaihoogte 5,08 cm Rechter- of linkerkant 5,46 cm Van links naar rechts 0,08 cm van elkaar Hoekgrootte van mes ongeveer 0,79 cm
Maaihoogte	1,91–10,16 cm in stappen van 0,64 cm
Aandrijving maaidek	Hydraulisch, gesloten regelcircuit, geïntegreerde ontlasting. Hoogefficiënte tandwielpomp. Hoogefficiënte tandwielmotor. Aanbevolen olie: Mobil DTE 15M (compatibel met biologisch afbreekbare Mobil EAL).
Assen	3,17 cm as, kan worden gesmeerd, kegelrollager, stootbestendige gietijzeren behuizing.
Afvoer	Achterlossend, gelijkmatige verdeling van maaisel in natte of droge omstandigheden
Mulchplaat (optioneel)	Voorgeboorde montagegaten in maaidekken
Voorste rollers	Twee rollers met een diameter van 12,7 cm, gietijzer met holle kern, gesloten lager, dicht bij mes geplaatst
Achterste roller	Een roller met een diameter van 7,6 cm, staal, gesloten lagers, buitenafdichting op as, volle lengte, dicht bij mes geplaatst
Anti-scalpeercup	15,2 cm standaard
Ophanging	Niet-sturend draagframe
Gewicht	95 kg

PROTOTYPE

Afmetingen

Totale lengte	86,4 cm
Totale breedte	86,4 cm
Totale hoogte	24,4 cm tot bevestiging van draagframe 26,7 cm bij een maaihoogte van 19 mm 34,9 cm bij een maaihoogte van 102 mm
Contactvlak roller	
Van voren naar achteren	74,9 cm
Achterste roller	75,7 cm volle lengte
Voorste rollers:	47 cm, tussen voorste rollers

Optionele apparatuur

Mulchplaat-set (omvat onderdelen voor één maaidek) — Modelnr. 30828

High lift-mes — Onderdeelnr. 105–4089

Waarschuwing

Gebruik het high lift-mes nooit met de mulchplaat. De kans bestaat dat het mes dan breekt, hetgeen lichamelijk of dodelijk letsel kan veroorzaken.

Rollerschraper — Modelnr. 30829

PROTOTYPE

Montage

Opmerking: Bepaal vanuit de normale bedieningspositie de linker- en rechterzijde van de machine.

Losse onderdelen

Opmerking: Gebruik deze lijst om te controleren of alle onderdelen zijn geleverd. Zonder deze onderdelen kan de montage niet worden voltooid.

Omschrijving	Hoeveelheid	Gebruik
Sticker	1	Aanbrengen op maaidek conform EU-voorschriften
Onderdelencatalogus	1	
Gebruikershandleiding	1	Lezen voordat het voertuig in gebruik wordt genomen.
Registratiekaart	1	Invullen en opsturen naar Toro.

Het draagframe afstellen ((uitsluitend bij Groundsmaster 3500)

De front- en achtermaaidekken moeten op verschillende wijze worden gemonteerd.

Het frontmaaidek kan in twee posities worden gemonteerd, afhankelijk van de gewenste maaihoogte en rotatiesnelheid van het maaidek. Het achtermaaidek kan maar in één positie worden gemonteerd om deze goed uit te lijnen met de sidewinder onder het frame.

Frontmaaidekken

1. Voor maaihoogten van 19 tot 76 mm moeten de voorste draagframes worden gemonteerd in de onderste montagegaten op de voorkant (Fig. 1).

Opmerking: Hierdoor hebben de maaidekken meer opwaarts speling ten opzichte van de tractie-eenheid bij snelle hoogtewisselingen in het terrein. Dit vermindert evenwel de speelruimte tussen de maaikamer en het draagframe als u over steile heuveltjes heen rijdt.

2. Voor maaihoogten van 64 tot 102 mm moeten de voorste draagframes worden gemonteerd in de bovenste montagegaten op de voorkant (Fig. 1).

Opmerking: Dit vergroot de speelruimte tussen de maaikamer en het draagframe als gevolg van de hogere positie van de maaikamer, maar hierdoor zal het maaidek eerder zijn maximale opwaartse speling bereiken.

Achtermaaidekken

Voor alle maaihoogten moet het achtermaaidek worden gemonteerd in de montagegaten op de achterkant (Fig. 1).

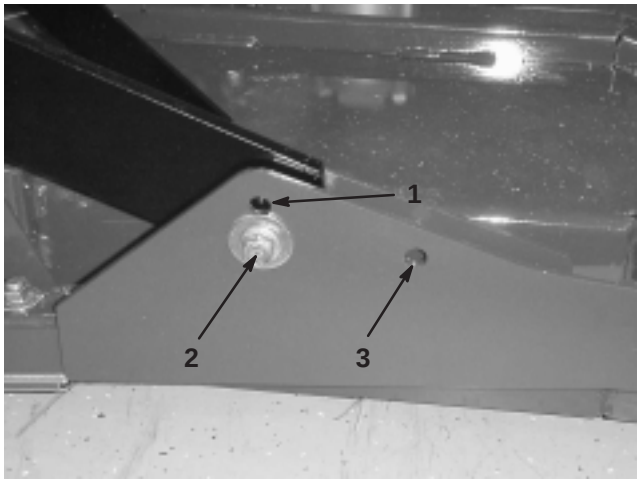

Figuur 1

1. Montagegat voor frontmaaidek (boven)
2. Montagegat voor frontmaaidek (onder)
3. Montagegat voor achtermaaidek

PROTOTYPE

Maaihoogte instellen

Belangrijk Dit maaidek maait vaak ongeveer 6 mm lager dan een maaidek van een kooimaaier met dezelfde standaard instelling. Het kan noodzakelijk zijn deze roterende maaidekken 6 mm hoger af te stellen dan de maaidekken van kooimaaiers in hetzelfde bereik.

Belangrijk U krijgt gemakkelijker toegang tot het achtermaaidek door dit te verwijderen van de tractie-eenheid. Als het maaidek is uitgerust met een Sidewinder®, moet u de maaidekken naar rechts bewegen, het achtermaaidek verwijderen en dit aan de rechterkant naar buiten schuiven.

1. Laat het maaidek neer op de grond, zet de motor af en haal het sleuteltje uit het contact.
2. Draai de tapbout los waarmee beide maaihoogtebeugels zijn bevestigd aan de maaihoogteplaat (voor- en beide zijkanten) (Fig. 2).
3. Verwijder de tapbout en begin met de instelling van de voorkant.

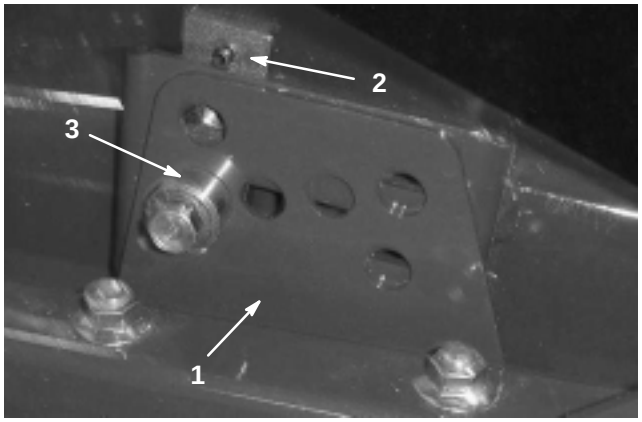

Figuur 2

1. Maaihoogtebeugel
2. Maaihoogteplaat
3. Afstandsstuk

4. Ondersteun de maaikamer en verwijder het afstandsstuk (Fig. 2).
5. Zet de maaikamer op de vereiste maaihoogte en plaats het afstandsstuk in de bijhorende opening en gleuf voor de maaihoogte (Fig. 3).

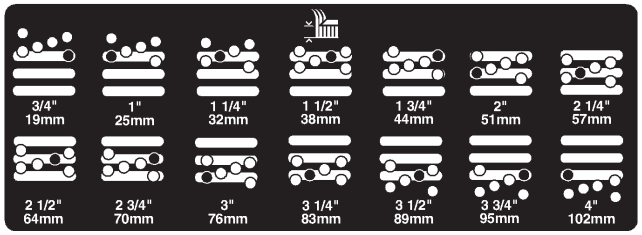

Figuur 3

6. Plaats de schroefplaat op één lijn met het afstandsstuk.
7. Draai de tapbout met de hand vast.
8. Doe hetzelfde 4–7 voor de instelling van beide zijkanten.
9. Draai alle drie tapbouten vast met een torsie van 41 Nm.

Opmerking: Bij een instelling van meer dan 38 mm kan een tijdelijke montage op een tussenhoogte nodig zijn teneinde vastlopen te voorkomen (d.w.z op een maaihoogte van 32 mm tot 70 mm zetten).

Rollerschraper (optioneel) afstellen

Met de optionele schraper voor de achterroller bereikt u de beste resultaten als de afstand tussen de schaper en de roller steeds 0,5–1 mm bedraagt.

1. Draai de twee bovenste bevestigingsschroeven en de twee onderste flensmoeren los (Fig. 4).

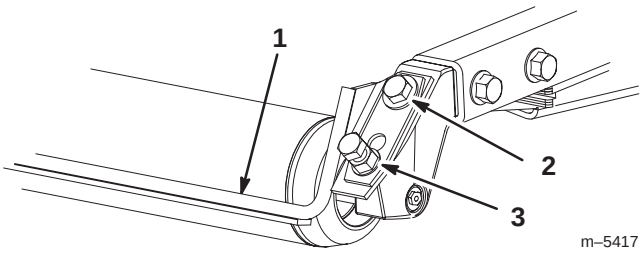

Figuur 4

1. Rollerschraper
2. Bevestigingsschroef
3. Flensmoer

PROTOTYPE

2. Schuif de schraper op en neer totdat de afstand tussen de stang en de roller 0,5–1 mm bedraagt.
3. Zet de bevestigingsschroeven en de flensmoeren vast met een torsie van 41 Nm. Draai ze om beurten aan.

Mulchplaat (optioneel) monteren

1. Verwijder grondig al het vuil uit de montagegaten op de achter- en linkerwand van de maaikamer.
2. Monteer de mulchplaat in de achterste opening en zet deze vast met 5 flensschroeven (Fig. 5).

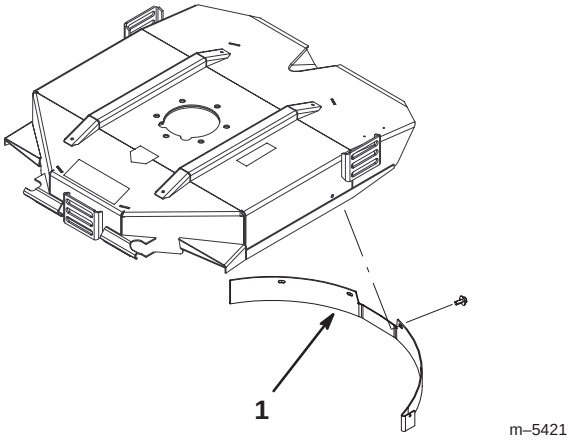

Figuur 5

1. Mulchplaat

3. Zorg ervoor dat de mulchplaat niet in aanraking komt met een van de randen van het mes en niet in de achterwand van de maaikamer steekt.

Waarschuwing

Gebruik het high lift-mes nooit met de mulchplaat. De kans bestaat dat het mes dan breekt, hetgeen lichamelijk of dodelijk letsel kan veroorzaken.

PROTOTYPE

Gebruiksaanwijzing

Opmerking: Bepaal vanuit de normale bedieningspositie de linker- en rechterzijde van de machine.

Tips voor bediening en gebruik

Keuze van de messen

Wiek met standaard hoek

Het maaimes levert in het algemeen de beste prestaties bij lagere maaistanden (19 tot 64 mm). Het optionele mes met parallelle High Lift-wiek levert betere prestaties bij hogere maaistanden (51 tot 102 mm).

Eigenschappen:

- Afvoer blijft groter dan bij lagere maaistanden.
- Voert minder afval naar links waardoor het terrein er rond bunkers en fairway's beter verzorgd uitziet.
- Minder vermogen nodig bij lagere maaistanden en dicht gras.

Parallelle High Lift-wiek

Het mes levert meestal betere prestaties bij hogere maaistanden (51 tot 102 mm).

Eigenschappen:

- Zet gras beter rechtop en heeft hogere afvoersnelheid.
- Dun of slap gras wordt aanzienlijk beter opgenomen bij hogere maaistanden.
- Vochtig of aankoekend maaisel wordt op effectieve wijze afgevoerd, waardoor het maaidek minder snel verstopt raakt.
- Vereist meer pK om te maaien.
- Voert het maaisel verder naar links af en kan bij lagere maaistanden pluggen vormen.

Waarschuwing

Gebruik het high lift-mes nooit met de mulchplaat. De kans bestaat dat het mes dan breekt, hetgeen lichamelijk of dodelijk letsel kan veroorzaken.

Maai als het gras droog is

Maai laat in de ochtend om dauw te vermijden waardoor het gras op kluitjes bij elkaar gaat zitten, of laat in de middag om te voorkomen dat het directe zonlicht het gevoelige, pas gemaaide gras schaadt.

Kies de juiste maaihoogte-instelling in overeenstemming met de omstandigheden

Verwijder bij het maaien ongeveer 2,5 cm of niet meer dan 1/3 van de grassprieten. Bij zeer lang, mals en dicht gras moet u wellicht de maaihoogte-instelling een stap omhoog zetten.

Begin altijd te maaien met scherpe messen

Een scherp mes snijdt het gras netjes af, zonder rukken of scheuren, zoals een bot mes wel zou doen. Als het gras inscheurt of kapot wordt getrokken, wordt het bruin aan de punten, waardoor het gras minder goed groeit en vatbaarder voor ziekten wordt. Controleer of het mes in een goede conditie is en de wiek volledig aanwezig is.

Controleer de conditie van de maaidekken

Controleer of de maaikamers in een goede conditie zijn. Buig eventueel onderdelen van de maaikamer recht om ervoor te zorgen dat er een goede speelruimte tussen de rand van het mes en de maaikamer is.

Na het maaien

Om optimale prestaties te verkrijgen, moet u de onderkant van de maaikast reinigen. Als zich grasresten kunnen ophopen op de maaikast, zullen de maairesultaten verslechteren.

PROTOTYPE

		Configuratie met optionele apparatuur			
		Mes met wiek met standaard hoek	**Mes met parallelle High Lift-wiek NIET GEBRUIKEN MET MULCHPLAAT**	**Mulchplaat**	**Rollerschraper**
Toepassing	**Gras maaien: Maaihoogte 19 tot 44 mm**	Aanbevolen voor de meeste toepassingen	Kan goede resultaten opleveren bij schraal of dun gras.	Heeft bewezen verspreiding en het uiterlijk van in noordelijke gebieden gelegen gazons te verbeteren, die minstens drie keer per week worden gemaaid en waar minder dan 1/3 van de grassprieten wordt verwijderd. **NIET GEBRUIKEN MET HET MES MET PARALELLE HIGH-LIFT-WIEK**	Kan worden gebruikt als er aangekoekt gras op de rollers blijft zitten of zich grote platte kluiten gras vormen. De rollers kunnen bij bepaalde toepassingen kluitvorming bevorderen.
	Gras maaien: Maaihoogte 51 tot 64 mm	Aanbevolen voor dik of sappig gras	Aanbevolen voor schraal of dun gras		
	Gras maaien: Maaihoogte 70 tot 102 mm	Kan goede resultaten opleveren bij dik gras.	Aanbevolen voor de meeste toepassingen		
	Bladversnipperaar	Aanbevolen voor gebruik met de mulchplaat	**NIET TOEGESTAAN**	Uitsluitend gebruiken met mes met wiek met standaard hoek	
Pro's		Gelijkmatige afvoer bij lage maaihoogte Terrein rond bunkers en fairway's ziet er beter verzorgd uit Minder vermogen nodig	Zet het gras beter rechtop en heeft hogere afvoersnelheid Dun of slap gras wordt opgenomen bij hoge maaistand Vochtig of aankoekend maaisel wordt op effectieve wijze afgevoerd	Kan verspreiding en het uiterlijk van gazons verbeteren bij bepaalde maaiwerkzaamheden Zeer goed voor versnipperen van bladeren	Vermindert opeenhoping van maaisel op roller bij bepaalde toepassingen
Contra's		Zet het gras niet goed rechtop bij hoge maaistanden Vochtig of aankoekend maaisel heeft de neiging zich op te hopen in de maaikamer, hetgeen leidt tot een slechte maaikwaliteit en meer benodigd vermogen.	Vereist meer vermogen bij sommige toepassingen Heeft de neiging bij lagere maaistanden pluggen te vormen in dik gras **NIET GEBRUIKEN MET MULCHPLAAT**	Indien u een te grote hoeveelheid gras probeert te verwijderen als de mulchplaat is gemonteerd, zal het gras zich ophopen in de maaikamer	

PROTOTYPE

Onderhoud

Opmerking: Bepaal vanuit de normale bedieningspositie de linker- en rechterzijde van de machine.

Voorzichtig

Als u het sleuteltje in het contact laat, bestaat de kans dat iemand de motor per ongeluk start waardoor u of andere omstanders ernstig letsel kunnen oplopen.

Haal het sleuteltje uit het contact en maak de bougiekabel los voordat u onderhoudswerkzaamheden uitvoert aan de machine. Druk de kabel opzij, zodat deze niet onbedoeld contact kan maken met de bougie.

De lagers smeren

Elk maaidek heeft twee smeernippels per as. Beide smeernippels kunnen worden gebruikt, waarbij u de best bereikbare smeernippel kunt nemen. Als de machine in normale omstandigheden wordt gebruikt, moet u de lagers van de mesas (Fig. 6) om de 50 bedrijfsuren smeren met Nr. 2 vet op lithium- of molydeenbasis voor algemene doeleinden. Spuit vet in de nippel totdat er een kleine hoeveelheid vet naar buiten komt bij de onderkant van het ashuis (onder het maaidek).

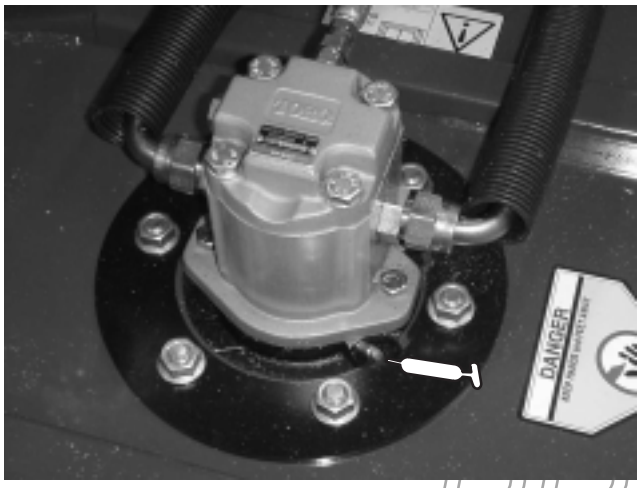

Figuur 6

Elk maaidek heeft twee smeernippels op alle achterste rollers. Als de machine in normale omstandigheden wordt gebruikt, moet u de lagers van de achterste rollers (Fig. 7) om de 50 bedrijfsuren smeren met Nr. 2 vet op lithium- of molydeenbasis voor algemene doeleinden. De nippels zijn verzonken, zodat u een verloopstuk (Toro onderdeelnr. 107–1998) op de vetspuit moet plaatsen. Dit verloopstuk is verkrijgbaar bij een erkende Toro-dealer.

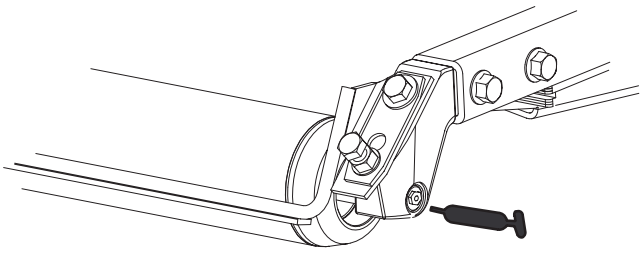

Figuur 7

PROTOTYPE

Vergrendeling voor maaidekonderhoud

Uitsluitend bij Groundsmaster 3500–D

Als u onderhoudswerkzaamheden verricht aan de maaidekken, moet u deze vergrendeling gebruiken om letsel te voorkomen.

1. Centreer de sidewinder van het maaidek met de tractie-eenheid.
2. Hef de maaidekken op in de transportstand.
3. Stel de parkeerrem in werking en zet de motor af.
4. Maak de stang van de vergrendeling (Fig. 8) los van de houder van het voorste draagframe.

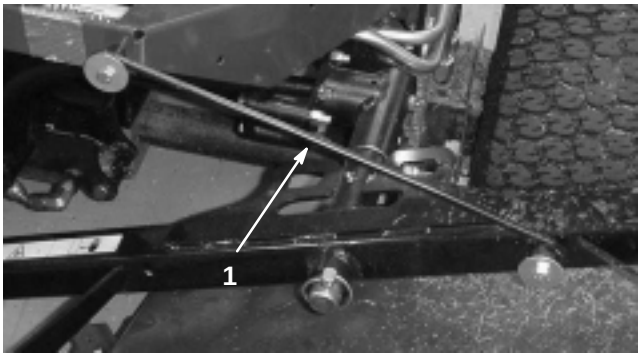

Figuur 8

1. Haak van onderhoudsvergrendeling

5. Til de buitenkant van de frontmaaidekken omhoog en plaats de vergrendeling op de pen in het frame die is gemonteerd op de voorkant van het bestuurdersplatform (Fig. 8).
6. Neem plaats op de bestuurdersstoel en start de tractie-eenheid.
7. Laat de maaidekken neer in de maaistand.
8. Zet de motor af en haal het sleuteltje uit het contact.
9. Ontgrendel de maaidekken in de omgekeerde volgorde.

Maaidekken loskoppelen van de tractie-eenheid

1. Plaats de machine op een horizontaal oppervlak, laat de maaidekken neer op de grond, zet de motor af en stel de parkeerrem in werking.
2. Maak de hydraulische motor los van het maaidek en verwijder deze (Fig. 9). Dek de bovenkant van de as af om verontreiniging te voorkomen.

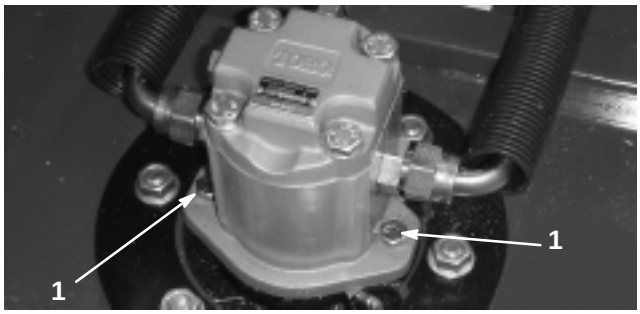

Figuur 9

1. Bevestigingsschroeven van motor

3. Verwijder de lynchpen of bevestigingsmoer (uitsluitend bij GM4700), waarmee het draagframe van het maaidek is bevestigd aan de draaipen van de hefarm (Fig. 10).

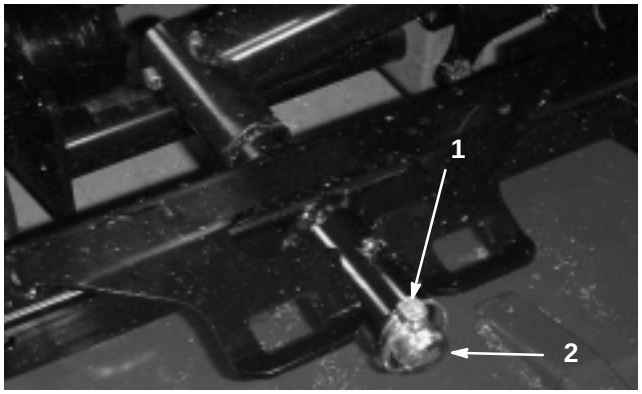

Figuur 10

1. Lynchpen
2. Draaipen van hefarm

4. Rol het maaidek weg van de tractie-eenheid.

Montage van de maaidekken aan de tractie-eenheid

1. Parkeer de machine op een horizontaal oppervlak en zet de motor af.
2. Plaats het maaidek vóór de tractie-eenheid.
3. Schuif het draagframe van het maaidek op de draaipen van de hefarm. Zet dit vast met de lynchpen of bevestigingsmoer (uitsluitend bij GM 4700) (Fig. 10).
4. Plaats de hydraulische motor op het maaidek (Fig. 9). Controleer of de O-ring is geplaatst en niet is beschadigd.
5. Smeer de as.

PROTOTYPE

Mesvlak

Het roterende maaidek is in de fabriek ingesteld op een maaihoogte van 51 mm en een hoekgrootte van 7,9 mm. De hoogten aan de linker en de rechterkant zijn eveneens in de fabriek ingesteld en wel zodanig dat zij maximaal ±0,75 mm van elkaar afwijken.

Het maaidek is ontworpen om stoten tegen het mes te weerstaan zonder dat de maaikamer wordt vervormd. Als u een vast voorwerp raakt, moet u controleren of het mes is beschadigd, en of het mesvlak nog nauwkeurig is afgesteld.

Het mesvlak controleren

1. Verwijder de hydraulische motor van het maaidek en maak het maaidek los van de tractie-eenheid.
2. Gebruik een takel (of werk met minstens twee personen) en plaats het maaidek op een vlakke plaat.
3. Plaats een merkteken op een uiteinde van het mes met een verfpen of een viltstift. Gebruik dit uiteinde om alle hoogten te controleren.
4. Zet de snijrand van het gemarkeerde uiteinde op 12 uur (recht naar voren in de maairichting) (Fig. 11) en meet de afstand van de plaat tot de snijrand van het mes.

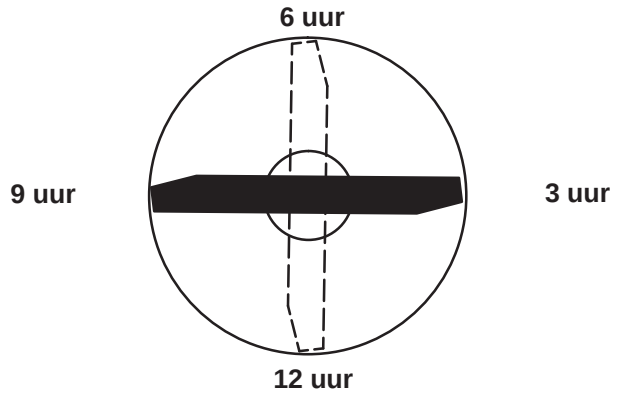

Figuur 11

5. Draai het gemarkeerde uiteinde van het mes op 3 en 9 uur (Fig. 11) en meet de hoogten.
6. Vergelijk de hoogte die is gemeten in de 12 uur positie, met de maaihoogte-instelling. Deze mag niet meer dan 0,75 mm afwijken. De hoogten in de 3 en 9 uur positie moeten 3,75±2 mm hoger dan de 12 uur instelling zijn en mogen niet meer dan 2 mm van elkaar afwijken.

Als een van deze hoogten niet beantwoordt aan de specificatie, gaat u naar Mesvlak afstellen, blz. 13.

Mesvlak afstellen

Begin met de afstelling van de voorkant (verander telkens één maaihoogtebeugel).

1. Verwijder de maaihoogtebeugel (voor, links of rechts) van het maaidekframe (Fig. 12).
2. Plaats 1,5 mm en/of 0,75 mm opvulstukken tussen het maaidekframe en de maaihoogtebeugel om de gewenste maaihoogte-instelling te verkrijgen (Fig. 12).

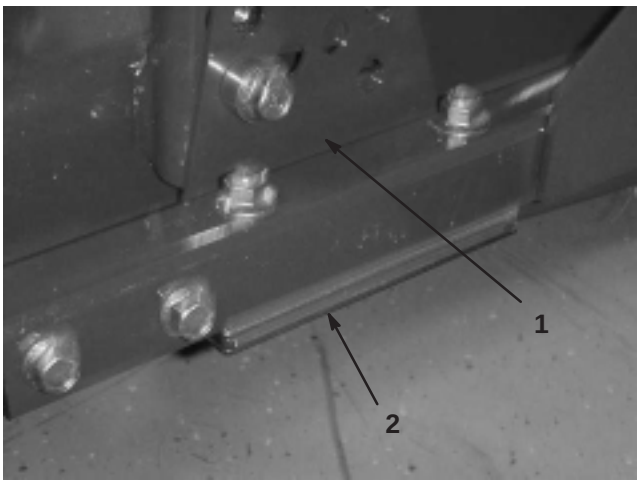

Figuur 12

1. Maaihoogtebeugel
2. Opvulstukken

3. Monteer de maaihoogtebeugel aan het maaidekframe, waarbij u de overgebleven opvulstukken onder de maaihoogtebeugel plaatst.
4. Zet de inbusbout/het afstandsstuk en de flensmoer vast.

Opmerking: De inbusbout/het afstandsstuk moeten met Loctite bijeen worden gehouden om te voorkomen dat het afstandsstuk in het maaidekframe valt.

5. Controleer de 12 uur hoogte en stel deze indien nodig bij.
6. Controleer of één of beide (linker en rechter) maaihoogtebeugels moeten worden afgesteld. Als de zijkant in de 3 of 9 uur positie 3,75±2 mm hoger dan de nieuwe hoogte aan de voorkant is, hoeft die kant niet te worden afgesteld. Stel de andere kant af en zorg ervoor dat de hoogte ervan niet meer dan ±2 mm afwijkt van de hoogte van de goed afgestelde kant.
7. Stel de rechter en/of linker maaihoogtebeugels af door stappen 1 tot en met 3 te herhalen.
8. Draai de rijtuigbouten en de flensmoeren vast.
9. Controleer nogmaals de 12, 3, en 9 uur hoogten.

PROTOTYPE

Het maaimes verwijderen

Een mes moet worden vervangen als u een vast voorwerp heeft geraakt, of als het mes uit balans of krom is. Gebruik ter vervanging altijd originele TORO-messen zodat u zeker bent van een veilig gebruik en optimale prestaties. Gebruik nooit messen van andere fabrikanten, omdat deze gevaarlijk kunnen zijn.

1. Hef het maaidek op in de hoogste positie, zet de motor af en stel de parkeerrem in werking. Zet het maaidek vast zodat dit niet per ongeluk naar beneden kan vallen.
2. Pak het uiteinde van het mes vast met een lap of een dikke handschoen. Verwijder de mesbout, de anti-scalpeercup en het mes van de spilas (Fig. 13).

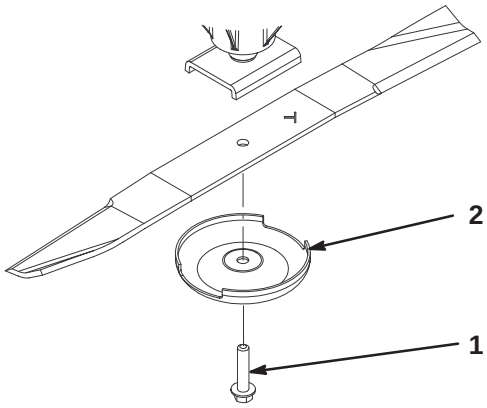

Figuur 13

1. Mesbout
2. Anti-scalpeercup

3. Monteer het mes, met de wiek naar het maaidek gericht, alsmede de anti-scalpeercup en de mesbout.(Fig. 13). Draai de mesbout vast met een torsie van 115–149 Nm.

Gevaar

Een versleten of beschadigd mes kan breken en een stuk van het mes kan worden uitgeworpen in de richting van de bestuurder of omstanders en ernstig lichamelijk of dodelijk letsel toebrengen.

- **Controleer op gezette tijden het maaimes op slijtage of beschadigingen.**
- **Las nooit een gebroken of gescheurd mes.**
- **Vervang altijd een versleten of beschadigd mes.**

Maaimes controleren en slijpen

1. Hef het maaidek op in de hoogste positie, zet de motor af en stel de parkeerrem in werking. Zet het maaidek vast zodat dit niet per ongeluk naar beneden kan vallen. Bij de Groundsmaster 3500 moet u de onderhoudsvergrendeling vastzetten.
2. Controleer nauwkeurig de uiteinden van het maaimes, in het bijzonder op de plaats waar het platte en het gebogen deel samenkomen (Fig. 14-A). Omdat het metaal dat het platte en het gebogen deel van het mes verbindt, kan wegslijten door zand en ander schurend materiaal, moet u dit steeds controleren voordat u gaat maaien. Als u een slijtplek ziet (Fig. 14-B), moet u het mes vervangen; zie Maaimes verwijderen, blz. 14.

Gevaar

Als het mes gaat slijten, kan er een groef ontstaan tussen de wiek en het platte deel van het mes (Fig. 14-C). Uiteindelijk kan dan een stuk van het mes afbreken en van onder de maaikast worden weggeslingerd waardoor de bestuurder of een omstander ernstig letsel kan oplopen.

- **Controleer op gezette tijden het maaimes op slijtage of beschadigingen.**
- **Vervang altijd een versleten of beschadigd mes.**

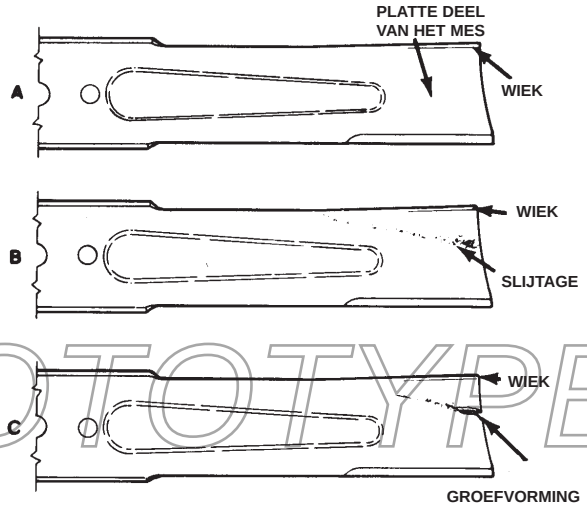

Figuur 14

PROTOTYPE

3. Controleer de snijranden van alle messen. Als de snijranden niet scherp zijn of bramen vertonen, moeten ze worden geslepen. Gebruik een vijl om de bovenkant van het mes te slijpen en de oorspronkelijke snijhoek te behouden om te zorgen dat het mes scherp blijft (Fig. 15). Het mes zal in balans blijven als dezelfde hoeveelheid metaal aan beide snijranden wordt weggehaald.



Figuur 15

4. Om te controleren of het maaimes recht en evenwijdig is, moet u het mes op een horizontaal vlak leggen en de uiteinden inspecteren. De uiteinden moeten iets lager dan het midden zijn en de snijrand moet lager dan de onderkant van het mes zijn. Dit mes zorgt voor een goede maaikwaliteit en vereist minimaal vermogen van de motor. Als echter de uiteinden van het mes hoger dan het midden zijn of de snijrand hoger dan de onderkant is, betekent dit dat het mes krom of verbogen is, en moet het worden vervangen.

5. Monteer het mes, met de wiek naar het maaidek gericht, alsmede de anti-scalpeercup en de mesbout. Draai de mesbout vast met een torsie van 115–149 Nm.

Stoptijd van het mes

De messen van het maaidek moeten in ongeveer 5 seconden nadat het maaidek is uitgeschakeld, volledig tot stilstand komen.

Opmerking: Laat de maaidekken neer op een schoon stuk van de grasmat of een stevig oppervlak om te voorkomen dat er stof of vuil wordt opgeworpen.

Om de stoptijd te controleren, moet u een andere persoon 6 meter achter het maaidek laten staan en naar de messen op één van de maaidekken kijken. Schakel de maaidekken uit en laat de andere persoon vaststellen hoe lang het duurt voordat de messen volledig tot stilstand zijn gekomen. Als dit langer dan 7 seconden duurt, moet de remklep worden afgesteld. Neem contact op met een Toro-dealer voor hulp bij de afstelling van de remklep.

Onderhoud van de voorste roller

Controleer of de voorste roller slijtage vertoont, overmatig wiebelt of aanloopt. Indien dit het geval is, moet u de roller of onderdelen daarvan een onderhoudsbeurt geven of vervangen.

Demontage

1. Verwijder de bevestigingsbout van de roller (Fig. 16).
2. Steek een drevel door het uiteinde van de behuizing van de roller en klop het tegenoverliggende lager eruit door afwisselend te tikken op de andere kant van de binnenste loopring van het lager. Hierbij moet 1,5 mm van de binnenste loopring zichtbaar worden.

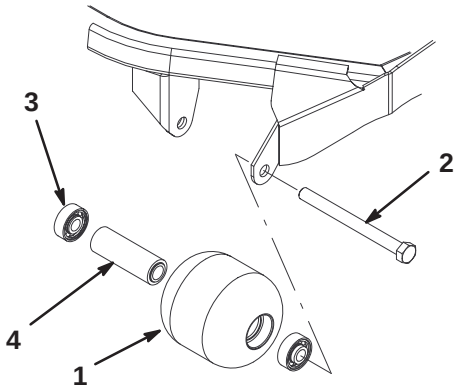

Figuur 16

1. Voorste roller
2. Bevestigingsbout
3. Lager
4. Afstandsstuk van lager

3. Druk de tweede lager naar buiten.
4. Controleer de behuizing van de roller, de lagers en het afstandsstuk van het lager op beschadiging (Fig. 16). Vervang beschadigde onderdeel en zet de roller weer in elkaar.

PROTOTYPE

Assemblage

1. Druk het eerste lager in de behuizing van de roller (Fig. 16). Druk uitsluitend op de buitenste loopring of gelijkmatig op de binnenste en buitenste loopring.
2. Plaats het afstandsstuk (Fig. 16).
3. Druk het tweede lager in de behuizing van de roller (Fig. 16). Oefen hierbij een gelijkmatige druk uit op de binnenste en buitenste loopring totdat de binnenste loopring in contact komt met het afstandsstuk.
4. Monteer de roller in maaidekframe.

Belangrijk Als u de roller vastzet met een tussenruimte van meer dan 1,5 mm, wordt het lager aan een kant belast. Hierdoor kan het lager voortijdig slijten of stuk gaan.

5. Zorg ervoor dat de afstand tussen de roller en de bevestigingsbeugels van de roller op het maaidekframe niet meer dan 1,5 mm bedraagt. Als de afstand groter dan 1,5 mm is, moet u voldoende ringen met een diameter van 15 mm plaatsen om dit te verhelpen.
6. Draai de bevestigingsbout vast met een torsie van 108 Nm.

Opslag van maaidek

Als een maaidek voor langere tijd wordt verwijderd van de tractie-eenheid, moet u de asplug (94-2703) op de as plaatsen om deze te beschermen tegen stof en water.

PROTOTYPE