Form No. 3483-634 Rev A

Frontmonteret løfteramme

Sand Pro®/Infield Pro® 5040-traktionsenhed

Modelnr. 08712—Serienr. 417200000 og derover

Betjeningsvejledning

Dette produkt overholder alle relevante EU-direktiver. Få yderligere oplysninger i inkorporeringserklæringen bagest i denne udgivelse.

Bemærk: Maskinens venstre og højre side er som set fra den normale betjeningsposition.

Opsætning

Løsdele

Brug skemaet herunder til at kontrollere, at alle dele er blevet leveret.

Fremgangsmåde	Beskrivelse	Antal	Anvendelse
1	Kræver ingen dele	–	Klargøring af maskinen.
2	Kræver ingen dele	–	Afmonter afskærmningerne.
3	Monteringshætte O-ring (ORFS-6) O-ring (ORB-6)	1 2 1	Klargøring til montering af de hydrauliske komponenter.
4	Lige hydraulikfitting med O-ring 90°-hydraulikfitting med O-ring Løfteventil Ventilskive Bolt (¼" x 3") Låsemøtrik (¼") Bolt (nr. 10 x 1¼") Låsemøtrik (#10) Løftearm	2 2 1 1 3 3 2 2 1	Monter løfteventilen (model 08705).
5	Lige hydraulikfitting med O-ring 90°-hydraulikfitting med O-ring Løfteventil Ventilskive Bolt (¼" x 3") Låsemøtrik (¼") Bolt (nr. 10 x 1¼") Låsemøtrik (#10) Løftearm	2 2 1 1 3 3 2 2 1	Monter løfteventilen (model 08745).
6	Højre plovplade Venstre plovplade Bolt (½" x 2") Låsemøtrik (½") Trækrammens beslag Bolt (½" x 1¾")	1 1 4 4 1 2	Monter plovpladerne.

© 2025—The Toro® Company
8111 Lyndale Avenue South
Bloomington, MN 55420

Registrer dit produkt på www.Toro.com.

Oversættelse af original (DA)
Trykt i USA
Alle rettigheder forbeholdes

3483-634

Fremgangsmåde	Beskrivelse	Antal	Anvendelse
7	Trækramme	1	Monter trykarmene og trækrammen.
	Bolt (⅜" x 2")	2	
	Møtrik (⅜")	2	
	Maskinskrue (⅜" x 1½")	2	
	Låsemøtrik (⅜")	2	
	Cylindertap	2	
	Adapterplade	1	
	Trykarmsrør	1	
	Pind	2	
	Gevindskærende skrue	2	
	Bolt (⅝" x 1½")	2	
	Spændeskive (1,68" udvendig diameter x 0,65" indvendig diameter)	2	
	Rør	1	
	Gaffelbolt	1	
	Split	1	
8	45°-hydraulikfitting med O-ring	1	Monter hydraulikcylinderen.
	Hydraulikcylinder	1	
	90°-hydraulikfitting med O-ring	1	
	Lille låsering	1	
	Pind	1	
	Stor låsering	2	
9	Rør	1	Montering af hydraulikslangerne (model 08705).
	Hydraulikslange (Delnr. 108-8449)	1	
	Hydraulikslange (delnr. 108-8453)	1	
	Hydraulikslange (delnr. 108-8454)	1	
	Spiralslangeholder	1	
	Gevindskærende skrue (5/16" x ¾")	2	
	Plastikkabelbånd	3	
	O-ring (ORFS-6)	1	
	O-ring (ORFS-8)	1	
10	Rør	1	Montering af hydraulikslangerne (model 08745).
	Hydraulikslange (Delnr. 108-8449)	1	
	Hydraulikslange (delnr. 108-8453)	1	
	Hydraulikslange (delnr. 108-8454)	1	
	Spiralslangeholder	1	
	Gevindskærende skrue (5/16" x ¾")	2	
	Plastikkabelbånd	3	
	O-ring (ORFS-6)	1	
	O-ring (ORFS-8)	1	
11	Armens styreplade	1	Monter kontrolpanelet og armens styreplade.
	Skrue med flangehoved	2	
	Spændeskive	2	
	Kontrolpanelsmærkat	1	
	Kontrolpanel	1	
	Skrue	1	
	Plastikkabelbånd	3	
12	Betjeningsvejledning	1	Læs dokumentationen, og opbevar den et sikkert sted.

1

Klargøring af maskinen

Kræver ingen dele

Fremgangsmåde

1. Parker maskinen på en plan flade.
2. Sænk redskaberne.
3. Aktiver parkeringsbremsen.
4. Sluk motoren, og tag nøglen ud.

2

Afmontering af afskærmningerne

Kræver ingen dele

Fremgangsmåde

1. Løft maskinens bagende, og placer donkrafte under baghjulsmotorophænget.
2. Afmonter højre baghjul.
3. Fjern de 4 spændeskiver og bolte, der fastgør kontrolpanelet på instrumentpanelet (Figur 1).
4. Kobl kablet fra timetælleren.
5. Afmonter kontrolpanelet (Figur 1).
6. Fjern de tre bolte, der fastgør instrumentpanelet på rammen (Figur 1). Afmonter instrumentpanelet ved forsigtigt at løfte instrumentpanelets nederste kant omkring støttebeslaget og skubbe det op over bremsehåndtaget.

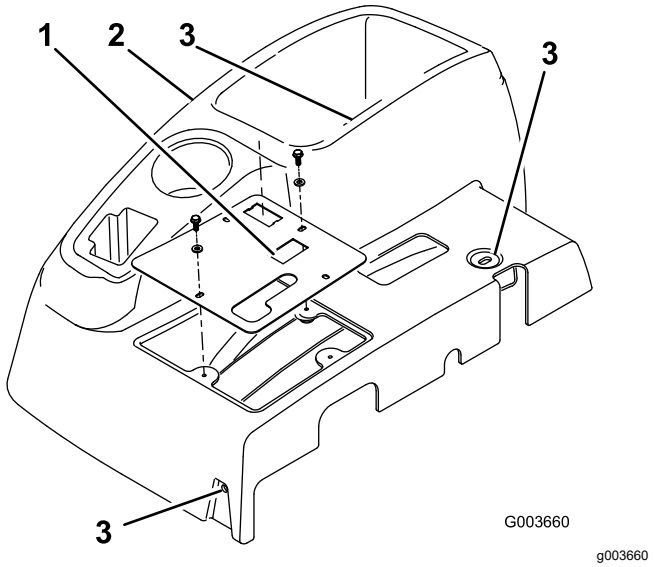

Figur 1

1. Kontrolpanel
2. Instrumentpanel
3. Boltmonteringssteder på instrumentpanelet

7. Fjern de fire bolte, der fastgør højre hjulafskærmning på stellet, og fjern afskærmningen (Figur 2).

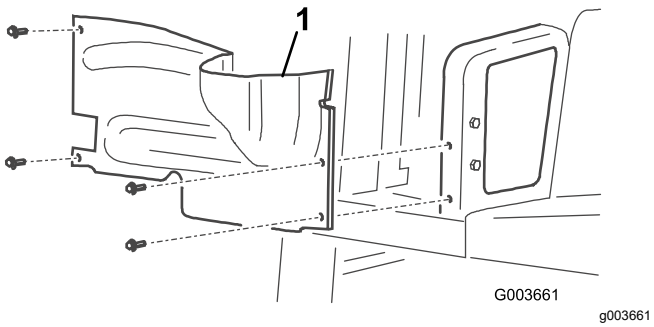

Figur 2

1. Højre hjulafskærmning

8. Kobl den midterste afskærmning fra stellet, og fjern den (Figur 3).

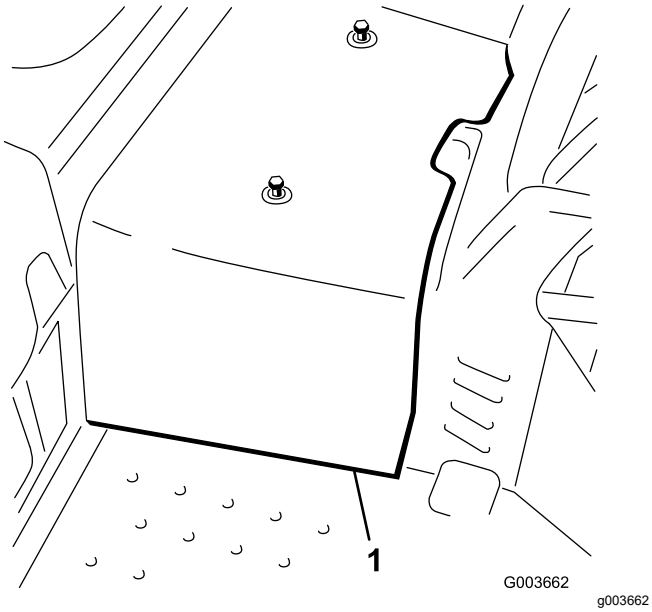

Figur 3

1. Midterste afskærmning

3

Klargøring til montering af de hydrauliske komponenter

Dele, der skal bruges til dette trin:

1	Monteringshætte
2	O-ring (ORFS-6)
1	O-ring (ORB-6)

Fremgangsmåde

1. Find det hydraulikrør, der går fra oliekøleren til den eksisterende løfteventil (Figur 4).
2. Fjern fastgørelsesanordningerne og rørklemmen, som fastholder hydraulikrørene på rammen.
3. Frakobl og fjern hydraulikrøret fra oliekøleren og løfteventilen (Figur 4 og Figur 6).

   Bemærk: Du kan kassere dette hydraulikrør.

   Bemærk: For at minimere olietabet, når hydraulikrøret fjernes, skal du have den nye slange klar, eller lukke kølerfittingen af med en af de beskyttende hætter, der blev fjernet fra røret, delnr. 108-8447 (Figur 20).

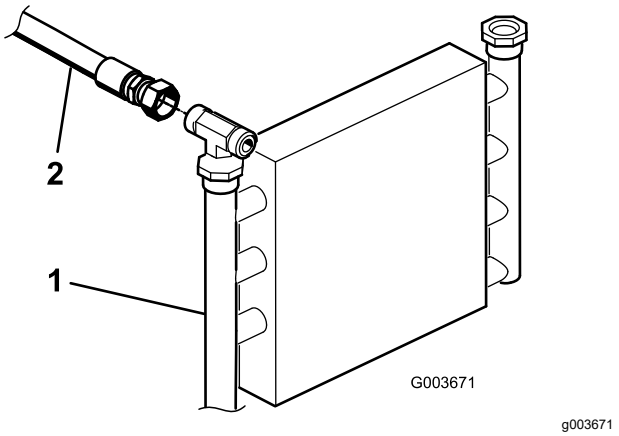

Figur 4

1. Oliekøler
2. Hydraulikrør

4. Fastgør det tilbageværende hydraulikrør på rammen med klemmen og de fastgørelsesanordninger, som blev fjernet tidligere..

5. Hvis du monterer dette sæt på en maskinmodel 08745, skal du gøre følgende:
   A. Fjern de 3 bolte og møtrikker, der fastgør den eksisterende løfteventil til stellet, og afmonter den fra stellet, så du kan fjerne T-fittingen (340-94) som vist i Figur 5.
   B. Kobl hydraulikrøret (108-8415) fra 90°-fittingen (340-77) på venstre side af den eksisterende løfteventil.
   C. Kobl hydraulikslangen (144-1367) fra T-fittingen (340-94) som vist i Figur 6.
   D. Løsn T-fittingen (340-94) på højre side af den eksisterende løfteventil.
   E. Fjern T-fittingen (340-94) fra den eksisterende ventil, og gem den til senere montering.

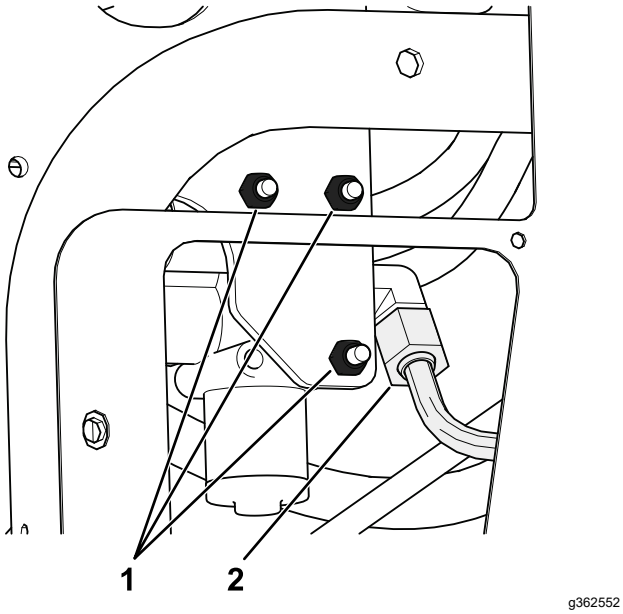

Figur 5

1. Fjern disse bolte og møtrikker.
2. Kobl dette hydraulikrør (108-8415) fra 90°-fittingen.

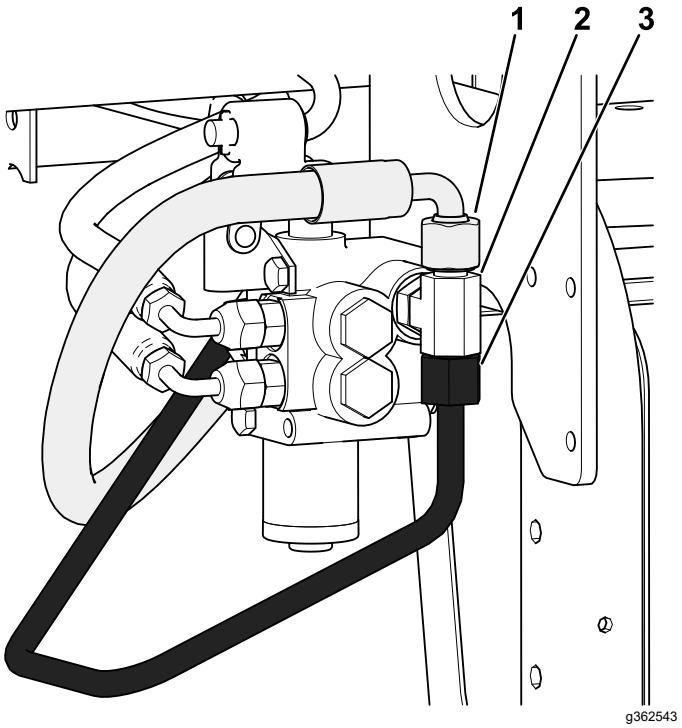

Figur 6

1. Kobl denne hydraulikslange (144-1367) fra T-fittingen.
2. Kobl denne T-fitting (340-94) fra den eksisterende ventil.
3. Frakobl og kassér dette hydraulikrør, der er tilkoblet T-fittingen.

F. Erstat O-ringene på T-fittingen med nye O-ringe som vist i Figur 7.

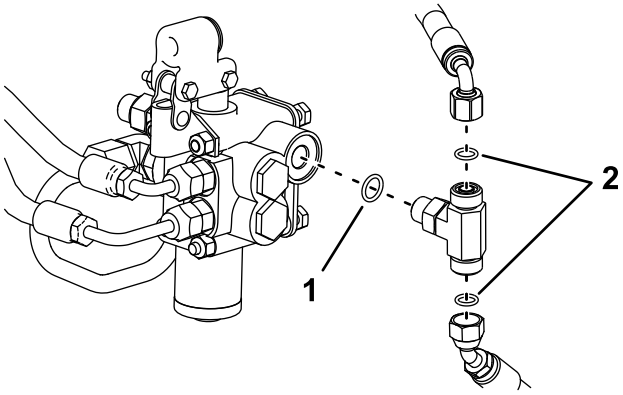

Figur 7

1. O-ring (ORB-6)
2. O-ring (ORFS-6)

4

Montering af løfteventilen

Kun model 08705

Dele, der skal bruges til dette trin:

2	Lige hydraulikfitting med O-ring
2	90°-hydraulikfitting med O-ring
1	Løfteventil
1	Ventilskive
3	Bolt (¼" x 3")
3	Låsemøtrik (¼")
2	Bolt (nr. 10 x 1¼")
2	Låsemøtrik (#10)
1	Løftearm

Fremgangsmåde

1. Skru begge 90°-fittings og de 2 lige hydraulikfittings ind i den nye løfteventil som vist i Figur 8.

   Vigtigt: **Vent med at tilspænde 90°-fittingerne. Kontroller, at alle O-ringe er smurt og korrekt placeret på fittingerne før montering.**

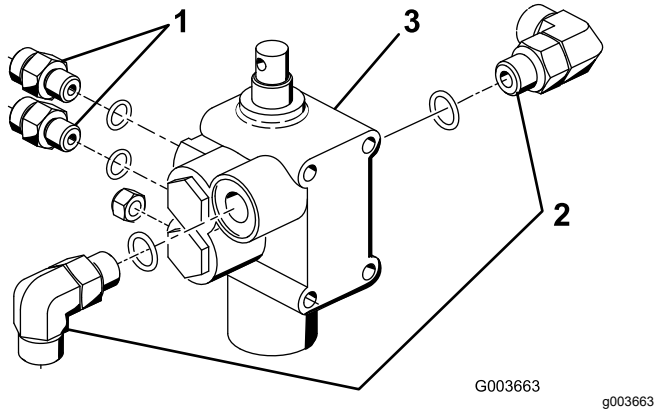

Figur 8

1. Lige fitting
2. 90°-fitting
3. Løfteventil

2. Monter ventilen, aksebeslaget og ventilskiven på rammen med tre bolte (¼" x 3") og tre låsemøtrikker (Figur 9). Placer ventilskiven mod fronten af vangen ved montering, og tilspænd fastgørelsesanordningerne med et moment på 10 til 12 N·m.

   Bemærk: Ventilmonteringen er meget lig den eksisterende ventil, der allerede er monteret.

3. Monter drejearmen løst på ventilspolen og vinkelleddet med to bolte (nr. 10 x 1¼") og to låsemøtrikker (Figur 9).

   Bemærk: Vent med at tilspænde fastgørelsesanordningerne.

   Bemærk: Monter vinkelleddet i drejearmens bageste hul.

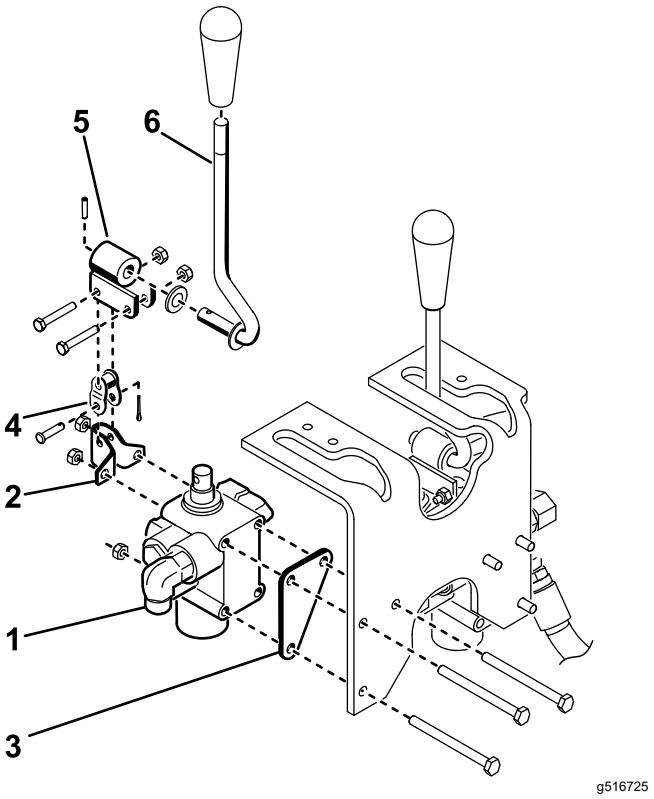

Figur 9

1. Ventilenhed
2. Aksebeslag
3. Ventilskive
4. Vinkelled
5. Drejeled
6. Greb

5

Montering af løfteventilen

Kun model 08745

Dele, der skal bruges til dette trin:

2	Lige hydraulikfitting med O-ring
2	90°-hydraulikfitting med O-ring
1	Løfteventil
1	Ventilskive
3	Bolt (¼" x 3")
3	Låsemøtrik (¼")
2	Bolt (nr. 10 x 1¼")
2	Låsemøtrik (#10)
1	Løftearm

Fremgangsmåde

1. Skru en 90°-fitting ind i den eksisterende løfteventil, hvor T-fittingen blev fjernet.

   Vigtigt: **Tilspænd kun de lige fittings på nuværende tidspunkt. Kontroller, at alle O-ringe er smurt og korrekt placeret på fittingerne før montering.**

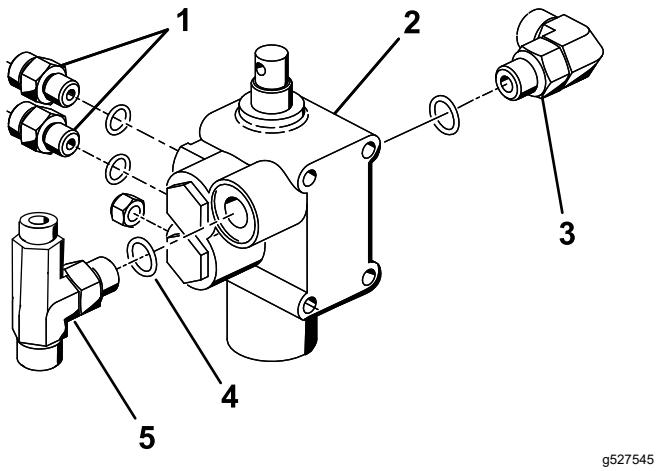

Figur 10

1. Lige fitting
2. Løfteventil
3. 90°-beslag
4. Ny O-ring (ORB-6)
5. T-fitting

2. Monter den eksisterende løfteventil med den fastgørelsesanordning, der blev fjernet tidligere, og tilspænd fastgørelsesanordningerne med et moment på 10 til 12 Nm.

3. Skru en 90°-fitting, de 2 lige hydraulikfittings og T-fittingen, der blev fjernet fra den eksisterende ventil i 3 Klargøring til montering af de hydrauliske komponenter (side 4), ind i den nye løfteventil som vist i Figur 10.

   Vigtigt: **Sørg for, at alle O-ringe på T-fittingen udskiftes med nye O-ringe som vist i 3 Klargøring til montering af de hydrauliske komponenter (side 4).**

4. Monter ventilen, aksebeslaget og ventilskiven på rammen med tre bolte (¼" x 3") og tre låsemøtrikker (Figur 11). Placer ventilskiven mod fronten af vangen ved montering, og tilspænd fastgørelsesanordningerne med et moment på 10 til 12 N·m.

   Bemærk: Ventilmonteringen er meget lig den aktuelt monterede ventil.

5. Monter drejearmen løst på ventilspolen og vinkelleddet med to bolte (nr. 10 x 1¼") og to låsemøtrikker (Figur 11).

   Bemærk: Vent med at tilspænde fastgørelsesanordningerne.

   Bemærk: Monter vinkelleddet i drejearmens bageste hul.

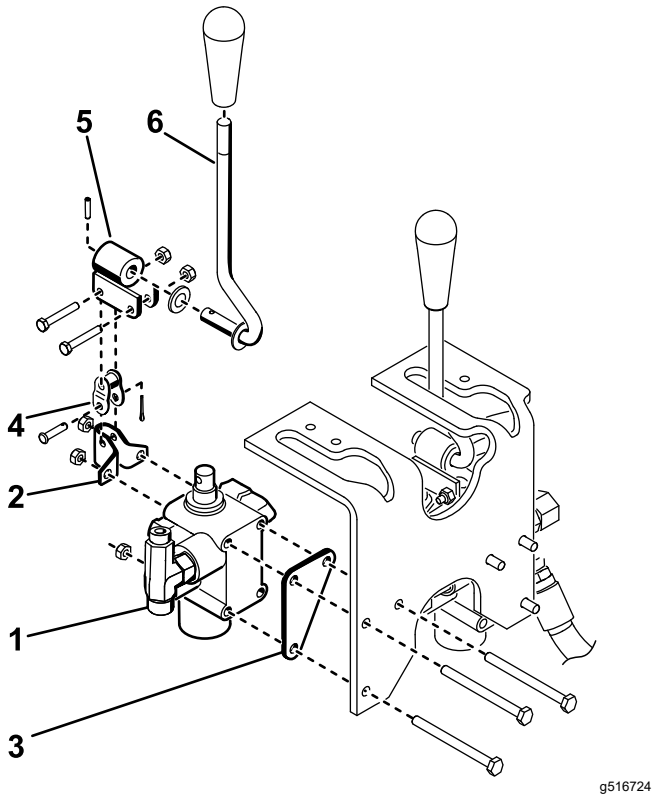

Figur 11

1. Ventilenhed
2. Aksebeslag
3. Ventilskive
4. Vinkelled
5. Drejeled
6. Greb

6

Montering af plovplader

Dele, der skal bruges til dette trin:

1	Højre plovplade
1	Venstre plovplade
4	Bolt (½" x 2")
4	Låsemøtrik (½")
1	Trækrammens beslag
2	Bolt (½" x 1¾")

Fremgangsmåde

1. Monter højre plovplade på højre side af styrehjulsgaflen løst med to bolte (½" x 2") og låsemøtrikker som vist i Figur 12.

   Bemærk: Vent med at tilspænde fastgørelsesanordningerne.
2. Gentag proceduren for den venstre plovplade (Figur 12).
3. Løft maskinens forende op med en donkraft, indtil forhjulene slipper underlaget.
4. Fjern, og kasser de to bolte, der fastgør det forreste af styretappen øverst på styrehjulsgaflen (Figur 12).
5. Monter trækrammens beslag på undersiden af styrehjulsgaflen med to bolte (½" x 1¾") ved at bruge styrehjulsgaflen og monteringshullerne i styretappen. Se Figur 12.

   Bemærk: Det kan være nødvendigt at tømme luft ud af dækket for at skabe en større afstand. Hjulmotorens hydraulikslange må ikke hvile ovenpå trækrammens beslag.

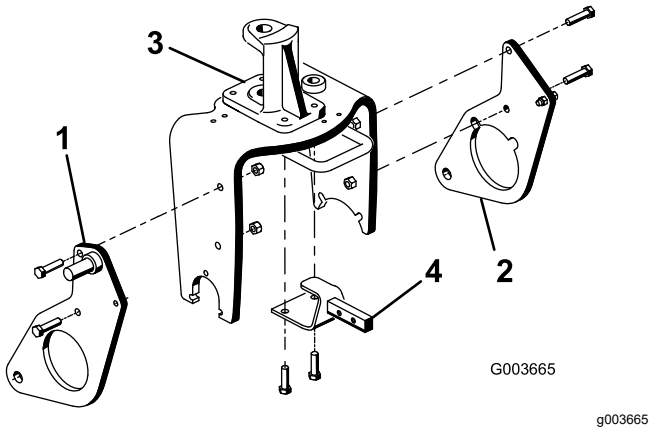

Figur 12

1. Højre plovplade
2. Venstre plovplade
3. Styretap
4. Trækrammens beslag

7

Montering af trykarme og trækramme

Dele, der skal bruges til dette trin:

1	Trækramme
2	Bolt (⅜" x 2")
2	Møtrik (⅜")
2	Maskinskrue (⅜" x 1½")
2	Låsemøtrik (⅜")
2	Cylindertap
1	Adapterplade
1	Trykarmsrør
2	Pind
2	Gevindskærende skrue
2	Bolt (⅝" x 1½")
2	Spændeskive (1,68" udvendig diameter x 0,65" indvendig diameter)
1	Rør
1	Gaffelbolt
1	Split

Fremgangsmåde

1. Sænk maskinen, så forhjulet berører underlaget.
2. Fastgør trykarmsrøret på adapterpladen med to pinde, og fastgør pindene på adapterpladerne med to gevindskærende skruer.

Bemærk: Placer komponenterne som vist i Figur 13.

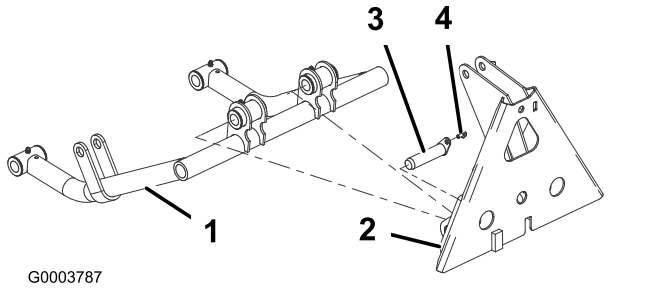

Figur 13

1. Trykarmsrør
2. Adapterplade
3. Pind
4. Gevindskærende skrue

3. Sæt en cylindertap i hvert trykarmsrør som vist i Figur 14.
4. Sæt trykarmsrørene på højre og venstre plovplade, idet cylinderens pindstyr rettes ind, så de flugter med hullerne i plovpladerne (Figur 14).

   Bemærk: Hvis trykarmsrørene ikke kan komme uden om plovpladerne, skal de møtrikker, der fastgør plovpladerne på styrehjulsgaflen, løsnes.
5. Monter en cylindertap på hver plovplade med en bolt (⅝" x 1½") og en spændeskive (1,68", udvendig diameter x 0,65", indvendig diameter) som vist i Figur 14.

   Bemærk: Tilspænd boltene med et moment på 203 N·m.

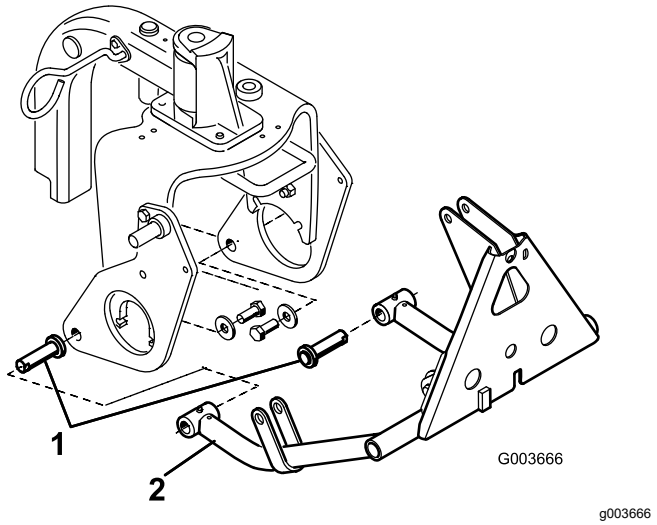

Figur 14

1. Cylindertap
2. Trykarmsrør

6. Monter det øverste af trækrammen på trækrammens beslag med to bolte (⅜" x 2") og møtrikker (Figur 15).
7. Monter trækrammens rør på plovpladerne med bolte (⅜" x 1½") og møtrikker (Figur 15), og tilspænd fastgørelsesanordningerne.

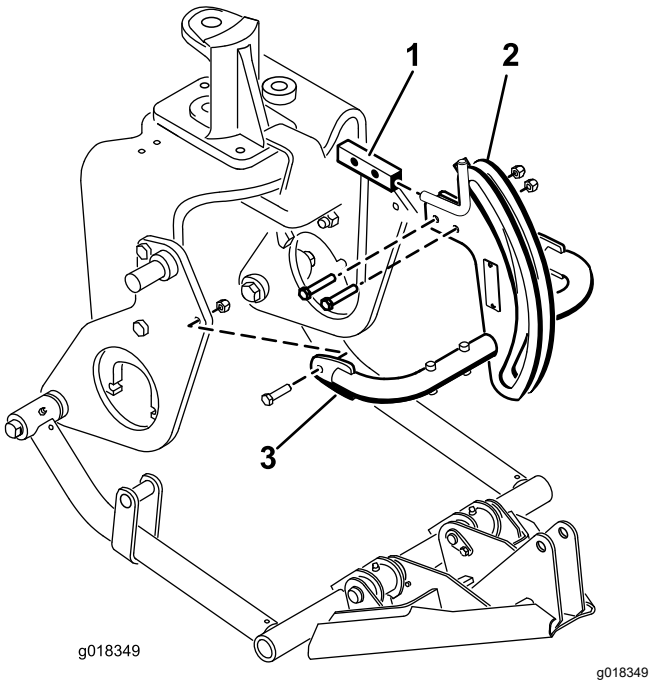

Figur 15

1. Trækrammens beslag
2. Trækramme
3. Trækrammens rør

8. Fastgør rammeadapteren på trækrammen med et rør, en gaffelbolt og en låseclips (Figur 16).

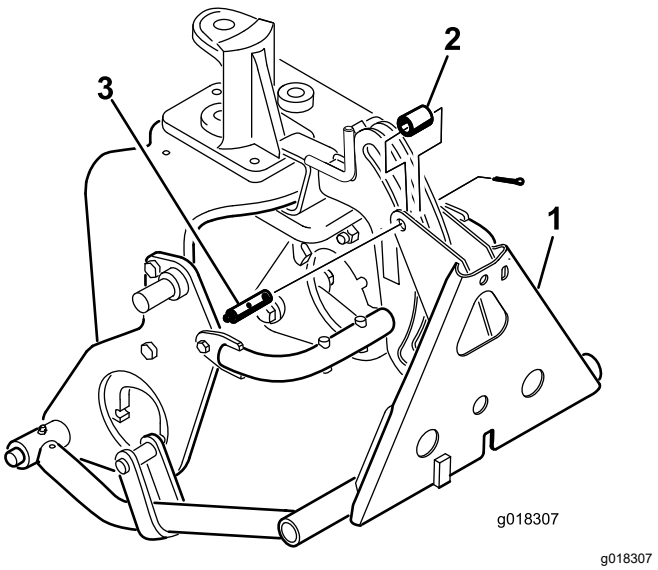

Figur 16

1. Rammeadapter
2. Rør
3. Gaffelbolt med smørenippel

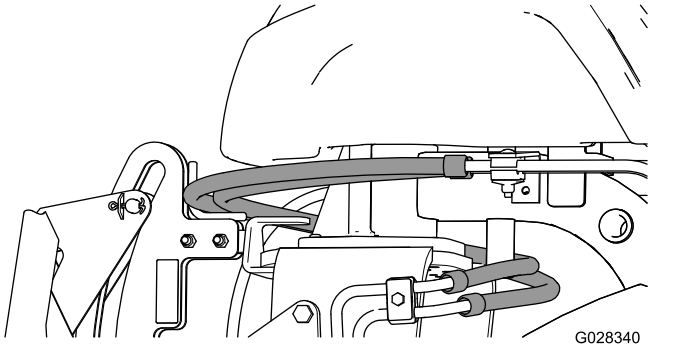

Figur 17

Vigtigt: **Sørg for, at de eksisterende slanger føres over styret, som vist i Figur 17.**

8

Montering af hydraulikcylinderen

Dele, der skal bruges til dette trin:

1	45°-hydraulikfitting med O-ring
1	Hydraulikcylinder
1	90°-hydraulikfitting med O-ring
1	Lille låsering
1	Pind
2	Stor låsering

Fremgangsmåde

1. Skru en 90°-fitting i det øverste hul i hydraulikcylinderen. Placer fittingen som vist i Figur 18.

   Bemærk: Kontroller, at alle O-ringe er smurt og korrekt placeret på fittingerne før montering.

   Bemærk: For at undgå, at der trænger snavs ind i hydraulikfittingerne eller -slangerne, skal hætterne ikke tages af fittings eller slanger, før de er monteret.

2. Skru en 45°-fitting i det nederste hul i hydraulikcylinderen. Placer fittingen som vist i Figur 18.

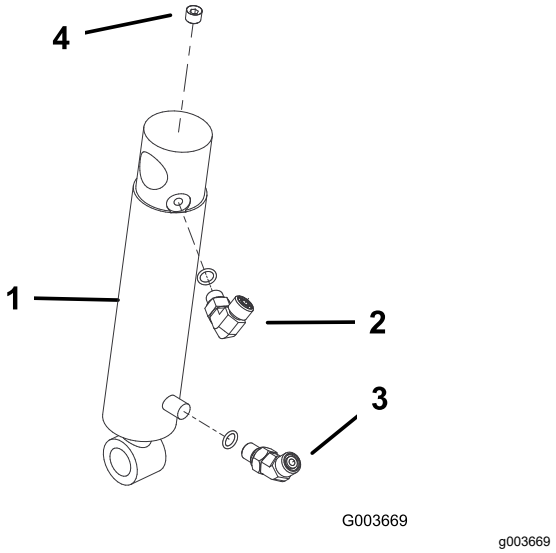

Figur 18

1. Hydraulikcylinder
2. 90°-beslag
3. 45°-fitting
4. Prop (⅛")

3. Monter den øverste del af hydraulikcylinderløbet på pinden på den højre plovplade med en låsering (Figur 19).

   Bemærk: Cylinderens hydrauliske huller skal placeres, så de peger fremad.

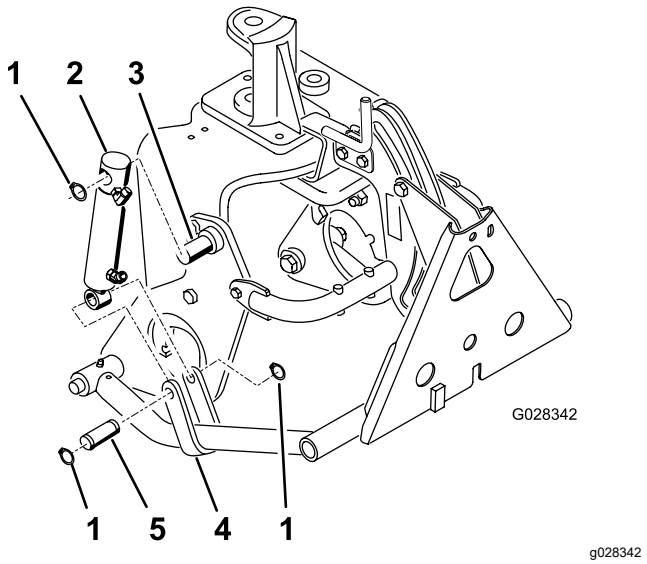

Figur 19

1. Låsering
2. Hydraulikcylinder
3. Pind (på plovplade)
4. Trykarmens bøsning
5. Pind

4. Monter cylinderstangen på trykarmens bøsninger med en pind og to låseringe (Figur 19).

9

Montering af hydraulikslangerne

Kun model 08705

Dele, der skal bruges til dette trin:

1	Rør
1	Hydraulikslange (Delnr. 108-8449)
1	Hydraulikslange (delnr. 108-8453)
1	Hydraulikslange (delnr. 108-8454)
1	Spiralslangeholder
2	Gevindskærende skrue (5/16" x ¾")
3	Plastikkabelbånd
1	O-ring (ORFS-6)
1	O-ring (ORFS-8)

Fremgangsmåde

1. Forbind røret (delnr. 108-8447) med 90°-fittingen på venstre side af den nye ventil og den fjernede fitting på den eksisterende løfteventil (Figur 20).

   Vigtigt: **Udskift O-ringen mellem rørenheden og den eksisterende ventil med en ny O-ring (ORFS-6).**

2. Forbind hydraulikslangens 45°-fittingendestykke (delnr. 108-8449) med 90°-fittingen på højre side af ventilen og slangens lige endestykke på den tomme oliekølerfitting (Figur 20). Se Figur 21 og Figur 22 for at få oplysninger om slangeføringen.

   Vigtigt: **Udskift O-ringen mellem den lige fitting og den tomme oliekølerfitting med en ny O-ring (ORFS-8).**

3. Monter spiralslangeholderen på det venstre rør på trækrammen med to gevindskårne skruer (5/16" x ¾"). SeFigur 20.

4. Forbind hydraulikslangens korte 90°-fittingendestykke (delnr. 108-8453) med den øverste lige fitting bagpå ventilen. Før slangen gennem spiralslangeholderen, og forbind slangens lige ende med den øverste hydraulikcylinderfitting (Figur 20). Se Figur 21 og Figur 22 for at få oplysninger om slangeføringen.

5. Forbind hydraulikslangens lange 90°-fittingendestykke (delnr. 108-8454) med den nederste lige fitting bagpå ventilen. Før slangen gennem spiralslangeholderen, og forbind slangens lige ende med den nederste hydraulikcylinderfitting (Figur 20). Se Figur 21 og Figur 22 for at få oplysninger om slangeføringen.

   Vigtigt: **Kontroller, at slangerne føres væk fra skarpe, varme eller bevægelige komponenter.**

6. Tilspænd alle fastgørelsesanordninger og fittings.

7. Fastgør slangerne på maskinen på de punkter, der er vist i Figur 21 og Figur 22 med kabelbånd.

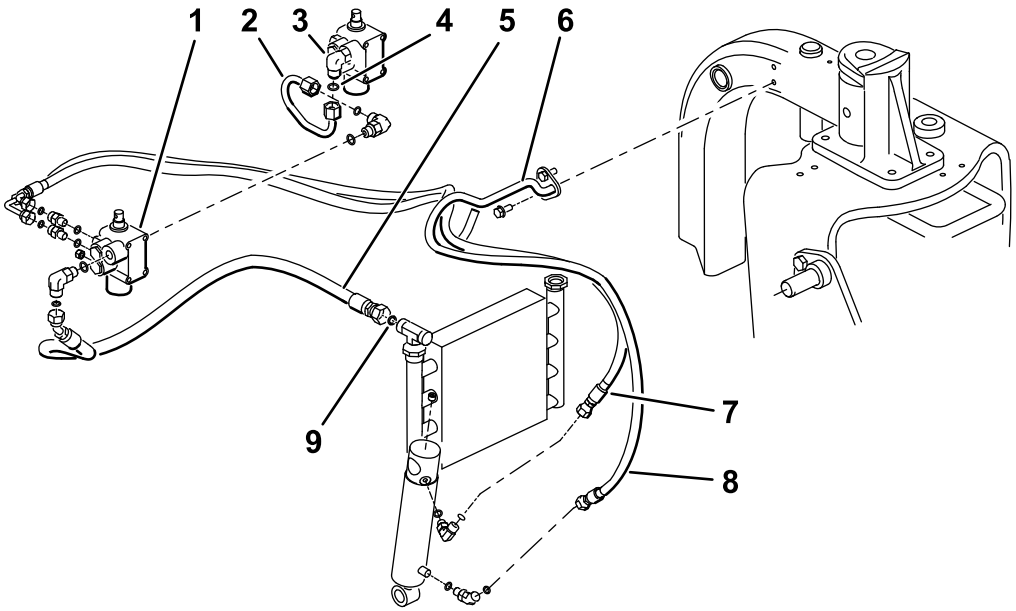

Figur 20
Model 08705

1. Ny ventil
2. Rør (delnr. 108-8447)
3. Eksisterende ventil
4. O-ring (ORFS-6)
5. Hydraulikslange (delnr. 108-8449)
6. Spiralslangeholder
7. Hydraulikslange (delnr. 108-8453)
8. Hydraulikslange (delnr. 108-8454)
9. O-ring (ORFS-8)

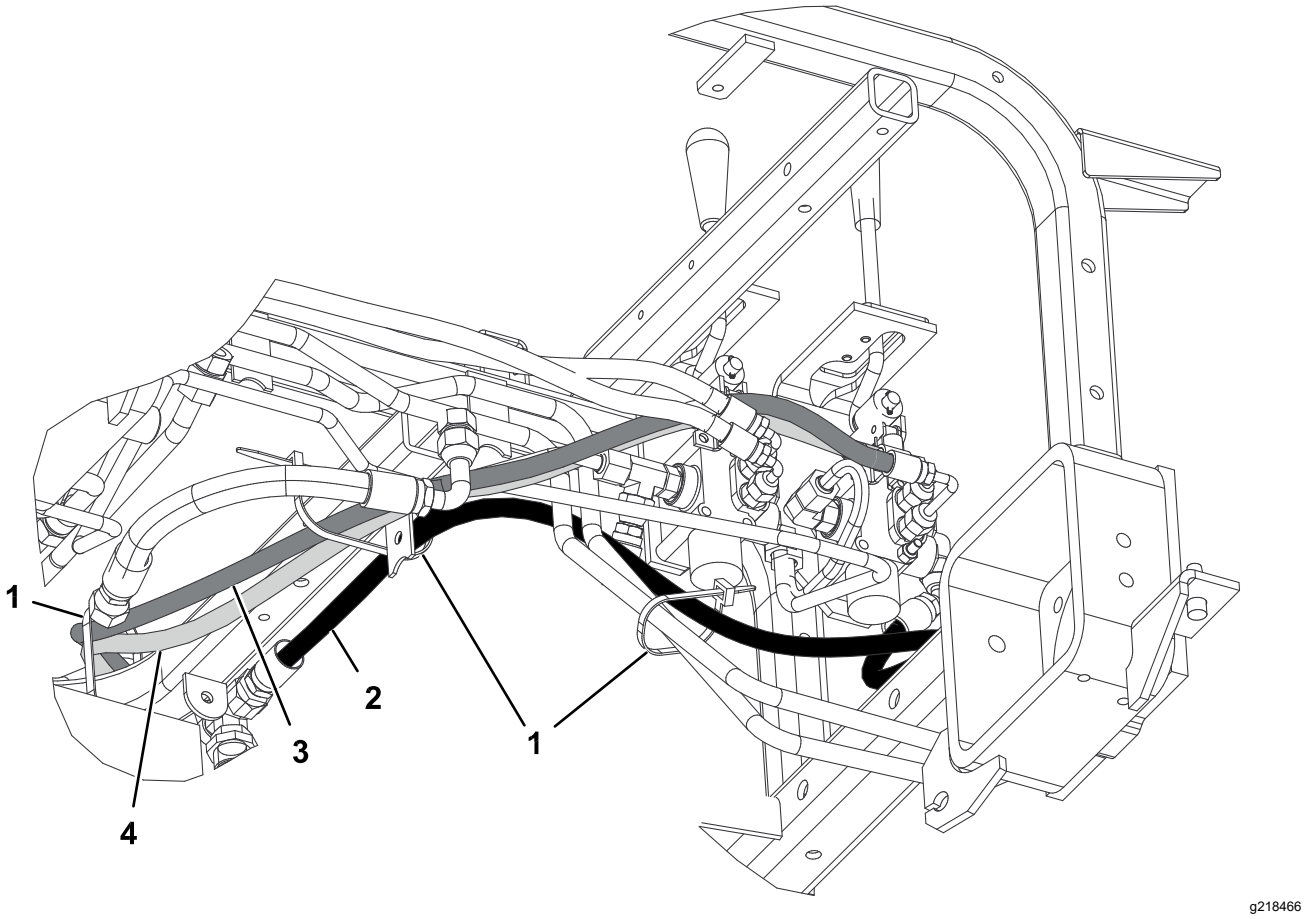

Figur 21
Model 08705

1. Kabelbånd
2. Hydraulikslange (delnr. 108-8449)
3. Hydraulikslange (delnr. 108-8453)
4. Hydraulikslange (delnr. 108-8454)

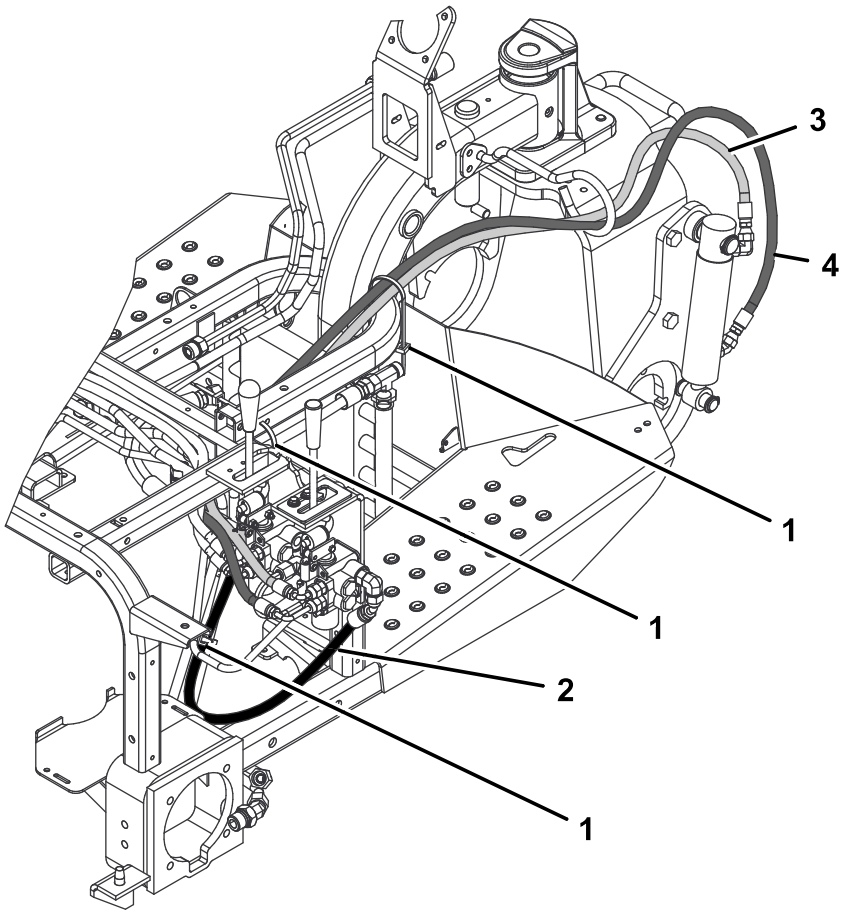

g218467

Figur 22
Model 08705

1. Kabelbånd
2. Hydraulikslange (delnr. 108-8449)
3. Hydraulikslange (delnr. 108-8453)
4. Hydraulikslange (delnr. 108-8454)

10

Montering af hydraulikslangerne

Kun model 08745

Dele, der skal bruges til dette trin:

1	Rør
1	Hydraulikslange (Delnr. 108-8449)
1	Hydraulikslange (delnr. 108-8453)
1	Hydraulikslange (delnr. 108-8454)
1	Spiralslangeholder
2	Gevindskærende skrue (5/16" x ¾")
3	Plastikkabelbånd
1	O-ring (ORFS-6)
1	O-ring (ORFS-8)

Fremgangsmåde

1. Forbind røret (delnr. 108-8447) med 90°-fittingen på venstre side af den nye ventil og den nymonterede 90°-fitting på den eksisterende løfteventil (Figur 23).

   ***Vigtigt:* Udskift O-ringen mellem rørenheden og den eksisterende ventil med en ny O-ring (ORFS-6).**

2. Forbind T-fittingen, der har hydraulikslangens 45°-endestykke (delnr. 108-8449), med T-fittingens åbne side på højre side af ventilen og slangens lige endestykke med den tomme oliekølerfitting (Figur 23). Se Figur 24 og Figur 25 for at få oplysninger om slangeføringen.

   ***Vigtigt:* Udskift O-ringen mellem den lige fitting og den tomme oliekølerfitting med en ny O-ring (ORFS-8).**

3. Monter spiralslangeholderen på det venstre rør på trækrammen med to gevindskårne skruer (5/16" x ¾"). SeFigur 23.

4. Forbind hydraulikslangens korte 90°-fittingendestykke (delnr. 108-8453) med den øverste lige fitting bagpå ventilen. Før slangen gennem spiralslangeholderen, og forbind slangens lige ende med den øverste hydraulikcylinderfitting (Figur 23). Se Figur 24 og Figur 25 for at få oplysninger om slangeføringen.

5. Forbind hydraulikslangens lange 90°-fittingendestykke (delnr. 108-8454) med den nederste lige fitting bagpå ventilen. Før slangen gennem spiralslangeholderen, og forbind slangens lige ende med den nederste hydraulikcylinderfitting (Figur 23). Se Figur 24 og Figur 25 for at få oplysninger om slangeføringen.

6. Forbind hydraulikslangen (delnr. 144-1367) på toppen af den nymonterede T-fitting (delnr. 340-94) på højre side af den nye løfteventil.

   ***Vigtigt:* Udskift O-ringen mellem rørenheden og den eksisterende ventil med en ny O-ring (ORFS-6).**

   ***Vigtigt:* Sørg for, at alle O-ringe på T-fittingen udskiftes med nye O-ringe som vist i 3 Klargøring til montering af de hydrauliske komponenter (side 4).**

   ***Vigtigt:* Kontroller, at slangerne føres væk fra skarpe, varme eller bevægelige komponenter.**

7. Tilspænd alle fastgørelsesanordninger og fittings.

8. Fastgør slangerne på maskinen på de punkter, der er vist i Figur 24 og Figur 25 med kabelbånd.

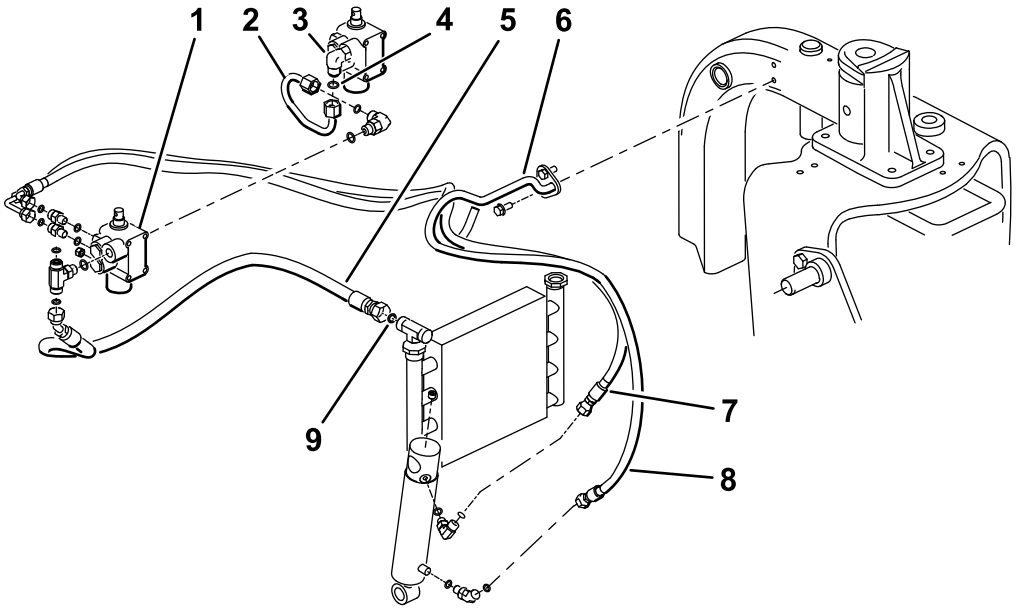

g527910

Figur 23
Model 08745

1. Ny ventil
2. Rør (delnr. 108-8447)
3. Eksisterende ventil
4. O-ring (ORFS-6)
5. Hydraulikslange (delnr. 108-8449)
6. Spiralslangeholder
7. Hydraulikslange (delnr. 108-8453)
8. Hydraulikslange (delnr. 108-8454)
9. O-ring (ORFS-8)

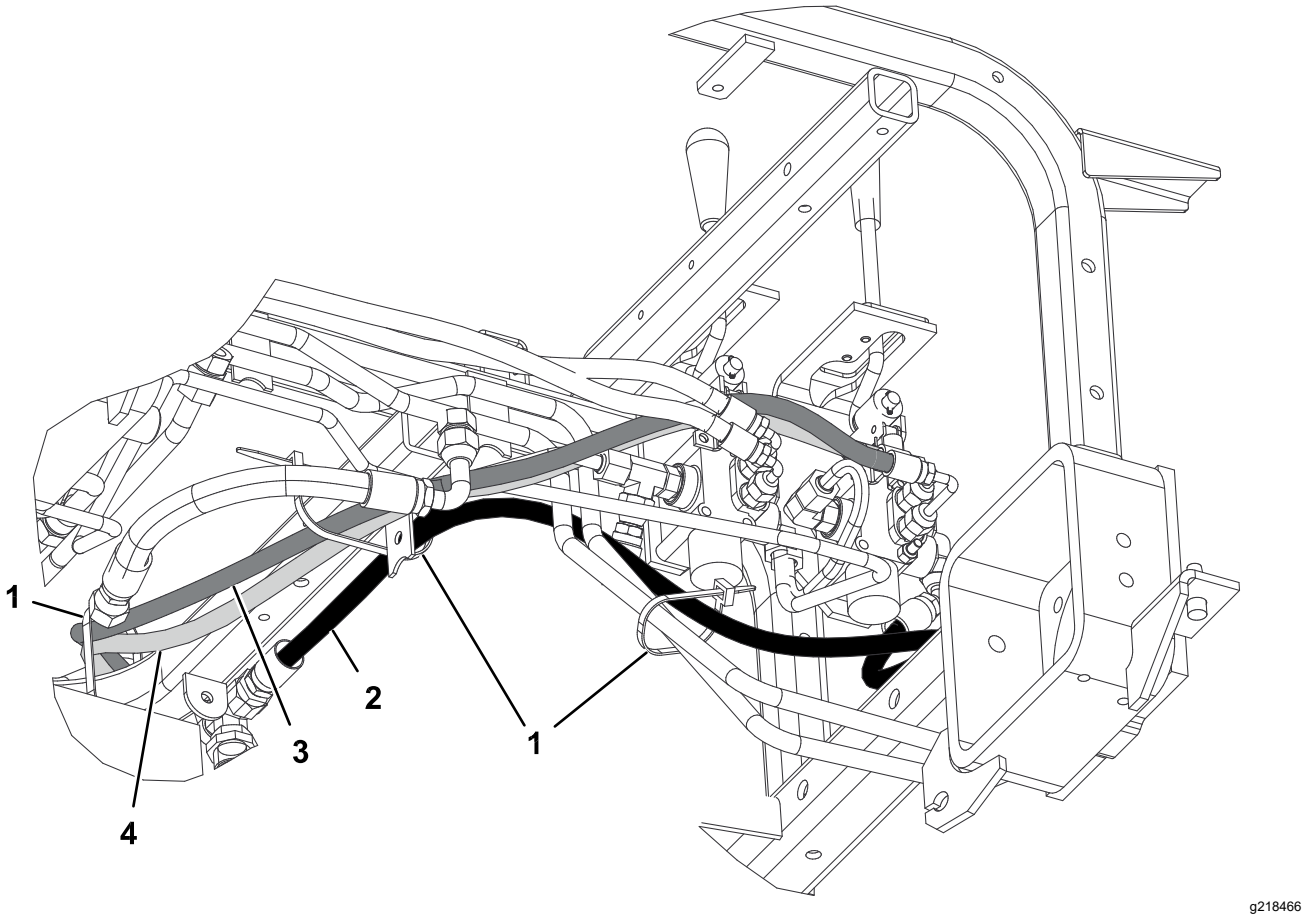

Figur 24
Model 08745

1. Kabelbånd
2. Hydraulikslange (delnr. 108-8449)
3. Hydraulikslange (delnr. 108-8453)
4. Hydraulikslange (delnr. 108-8454)

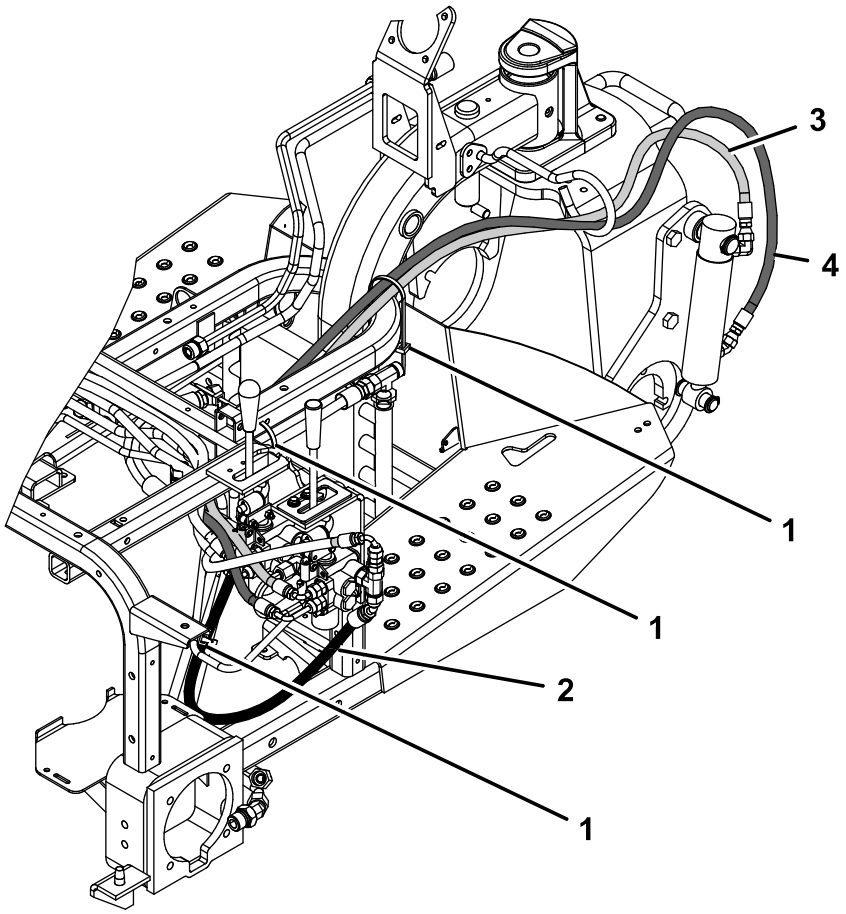

g362591

Figur 25
Model 08745

1. Kabelbånd
2. Hydraulikslange (delnr. 108-8449)
3. Hydraulikslange (delnr. 108-8453)
4. Hydraulikslange (delnr. 108-8454)

11

Montering af kontrolpanelet og armens styreplade

Dele, der skal bruges til dette trin:

1	Armens styreplade
2	Skrue med flangehoved
2	Spændeskive
1	Kontrolpanelsmærkat
1	Kontrolpanel
1	Skrue
3	Plastikkabelbånd

Fremgangsmåde

1. Sæt styrepladen ned over løftearmen, og fastgør den løst på rammen med to skruer med flangehoved og spændeskiver (Figur 26).

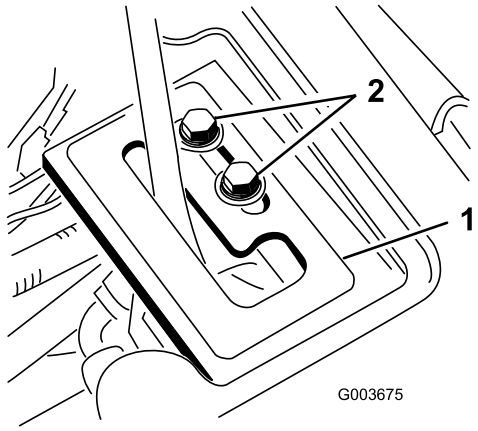

g003675

Figur 26

1. Armens styreplade
2. Skruer med flangehoved

2. Kontroller hydraulikvæskestanden, og påfyld væske, hvis det er nødvendigt.

⚠ ADVARSEL

Hydraulikvæske, der slipper ud under tryk, kan trænge ind i huden og dermed forårsage personskader.

- **Hvis der sprøjtes hydraulikvæske ind under huden, skal det fjernes kirurgisk inden for nogle få timer af en læge, der er bekendt med denne type skader. Hvis dette ikke gøres, kan der opstå koldbrand.**
- **Hold krop og hænder væk fra splithulslækager eller dyser, der sprøjter højtrykshydraulikvæske ud.**
- **Brug pap eller papir til at finde eventuelle hydrauliklækager.**
- **Tag hele trykket af det hydrauliske system, før der udføres arbejde på det.**
- **Sørg for, at alle slanger og rør til hydraulikvæske er i god stand, og at alle hydrauliske forbindelser og fittings slutter tæt, før der sættes tryk på hydrauliksystemet.**

3. Start traktionsenhedens motor, og kontroller fittingforbindelserne.
4. Monter hjulafskærmningen, den midterste afskærmning og instrumentpanelet.

   Bemærk: Vent med at montere kontrolpanelet. Kontroller, at afskærmningerne ikke rører slangerne. Sørg for, at slangerne føres som foreskrevet. Gentag den procedure, der er anvendt i trin 1, for montering af afskærmningerne i omvendt rækkefølge.
5. Monter bagdækket, og fjern klodserne, der er placeret under maskinens bagende.
6. Tilspænd låsemøtrikkerne med et moment på 61 til 75 N·m.
7. Med kørende motor og løftearm i **flydende** position skubbes armens styreplade, indtil løftecylinderen kan trækkes ud og skubbes ind manuelt (Figur 26).

⚠ ADVARSEL

Motoren skal køre, så den endelige justering af løftearmens låseplade kan udføres. Kontakt med bevægelige dele eller varme overflader kan forårsage personskader.

Hold hænder, fødder, ansigt og andre kropsdele væk fra roterende dele, lydpotten og andre varme overflader.

8. Tilspænd begge monteringsskruer på løftearmens styreplade for at sikre justeringen (Figur 26).
9. Fjern timetælleren fra det gamle kontrolpanel, og monter den i det nye kontrolpanel.
10. Monter det nye kontrolpanel, og slut kablet til timetælleren.
11. Fastgør kontrolpanelet med de fastgørelsesanordninger, der blev fjernet tidligere (Figur 27).

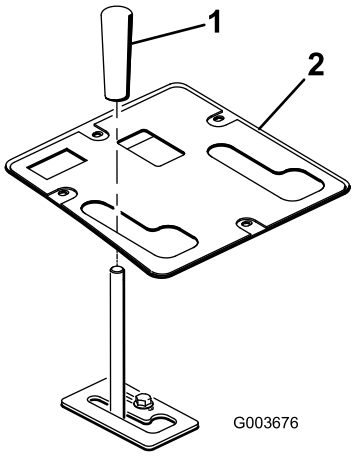

g003676

Figur 27

1. Greb
2. Kontrolpanel

12. Monter grebet på løftearmen (Figur 27).
13. Smør den frontmonterede løfteramme. Se Smøring af løfterammen (side 21).
14. Kontroller hydraulikvæskestanden, og påfyld væske, hvis det er nødvendigt.

12

Læsning/opbevaring af dokumentationen

Dele, der skal bruges til dette trin:

1	*Betjeningsvejledning*

Fremgangsmåde

1. Læs dokumentationen.
2. Opbevar al dokumentation på et sikkert sted.

Betjening

Specifikationer

Nettovægt	38,5 kg

Udstyr/tilbehør

Der kan fås en række forskelligt Toro-godkendt udstyr og tilbehør til brug sammen med maskinen, som gør den bedre og mere alsidig. Kontakt en autoriseret serviceforhandler eller distributør, eller gå ind på www.Toro.com for at få en fortegnelse over alt godkendt udstyr og tilbehør.

Tip vedrørende betjening

- Den frontmonterede løfteramme er konstrueret således, at kun bestemte redskaber kan monteres på den. Forsøg ikke at montere et bagmonteringsredskab på den frontmonterede løfteramme, da det kan beskadige maskinen.
- Skub løftearmen fremad for at sænke den frontmonterede løfteramme.
- For at få den frontmonterede løfteramme til at flyde skal løftearmen skubbes fremad og til siden, så det låses fast.
- Træk løftearmen bagud for at hæve den frontmonterede løfteramme.
- Bliv fortrolig med anvisningerne for sikker betjening af udstyret samt med betjeningsanordningerne og sikkerhedssymbolerne.
- Hold hænder og fødder væk fra bevægelige dele og varme overflader.

Vedligeholdelse

Bemærk: Du kan finde ledningsdiagram eller hydraulikdiagram til din maskine på www.Toro.com.

Smøring af løfterammen

Den frontmonterede løfteramme har 5 smørenipler (Figur 28), som skal smøres jævnligt med litiumbaseret fedt nr. 2. Hvis maskinen anvendes under normale forhold, skal alle lejer og bøsninger smøres for hver 100 driftstimer. Smør lejer og bøsninger umiddelbart **efter hver vask**, uanset det angivne interval.

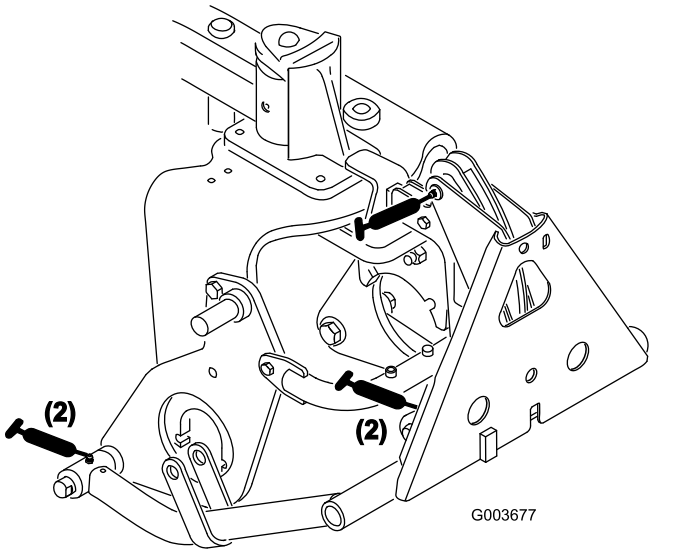

Figur 28

Inkorporeringserklæring

The Toro Company, 8111 Lyndale Ave. South, Bloomington, MN, USA, erklærer, at de(n) følgende enhed(er) overholder de anførte direktiver, når de(n) installeres iht. den medfølgende vejledning på visse Toro-modeller, som angivet i den relevante overensstemmelseserklæring.

Modelnr.	Serienr.	Produktbeskrivelse	Fakturabeskrivelse	Generel beskrivelse	Direktiv
08712	417200000 og derover	Frontmonteret løfteramme	FRONT LIFT FRAME KIT	Frontmonteret løfteram-meenhed	2006/42/EF

Relevant teknisk dokumentation er blevet udarbejdet som krævet iht. del B i bilag VII til direktiv 2006/42/EF.

Vi vil som svar på anmodninger fra nationale myndigheder fremsende relevant information om dette delvist komplette maskineri. Informationerne bliver fremsendt elektronisk.

Dette maskineri må ikke idriftsættes, før det er inkorporeret i godkendte Toro-modeller som angivet i den tilknyttede overensstemmelseserklæring og iht. alle vejledninger, hvorved det kan erklæres at overholde alle relevante direktiver.

Certificeret:



Tom Langworthy
Teknisk direktør
8111 Lyndale Ave. South
Bloomington, MN 55420, USA
December 19, 2024

Bemyndiget repræsentant:

Marcel Dutrieux
Manager European Product Integrity
Toro Europe NV
Nijverheidsstraat 5
2260 Oevel
Belgium

UK Declaration of Incorporation

The Toro Company, 8111 Lyndale Ave. South, Bloomington, MN, USA, erklærer, at de(n) følgende enhed(er) overholder de anførte direktiver, når de(n) monteres i henhold til den medfølgende vejledning på visse Toro-modeller, som angivet i de relevante overensstemmelseserklæringer.

Modelnr.	Serienr.	Produktbeskrivelse	Fakturabeskrivelse	Generel beskrivelse	Direktiv
08712	417200000 og derover	Frontmonteret løfteramme	FRONT LIFT FRAME KIT	Frontmonteret løfteram-meenhed	S.I. 2008 nr. 1597

Relevant teknisk dokumentation er blevet udarbejdet som krævet i henhold til Skema 10 i S.I. 2008 nr. 1597.

Vi vil som svar på anmodninger fra nationale myndigheder fremsende relevant information om dette delvist komplette maskineri. Informationerne bliver fremsendt elektronisk.

Dette maskineri må ikke idriftsættes, før det er inkorporeret i godkendte Toro-modeller som angivet i den tilknyttede overensstemmelseserklæring og iht. alle vejledninger, hvorved det kan erklæres at overholde alle relevante direktiver.

This declaration has been issued under the sole responsibility of the manufacturer.
The object of the declaration is in conformity with relevant UK legislation.

Bemyndiget repræsentant:

Marcel Dutrieux
Manager European Product Integrity
Toro U.K. Limited
Spellbrook Lane West
Bishop's Stortford
CM23 4BU
United Kingdom

Tom Langworthy
Teknisk direktør
8111 Lyndale Ave. South
Bloomington, MN 55420, USA
December 19, 2024



Count on it.