Form No. 3351-787

TORO®

27″ Rotorklippdäck

Groundsmaster® 3500, 4500/4700 traktorenhet

Modellnr 30827–240003001 och upp

PROTOTYPE

Bruksanvisning

CE

Översättning av originalet (S)

Innehåll

	Sida
Introduktion	2
Säkerhetsföreskrifter	3
Säkerhets- och instruktionsdekaler	3
Specifikationer	4
Allmänna specifikationer	4
Mått	5
Extra utrustning	5
Montering	6
Reservdelar	6
Justera bärramen (endast Groundsmaster 3500)	6
Justera klipphöjden	7
Justera rullskrapan	7
Montera samlarskärmen (tillval)	8
Körning	9
Arbetstips	9
Underhåll	11
Smörja lagren	11
Spärrlås för service av klippdäcket Endast för Groundsmaster 3500–D	12
Ta bort klippdäcket från traktorenheten	12
Montera klippdäcken på traktorenheten	12
Knivplan	13
Kontrollera knivplanet	13
Justera knivplanet	13
Demontera klippenhetskniven	14
Kontrollera och slipa kniven	14
Knivens stopptid	15
Service av den främre rullen	15
Förvara klippdäcket	15

Introduktion

Läs bruksanvisningen noga så att du lär dig att använda och underhålla produkten på rätt sätt. Informationen i bruksanvisningen hjälper dig och andra att undvika personskador och skador på produkten. Även om Toro konstruerar och bygger säkra produkter så är det du som ansvarar för att produkten används på ett bra och säkert sätt.

Kontakta en auktoriserad återförsäljare eller Toros kundservice och ha produktens modell- och serienummer till hands om du har behov av service, Toro originaldelar eller ytterligare information. Modell- och serienumren är stansade i en plåt som sitter baktill på klippdäcket, under kåpan.

Anteckna produktens modell- och serienummer här nedanför så är de lätta att hitta:

Modellnr: _____

Serienr: _____

I bruksanvisningen används särskilda säkerhetsmeddelanden för att ange eventuella risker och hjälpa dig och andra att undvika personskador och i värsta fall dödsfall. ***Fara***, ***Varning*** och ***Försiktighet*** är nyckelord som används för att ange risknivå. Var ytterst försiktig oavsett risknivå.

Fara anger stor *fara* som leder till allvarlig personskada eller dödsfall om rekommenderade försiktighetsåtgärder inte följs.

Varning anger fara som *kan* leda till allvarlig personskada eller dödsfall om föreskrifterna inte följs.

Försiktighet anger fara som kan leda till mindre eller medelsvår personskada om föreskrifterna inte följs.

Två andra ord används också för att markera information. **Viktigt** ger läsaren speciell mekanisk information och **Observera:** betonar allmän information som bör ges särskild uppmärksamhet.

PROTOTYPE

© 2004 av The Toro Company
8111 Lyndale Avenue South
Bloomington, MN 55420-1196

Med ensamrätt
Tryckt i USA

Säkerhetsföreskrifter

Säkerhets- och instruktionsdekaler

Säkerhetsdekaler och säkerhetsinstruktioner är fullt synliga för föraren och finns nära alla potentiella farozoner. Dekaler som skadats eller försvunnit ska bytas ut eller ersättas.

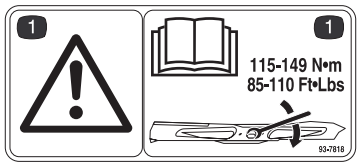

98-7818

1. Varning – dra åt knivbulten till 115–149 Nm. Läs bruksanvisningen för vidare instruktioner.



43-8480

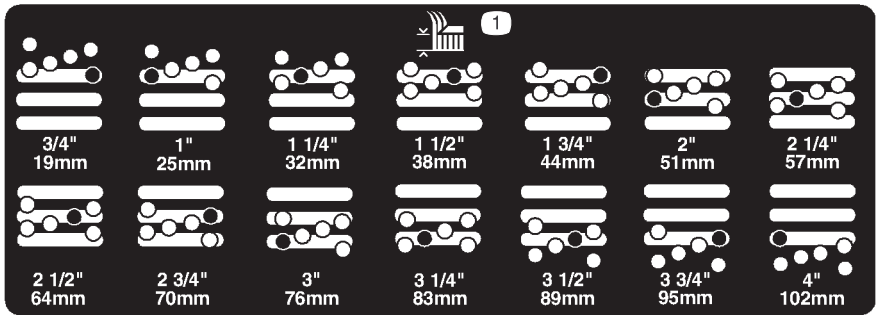

104-1086

1. Klipphöjd

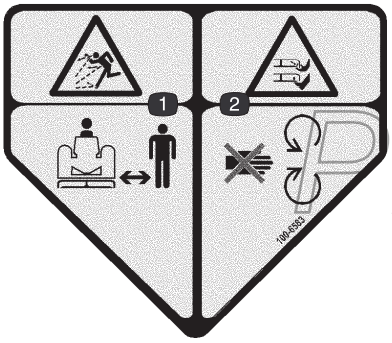

100-6583
(Fäst över artikelnr 43–8480 för CE)

1. Risk för utslungade föremål – håll dig på behörigt avstånd från maskinen.
2. Avkapnings-/avslitningsrisk för händer och fötter, gräsklipparkniv – håll avstånd till rörliga delar.



104–4892

PROTOTYPE

Specifikationer

Observera: Specifikationer och design kan ändras utan föregående meddelande.

Allmänna specifikationer

Kammarkonstruktion	Svetsat 0,1793 tums, 0,1345 tums och 0,1036 tums stål. Spindelstödet består av 3/16 tums höghållfast stål och 0,1345 tums yttre kanaler, som kan stå emot flera knivstötstester. Däckramen består av svetsade 1-1/2 tums fyrkantiga rör och 0,1793 tums sidostöd, som skyddar kammaren och kan stå enot kollisioner.
Kniv	27 tum lång, vinklat segel, värmebehandlat stål
Maximihastighet	15,400 fot/min. nominalt
Knivplan (förinställt på fabriken)	Klipphöjd 5,08 cm Höger eller vänster sida 5,46 cm Från sida till sida inom 0,08 cm från varandra Bladräfsa ca 0,79 cm
Klipphöjd	1,91–10,16 cm i ökningar om 0,64 cm åt gången
Däckdrivning	Hydraulisk, återkopplande med integrerad släppning. Högeffektiv pump med växlar. Högeffektiv motor med växlar. Rekommenderad olja är Mobil DTE 15M (biologiskt nedbrytbart kompatibel med Mobil EAL).
Spindlar	3,17 cm axel, smörjbara, koniska rullager, smidesjärnhylsor som kan stå emot flera knivstötstester.
Utkastare	Bakre; jämn klippspridning i våta eller torra förhållanden
Samlarskärm (tillval)	Däcken har förborrade monteringshål
Främre rullar	Två;12,7 cm i diameter, smidesjärn med ihålig kärna, tätade kullager, nära knivens placering.
Bakre rulle	En; 7,6 cm i diameter, stål, tätade kullager, yttre axeltätning, hel längd, nära knivens placering.
Anti-skalbehållare	15,2 cm standard
Fjädring	Icke styrande bärram
Vikt	95 kg

PROTOTYPE

Mått

Total maskinlängd	86,4 cm
Total maskinbredd	86,4 cm
Total höjd	24,4 cm till bärramsfästet 26,7 cm vid 1,91 cm klipphöjd 34,9 cm vid 10,16 cm klipphöjd
Rullens täckningsområde	
Framände till bakände	74,9 cm
Bakre rulle	75,7 cm i full längd
Främre rullar	47 cm mellan de främre rullarna

Extra utrustning

Samlarskärmssats (innehåller delar till ett däck) — Modellnr 30828

Höglyftskniv — Artikelnr 105–4089

Varning

Använd inte höglyftskniven tillsammans med samlarskärmen. Kniven kan gå sönder och orsaka personskada eller dödsfall.

Rullskrapa — Modellnr 30829

PROTOTYPE

Montering

Observera: Vänster och höger sida på maskinen är lika med användarens vänstra respektive högra sida vid normal körning.

Reservdelar

Observera: Använd detta diagram som en kontrollista för att säkerställa att du har fått samtliga delar. Utan dessa delar kan inte monteringen slutföras.

Beskrivning	Antal	Användning
Dekal	1	Använd till klippdäck för CE.
Artikelkatalog	1	
Bruksanvisning	1	Läs innan maskinen tas i bruk.
Registreringskort	1	Fyll i och sänd tillbaka till Toro.

Justera bärramen (endast Groundsmaster 3500)

De främre och bakre klippdäcken kräver olika monteringslägen.

Det främre klippdäcket har två monteringslägen, beroende på vilken klipphöjd och däckrotation som önskas. Det bakre klippdäcket har ett monteringsläge för korrekt inriktning med klippenheten under ramen.

Främre klippdäcken

1. För klipphöjder inom området 1,91 till 7,6 cm, bör de främre bärramarna monteras i de nedre främre monteringshålen (fig. 1).

Observera: Detta möjliggör i högre grad transport med klippdäcken uppfällda i förhållande till traktorn, när man närmar sig snabba terrängförändringar. Det begränsar dock spelet mellan kammaren och bärramen vid körning uppför branta kullar.

2. För klipphöjder inom området 6,4 till 10,16 cm, bör de främre bärramarna monteras i de övre främre monteringshålen (fig. 1).

Observera: Detta ökar spelet mellan kammaren och bärramen p.g.a. klipparkammarens högre position, men får klippdäcken att nå sina högsta lägen tidigare.

Bakre klippdäcken

Det bakre klippdäcket bör monteras i de bakre fästhålen för samtliga klipphöjder (fig. 1).

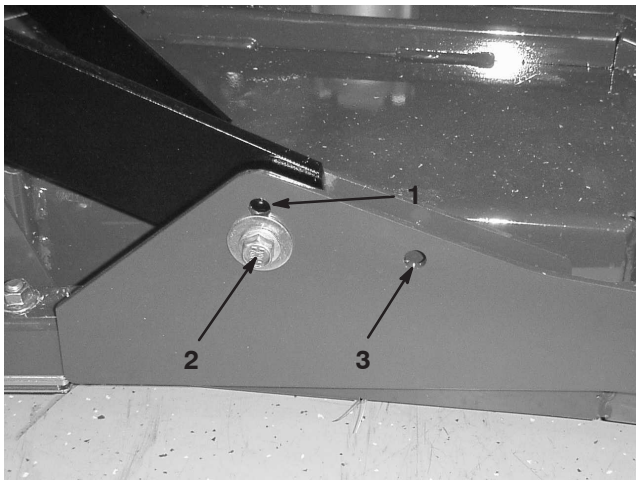

Figur 1

1. Framdäckets monteringshål (övre)
2. Framdäckets monteringshål (nedre)
3. Bakdäckets monteringshål

PROTOTYPE

Justera klipphöjden

Viktigt Detta klippdäck klipper ofta ca 0,64 cm lägre än en cylinderklippenhet med samma bänkinställning. Det kan vara nödvändigt att ha bänken på detta rotorklippdäck inställt 0,64 cm ovanför cylinderklippdäcket som klipper i samma område.

Viktigt Det går mycket lättare att komma åt de bakre klippenheterna om man tar bort klippenheten från traktorn. Om enheten är utrustad med en Sidewinder,® flyttar du klippenheterna till höger, tar bort den bakre klippenheten och skjuter den ut åt höger.

1. Sänk ner klippdäcket till marken, stäng av motorn och ta ut nyckeln ur tändningen.
2. Lossa låsmuttern som fäster varje klipphöjdsfäste till klipphöjdsplattan (framdelen och varje sida) (fig. 2).
3. Ta bort huvudskruven och börja med att justera framdelen.

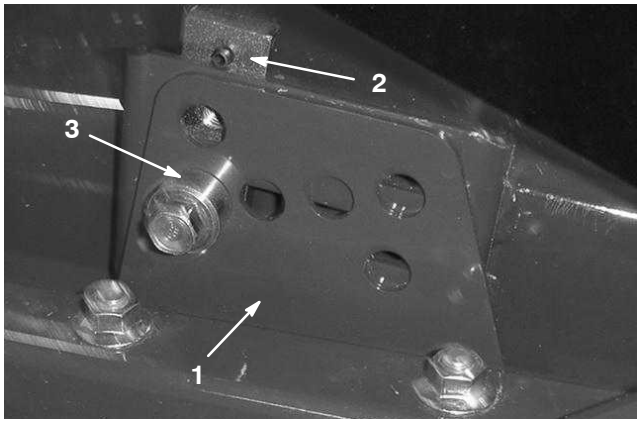

Figur 2

1. Klipphöjdsfäste
2. Klipphöjdsplatta
3. Distansbricka

4. Ta bort distansbrickan samtidigt som du stöder kammaren (fig. 2).
5. Flytta kammaren till önskad klipphöjd, montera distansbrickan i avsett klipphöjdshål och spår (fig. 3).

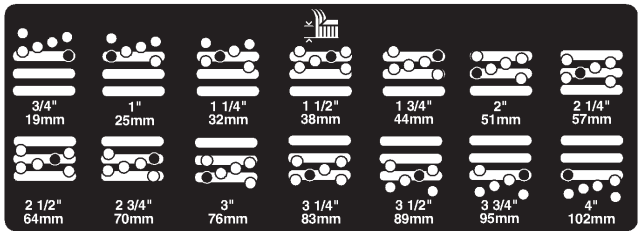

Figur 3

6. Placera plattan i linje med distansbrickan.
7. Montera huvudskruven och dra åt med fingrarna.
8. Upprepa stegen 4–7 för justering av vardera sida.
9. Dra åt alla tre huvudskruvarna till 41 Nm.

Observera: Justeringar på mer än 3,84 cm kan kräva tillfällig montering i mellanliggande höjd för att undvika att det kärvar (t.ex. genom att klipphöjden ändras från 3,17 till 7 cm).

Justera rullskrapan

Den bakre rullskrapan är konstruerad att fungera bäst när det finns ett jämnt gap på 0,5–1 mm mellan skrapan och rullen.

1. Lossa på de båda fästskruvarna och på de två nedre flänsmuttrarna (fig. 4).

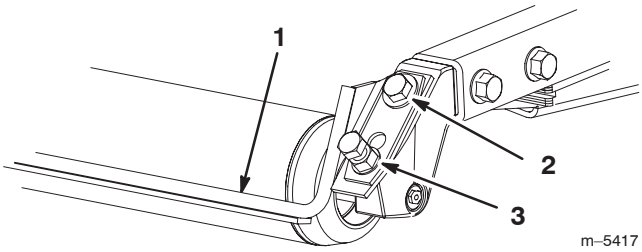

Figur 4

1. Rullskrapa
2. Monteringsskruv
3. Flänsmutter

2. Skjut skrapan upp eller ner tills ett mellanrum på 0,5–1 mm uppnås mellan stången och rullen.
3. Dra åt fästskruvarna och flänsmuttrarna. Åtdragningsmomentet ska vara 41 Nm i växelvis sekvens.

PROTOTYPE

Montera samlarskärmen (tillval)

1. Rengör noga monteringshålen på bakpanelen och kammarens vänstra sidovägg från skräp.
2. Montera samlarskärmen i den bakre öppningen och säkra den med fem huvudskruvar med fläns (fig. 5).

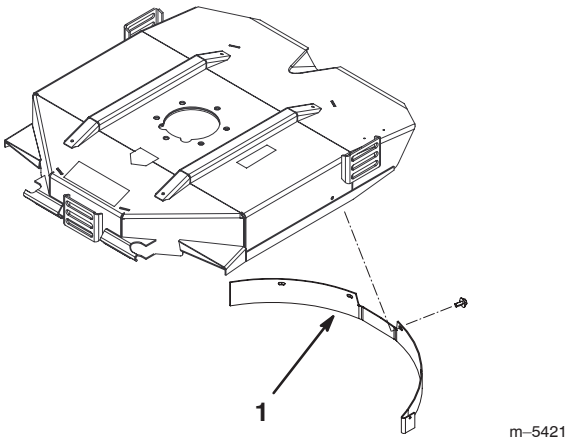

Figur 5

1. Samlarskärm

3. Se till att samlarskärmen inte stör knivspetsen och inte skjuter in innanför den bakre kammarens vägg.

Varning

Använd inte höglyftskniven tillsammans med samlarskärmen. Bladet kan gå sönder och orsaka personskada eller dödsfall.

PROTOTYPE

Körning

Observera: Vänster och höger sida på maskinen är lika med användarens vänstra respektive högra sida vid normal körning.

Arbetstips

Välja kniv

Standardkniv med vinklat segel

Kniven fungerar vanligen bäst vid låga klipphöjder (1,91 till 6,4 cm). Höglyftskniven med parallellt segel (tillval) fungerar bättre vid högre klipphöjder (5,08 till 10,16 cm).

Egenskaper:

- Utkastet blir jämnare vid lägre klipphöjder.
- Utkastarens tendens att kasta åt vänster minskar, vilket gör att klippta områden runt bunkrar och fairways ser snyggare ut.
- Lägre effektbehov vid låga höjder och tätt gräs.

Höglyftskniv med parallellt segel

Detta blad fungerar vanligen bättre vid högre klipphöjder (5,08 till 10,16 cm).

Egenskaper:

- Högre lyft och snabbare utkastning.
- Gles eller mycket mjuk gräsmatta klipps betydligt bättre vid högre klipphöjder.
- Effektivare utkastning av vått eller klibbigt klipp, vilket minskar anhopningen i däcket.
- Kräver fler hästkrafter för att kunna användas.
- Tenderar att kasta ut längre åt vänster, och kan även ha en tendens att bilda torvsträngar vid lägre klipphöjder.

Varning

Använd inte höglyftskniven tillsammans med samlarskärmen. Bladet kan gå sönder och orsaka personskada eller dödsfall.

Klipp när gräset är torrt

Klipp antingen en bit in på förmiddagen för att undvika daggen som får gräset att klumpa ihop sig eller sent på eftermiddagen för att undvika de skador som kan uppstå när direkt solljus skiner på den känsliga, nyklippta gräsmattan.

Välj lämplig klipphöjdsinställning, beroende på förhållandena

Klipp av cirka 2,5 cm eller högst 1/3 av grässtrået. Vid klippning av ovanligt frodigt och tätt gräs kan det vara nödvändigt att höja klipphöjdsinställningen ytterligare ett steg.

Börja alltid klippa med skarpslipade knivblad

En slipad kniv klipper rent utan att slita och rycka av grässtråna som ett slött knivblad. Om gräset slits och rycks av gulnar det i ändarna vilket minskar tillväxten och ökar risken för sjukdomar. Se till att kniven hålls i gott skick och att ett helt segel finns.

Kontrollera däckets tillstånd

Se till att klippkamrarna är i gott skick. Räta ut eventuella böjda komponenter i kammaren för att säkerställa korrekt spel mellan knivspets och kammare.

Efter användning

Rengör undersidan av gräsklipparkåpan för bästa möjliga prestanda. Om beläggning tillåts att bildas i gräsklipparkåpan försämras klipprestandan.

PROTOTYPE

	Extrautrustningens konfiguration				
		Standardkniv med vinklat segel	**Höglyftskniv med parallellt segel FÅR EJ ANVÄNADAS TILLSAMMANS MED SAMLARSKÄRMEN**	**Samlarskärm**	**Rullskrapa**
Användning	**Gräsklippning: 1,91 till 4,45 cm klipphöjd**	Rekommenderas för de flesta användningsområden	Kan fungera väl i lätt eller glest gräs	Har visat sig förbättra spridningen och resultatet efter klippning när det gäller gräs för nordligare klimat som klipps minst tre gånger i veckan och där mindre än 1/3 av grässtrået avlägsnas. **FÅR EJ ANVÄNDAS TILLSAMMANS MED HÖGLYFTS-KNIVEN MED PARALLELLT SEGEL**	Kan användas närhelst gräs ansamlas på rullarna eller stora platta gräsklumpar upptäcks. Skraporna kan ibland faktiskt öka ihopklumpningen.
	Gräsklippning: 5,08 till 6,4 cm klipphöjd	Rekommenderas för tjockt eller frodigt gräs	Rekommenderas för lätt eller glest gräs		
	Gräsklippning: 7 till 10,16 cm klipphöjd	Kan fungera väl i frodigt gräs	Rekommenderas för de flesta användningsområden		
	Uppsamling av löv	Rekommenderas för användning tillsammans med samlarskärmen	**FÅR EJ ANVÄNDAS**	Får endast användas med standardkniv med vinklat segel	
Fördelar		Jämn utkastning vid lägre klipphöjder Lämnar snyggare resultat runt fairways och bunkrar Lägre effektbehov	Högre lyft och snabbare utkastning Gles eller mycket mjuk gräsmatta klipps vid högre klipphöjder. Vått eller klibbigt klipp kastas ut på ett effektivt sätt	Kan förbättra spridningen och resultatet vid viss typ av användning Mycket bra för uppsamling av löv	Minskar ansamlingen på rullarna vid viss typ av användning
Nackdelar		Lyfter inte gräset särskilt bra vid höga klipphöjder Vått eller klibbigt gräs tenderas att ansamlas i kammaren, vilket leder till ett dåligt klippresultat och högre effektbehov	Kräver mer ström för att kunna köras vid vissa typer av användning Har en tendens att bilda torvsträngar vid lägre klipphöjder i frodigt gräs **FÅR EJ ANVÄNADAS TILLSAMMANS MED SAMLARSKÄRMEN**	Om du försöker klippa alltför mycket gräs med skärmen på, kommer gräs att ansamlas i kammaren	

PROTOTYPE

Underhåll

Observera: Vänster och höger sida på maskinen är lika med användarens vänstra respektive högra sida vid normal körning.

Försiktighet

Om du lämnar nyckeln i tändningslåset kan någon starta motorn av misstag och skada dig eller någon annan person allvarligt.

Ta ut nyckeln ur låset och lossa tändkabeln från tändstiftet innan du utför något underhåll. För kabeln åt sidan så att den inte oavsiktligt kommer i kontakt med tändstiftet.

Smörja lagren

Varje klippdäck har två smörjnipplar per spindel. Vilken som helst av nipplarna kan användas, beroende på vilken som är mest tillgänglig. Om maskinen används under normala driftsförhållanden, skall knivspindellagren (fig. 6) smörjas med universalfett nr 2 på litiumbas eller fett på molybdenumbas var 50:e arbetstimme. Pumpa in fett i nippeln tills en liten mängd kommer ut på botten av spindelkåpan (under däcket).

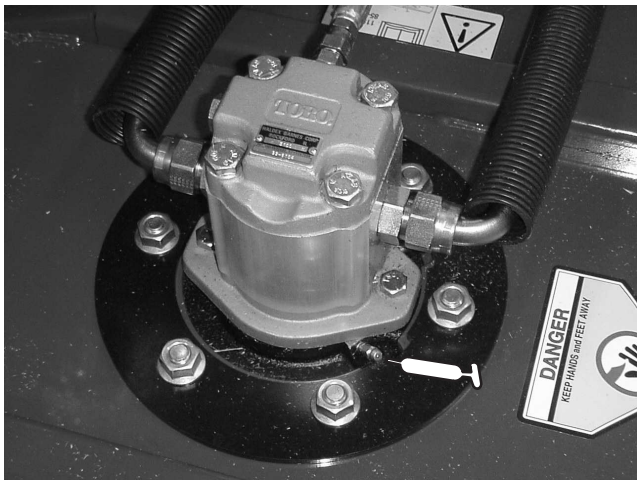

Figur 6

Varje klippdäck har två smörjnipplar per bakre rulle. Om maskinen används under normala driftsförhållanden, skall de bakre rullagren (fig. 7) smörjas med universalfett nr 2 på litiumbas eller fett på molybdenumbas var 50:e arbetstimme. För att smörja nipplarna behövs en adapter till smörjpistolens munstycke, Toro artikelnr. 107–1998, som kan erhållas från din auktoriserade Toro-representant.

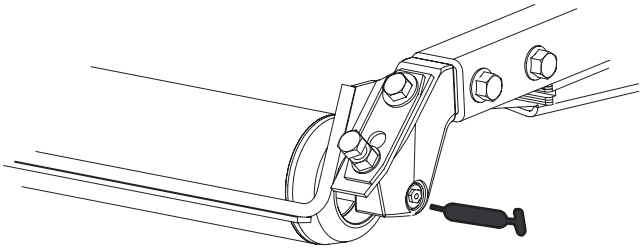

Figur 7

PROTOTYPE

Spärrlås för service av klippdäcket

Endast för Groundsmaster 3500–D

Använd det avsedda spärrlåset, vid service av klippdäcken, för att förhindra personskador.

1. Centrera klippdäckets sidspole med traktorenheten.
2. Lyft upp klippdäcken till transportläget.
3. Dra åt parkeringsbromsen och stäng av maskinen.
4. Frigör spärrstången (fig. 8) från den främre bärramshållaren.

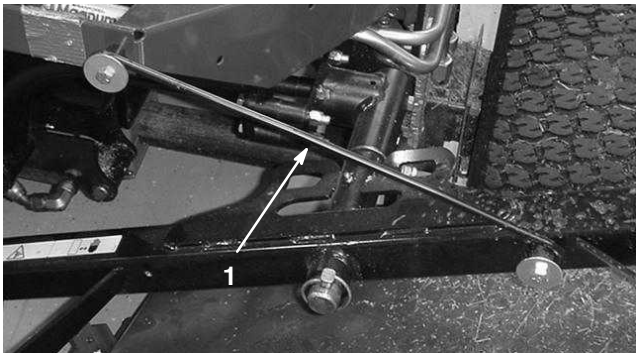

Figur 8

1. Spärrlåskrok

5. Lyft utsidan av de främre klippdäcken och placera spärren över rampinnen som monterats på förarplattformens framände (fig. 8).
6. Sitt i förarsätet och starta traktorenheten.
7. Lyft upp klippdäcken till transportläget.
8. Stäng av maskinen och tag ut nyckeln.
9. Lås upp klippdäcken genom att utföra stegen i omvänd ordning.

Ta bort klippdäcket från traktorenheten

1. Ställ maskinen på en plan yta, sänk klippdäcken till golvet, stäng av motorn och lägg i parkeringsbromsen.
2. Koppla ur och avlägsna hydraulmotorn från däcket (fig. 9). Täck över spindelns ovandel för att förhindra förorening.

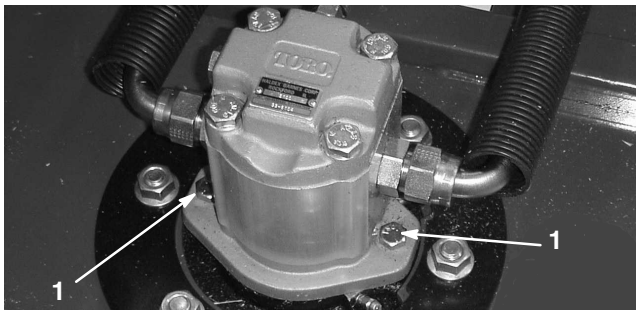

Figur 9

1. Motormonteringsskruvar

3. Avlägsna lynchpinnen eller fästmuttern (gäller endast GM4700) som fäster däckets bärram till lyftarmstappen (fig. 10).

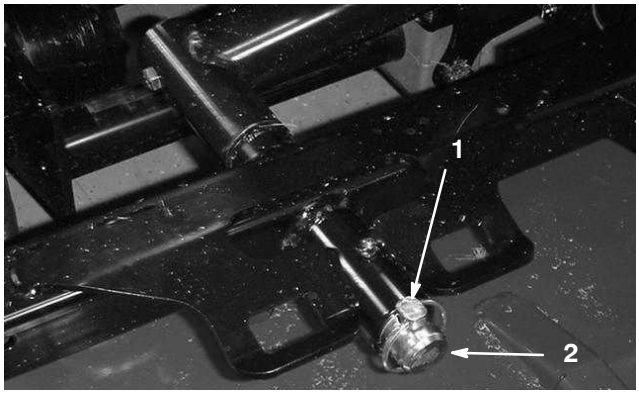

Figur 10

1. Lynchpinne
2. Lyftarmstapp

4. Rulla bort klippdäcket från traktorenheten.

Montera klippdäcken på traktorenheten

1. Ställ maskinen på en plan yta och stäng av motorn.
2. Placera klippdäcket i rätt läge framför traktorenheten.
3. Skjut på däckets bärram på lyftarmstappen. Säkra med lynchpinnarna eller fästmuttern (fig. 10).
4. Montera hydraulmotorn till däcket (fig. 9). Se till att O-ringen är i läge och inte skadad.
5. Smörj spindeln.

PROTOTYPE

Knivplan

Rotordäcket levereras från fabriken med en förinställd klipphöjd på 5,08 cm och en bladräfsa på 7,9 mm. Höjdinställningen till vänster och höger är också förinställda till ett avstånd av högst ±0,75 mm från den andra.

Klippdäcket är konstruerat för att motstå knivstötar utan att kammaren deformeras. Om ett fast föremål körs på, skall kniven kontrolleras för skada och knivplanet för exakthet.

Kontrollera knivplanet

1. Avlägsna hydraulmotorn från klippdäcket och klippdäcket från traktorenheten.
2. Använd en domkraft (eller var minst två personer) och placera klippdäcket på ett plant bord.
3. Markera den ena änden av kniven med en färgpenna eller en markör. Använd denna knivände för att kontrollera alla höjder.
4. Placera den markerade ändens skäregg i läget klockan 12 (rakt fram i klippriktningen) (fig. 11) och mät höjden från bordet till knivens skäregg.

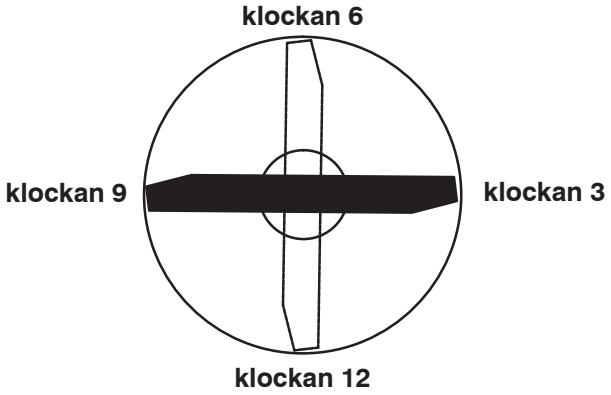

Figur 11

5. Rotera knivens markerade ände till lägena klockan 3 och klockan 9 (fig. 11) och mät höjderna.
6. Jämför den avlästa höjden vid läget klockan 12 med klipphöjdsinställningen. Den bör ligga inom 0,75 mm. Höjderna klockan 3 och klockan 9 bör vara 3,75±2 mm högre än klockan 12–läget och befinna sig på ett avstånd av högst 2 mm från varandra.

Om något av måtten inte ligger inom specifikationen, gå vidare till Justera knivplanet på sidan 13.

Justera knivplanet

Börja med att justera framdelen (byt ut ett fäste åt gången).

1. Avlägsna klipphöjdsfästet, (det främre, vänster eller höger) från däckramen (fig. 12).
2. Justera mellanlägg på 1,5 mm och/eller 0,75 mm mellan däckramen och fästet för att erhålla önskad höjdinställning (fig. 12).

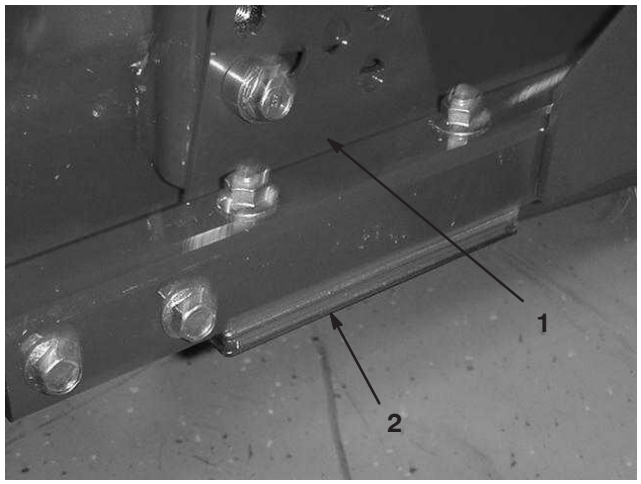

Figur 12

1. Klipphöjdsfäste
2. Mellanlägg

3. Sätt på klipphöjdsfästet på däckramen med de återstående mellanläggen som monterats under klipphöjdsfästet.
4. Säkra hylshuvudskruven/distansen och flänsmuttern.

Observera: Hylshuvudskruven/distansbrickan hålls samman med Loctite för att undvika att distansbrickan faller ner inuti däckramen.

5. Kontrollera klockan 12-höjden och justera vid behov.
6. Avgör om endast ett eller båda (höger och vänster) klipphöjdsfästena behöver justeras. Om klockan 3- eller klockan 9-sidan är 3,75±2 mm högre än den nya höjden i framändan, behövs ingen justering för den sidan. Justera den andra sidan till högst ±2 mm från den korrekta sidan.
7. Justera höger och/eller vänster klipphöjdsfäste genom att upprepa stegen 1–3.
8. Säkra med vagnsbultar och flänsmuttrar.
9. Kontrollera klockan 12-, 3-, och 9- höjderna på nytt.

PROTOTYPE

Demontera klippenhetskniven

Om du kör på ett hårt föremål, om kniven är i obalans eller om kniven är böjd måste den bytas ut. Använd alltid TORO originalknivar för att försäkra säkerhet och optimal prestanda. Använd aldrig knivar från andra tillverkare eftersom dessa kan vara farliga.

1. Lyft upp klippdäcket till dess högsta läge, stäng av motorn och lägg i parkeringsbromsen. Palla upp klippdäcket för att förhindra att det faller ner oavsiktligt.
2. Fatta tag i knivens ände med en trasa eller en tjockt vadderad handske. Ta bort knivbulten, anti-skalbehållaren och knivbladet från spindelaxeln (fig. 13).

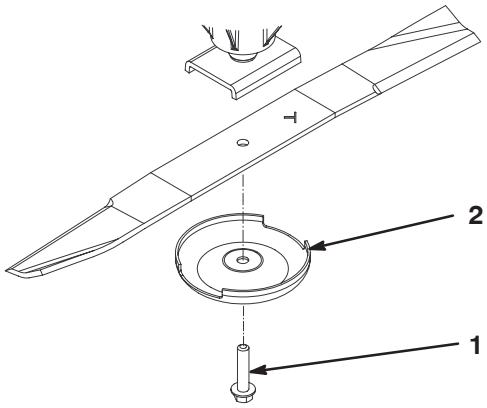

Figur 13

1. Knivbult
2. Anti-skalbehållare

3. Montera kniven, med seglet mot klippenheten, med anti-skalbehållaren och knivbulten (fig. 13). Dra åt knivbulten till 115–149 Nm.

Fara

En sliten eller skadad kniv kan gå sönder och en bit av kniven kan kastas ut i det område där föraren eller någon annan person befinner sig, vilket kan leda till allvarliga personskador eller dödsfall.

- **Inspektera kniven med jämna mellanrum för att se efter att den inte är sliten eller skadad.**
- **Svetsa aldrig ihop en trasig eller sprucken kniv.**
- **Byt alltid ut en sliten eller skadad kniv.**

Kontrollera och slipa kniven

1. Lyft upp klippdäcket till dess högsta läge, stäng av motorn och lägg i parkeringsbromsen. Palla upp klippdäcket för att förhindra att det faller ner oavsiktligt. På Groundsmaster 3500: säkra spärrlåset för service av klippdäcket.
2. Undersök knivens eggar noggrant, i synnerhet där knivens flata och böjda del möts (fig. 14-A). Kontrollera kniven innan du använder gräsklipparen eftersom sand och slipande material kan slita bort metallen som förenar knivens flata och böjda delar. Om du upptäcker slitage (fig. 14-B) skall kniven bytas ut; se Demontera klippenhetskniven på sidan 14.

Fara

Om kniven tillåts att slitas ut, kommer en springa att bildas mellan seglet och den flata delen på kniven (fig. 14-C). Slutligen kan en del av kniven brytas av och kastas ut under kåpan och om möjligt ge dig eller omkringstående allvarliga skador.

- **Inspektera kniven med jämna mellanrum för att se efter att den inte är sliten eller skadad.**
- **Byt alltid ut en sliten eller skadad kniv.**

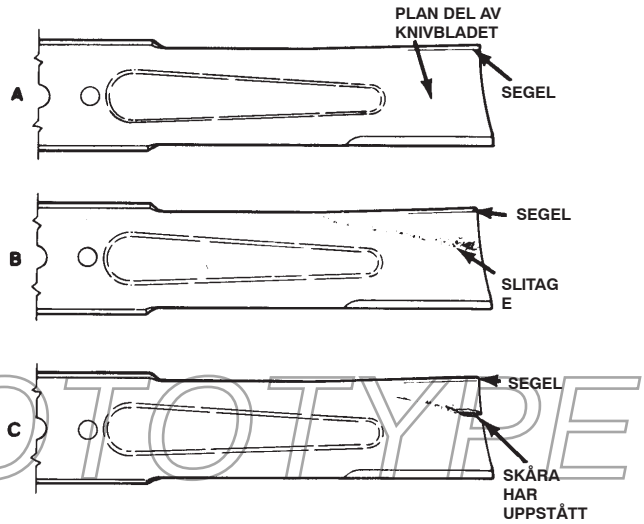

Figur 14

PROTOTYPE

3. Kontrollera eggarna på samtliga knivar. Slipa skäreggarna om de är slöa eller hackiga. Slipa endast skäreggens översta del och behåll den ursprungliga skärvinkeln för bästa skärpa (fig. 15). Kniven behåller balanseringen om samma mängd metall slipas bort från bägge sidor av eggen.



Figur 15

4. Kontrollera om kniven är rak och parallell genom att lägga den på en plan yta och inspektera dess ändar. Knivändarna måste vara något lägre än knivens mitt, och skäreggen måste vara lägre än knivens bas. Denna kniv kommer att ge en klippning av god kvalitet och kräva minimal effekt från motorn. Om knivens ändar är högre än dess mitt, eller om skäreggen är högre än knivens bas, kommer kniven däremot att böjas eller bli skev och måste därmed bytas ut.

5. Montera kniven, med seglet mot klippdäcket, med anti-skalbehållaren och knivbulten. Dra åt knivbulten till 115–149 Nm.

Knivens stopptid

Klippdäckets knivar bör ha stannat helt ca 5 sekunder efter att klippdäcksbrytaren har stängts av.

Observera: Se till att däcken sänks ner på en ren gräsmatta eller ett hårt underlag för att undvika att damm och skräp kastas omkring.

Kontrollera denna stopptid genom att ta hjälp av en andra person som får stå minst 6 m från däcket och observera knivarna på det ena klippdäcket. Be föraren att stänga av klippdäcken och beräkna den tid det tar för knivarna att stanna helt. Om denna tid överstiger 7 sekunder, behöver bromsventilen justeras. Kontakta din Toro-återförsäljare som kan hjälpa dig att utföra denna justering.

Service av den främre rullen

Kontrollera om den främre rullen är sliten, svänger överdrivet eller fastnar. Om något av dessa tillstånd föreligger bör service utföras på rullen, eller också bör den eller några komponenter bytas ut.

Demontering

1. Avlägsna rullens fästbult (fig. 16).

2. Skjut in pinndornet genom rullkåpans ände och driv ut det motsatta lagret genom att knacka växelvis på motsatt sida av den inre lagerbanan. En fläns på 1,5 mm bör friläggas från den inre lagerbanan.

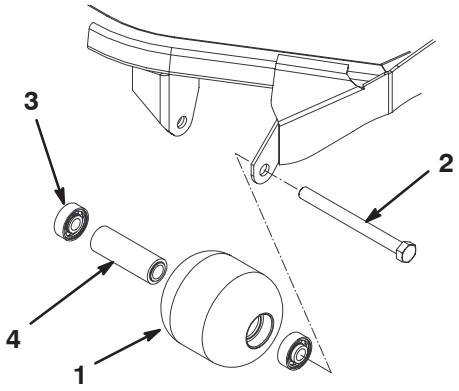

Figur 16

1. Främre rulle
2. Monteringsbult
3. Lager
4. Lagerdistans

3. Tryck ut det andra lagret med pressen.

4. Undersök rullkåpan, lagren och lagerdistanserna för skada (fig. 16). Byt ut skadade delar och montera ihop igen.

Montering

1. Tryck in det första lagret i rullkåpan (fig. 16). Tryck endast på den yttre lagerbanan eller lika mycket på de inre och yttre lagerbanorna.

2. För in distansen (fig. 16).

3. Tryck in det andra lagret i rullkåpan (fig. 16) genom att trycka lika mycket på den inre och den yttre lagerbanan tills den inre lagerbanan kommer i kontakt med distansen.

4. Sätt i rullen i däckramen.

Viktigt Om rullen säkras med ett gap som överstiger 1,5 mm skapas en sidobelastning på lagret, vilket kan leda till ett för tidigt lagerfel.

5. Kontrollera att gapet mellan rullen och däckramens rullmonteringsfästen inte överstiger 1,5 mm. Om gapet överstiger 1,5 mm, installeras tillräckligt med brickor med 5/8 tum i diameter, som kan ta upp spelet.

6. Dra åt muttern till 108 Nm.

Förvara klippdäcket

Om klippdäcket är avskilt från traktorenheten under en längre tid, skall en spindelplugg (artikelnr 94-2703) monteras överst i spindeln för att skydda spindeln från damm och vatten.

PROTOTYPE



PROTOTYPE