Form No. 3484-526 Rev A

TORO®

Count on it.

Εγχειρίδιο χειρισμού και συντήρησης

Όχημα ψεκασμού χλοοτάπητα Multi Pro® 5800-G με σύστημα ψεκασμού ExcelaRate®

Αρ. μοντέλου 41394—Αρ. σειράς 416369046 και άνω

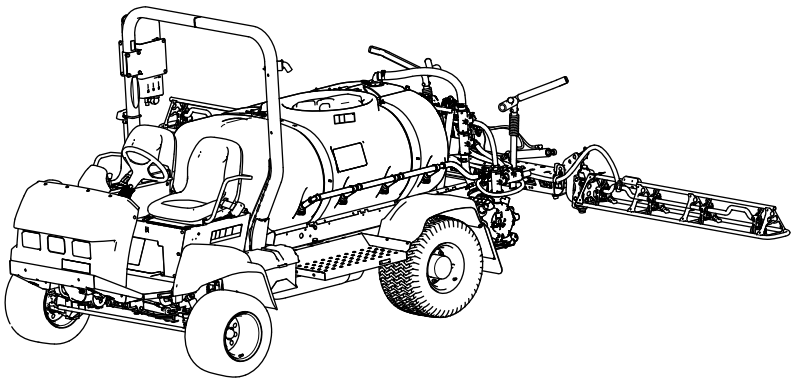

Εγγράψτε το προϊόν σας στη διεύθυνση www.Toro.com.
Μετάφραση του πρωτότυπου (EL)

3484-526

Το συγκεκριμένο προϊόν είναι σε συμμόρφωση με όλες τις σχετικές Ευρωπαϊκές οδηγίες. Για λεπτομέρειες ανατρέξτε στη Δήλωση Συμμόρφωσης κάθε προϊόντος.

Η χρήση ή λειτουργία του κινητήρα σε εκτάσεις που καλύπτονται από δασική, θαμνώδη ή λιβαδική βλάστηση συνιστά παράβαση του άρθρου 4442 ή 4443 του Κώδικα Δημόσιων Πόρων (Public Resource Code) της Πολιτείας της Καλιφόρνιας, εκτός αν ο κινητήρας διαθέτει φλογοπαγίδα, κατά τα οριζόμενα στο άρθρο 4442, η οποία διατηρείται σε καλή κατάσταση λειτουργίας, ή αν ο κινητήρας είναι ειδικά κατασκευασμένος, εξοπλισμένος και συντηρούμενος για την πρόληψη πυρκαγιάς.

Το συνημμένο εγχειρίδιο χρήστη του κινητήρα παρέχεται με σκοπό την ενημέρωση σχετικά με την Αρχή Προστασίας του Περιβάλλοντος των ΗΠΑ (EPA) και τον κανονισμό για τον έλεγχο των εκπομπών (Emission Control Regulation) της Πολιτείας της Καλιφόρνιας που διέπει τα συστήματα εκπομπών, τη συντήρηση και τους όρους εγγύησης. Σε περίπτωση απώλειας, μπορείτε να το παραγγείλετε μέσω του κατασκευαστή του κινητήρα.

⚠ ΠΡΟΕΙΔΟΠΟΊΗΣΗ

ΚΑΛΙΦΟΡΝΙΑ
Προειδοποίηση Πρότασης 65

Τα καυσαέρια του κινητήρα αυτού του προϊόντος περιέχουν χημικές ουσίες οι οποίες είναι γνωστό στην Πολιτεία της Καλιφόρνια ότι προκαλούν καρκίνο, γενετικές ανωμαλίες και άλλες βλάβες στο αναπαραγωγικό σύστημα.

Οι ακροδέκτες, οι πόλοι και άλλα εξαρτήματα των μπαταριών περιέχουν μόλυβδο και ενώσεις του μολύβδου, χημικές ουσίες οι οποίες είναι γνωστό στην Πολιτεία της Καλιφόρνια ότι προκαλούν καρκίνο και βλάβες στο αναπαραγωγικό σύστημα. Πλένετε τα χέρια σας μετά τον χειρισμό.

Η χρήση του προϊόντος αυτού μπορεί να σας εκθέσει σε χημικές ουσίες οι οποίες, σύμφωνα με την Πολιτεία της Καλιφόρνια, είναι γνωστό ότι προκαλούν καρκίνο, γενετικές ανωμαλίες ή άλλες βλάβες στη διαδικασία αναπαραγωγής.

Εισαγωγή

Το παρόν μηχάνημα είναι εξειδικευμένο όχημα ψεκασμού χλοοτάπητα και προορίζεται για χρήση από επαγγελματίες χειριστές σε εμπορικές εφαρμογές. Είναι σχεδιασμένο κυρίως για ψεκασμό σε καλά συντηρημένο γκαζόν σε γήπεδα γκολφ, πάρκα, γήπεδα και σε εμπορικές εφαρμογές.

Το παρόν μηχάνημα σχεδιάστηκε κυρίως για χρήση εκτός δρόμου και δεν προορίζεται για παρατεταμένη οδήγηση σε δημόσιους δρόμους. Η χρήση αυτού του προϊόντος για άλλους σκοπούς πέραν του προβλεπόμενου ενδέχεται να ενέχει κινδύνους για εσάς και για τους διερχομένους.

Διαβάστε αυτές τις πληροφορίες προσεκτικά για να ενημερωθείτε για τη σωστή λειτουργία και συντήρηση του προϊόντος σας, καθώς και για την αποφυγή τραυματισμών και πρόκλησης ζημιών στο προϊόν. Είστε υπεύθυνοι για τη σωστή και ασφαλή λειτουργία του προϊόντος.

Επισκεφτείτε τη διεύθυνση www.Toro.com για περισσότερες πληροφορίες, όπως συμβουλές ασφαλείας, εκπαιδευτικό υλικό, πληροφορίες για παρελκόμενα ή για να βρείτε τον πλησιέστερο αντιπρόσωπο και να καταχωρίσετε το προϊόν σας.

Για σέρβις, γνήσια ανταλλακτικά Toro ή πρόσθετες πληροφορίες μπορείτε να επικοινωνείτε με έναν εξουσιοδοτημένο αντιπρόσωπο σέρβις ή την Εξυπηρέτηση Πελατών της Toro αναφέροντας τον αριθμό μοντέλου και τον σειριακό αριθμό του προϊόντος σας. Στο Σχήμα 1 παρουσιάζεται η θέση στην οποία θα βρείτε την ετικέτα με το μοντέλο και τον σειριακό αριθμό του προϊόντος. Αναγράψτε τους αριθμούς στο παρεχόμενο πεδίο.

Σημαντικό: **Με την κινητή σας συσκευή, μπορείτε να σαρώσετε τον κωδικό QR (αν υπάρχει) στην ετικέτα με τον σειριακό αριθμό σας για να δείτε πληροφορίες για την εγγύηση, τα ανταλλακτικά, καθώς και άλλες πληροφορίες για το προϊόν.**

© 2026—The Toro® Company
8111 Lyndale Avenue South
Bloomington, MN 55420

Επικοινωνήστε μαζί μας στη διεύθυνση www.Toro.com.
Τυπώθηκε στις ΗΠΑ
Με επιφύλαξη όλων των δικαιωμάτων

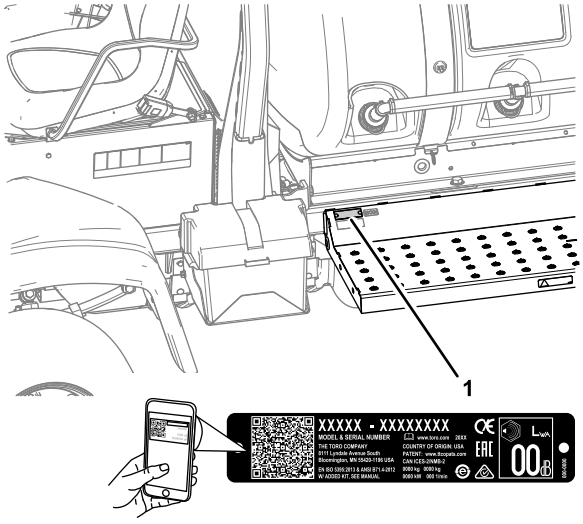

g238884

Σχήμα 1

1. Θέση ετικέτας αριθμού μοντέλου και σειριακού αριθμού

Αρ. μοντέλου _____

Αρ. σειράς _____

Στο παρόν εγχειρίδιο προσδιορίζονται οι πιθανοί κίνδυνοι και παρατίθενται μηνύματα ασφάλειας. Τα μηνύματα αυτά αναγνωρίζονται από το προειδοποιητικό σύμβολο (Σχήμα 2), το οποίο δηλώνει έναν κίνδυνο που ενδέχεται να προκαλέσει σοβαρό τραυματισμό ή θάνατο εάν δεν ληφθούν οι συνιστώμενες προφυλάξεις.



g000502

Σχήμα 2

Προειδοποιητικό σύμβολο

Στο παρόν εγχειρίδιο χρησιμοποιούνται οι εξής 2 λέξεις για την επισήμανση συγκεκριμένων πληροφοριών. Η λέξη **Σημαντικό** εφιστά την προσοχή σε σημαντικές πληροφορίες μηχανολογικού ενδιαφέροντος και η λέξη **Σημείωση** υπογραμμίζει πληροφορίες γενικού ενδιαφέροντος που χρήζουν ιδιαίτερης προσοχής.

Περιεχόμενα

Ασφάλεια 5
Γενικές πληροφορίες ασφαλείας 5
Αυτοκόλλητα ασφαλείας και οδηγιών 5
Συναρμολόγηση 13
1 Συναρμολόγηση του ρακόρ πλήρωσης της δεξαμενής ψεκασμού 14
2 Έλεγχος υποδοχών εξωτερικών τμημάτων μπούμας 14
3 Αφαίρεση του προφυλακτήρα μεταφοράς 15
4 Εγκατάσταση του Κιτ CE 16
Γενική επισκόπηση προϊόντος 17
Χειριστήρια 19
Χειριστήρια ψεκαστικού 22
Τεχνικά χαρακτηριστικά 25
Παρελκόμενα/Εξαρτήματα 25
Πριν από τη λειτουργία 26
Ασφάλεια πριν από τη λειτουργία 26
Εκτέλεση ελέγχων πριν την εκκίνηση 27
Προετοιμασία του μηχανήματος 28
Στρώσιμο καινούριου μηχανήματος 29
Προετοιμασία του ψεκαστικού 29
Πλήρωση των δεξαμενών 33
Βαθμονόμηση των βαλβίδων παράκαμψης τμημάτων μπούμας 34
Θέση χειριστηρίου βαλβίδας παράκαμψης ανάδευσης 35
Βαθμονόμηση βαλβίδας παράκαμψης ανάδευσης 36
Θέση αντλίας ψεκασμού 36
Κατά τη λειτουργία 37
Ασφάλεια κατά τη λειτουργία 37
Λειτουργία του μηχανήματος 39
Μηνύματα κινητήρα 40
Λειτουργία του ψεκαστικού 42
Λειτουργίες του ψεκαστικού για ψεκασμό με Ρυθμό εφαρμογής και Χειροκίνητα 42
Ψεκασμός με το σύστημα ψεκαστικού ExcelaRate 43
Τοποθέτηση των τμημάτων μπούμας 47
Προφυλάξεις για τη φροντίδα του χλοοτάπητα κατά τη λειτουργία σε ακινησία 48
Συμβουλές για τον ψεκασμό 48
Απόφραξη ακροφυσίου 49
Μετά τη λειτουργία 49
Ασφάλεια μετά τη λειτουργία 49
Καθαρισμός του ψεκαστικού 50
Μεταφορά του μηχανήματος 54
Ρυμούλκηση του ψεκαστικού 55
Συντήρηση 56
Ασφάλεια συντήρησης 56
Συνιστώμενο χρονοδιάγραμμα συντήρησης 57
Λίστα ελέγχου για την καθημερινή συντήρηση 59
Σημείωση για προβληματικά σημεία 59
Διαδικασίες πριν από τη συντήρηση 60
Ανύψωση του ψεκαστικού 60
Πρόσβαση στον κινητήρα 60
Λίπανση 63
Γρασάρισμα της αντλίας ψεκασμού 63
Γρασάρισμα συστημάτων διεύθυνσης και ανάρτησης 63

Γρασάρισμα αρθρωτών βάσεων μπούμας 63
Γρασάρισμα ρουλεμάν άξονα ενεργοποιητή 64
Συντήρηση κινητήρα 65
Ασφάλεια κινητήρα 65
Έλεγχος του φίλτρου αέρα 65
Αντικατάσταση στοιχείου φίλτρου αέρα 66
Προδιαγραφές λαδιού κινητήρα 67
Έλεγχος του λαδιού κινητήρα 67
Αλλαγή φίλτρου λαδιού κινητήρα 68
Ποσότητα λαδιού κινητήρα 68
Αλλαγή λαδιού κινητήρα 69
Έλεγχος της βαλβίδας PCV 69
Εκτέλεση ετήσιας συντήρησης κινητήρα 70
Συντήρηση συστήματος καυσίμου 70
Έλεγχος των σωλήνων και των συνδέσεων καυσίμου 70
Εκτόνωση του συστήματος καυσίμου 71
Σέρβις της αντλίας καυσίμου 71
Αποστράγγιση ρεζερβουάρ καυσίμου 75
Συντήρηση ηλεκτρικού συστήματος 75
Ασφάλεια ηλεκτρικού συστήματος 75
Αντικατάσταση των ασφαλειών 75
Σέρβις της μπαταρίας 76
Συντήρηση συστήματος μετάδοσης κίνησης 78
Έλεγχος τροχών/ελαστικών 78
Προδιαγραφή λιπαντικού συστήματος κίνησης πλανητικών γραναζιών 78
Έλεγχος λιπαντικού του συστήματος κίνησης πλανητικών γραναζιών 78
Αλλαγή λιπαντικού του συστήματος κίνησης πλανητικών γραναζιών 79
Ρύθμιση της σύγκλισης των εμπρός τροχών 80
Συντήρηση συστήματος ψύξης 82
Ασφάλεια συστήματος ψύξης 82
Προδιαγραφές ψυκτικού υγρού 82
Έλεγχος στάθμης ψυκτικού υγρού 82
Ποσότητα ψυκτικού υγρού 84
Αλλαγή ψυκτικού υγρού 84
Συντήρηση φρένων 85
Ρύθμιση των φρένων 85
Συντήρηση ιμάντων 85
Σέρβις του ιμάντα εναλλάκτη 85
Συντήρηση υδραυλικού συστήματος 86
Ασφάλεια υδραυλικού συστήματος 86
Προδιαγραφές υδραυλικού υγρού 86
Έλεγχος της στάθμης του υδραυλικού υγρού 87
Αντικατάσταση των φίλτρων υδραυλικού συστήματος 88
Ποσότητα υδραυλικού υγρού 89
Αλλαγή του υδραυλικού υγρού 89
Συντήρηση συστήματος ψεκασμού 90
Επιθεώρηση εύκαμπτων σωλήνων 90
Αλλαγή του φίλτρου αναρρόφησης 90
Αλλαγή του φίλτρου κατάθλιψης 90
Αλλαγή του φίλτρου ακροφυσίων 91
Ευθυγράμμιση των υποδοχών με τις εξωτερικές μπούμες 92
Ρύθμιση οριζόντιας θέσης στις μπούμες 93
Επιθεώρηση των πλαστικών δακτυλίων τριβής 94
Συντήρηση αντλίας 95
Επιθεώρηση της αντλίας 95
Καθαρισμός 95
Καθαρισμός πτερυγίων ψυγείου 95
Καθαρισμός του ροόμετρου 96
Αποθήκευση 98
Ασφάλεια αποθήκευσης 98
Προετοιμασία του μηχανήματος για αποθήκευση 98
Προετοιμασία του μηχανήματος για σέρβις 100
Επίλυση προβλημάτων 102
Σχηματικά διαγράμματα 105

Ασφάλεια

Αυτό το μηχάνημα σχεδιάστηκε σύμφωνα με τα πρότυπα EN-ISO 4254-1 και 4254-6 καθώς και SAE J2258.

Γενικές πληροφορίες ασφαλείας

Το προϊόν αυτό μπορεί να προκαλέσει τραυματισμό. Να ακολουθείτε πάντοτε όλες τις οδηγίες ασφαλείας για να αποφύγετε σοβαρό τραυματισμό.

- Διαβάστε και κατανοήστε το περιεχόμενο του παρόντος *Εγχειριδίου Χειριστή* πριν θέσετε τον κινητήρα σε λειτουργία.
- Ο χειρισμός του μηχανήματος απαιτεί την πλήρη προσοχή σας. Μην ασχολείστε με δραστηριότητες που σας αποσπούν την προσοχή, καθώς αυτό θα μπορούσε να οδηγήσει σε τραυματισμό ή υλικές βλάβες.
- Χρησιμοποιείτε τα κατάλληλα μέσα ατομικής προστασίας (ΜΑΠ), που σας προστατεύουν από άμεση επαφή με τις χημικές ουσίες. Οι χημικές ουσίες που χρησιμοποιούνται στο σύστημα ψεκασμού μπορεί να είναι επικίνδυνες και τοξικές.
- Μην πλησιάζετε τα χέρια ή τα πόδια σας κοντά στα κινούμενα μέρη του μηχανήματος.
- Μη θέτετε το μηχάνημα σε λειτουργία αν όλα τα προστατευτικά καλύμματα και οι άλλες προστατευτικές διατάξεις ασφαλείας δεν είναι στη θέση τους ή δεν λειτουργούν.
- Μείνετε μακριά από το άνοιγμα εξαγωγής των ακροφυσίων ψεκασμού και το «νέφος» ψεκασμού. Κρατήστε τους διερχομένους και τα παιδιά μακριά από τον χώρο λειτουργίας του μηχανήματος.
- Μην επιτρέπετε ποτέ τον χειρισμό του μηχανήματος από παιδιά.
- Σταθμεύστε το μηχάνημα σε επίπεδο έδαφος, βάλτε χειρόφρενο, σβήστε τον κινητήρα, αφαιρέστε το κλειδί (εάν υπάρχει) και περιμένετε να ακινητοποιηθούν όλα τα κινούμενα μέρη προτού απομακρυνθείτε από τη θέση χειριστή. Πριν προβείτε σε ρύθμιση, σέρβις, καθαρισμό ή αποθήκευση του μηχανήματος, αφήστε το μηχάνημα να κρυώσει.

Η ακατάλληλη χρήση ή συντήρηση του μηχανήματος μπορεί να οδηγήσει σε τραυματισμό. Για να μειώσετε τις πιθανότητες τραυματισμού, ακολουθείτε τις παρούσες οδηγίες για την ασφάλεια και δίνετε πάντα προσοχή στο προειδοποιητικό σύμβολο ⚠, το οποίο συνοδεύει οδηγίες για την προσωπική ασφάλεια με τις ενδείξεις Προσοχή, Προειδοποίηση ή Κίνδυνος. Η μη συμμόρφωση με αυτές τις οδηγίες μπορεί να προκαλέσει σωματικές βλάβες ή θάνατο.

Στο παρόν εγχειρίδιο δεν καλύπτονται όλα τα παρελκόμενα που προσαρμόζονται στο συγκεκριμένο μηχάνημα. Για περισσότερες οδηγίες για την ασφάλεια, ανατρέξτε στο εγχειρίδιο χειριστή που συνοδεύει κάθε παρελκόμενο.

Αυτοκόλλητα ασφαλείας και οδηγιών

Οι ετικέτες προειδοποίησης και οδηγιών ασφάλειας είναι εύκολα αναγνώσιμες από τον χειριστή και βρίσκονται κοντά σε κάθε πηγή δυνητικού κινδύνου. Αντικαθιστάτε τις τυχόν φθαρμένες ή αποκολλημένες ετικέτες.

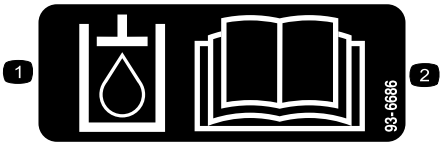

decal93-6686

93-6686

1. Υγρό υδραυλικού συστήματος
2. Διαβάστε το *Εγχειρίδιο Χειριστή*.



decal106-5517

106-5517

1. Προειδοποίηση—μην αγγίζετε τη θερμή επιφάνεια.

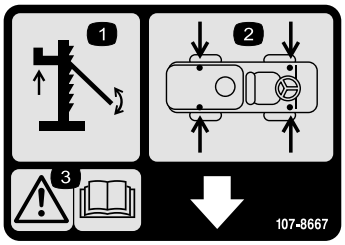

decal107-8667

107-8667

1. Ανύψωση με γρύλο
2. Θέσεις σημείων ανύψωσης
3. Προειδοποίηση—Για περισσότερες πληροφορίες σχετικά με την ανύψωση του οχήματος με γρύλο διαβάστε το *Εγχειρίδιο Χειριστή*.

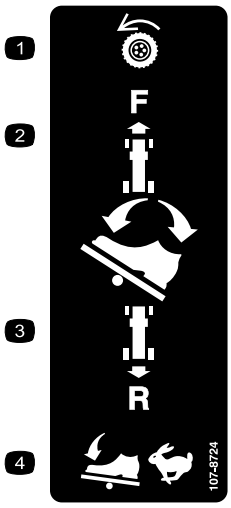

decal107-8724

107-8724

1. Πορεία
2. Για να κινηθείτε προς τα εμπρός, πατήστε το άνω τμήμα του πεντάλ γκαζιού προς τα εμπρός και κάτω.
3. Για να κινηθείτε προς τα πίσω, πατήστε το κάτω τμήμα του πεντάλ προς τα πίσω και κάτω.
4. Η ταχύτητα του οχήματος αυξάνεται όσο μεγαλύτερη πίεση ασκείτε στο πεντάλ.

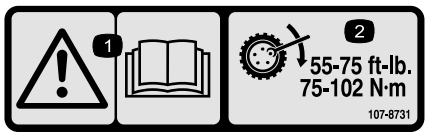

decal107-8731

107-8731

1. Προειδοποίηση—διαβάστε το *Εγχειρίδιο Χειριστή*.
2. Σφίξτε τα παξιμάδια των τροχών με ροπή 75 έως 102 N·m.

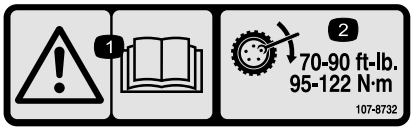

decal107-8732

107-8732

1. Προειδοποίηση—διαβάστε το *Εγχειρίδιο Χειριστή*.
2. Σφίξτε τα παξιμάδια των τροχών με ροπή 95 έως 122 N·m.



decal117-3276

117-3276

1. Υπό πίεση ψυκτικό υγρό κινητήρα
2. Κίνδυνος έκρηξης—διαβάστε το *Εγχειρίδιο Χειριστή*.
3. Προειδοποίηση—μην αγγίζετε τη θερμή επιφάνεια.
4. Προειδοποίηση—διαβάστε το *Εγχειρίδιο Χειριστή*.



decal117-4955

117-4955

1. Προειδοποίηση—διαβάστε το *Εγχειρίδιο Χειριστή*. Φοράτε ζώνη ασφαλείας όταν κάθεστε στη θέση του χειριστή. Αποφύγετε ανατροπή του μηχανήματος.
2. Προειδοποίηση—χρησιμοποιείτε προστατευτικά ακοής.

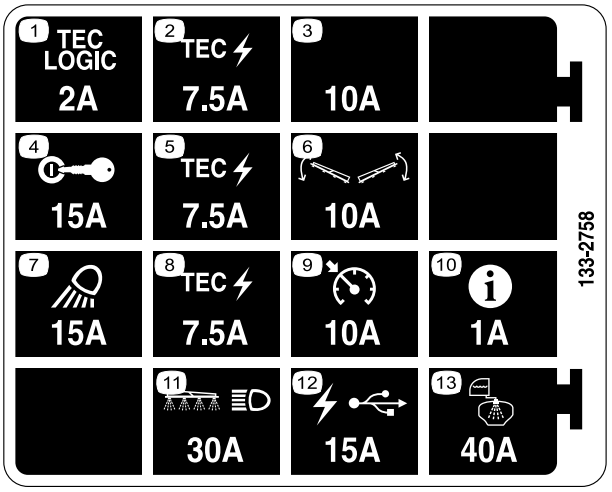

decal133-2758

133-2758

1. Λογικό κύκλ. TEC—2 A
2. Τροφοδοσ. TEC—7,5 A
3. Πρόσθετη υποδοχή ασφάλειας—10 A
4. Ανάφλεξη—15 A
5. Τροφοδοσ. TEC—7,5 A
6. Έλεγχος μπούμας—10 A
7. Φως εργασίας—15 A
8. Τροφοδοσ. TEC—7,5 A
9. Ταχοστάτης—10 A
10. InfoCenter—1 A
11. Φώτα μπούμας και πορείας—30 A
12. Τροφοδ. USB—15 A
13. Δεξαμενή ψεκασμού—40 A

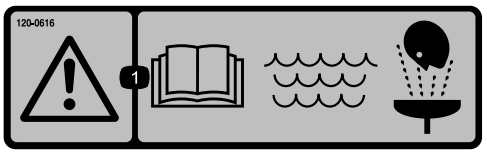

decal120-0616

120–0616

1. Προειδοποίηση—διαβάστε το *Εγχειρίδιο Χειριστή*. Για πλύσιμο πρώτων βοηθειών χρησιμοποιείτε φρέσκο, καθαρό νερό.



decal120-0622

120-0622

1. Προειδοποίηση—διαβάστε το *Εγχειρίδιο Χειριστή*.
2. Προειδοποίηση—μην εισέρχεστε στη δεξαμενή.
3. Κίνδυνοι καυστικού υγρού/χημικού εγκαύματος και εισπνοής τοξικών αερίων—φοράτε μέσα προστασίας χεριών, δέρματος, ματιών και αναπνευστικού.

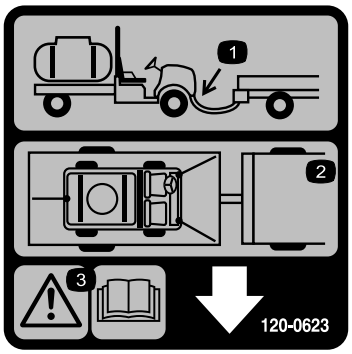

decal120-0623

120-0623

1. Θέση δοκού ρυμούλκησης
2. Σημεία πρόσδεσης
3. Προειδοποίηση—Διαβάστε το *Εγχειρίδιο Χειριστή*.

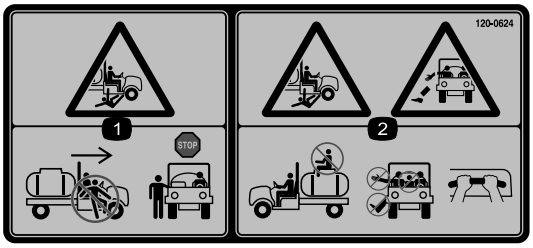

decal120-0624

120-0624

1. Κίνδυνος σύνθλιψης/ακρωτηριασμού των διερχομένων—μην εισέρχεστε ή εξέρχεστε από το μηχάνημα ενώ αυτό κινείται. Ακινητοποιήστε το μηχάνημα προτού εισέλθετε ή εξέλθετε.
2. Κίνδυνος πτώσης, σύνθλιψης—μη μεταφέρετε επιβάτες στη δεξαμενή. Κρατάτε πάντα τα χέρια και τα πόδια σας εντός του οχήματος, χρησιμοποιείτε τις χειρολαβές επιβάτη.

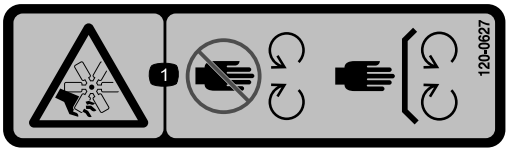

decal120-0627

120-0627

1. Κίνδυνος κοψίματος/ακρωτηριασμού από τον ανεμιστήρα—Μην πλησιάζετε στα κινούμενα μέρη. Βεβαιωθείτε ότι όλα τα προστατευτικά καλύμματα και οι υπόλοιπες προστατευτικές διατάξεις είναι στη θέση τους.

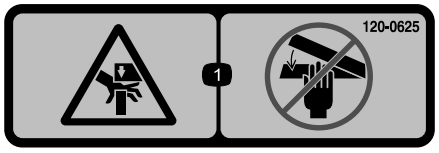

decal120-0625

120-0625

1. Κίνδυνος παγίδευσης άνω άκρων—Κρατήστε τα χέρια σας μακριά.



decal120-0617

120-0617

1. Κίνδυνος παγίδευσης—Κρατήστε τα χέρια σας μακριά από την άρθρωση.
2. Κίνδυνος σύνθλιψης, από τη μπούμα—φροντίστε ώστε οι διερχόμενοι να παραμένουν μακριά.



decal127-6976

127-6976

1. Μείωση
2. Αύξηση

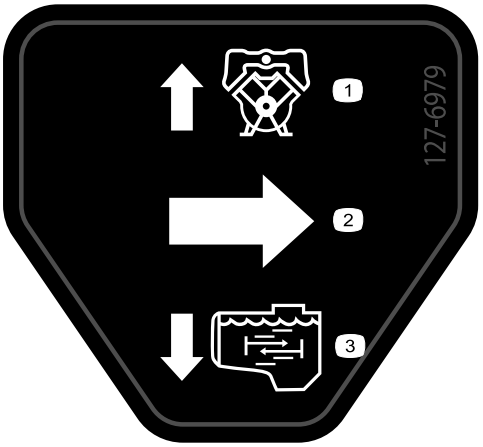

decal127-6979

127-6979

1. Παροχή επιστροφής αντλίας
2. Παροχή
3. Παροχή ανάδευσης

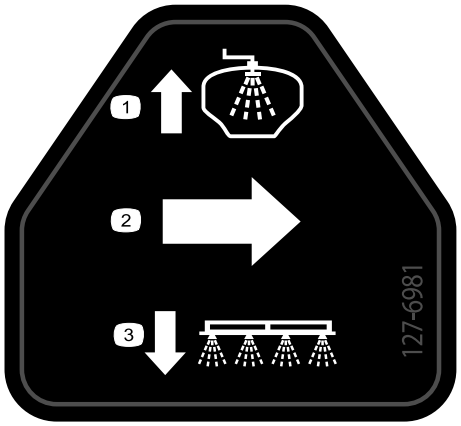

decal127-6981

127-6981

1. Παροχή επιστροφής παράκαμψης
2. Παροχή
3. Ψεκασμός τμήματος

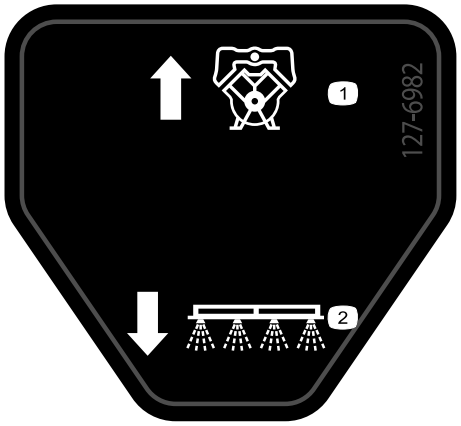

decal127-6982

127-6982

1. Παροχή επιστροφής αντλίας
2. Ψεκασμός τμήματος

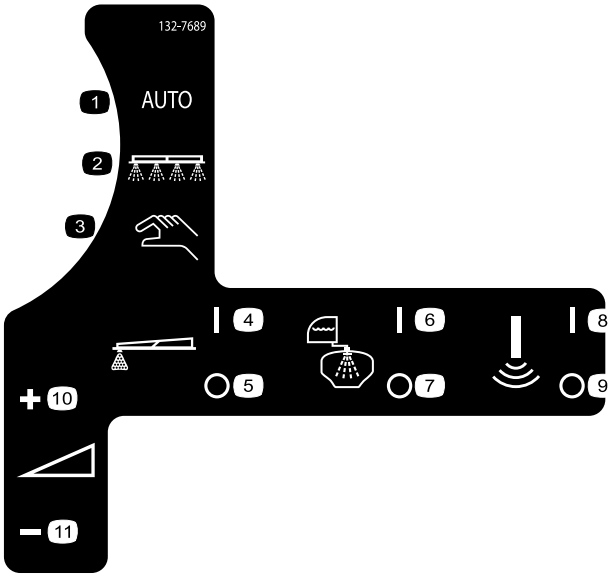

decal132-7689

132-7689

1. Αυτόματη λειτουργία ψεκασμού
2. Λειτουργία ψεκασμού
3. Χειροκίνητη λειτουργία ψεκασμού
4. Εκτοξευτής αφρού σήμανσης—on
5. Εκτοξευτής αφρού σήμανσης—off
6. Σύστημα έκπλυσης—on
7. Σύστημα έκπλυσης—off
8. Αισθητήρας υπερήχων—on
9. Αισθητήρας υπερήχων—off
10. Ρυθμός εφαρμογής—αύξηση
11. Ρυθμός εφαρμογής—μείωση

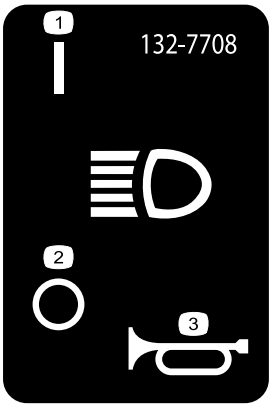

decal132-7708

132-7708

1. Φώτα πορείας—on
2. Φώτα πορείας—off
3. Κόρνα

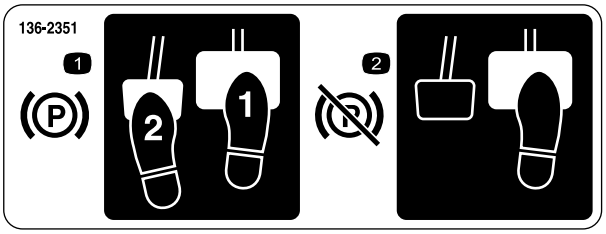

decal136-2351

136-2351

1. Για να βάλετε χειρόφρενο, πατήστε το πεντάλ φρένου και το πεντάλ χειρόφρενου.
2. Για να ελευθερώσετε το χειρόφρενο, πατήστε και, μετά, αφήστε το πεντάλ χειρόφρενου.

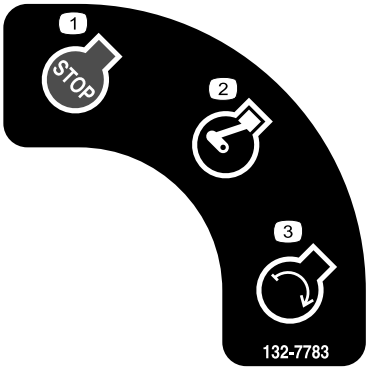

decal132-7783

132-7783

1. Διακοπή λειτουργίας κινητήρα
2. Κινητήρας σε λειτουργία
3. Εκκίνηση κινητήρα



decal133-8062

133-8062

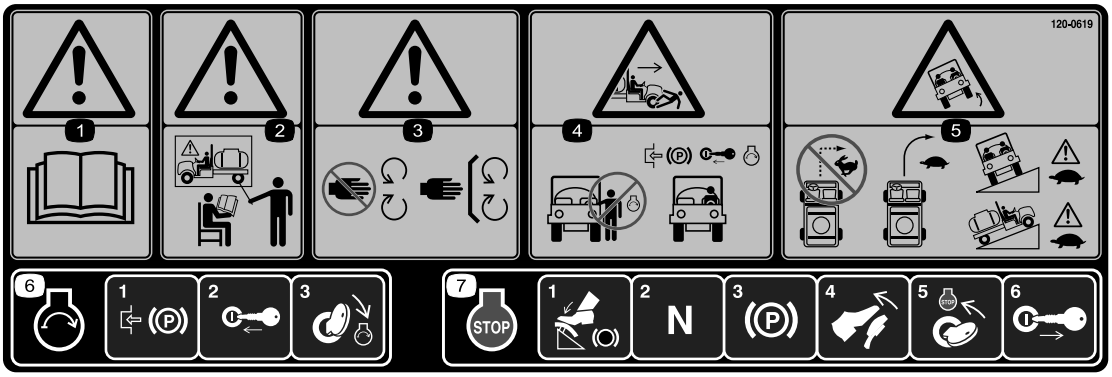

decal120-0619

120-0619

1. Προειδοποίηση—διαβάστε το *Εγχειρίδιο Χειριστή*.
2. Προειδοποίηση—μην χειρίζεστε αυτό μηχάνημα αν δεν έχετε λάβει σχετική εκπαίδευση.
3. Προειδοποίηση—μην πλησιάζετε στα κινούμενα μέρη. Βεβαιωθείτε ότι όλα τα προστατευτικά καλύμματα και οι υπόλοιπες προστατευτικές διατάξεις είναι στη θέση τους.
4. Κίνδυνος σύνθλιψης/ακρωτηριασμού των διερχομένων—μη βάζετε μπροστά τον κινητήρα ενώ εισέρχεστε ή εξέρχεστε από το όχημα. Βάλτε χειρόφρενο, τοποθετήστε το κλειδί και βάλτε μπροστά τον κινητήρα ενώ κάθεστε στη θέση του χειριστή.
5. Κίνδυνος ανατροπής—μην στρίβετε απότομα όταν κινείστε με μεγάλη ταχύτητα, οδηγείτε αργά στις στροφές. Να είστε προσεκτικοί και να οδηγείτε αργά όταν κινείστε σε επικλινείς επιφάνειες.
6. Για να βάλετε μπροστά τον κινητήρα, βάλτε χειρόφρενο, βάλτε το κλειδί στον διακόπτη της μίζας και γυρίστε το στη θέση START (Εκκίνηση).
7. Για να σβήσετε τον κινητήρα, πατήστε το φρένο, βεβαιωθείτε ότι το πεντάλ του γκαζιού βρίσκεται στη ΝΕΚΡΆ θέση, βάλτε χειρόφρενο, γυρίστε το κλειδί στη θέση STOP (Διακοπή) και αφαιρέστε το κλειδί.



decal132-7786

132-7786

1. Ψεκασμός—off
2. Ψεκασμός—on
3. USB

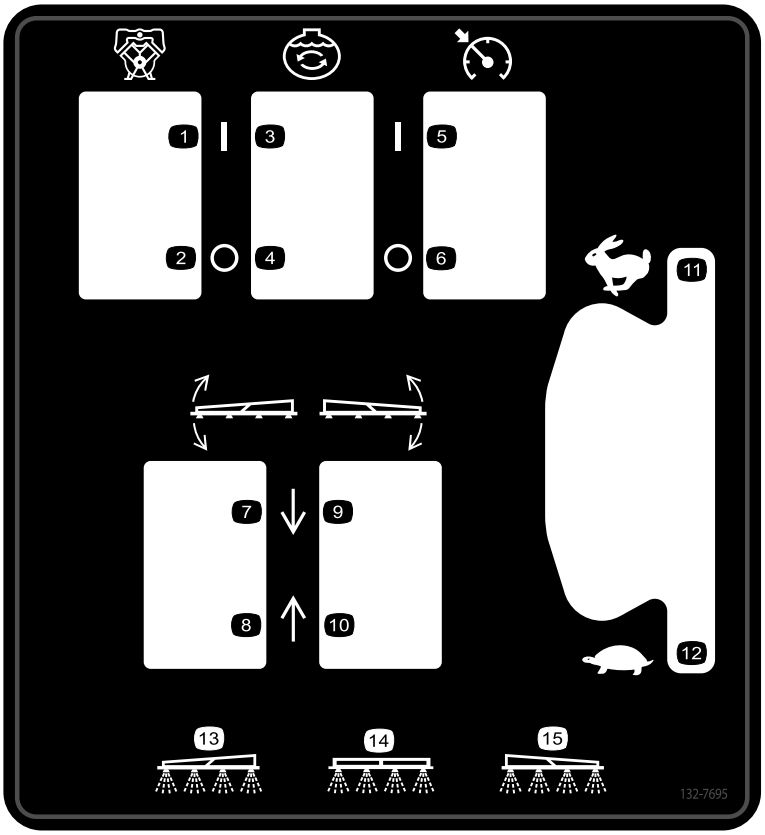

decal132-7695

132-7695

1. Αντλία—on
2. Αντλία—off
3. Ανάδευση—on
4. Ανάδευση—off
5. Έλεγχος ταχύτητας—on
6. Έλεγχος ταχύτητας—off
7. Κατέβασμα αριστερού τμήματος.
8. Ανέβασμα αριστερού τμήματος.
9. Κατέβασμα δεξιού τμήματος.
10. Ανέβασμα δεξιού τμήματος.
11. Στροφές κινητήρα—υψηλές
12. Στροφές κινητήρα—χαμηλές
13. Ψεκασμός αριστερού τμήματος
14. Ψεκασμός κεντρικού τμήματος
15. Ψεκασμός δεξιού τμήματος

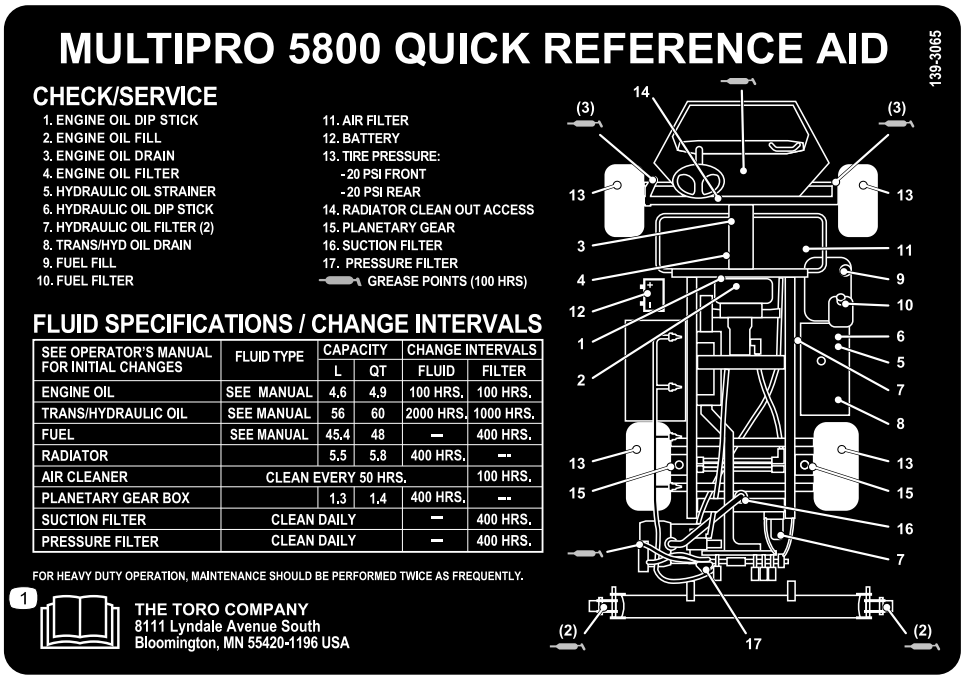

decal139-3065

139-3065

1. Διαβάστε το *Εγχειρίδιο Χειριστή*.

Συναρμολόγηση

Μη συναρμολογημένα εξαρτήματα

Χρησιμοποιήστε τον παρακάτω πίνακα για να επαληθεύσετε ότι όλα τα εξαρτήματα έχουν αποσταλεί.

Διαδικασία	Περιγραφή	Ποσ.	Χρήση
1	Ρακόρ ταχείας αποσύνδεσης	1	Συναρμολογήστε το ρακόρ πλήρωσης της δεξαμενής ψεκασμού.
2	Δεν απαιτούνται εξαρτήματα	–	Ελέγξτε τις υποδοχές των εξωτερικών τμημάτων μπούμας.
3	Δεν απαιτούνται εξαρτήματα	–	Αφαιρέστε τον προφυλακτήρα μεταφοράς.
4	Δεν απαιτούνται εξαρτήματα	–	Εγκαταστήστε το Κιτ CE.

Πρόσθετο υλικό και εξαρτήματα

Περιγραφή	Ποσ.	Χρήση
Κλειδί μίζας	2	Διαβάστε τα εγχειρίδια πριν χειριστείτε το μηχάνημα.
Εγχειρίδιο Χειριστή	1	
Εγχειρίδιο χρήστη του κινητήρα	1	
Κάρτα οδηγιών καταλόγου ανταλλακτικών	1	
Φίλτρο σήτας	2	

Σημείωση: Καθορίστε την αριστερή και δεξιά πλευρά του μηχανήματος από την κανονική θέση λειτουργίας.

Σημείωση: Εάν έχετε απορίες ή χρειάζεστε περισσότερες πληροφορίες σχετικά με το σύστημα ελέγχου ψεκασμού, ανατρέξτε στο *Εγχειρίδιο Χειριστή* που συνοδεύει το σύστημα.

Σημαντικό: **Αυτό το ψεκαστικό πωλείται χωρίς ακροφύσια ψεκασμού.**

Για να χρησιμοποιήσετε το ψεκαστικό, *πρέπει να προμηθευτείτε και να εγκαταστήσετε τα ακροφύσια*. Για πληροφορίες σχετικά με το διαθέσιμο κιτ τμήματος και τα εξαρτήματα, επικοινωνήστε με τον πλησιέστερο εξουσιοδοτημένο αντιπρόσωπο της Toro.

Αφού εγκαταστήσετε τα ακροφύσια και προτού χρησιμοποιήσετε το ψεκαστικό για πρώτη φορά, ρυθμίστε τις βαλβίδες παράκαμψης των τμημάτων έτσι ώστε η πίεση και ο ρυθμός εφαρμογής να παραμένουν σταθεροί σε όλα τα τμήματα εάν απενεργοποιήσετε 1 ή περισσότερα τμήματα. Ανατρέξτε στην ενότητα Ρύθμιση βαλβίδων παράκαμψης τμήματος μπούμας (σελίδα 35).

1

Συναρμολόγηση του ρακόρ πλήρωσης της δεξαμενής ψεκασμού

Εξαρτήματα που απαιτούνται για αυτή τη διαδικασία:

1	Ρακόρ ταχείας αποσύνδεσης

Διαδικασία

Σημείωση: Για να ολοκληρώσετε αυτή τη διαδικασία, πρέπει να προμηθευτείτε έναν εύκαμπτο σωλήνα με αρσενικό ρακόρ 1" με σπείρωμα NPT και στεγανωτικό σπειρωμάτων PTFE.

1. Στην εμπρός, δεξιά πλευρά του καλύμματος της δεξαμενής, αφαιρέστε τις 2 κοπίλιες που ασφαλίζουν τα μάνδαλα του ταχυσυνδέσμου για την υποδοχή πλήρωσης αντι-σιφονισμού (Σχήμα 3).

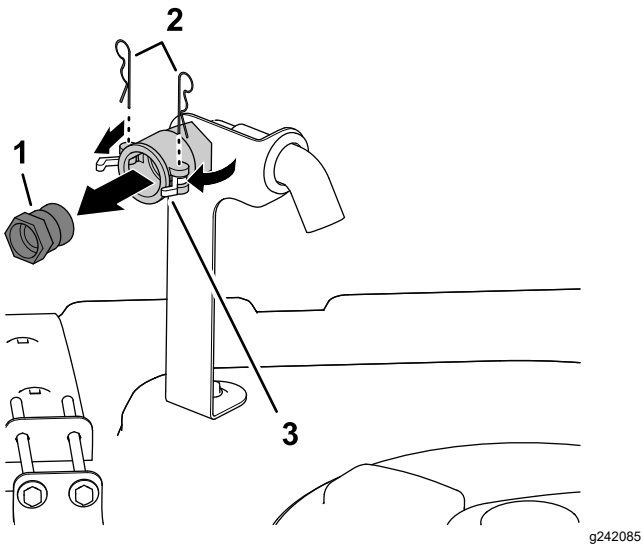

Σχήμα 3

1. Ρακόρ ταχείας αποσύνδεσης
2. Κοπίλιες
3. Μάνδαλα (ταχυσύνδεσμος)

2. Περιστρέψτε και ανοίξτε τα μάνδαλα για να απασφαλίσετε το ρακόρ ταχείας αποσύνδεσης από τον ταχυσύνδεσμο (Σχήμα 3).
3. Αφαιρέστε το ρακόρ ταχείας αποσύνδεσης από τον ταχυσύνδεσμο (Σχήμα 3).
4. Κλείστε τα μάνδαλα και εγκαταστήστε τις κοπίλιες μέσα στις φλάντζες του ταχυσυνδέσμου (Σχήμα 3).
5. Απλώστε στεγανωτικό σπειρωμάτων PTFE (Σχήμα 4) στα σπειρώματα του ρακόρ του εύκαμπτου σωλήνα πλήρωσης (1"—NPT).

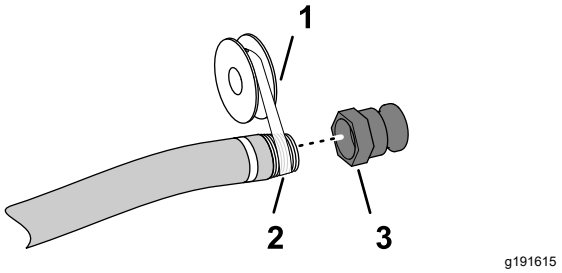

Σχήμα 4

1. Στεγανωτικό σπειρωμάτων PTFE
2. Ρακόρ εύκαμπτου σωλήνα πλήρωσης (1"—NPT)
3. Ρακόρ ταχείας αποσύνδεσης

6. Βιδώστε τον ταχυσύνδεσμο στον εύκαμπτο σωλήνα πλήρωσης και σφίξτε το με το χέρι (Σχήμα 4).

2

Έλεγχος υποδοχών εξωτερικών τμημάτων μπούμας

Δεν απαιτούνται εξαρτήματα

Διαδικασία

1. Βάλτε χειρόφρενο, βάλτε μπροστά τον κινητήρα και ρυθμίστε τον μοχλό ελέγχου γκαζιού σε στροφές ρελαντί.
2. Ανεβάστε αργά την αριστερή ή τη δεξιά εξωτερική μπούμα μέχρι να έρθει σε πρώτη επαφή με τον άνω σωλήνα της υποδοχής.
3. Ανεβάστε αργά την άλλη εξωτερική μπούμα μέχρι να έρθει σε πρώτη επαφή με την υποδοχή.
4. Ελέγξτε την περιοχή στους άνω σωλήνες της υποδοχής όπου οι γλίστρες της άνω δοκού της εξωτερικής μπούμας έρχονται σε επαφή με τις υποδοχές.

   Σημείωση: Η υποδοχή είναι ρυθμισμένη σωστά όταν οι γλίστρες ακουμπάνε την υποδοχή στη γωνία του άνω σωλήνα της (Σχήμα 5).

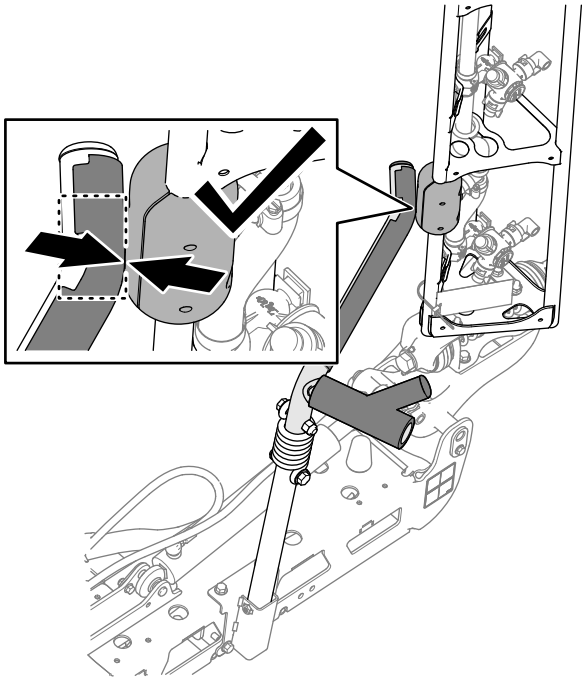

g354255

Σχήμα 5

5. Εάν όποιος από τους άνω σωλήνες της υποδοχής δεν είναι ευθυγραμμισμένος με τη γλίστρα, όπως φαίνεται στο Σχήμα 6, Σχήμα 7 ή Σχήμα 8, τότε ρυθμίστε τη θέση της υποδοχής. Ανατρέξτε στην ενότητα Ευθυγράμμιση των υποδοχών με τις εξωτερικές μπούμες (σελίδα 92).

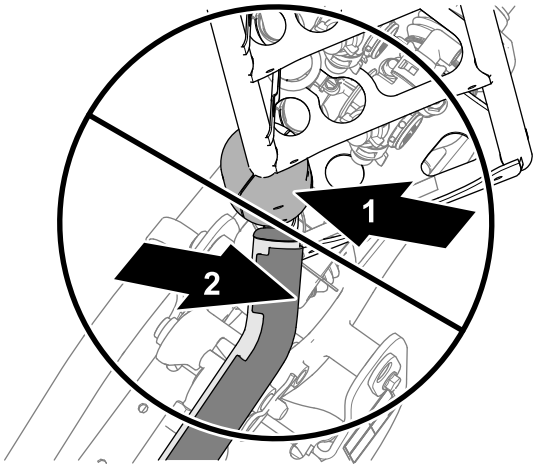

g354256

Σχήμα 6

Ο άνω σωλήνας της υποδοχής είναι ευθυγραμμισμένος πίσω από τη γλίστρα.

1. Γλίστρα
2. Άνω σωλήνας της υποδοχής

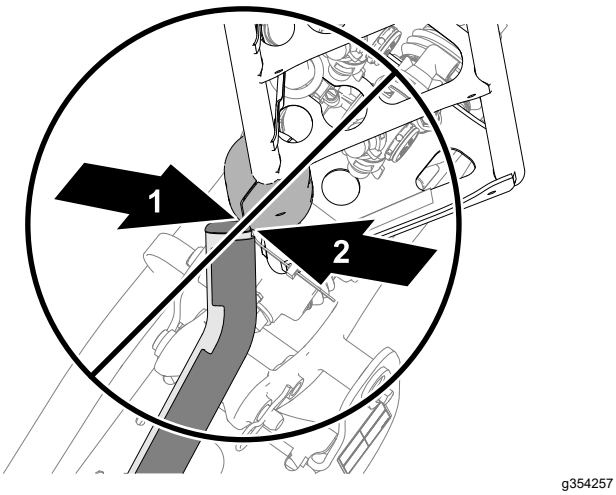

g354257

Σχήμα 7

Ο άνω σωλήνας της υποδοχής είναι ευθυγραμμισμένος πίσω από τη γλίστρα.

1. Άνω σωλήνας της υποδοχής
2. Γλίστρα

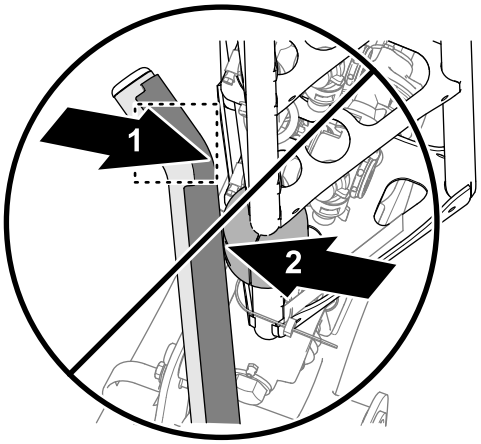

g354258

Σχήμα 8

Ο άνω σωλήνας της υποδοχής είναι ευθυγραμμισμένος υπερβολικά μπροστά από τη γλίστρα.

1. Άνω σωλήνας της υποδοχής
2. Γλίστρα

6. Κατεβάστε και τις δύο εξωτερικές μπούμες, σβήστε τον κινητήρα, αφαιρέστε το κλειδί και περιμένετε να ακινητοποιηθούν όλα τα κινούμενα μέρη.

3

Αφαίρεση του προφυλακτήρα μεταφοράς

Δεν απαιτούνται εξαρτήματα

Διαδικασία

1. Αφαιρέστε τα μπουλόνια, τις ροδέλες και τα παξιμάδια που στερεώνουν τον προφυλακτήρα μεταφοράς στην εμπρός πλάκα του πλαισίου (Σχήμα 9).

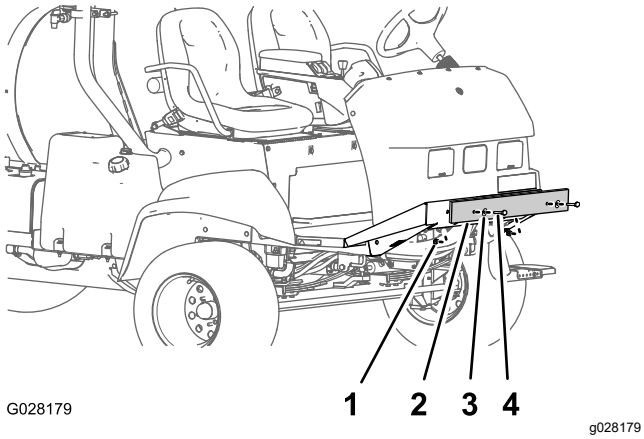

Σχήμα 9

1. Παξιμάδι
2. Προφυλακτήρας μεταφοράς
3. Ροδέλα
4. Μπουλόνι

2. Αφαιρέστε τον προφυλακτήρα μεταφοράς από το μηχάνημα (Σχήμα 9).

   Σημείωση: Απορρίψτε τα μπουλόνια, τις ροδέλες, τα παξιμάδια και τον προφυλακτήρα μεταφοράς.

4

Εγκατάσταση του Κιτ CE

Μηχανήματα που χρησιμοποιούνται σε χώρες της ΕΕ

Δεν απαιτούνται εξαρτήματα

Διαδικασία

Εγκαταστήστε το κατάλληλο κιτ CE για το μηχάνημά σας. Ανατρέξτε στις *Οδηγίες Εγκατάστασης* του κιτ CE για μηχανήματα Multi Pro 5800.

Γενική επισκόπηση προϊόντος

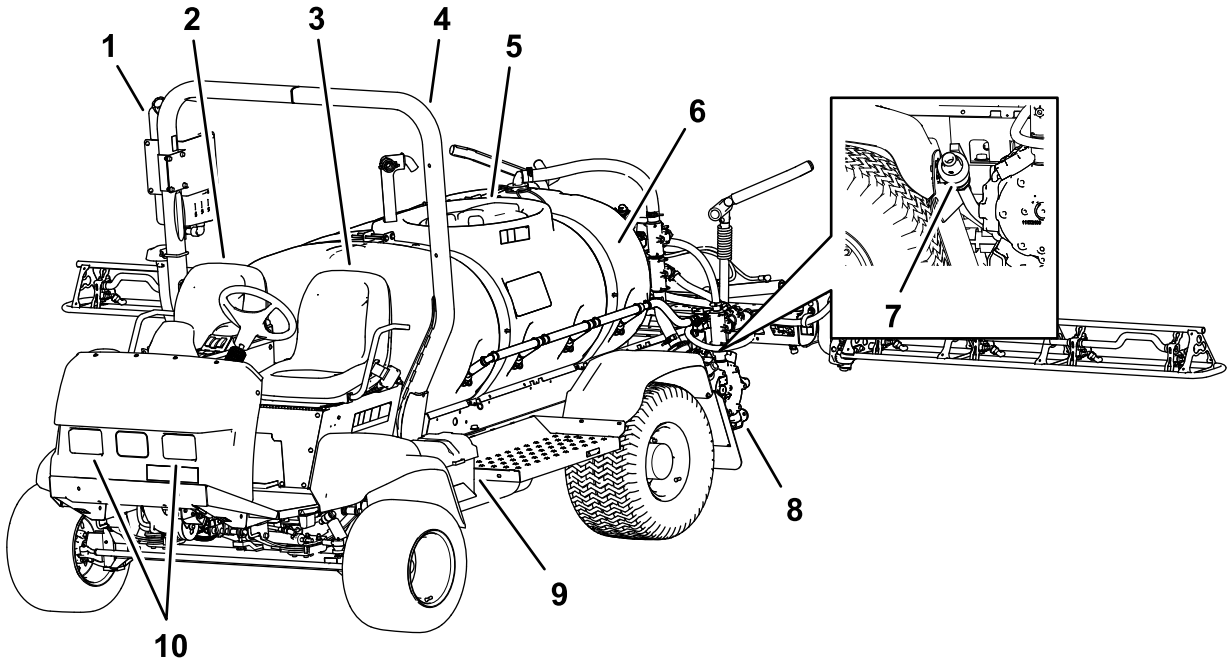

g190621

Σχήμα 10

1. Δεξαμενή καθαρού νερού
2. Κάθισμα συνεπιβάτη
3. Κάθισμα χειριστή
4. Αψίδα ασφαλείας (ROPS)
5. Καπάκι δεξαμενής
6. Δεξαμενή χημικών ουσιών
7. Βαλβίδα αποστράγγισης (δεξαμενή ψεκαστικού)
8. Αντλία ψεκασμού
9. Μπαταρία
10. Φώτα εργασίας

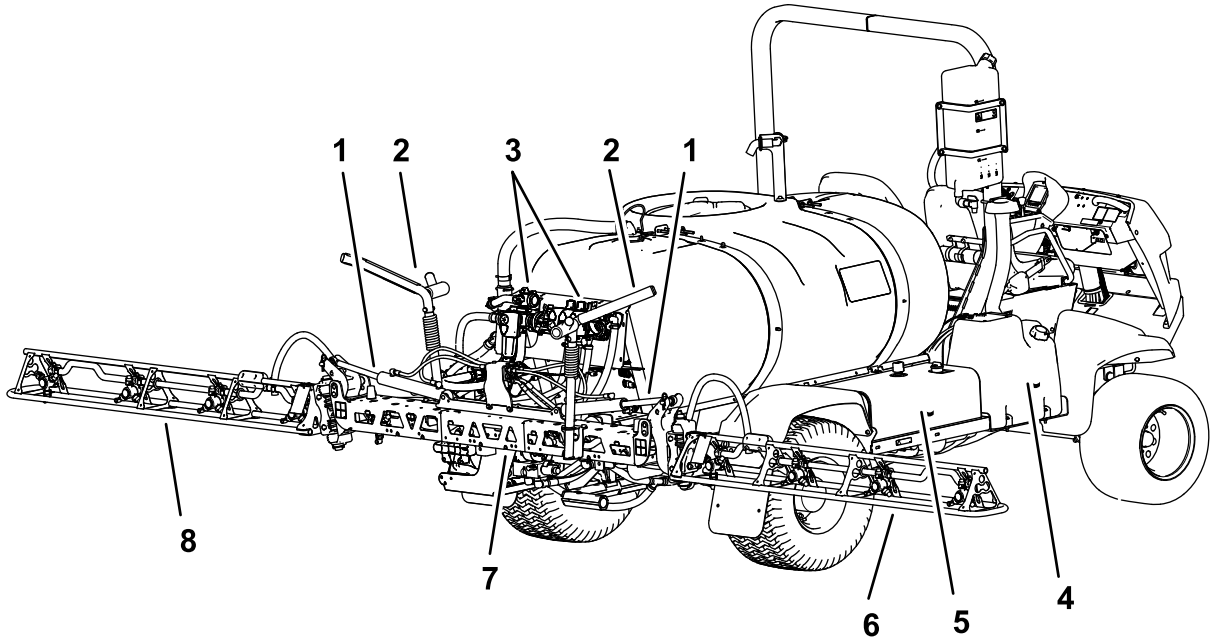

Σχήμα 11

1. Κύλινδρος ανύψωσης
2. Υποδοχή μεταφοράς μπούμας
3. Κατανομείς βαλβίδων
4. Ρεζερβουάρ καυσίμου
5. Δεξαμενή υδραυλικού υγρού
6. Δεξιό τμήμα μπούμας
7. Κεντρικό τμήμα μπούμας
8. Αριστερό τμήμα μπούμας

Χειριστήρια

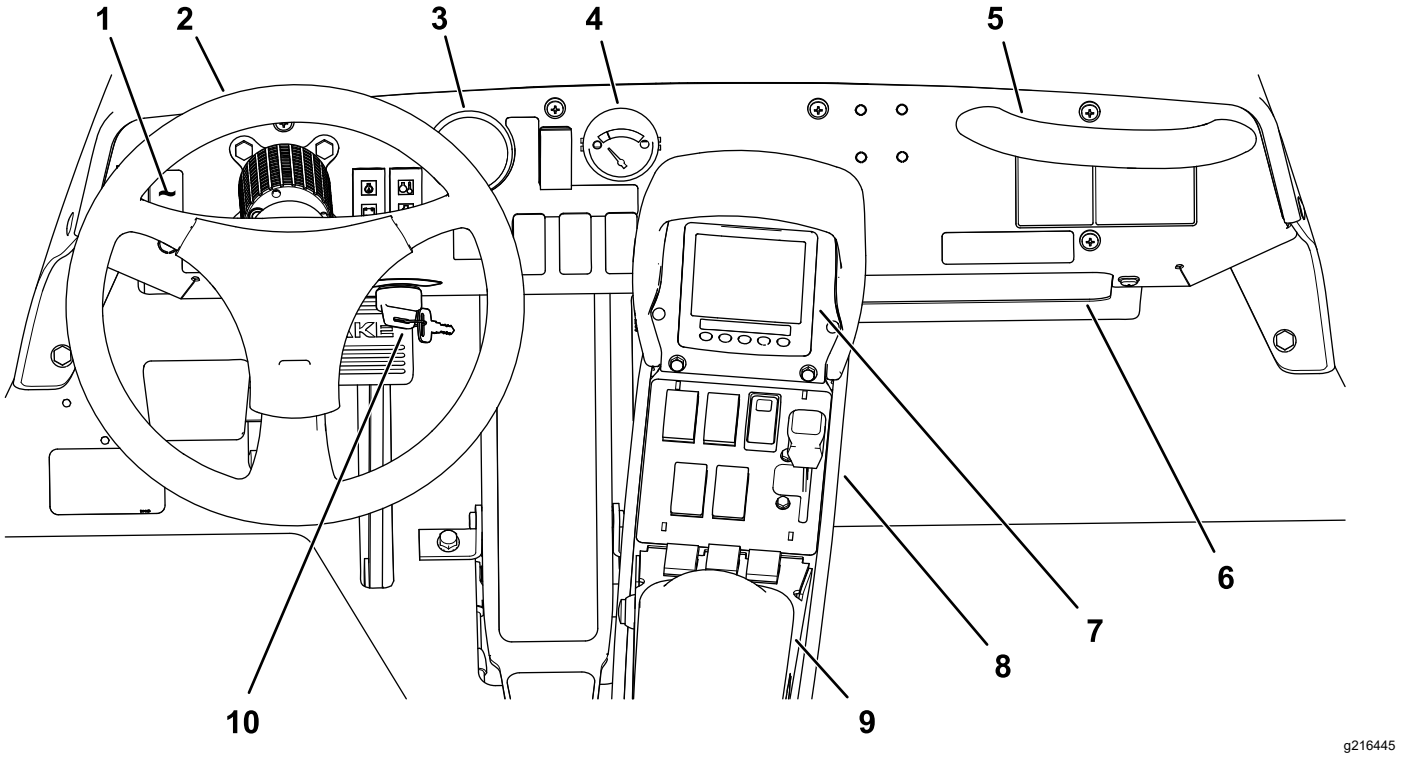

Σχήμα 12

1. Διακόπτης φώτων εργασίας
2. Τιμόνι
3. Μανόμετρο
4. Δείκτης καυσίμου
5. Χειρολαβή συνεπιβάτη
6. Ντουλαπάκι ταμπλό
7. Κέντρο πληροφοριών InfoCenter
8. Κονσόλα Quick Find™
9. Υποβραχιόνιο
10. Διακόπτης μίζας

Χειριστήρια οχήματος

Πεντάλ γκαζιού

Το πεντάλ του γκαζιού (Σχήμα 13) ελέγχει την κίνηση του μηχανήματος προς τα εμπρός (εμπροσθοπορεία) και προς τα πίσω (οπισθοπορεία). Χρησιμοποιώντας το εμπρός μέρος ή τη φτέρνα του δεξιού ποδιού σας, πατήστε το άνω μέρος του πεντάλ για εμπροσθοπορεία και το κάτω μέρος για οπισθοπορεία. Για να επιβραδύνετε και να ακινητοποιήσετε το μηχάνημα, ελευθερώστε το πεντάλ.

Σημαντικό: **Φροντίστε το ψεκαστικό να έχει ακινητοποιηθεί εντελώς προτού αλλάξετε μεταξύ των θέσεων ΕΜΠΡΟΣΘΟΠΟΡΕΊΑΣ και ΟΠΙΣΘΟΠΟΡΕΊΑΣ.**

Σημείωση: Όσο περισσότερο πατάτε το πεντάλ, τόσο πιο γρήγορα θα κινηθεί το ψεκαστικό. Για μέγιστη ταχύτητα εμπροσθοπορείας, μετακινήστε τον μοχλό του γκαζιού στη θέση ΓΡΉΓΟΡΑ και πατήστε το πεντάλ του γκαζιού τέρμα μπροστά.

Σημείωση: Για να έχετε μέγιστη ισχύ υπό υψηλό φορτίο ή όταν ανεβαίνετε έναν λόφο, μετακινήστε τον μοχλό ελέγχου γκαζιού στη θέση ΓΡΉΓΟΡΑ, πατώντας ταυτόχρονα το πεντάλ του γκαζιού ελαφρά για να διατηρήσετε ψηλά τις στροφές του κινητήρα. Εάν οι στροφές του κινητήρα αρχίσουν να μειώνονται, αφήστε ελαφρά το πεντάλ του γκαζιού ώστε να αυξηθούν οι στροφές του κινητήρα.

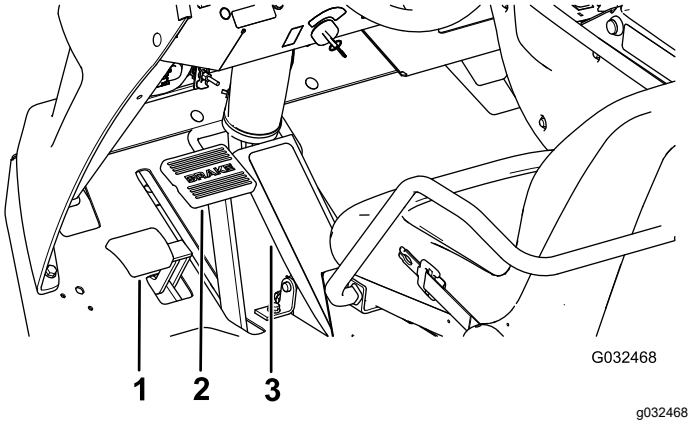

Σχήμα 13

1. Πεντάλ χειρόφρενου
2. Πεντάλ φρένου
3. Πεντάλ γκαζιού

Πεντάλ φρένου

Χρησιμοποιήστε το πεντάλ φρένου για να ακινητοποιήσετε το μηχάνημα ή για να μειώσετε την ταχύτητά του (Σχήμα 13).

⚠ ΠΡΟΣΟΧΉ

Εάν χρησιμοποιείτε το ψεκαστικό με ακατάλληλα ρυθμισμένα ή φθαρμένα φρένα, τότε μπορεί να χάσετε τον έλεγχό του και να προκληθεί σε εσάς ή τους διερχόμενους σοβαρός τραυματισμός ή και θάνατος.

Ελέγχετε πάντα τα φρένα προτού χρησιμοποιήσετε το ψεκαστικό και διατηρείτε τα σωστά ρυθμισμένα και σε βέλτιστη κατάσταση.

Χειρόφρενο

Το χειρόφρενο είναι το πεντάλ που υπάρχει στα αριστερά του πεντάλ φρένου (Σχήμα 13). Βάζετε χειρόφρενο κάθε φορά που απομακρύνεστε από το κάθισμα, ώστε να αποφύγετε ακούσια μετακίνηση του ψεκαστικού. Για να βάλετε χειρόφρενο, κρατήστε πατημένο το πεντάλ φρένου και πατήστε το πεντάλ χειρόφρενου. Για να το ελευθερώσετε, πατήστε και, μετά, αφήστε το πεντάλ φρένου. Για να σταθμεύσετε το ψεκαστικό σε επικλινές έδαφος, τραβήξτε χειρόφρενο και τοποθετήστε τάκους στους τροχούς, στην πλευρά της κατωφέρειας.

Διακόπτης μίζας

Ο διακόπτης μίζας (Σχήμα 12), χρησιμοποιείται για εκκίνηση και σταμάτημα του κινητήρα και διαθέτει 3 θέσεις: OFF (Εκτός λειτουργίας), ON/PREHEAT (Σε λειτουργία/Προθέρμανση) και START (Εκκίνηση).

Διακόπτης κλειδώματος ταχύτητας

Πατώντας τον διακόπτη κλειδώματος ταχύτητας το πεντάλ του γκαζιού κλειδώνει στη θέση όπου βρίσκεται (Σχήμα 14). Αυτό εξασφαλίζει την πορεία του ψεκαστικού με σταθερή ταχύτητα όταν κινείστε σε επίπεδο έδαφος.

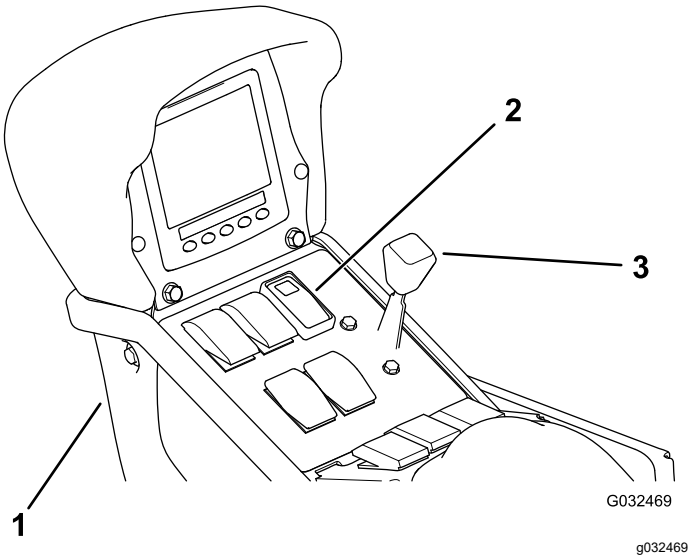

Σχήμα 14

1. Κεντρική κονσόλα
2. Διακόπτης κλειδώματος ταχύτητας
3. Μοχλός γκαζιού

Μοχλός γκαζιού

Ο μοχλός γκαζιού βρίσκεται στον πίνακα ελέγχου που υπάρχει μεταξύ των καθισμάτων (Σχήμα 14) και χρησιμοποιείται για τον έλεγχο των στροφών του κινητήρα. Πιέστε τον μοχλό προς τα εμπρός για να αυξήσετε τις στροφές του κινητήρα και προς τα πίσω για να τις μειώσετε.

Διακόπτης φώτων εργασίας

Χρησιμοποιήστε τον διακόπτη για να ελέγξετε τα φώτα εργασίας (Σχήμα 12). Πιέστε τον προς τα εμπρός για να ανάψετε τα φώτα και προς τα πίσω για να τα σβήσετε.

Δείκτης καυσίμου

Ο δείκτης καυσίμου βρίσκεται στο ταμπλό του μηχανήματος και δείχνει τη στάθμη του καυσίμου μέσα στη δεξαμενή (Σχήμα 12).

Θύρα USB

Η θύρα USB διπλής υποδοχής βρίσκεται στην πίσω πλευρά του υποβραχιόνιου (Σχήμα 15).

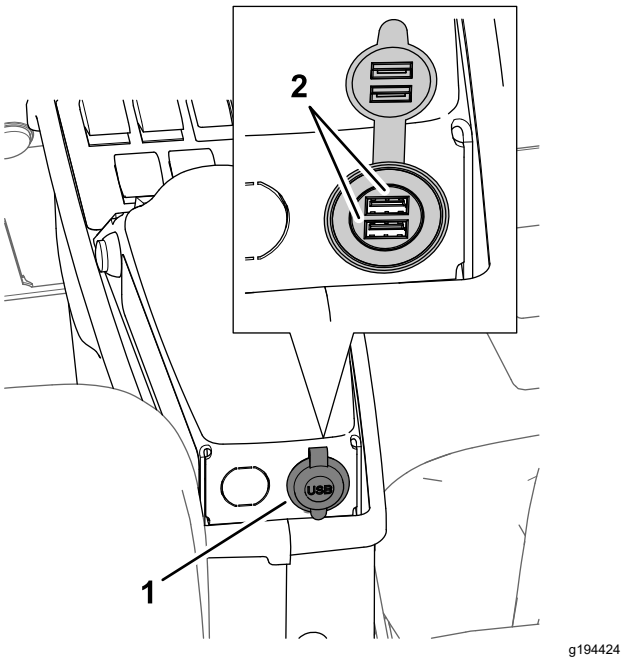

Σχήμα 15

1. Θύρα USB
2. Υποδοχές USB

Χειριστήρια ψεκαστικού

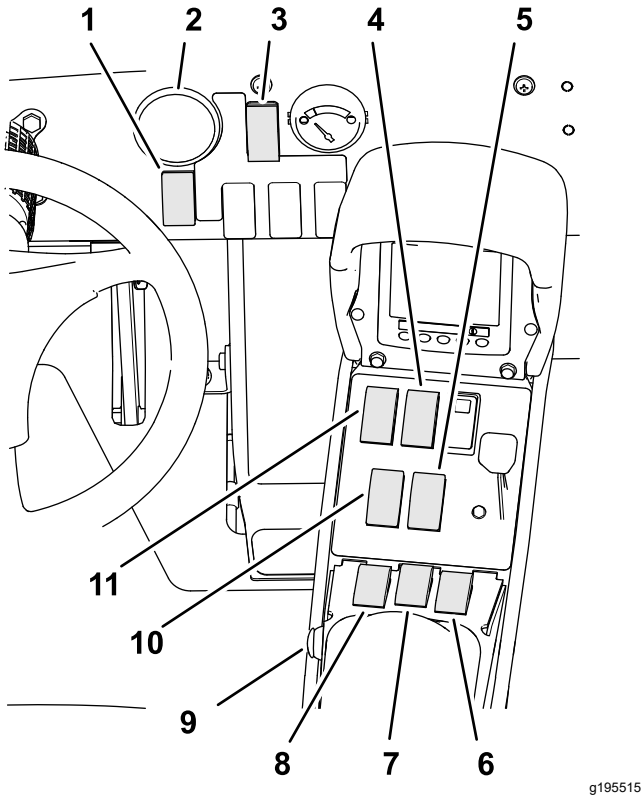

Σχήμα 16

1. Διακόπτης ρυθμού εφαρμογής
2. Μανόμετρο
3. Διακόπτης λειτουργίας ψεκασμού
4. Διακόπτης ανάδευσης δεξαμενής
5. Διακόπτης ανύψωσης δεξιού τμήματος μπούμας
6. Διακόπτης δεξιού τμήματος
7. Διακόπτης κεντρικού τμήματος
8. Διακόπτης αριστερού τμήματος
9. Διακόπτης κύριου τμήματος ψεκασμού
10. Διακόπτης ανύψωσης αριστερού τμήματος μπούμας
11. Διακόπτης αντλίας ψεκασμού

Μανόμετρο

Το μανόμετρο (Σχήμα 16) βρίσκεται στο ταμπλό. Αυτός ο δείκτης αναγράφει σε μονάδες psi και kPa την πίεση του υγρού που υπάρχει στο σύστημα ψεκασμού.

Διακόπτης λειτουργίας ψεκασμού

Χρησιμοποιήστε τον διακόπτη λειτουργίας ψεκασμού για εναλλαγή μεταξύ της λειτουργίας ρυθμού εφαρμογής (κλειστού βρόχου) και της χειροκίνητης λειτουργίας (ανοικτού βρόχου).

Διακόπτης Ρυθμού Εφαρμογής

Ο διακόπτης ρυθμού εφαρμογής βρίσκεται στο ταμπλό, δεξιά από το τιμόνι (Σχήμα 16).

Χρησιμοποιήστε τον διακόπτη ρυθμού εφαρμογής για να ελέγξετε τις στροφές της αντλίας ψεκασμού με επιλεγμένη τη χειροκίνητη λειτουργία. Πατήστε παρατεταμένα τον διακόπτη προς τα εμπρός για να αυξήσετε τον ρυθμό εφαρμογής (πίεση) ή προς τα πίσω για να τον μειώσετε.

Διακόπτης αντλίας ψεκασμού

Ο διακόπτης αντλίας ψεκασμού βρίσκεται στην κεντρική κονσόλα, δεξιά από το κάθισμα (Σχήμα 16). Μετακινήστε αυτόν τον διακόπτη μπροστά για να θέσετε σε λειτουργία την αντλία ψεκασμού ή προς τα πίσω για να την απενεργοποιήσετε. Όταν ο διακόπτης είναι ενεργοποιημένος ανάβει η φωτεινή ένδειξη που υπάρχει σε αυτόν.

Σημαντικό: **Για να αποφύγετε τυχόν βλάβη του συστήματος κίνησης της αντλίας, ενεργοποιείτε τον διακόπτη αντλίας ψεκασμού μόνο όταν ο κινητήρας λειτουργεί σε ΧΑΜΗΛΈΣ ΣΤΡΟΦΈΣ ΡΕΛΑΝΤΊ.**

Διακόπτες ανύψωσης τμημάτων μπούμας

Οι διακόπτες ανύψωσης τμημάτων μπούμας βρίσκονται στην κεντρική κονσόλα, δεξιά από το κάθισμα και χρησιμοποιούνται για το ανέβασμα και κατέβασμα του δεξιού και αριστερού τμήματος μπούμας (Σχήμα 16).

Διακόπτης κύριου τμήματος μπούμας

Ο διακόπτης κύριου τμήματος μπούμας βρίσκεται στην κεντρική κονσόλα του μηχανήματος. Ο διακόπτης ελέγχει την έναρξη και διακοπή του ψεκασμού. Πιέστε τον διακόπτη για να ενεργοποιήσετε ή απενεργοποιήσετε το σύστημα ψεκασμού (Σχήμα 16).

Διακόπτες αριστερού, δεξιού και κεντρικού τμήματος μπούμας

Οι 3 διακόπτες τμήματος μπούμας βρίσκονται στην κεντρική κονσόλα, μπροστά από το υποβραχιόνιο (Σχήμα 16). Μετακινήστε κάθε διακόπτη εμπρός για να ενεργοποιήσετε το αντίστοιχο τμήμα, ή προς τα πίσω για να το απενεργοποιήσετε. Όταν ένας διακόπτης βρίσκεται στη θέση ΟΝ (Σε λειτουργία) στην άνω πλευρά του InfoCenter εμφανίζεται ένα εικονίδιο.

Σημείωση: Αυτοί οι διακόπτες επενεργούν στο σύστημα ψεκασμού μόνο όταν ο κύριος διακόπτης τμημάτων μπούμας βρίσκεται στη θέση ΟΝ (Σε λειτουργία).

Διακόπτης ανάδευσης

Ο διακόπτης ανάδευσης βρίσκεται στην κεντρική κονσόλα, δεξιά από το κάθισμα (Σχήμα 16). Μετακινήστε αυτόν τον διακόπτη μπροστά για να θέσετε σε λειτουργία την ανάδευση στη δεξαμενή ή προς τα πίσω για να την απενεργοποιήσετε.

Όταν ο διακόπτης είναι ενεργοποιημένος ανάβει η φωτεινή ένδειξη που υπάρχει σε αυτόν. Για να χρησιμοποιήσετε τη λειτουργία ανάδευσης, πρέπει να λειτουργεί η αντλία του συστήματος ψεκασμού και ο κινητήρας να λειτουργεί πάνω από τις χαμηλές στροφές ρελαντί.

Βαλβίδα παράκαμψης ανάδευσης

Η βαλβίδα παράκαμψης ανάδευσης ανακατευθύνει το υγρό προς την αντλία του συστήματος ψεκασμού όταν απενεργοποιείτε τη λειτουργία ανάδευσης (Σχήμα 17). Η βαλβίδα παράκαμψης ανάδευσης βρίσκεται πάνω από τη βαλβίδα ανάδευσης. Μπορείτε να ρυθμίσετε τη βαλβίδα παράκαμψης για να εξασφαλίσετε ότι η πίεση θα παραμένει σταθερή κατά την ενεργοποίηση και απενεργοποίηση της ανάδευσης. Ανατρέξτε στην ενότητα Βαθμονόμηση βαλβίδας παράκαμψης ανάδευσης (σελίδα 36).

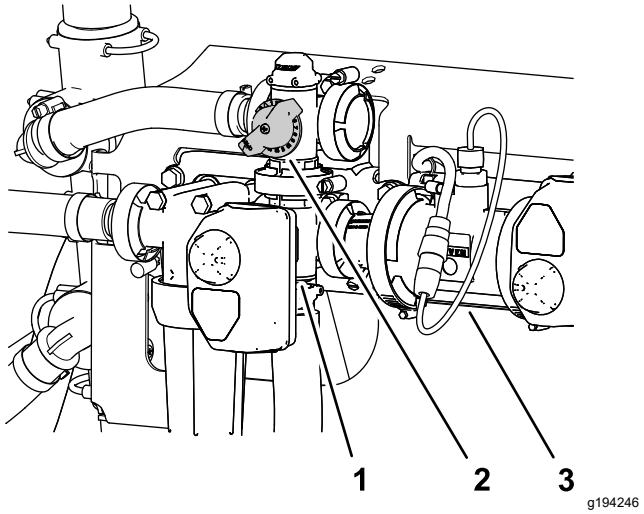

Σχήμα 17

1. Ενεργοποιητής (βαλβίδα ανάδευσης)
2. Χειριστήριο βαλβίδας παράκαμψης ανάδευσης
3. Ροόμετρο

Ροόμετρο

Το ροόμετρο μετρά την παροχή του υγρού που χρησιμοποιείται από το σύστημα InfoCenter και όταν ψεκάζετε με τη λειτουργία ρυθμού εφαρμογής (Σχήμα 17).

Βαλβίδα στραγγαλισμού ανάδευσης

Η βαλβίδα στραγγαλισμού ανάδευσης είναι μια χειροκίνητη βαλβίδα μπίλιας που ελέγχει την παροχή προς τα ακροφύσια ανάδευσης στην κύρια δεξαμενή. Η συγκεκριμένη βαλβίδα επιτρέπει τον έλεγχο της πίεσης του συστήματος του ψεκαστικού στα ακροφύσια ανάδευσης της κύριας δεξαμενής, όταν απαιτούνται υψηλότεροι ρυθμοί εφαρμογής. Η βαλβίδα στραγγαλισμού ανάδευσης βρίσκεται πάνω από την αντλία (Σχήμα 18).

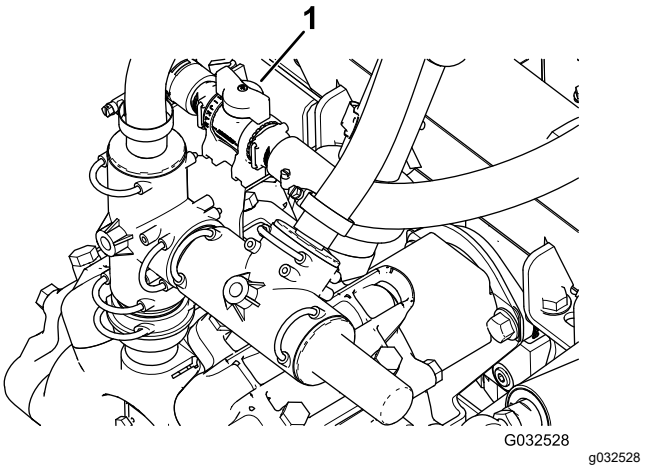

Σχήμα 18

1. Χειριστήριο βαλβίδας στραγγαλισμού ανάδευσης

Βαλβίδες παράκαμψης τμήματος μπούμας

Οι βαλβίδες παράκαμψης τμήματος μπούμας ρυθμίζουν την πίεση του συστήματος του ψεκαστικού προς τις βαλβίδες των τμημάτων μπούμας ώστε να εξασφαλίζεται η σταθερή πίεση προς τα τμήματα μπούμας ανεξάρτητα από το πόσα λειτουργούν (Σχήμα 19).

Σημείωση: Χρησιμοποιείτε τις βαλβίδες παράκαμψης μόνο όταν ψεκάζετε στη χειροκίνητη λειτουργία (ανοικτού βρόχου).

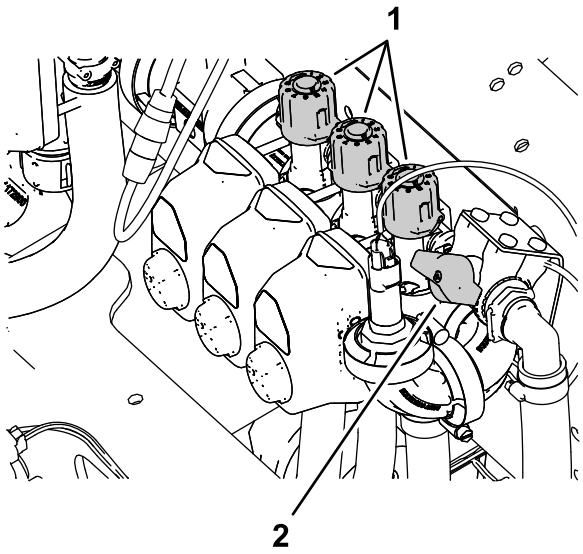

g190774

Σχήμα 19

1. Χειριστήριο (βαλβίδες παράκαμψης τμήματος μπούμας)
2. Διακόπτης παράκαμψης τμημάτων μπούμας

Διακόπτης παράκαμψης τμημάτων μπούμας

Χρησιμοποιήστε τον διακόπτη παράκαμψης τμημάτων μπούμας για να ελέγξετε την παροχή του υγρού από τις βαλβίδες παράκαμψης τμημάτων προς τη δεξαμενή όταν ψεκάζετε με τη χειροκίνητη λειτουργία (ανοικτού βρόχου). Ανατρέξτε στην ενότητα Σχήμα 19.

Σημείωση: Κλείστε τον διακόπτη παράκαμψης τμημάτων μπούμας όταν ψεκάζετε με τη λειτουργία ρυθμού εφαρμογής (κλειστού βρόχου).

Υποδοχή πλήρωσης αντι-σιφονισμού

Στην εμπρός πλευρά του καλύμματος της δεξαμενής υπάρχει μια υποδοχή για εύκαμπτο σωλήνα με ρακόρ με σπείρωμα, ένα σπαρωτό ρακόρ 90-μοιρών και ένας κοντός εύκαμπτος σωλήνας, τον οποίο μπορείτε να κατευθύνετε προς το άνοιγμα της δεξαμενής. Σε αυτή την υποδοχή μπορείτε να συνδέσετε λάστιχο νερού και να γεμίσετε τη δεξαμενή με νερό χωρίς να «ρυπάνετε» τον εύκαμπτο σωλήνα με τα χημικά που υπάρχουν μέσα στη δεξαμενή.

Σημαντικό: **Μην επιμηκύνετε τον εύκαμπτο σωλήνα και αποφύγετε την επαφή με τα υγρά της δεξαμενής. Η απόσταση από το άκρο του εύκαμπτου σωλήνα μέχρι την ανώτερη στάθμη του νερού πρέπει να παραμένει εντός των ορίων των κανονισμών.**

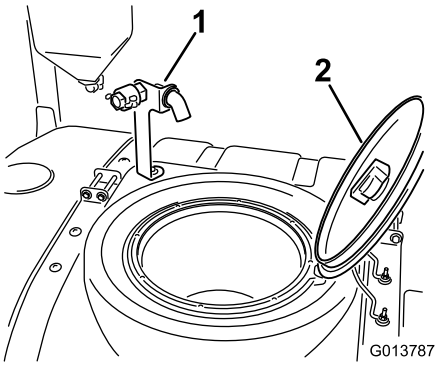

g013787

Σχήμα 20

1. Υποδοχή πλήρωσης αντι-σιφονισμού
2. Κάλυμμα δεξαμενής

Κάλυμμα δεξαμενής

Το κάλυμμα της δεξαμενής βρίσκεται στο μέσο της άνω πλευράς της δεξαμενής. Για να ανοίξετε το κάλυμμα, σβήστε τον κινητήρα, στρέψτε το εμπρός μισό του καλύμματος προς τα αριστερά και ανοίξτε το. Μπορείτε να αφαιρέσετε το φίλτρο σήτας που υπάρχει μέσα για να το καθαρίσετε. Για να σφραγίσετε τη δεξαμενή, κλείστε το κάλυμμα και στρέψτε το εμπρός μισό του προς τα δεξιά.

Χειριστήρια InfoCenter

Ο χειρισμός του συστήματος InfoCenter για πλοήγηση στα μενού, εισαγωγή δεδομένων και αλλαγή λειτουργιών γίνεται με τα 5 κουμπιά κάτω από την οθόνη LED.

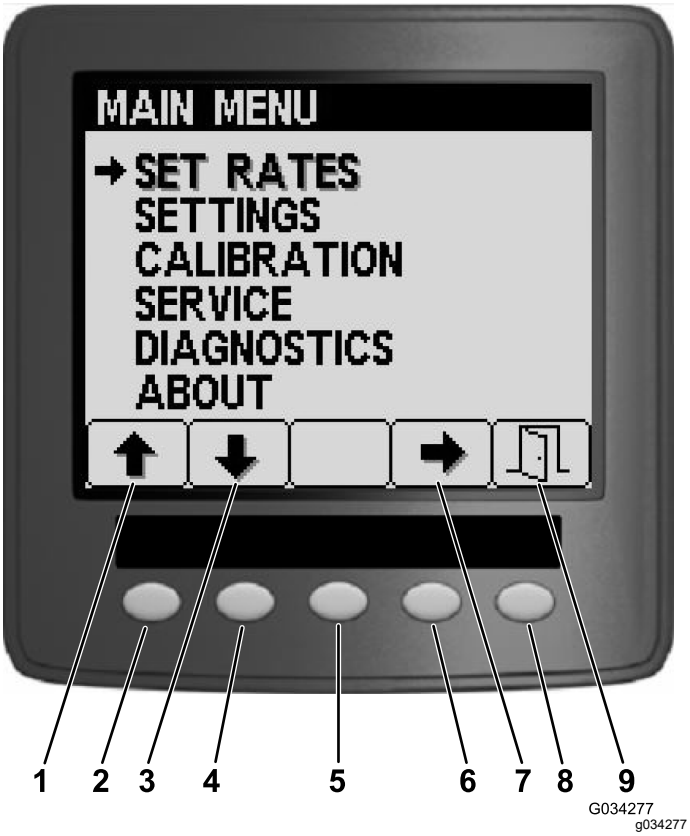

Σχήμα 21

1. Βέλος πάνω
2. Κουμπί 1
3. Βέλος κάτω
4. Κουμπί 2
5. Κουμπί 3
6. Κουμπί 4
7. Βέλος επιλογής
8. Κουμπί 5
9. Έξοδος

Τεχνικά χαρακτηριστικά

Σημείωση: Οι προδιαγραφές και ο σχεδιασμός μπορεί να αλλάξουν απροειδοποίητα.

Προδιαγραφές μηχανήματος

Περιγραφή	Τιμή μέτρησης
Βασικό βάρος	1307 kg (2.882 lb)
Βάρος με τυπικό σύστημα ψεκασμού, κενό υγρών, χωρίς χειριστή	1307 kg (2.882 lb)
Βάρος με τυπικό σύστημα ψεκασμού, πλήρες υγρών, χωρίς χειριστή	2499 kg (5.510 lb)
Μέγιστο μικτό βάρος οχήματος (GVW) (σε επίπεδο έδαφος)	3023 kg (6.665 lb)
Χωρητικότητα δεξαμενής	1.135,6 L (300 γαλόνια ΗΠΑ)
Συνολικό πλάτος με τυπικό σύστημα ψεκασμού και τμήματα μπούμας στη θέση X	226 cm (89")

Προδιαγραφές ψεκαστικού

Περιγραφή	Τιμή μέτρησης
Συνολικό μήκος με τυπικό σύστημα ψεκασμού	391 cm (154")
Συνολικό πλάτος με τυπικό σύστημα ψεκασμού επάνω και τμήματα μπούμας στη θέση X	442 cm (174")
Συνολικό ύψος με τυπικό σύστημα ψεκασμού	146 cm (57,5")
Συνολικό ύψος με τυπικό σύστημα ψεκασμού επάνω και τμήματα μπούμας στη θέση X	231 cm (91")
Απόσταση από το έδαφος	18,4 cm (7,25")
Μεταξόνιο	198 cm (78")

Παρελκόμενα/Εξαρτήματα

Για τη βελτίωση και διεύρυνση των δυνατοτήτων του μηχανήματός σας διατίθενται επιλεγμένα παρελκόμενα και εξαρτήματα που είναι εγκεκριμένα από την Toro. Επικοινωνήστε με τον πλησιέστερο εξουσιοδοτημένο αντιπρόσωπο της Toro.

Για να εξασφαλίσετε τις μέγιστες δυνατές επιδόσεις και τη συνεχή πιστοποίηση ασφαλείας του μηχανήματος, χρησιμοποιείτε μόνο γνήσια ανταλλακτικά και εξαρτήματα Toro. Τα ανταλλακτικά και τα εξαρτήματα άλλων κατασκευαστών ενδέχεται να αποβούν

επικίνδυνα και η χρήση τους να ακυρώσει την εγγύηση του προϊόντος σας.

Χειρισμός

Σημείωση: Καθορίστε την αριστερή και δεξιά πλευρά του μηχανήματος από την κανονική θέση χειρισμού.

Πριν από τη λειτουργία

Ασφάλεια πριν από τη λειτουργία

Γενικές πληροφορίες ασφαλείας

- Μην επιτρέπετε ποτέ τον χειρισμό ή το σέρβις του μηχανήματος από παιδιά ή μη εκπαιδευμένα άτομα. Βάσει του εθνικού κανονιστικού πλαισίου ενδέχεται να τίθενται περιορισμοί όσον αφορά την ηλικία του χειριστή. Ο ιδιοκτήτης είναι υπεύθυνος για την εκπαίδευση όλων των χειριστών και μηχανικών.
- Εξοικειωθείτε με τον ασφαλή χειρισμό του εξοπλισμού, τα χειριστήρια, καθώς και τα σήματα ασφαλείας.
- Σβήστε τον κινητήρα, αφαιρέστε το κλειδί (αν διατίθεται) και περιμένετε να ακινητοποιηθούν όλα τα κινούμενα μέρη προτού απομακρυνθείτε από τη θέση χειριστή. Πριν προβείτε σε ρύθμιση, σέρβις, καθαρισμό ή αποθήκευση του μηχανήματος, αφήστε το μηχάνημα να κρυώσει.
- Μάθετε πώς να ακινητοποιείτε το μηχάνημα και πώς να σβήνετε τον κινητήρα με γρήγορες κινήσεις.
- Βεβαιωθείτε ότι όλα τα χειριστήρια που απαιτούν παρουσία χειριστή, οι διακόπτες ασφαλείας και τα προστατευτικά καλύμματα είναι στη θέση τους και λειτουργούν κανονικά. Αν δεν λειτουργούν κανονικά, μη θέτετε το μηχάνημα σε λειτουργία.
- Εάν το μηχάνημα δεν λειτουργεί σωστά ή έχει οποιαδήποτε βλάβη, τότε μην το χρησιμοποιήσετε. Πριν από τον χειρισμό του μηχανήματος ή του παρελκομένου πρέπει να αποκαταστήσετε το πρόβλημα.
- Βεβαιωθείτε ότι οι χώροι χειριστή και συνεπιβάτη είναι καθαροί, χωρίς κατάλοιπα χημικών ουσιών ή επικαθίσεις ξένων υλικών.
- Προτού αναπτύξετε πίεση στο σύστημα, βεβαιωθείτε ότι έχουν σφιχτεί όλοι οι σύνδεσμοι της γραμμής υγρού και ότι όλοι οι εύκαμπτοι σωλήνες βρίσκονται σε καλή κατάσταση.

Ασφάλεια καυσίμων

- Δείξτε ιδιαίτερη προσοχή όταν χειρίζεστε καύσιμα. Είναι εύφλεκτα και οι ατμοί τους είναι εκρηκτικοί.

- Σβήνετε τσιγάρα, πούρα, πίπες και κάθε άλλη πηγή ανάφλεξης.
- Χρησιμοποιείτε μόνο εγκεκριμένο δοχείο καυσίμων.
- Μην αφαιρείτε την τάπα και μην γεμίζετε το ρεζερβουάρ καυσίμου ενώ ο κινητήρας είναι σε λειτουργία ή δεν έχει κρυώσει.
- Μην κάνετε ανεφοδιασμό ή αποστράγγιση καυσίμου σε κλειστό χώρο.
- Μην αποθηκεύετε το μηχάνημα ή τα δοχεία καυσίμων σε χώρους με γυμνές φλόγες, σπινθήρες ή φλόγα-πιλότο (π.χ. σε καυστήρα, λέβητα ή άλλη συσκευή).
- Αν χυθεί καύσιμο, μην επιχειρήσετε να θέσετε τον κινητήρα σε λειτουργία. Αποφύγετε τη δημιουργία κάθε πηγής ανάφλεξης μέχρι να εξατμιστούν οι ατμοί του καυσίμου.

Ασφάλεια έναντι χημικών ουσιών

Οι χημικές ουσίες που χρησιμοποιούνται στο σύστημα του ψεκαστικού μπορεί να είναι επικίνδυνες και τοξικές για εσάς, τους παρευρισκόμενους, την πανίδα, τη χλωρίδα, το έδαφος ή άλλα αντικείμενα.

- Διαβάζετε τις πληροφορίες που συνοδεύουν κάθε χημική ουσία. Εάν αυτές οι πληροφορίες δεν είναι διαθέσιμες, αρνηθείτε να χειριστείτε ή να εργαστείτε με το ψεκαστικό.
- Προτού εργαστείτε σε ένα σύστημα ψεκαστικού βεβαιωθείτε ότι το σύστημα έχει εκπλυθεί και αδρανοποιηθεί τρεις φορές, σύμφωνα με τις υποδείξεις του κατασκευαστή των χημικών ουσιών και ότι όλες οι βαλβίδες έχουν εναλλαχθεί 3 φορές από κλειστές σε ανοικτές.
- Βεβαιωθείτε ότι κοντά υπάρχει επαρκής παροχή νερού και απορρυπαντικού και πλύνετε αμέσως τυχόν χημικές ουσίες με τις οποίες ήρθατε σε επαφή.
- Διαβάζετε προσεκτικά και ακολουθείτε τις προειδοποιητικές ετικέτες στις συσκευασίες των χημικών ουσιών και τα δελτία δεδομένων ασφαλείας των υλικών (MSDS) για όλα τα χημικά που χρησιμοποιούνται και προστατευθείτε σύμφωνα με τις υποδείξεις του κατασκευαστή των χημικών ουσιών.
- Προστατεύετε πάντα τον εαυτό σας όταν χρησιμοποιείτε χημικές ουσίες. Χρησιμοποιείτε τα κατάλληλα μέσα ατομικής προστασίας (ΜΑΠ), που σας προστατεύουν από άμεση επαφή με τις χημικές ουσίες, όπως τα εξής:
  - γυαλιά ασφαλείας ή/και προσωπίδα
  - φόρμα προστασίας από χημικές ουσίες
  - αναπνευστήρα ή μάσκα με φίλτρο
  - γάντια αντοχής σε χημικές ουσίες
  - ελαστικές γαλότσες ή άλλα αντιολισθητικά υποδήματα
  - μια αλλαξιά καθαρά ρούχα, σαπούνι ή απορρυπαντικό και πετσέτες μιας χρήσης για καθαρισμό
- Εκπαιδευτείτε κατάλληλα προτού χρησιμοποιήσετε ή χειριστείτε χημικές ουσίες.
- Χρησιμοποιείτε τη χημική ουσία που είναι κατάλληλη για την εργασία.
- Για την ασφαλή εφαρμογή των χημικών ουσιών, ακολουθείτε τις οδηγίες του κατασκευαστή τους. Μην υπερβαίνετε τη συνιστώμενη πίεση εφαρμογής του συστήματος.
- Μη γεμίζετε, μη βαθμονομείτε και μην καθαρίζετε το μηχάνημα όταν στον χώρο βρίσκονται άλλοι άνθρωποι, ειδικά παιδιά ή ζώα.
- Να χειρίζεστε τις χημικές ουσίες σε καλά αεριζόμενους χώρους.
- Μην τρώτε, πίνετε ή καπνίζετε όταν εργάζεστε κοντά σε χημικές ουσίες.
- Μην καθαρίζετε τα ακροφύσια ψεκασμού φυσώντας τα με αέρα, ούτε να τα τοποθετείτε στο στόμα σας.
- Μετά την εργασία με τις χημικές ουσίες και όσο το δυνατόν πιο σύντομα, να πλένετε πάντα τα χέρια σας και τα μέρη που εκτέθηκαν.
- Διατηρείτε τις χημικές ουσίες στις αρχικές τους συσκευασίες και αποθηκεύετέ τες σε ασφαλές μέρος.
- Απορρίπτετε με κατάλληλο τρόπο τις χημικές ουσίες που δεν χρησιμοποιήθηκαν και τα δοχεία των χημικών ουσιών, σύμφωνα με τις οδηγίες του κατασκευαστή των χημικών ουσιών και τους τοπικούς κανονισμούς.
- Οι χημικές ουσίες και οι αναθυμιάσεις τους είναι επικίνδυνες. Ποτέ μην εισέρχεστε στη δεξαμενή, ούτε να βάζετε το κεφάλι σας μέσα ή πάνω από το άνοιγμά της.
- Τηρείτε όλους τους τοπικούς, εθνικούς και ευρωπαϊκούς κανονισμούς σχετικά με τον ψεκασμό χημικών ουσιών.

Εκτέλεση ελέγχων πριν την εκκίνηση

Προτού ξεκινήσετε να χρησιμοποιείτε το ψεκαστικό για την ημέρα, να κάνετε τους εξής ελέγχους:

- Ελέγξτε την πίεση αέρα στα ελαστικά.

  Σημείωση: Τα ελαστικά του συγκεκριμένου μηχανήματος διαφέρουν από αυτά των αυτοκινήτων. Λειτουργούν με μικρότερη πίεση

ώστε να ελαχιστοποιείται η συμπίεση και η φθορά του χλοοτάπητα.

- Ελέγξτε τη στάθμη όλων των υγρών και, εάν κάποια είναι χαμηλή, προσθέστε την κατάλληλη ποσότητα του προβλεπόμενου υγρού.
- Ελέγξτε τη λειτουργία του πεντάλ φρένου.
- Ελέγξτε και βεβαιωθείτε ότι λειτουργούν τα φώτα.
- Στρέψτε το τιμόνι προς τα αριστερά και τα δεξιά για να ελέγξετε την απόκρισή του.
- Με τον κινητήρα σβηστό, ελέγξτε για τυχόν διαρροές λαδιού, χαλαρωμένα εξαρτήματα και όποια άλλη εμφανή δυσλειτουργία.

Εάν κάτι από τα παραπάνω δεν είναι όπως πρέπει, ενημερώστε τον μηχανικό σας ή ελέγξτε το με τον προϊστάμενό σας προτού ξεκινήσετε τις εργασίες της ημέρας με το ψεκαστικό. Ενημερωθείτε από τον προϊστάμενό σας για τους ελέγχους που θέλει να εκτελούνται καθημερινά και είστε υπεύθυνος να διενεργείτε.

Προετοιμασία του μηχανήματος

Έλεγχος στάθμης λαδιού κινητήρα

Προτού βάλετε μπροστά τον κινητήρα και χρησιμοποιήσετε το μηχάνημα, ελέγξτε τη στάθμη του λαδιού στον στροφαλοθάλαμο. Ανατρέξτε στην ενότητα Έλεγχος του λαδιού κινητήρα (σελίδα 67).

Έλεγχος του συστήματος ψύξης

Προτού βάλετε μπροστά τον κινητήρα και χρησιμοποιήσετε το μηχάνημα, ελέγξτε το σύστημα ψύξης. Ανατρέξτε στην ενότητα Έλεγχος στάθμης ψυκτικού υγρού (σελίδα 82).

Έλεγχος του υδραυλικού συστήματος

Προτού βάλετε μπροστά τον κινητήρα και χρησιμοποιήσετε το μηχάνημα, ελέγξτε το υδραυλικό σύστημα. Ανατρέξτε στην ενότητα Έλεγχος της στάθμης του υδραυλικού υγρού (σελίδα 87).

Έλεγχος πίεσης αέρα ελαστικών

Περιοδικότητα εργασιών σέρβις: Πριν από κάθε χρήση ή καθημερινά

Ελέγχετε την πίεση αέρα των ελαστικών ώστε να βεβαιωθείτε ότι είναι η σωστή. Φουσκώστε τα λάστιχα με πίεση 138 kPa (20 psi).

Σημείωση: Επίσης, ελέγχετε για ενδείξεις φθοράς ή ζημιάς.

Έλεγχος των φρένων

Περιοδικότητα εργασιών σέρβις: Πριν από κάθε χρήση ή καθημερινά

Προτού βάλετε μπροστά το ψεκαστικό, πατήστε ελαφρά το πεντάλ φρένου. Εάν η διαδρομή του πεντάλ, μέχρι να αισθανθείτε αντίσταση είναι μεγαλύτερη από 2,5 cm (1"), ρυθμίστε τα φρένα; Ανατρέξτε στην ενότητα Ρύθμιση των φρένων (σελίδα 85).

⚠ ΠΡΟΕΙΔΟΠΟΊΗΣΗ

Εάν χρησιμοποιείτε το ψεκαστικό με ακατάλληλα ρυθμισμένα ή φθαρμένα φρένα, τότε μπορεί να χάσετε τον έλεγχό του και να προκληθεί σε εσάς ή τους διερχόμενους σοβαρός τραυματισμός ή και θάνατος.

Ελέγχετε πάντα τα φρένα προτού χρησιμοποιήσετε το ψεκαστικό και διατηρείτε τα σωστά ρυθμισμένα και σε βέλτιστη κατάσταση.

Ανεφοδιασμός καυσίμου

Προδιαγραφές καυσίμου

Ορυκτά καύσιμα	Χρησιμοποιείτε αμόλυβδη βενζίνη 87 ή περισσότερων οκτανίων (βάσει της μεθόδου (R+M)/2).
Καύσιμα μίγματος αιθανόλης	Χρησιμοποιείτε μίγμα αμόλυβδης βενζίνης με έως 10% αιθανόλη (βενζινόλη) ή 15% MTBE (μεθυλο-τριτοταγή βουτυλαιθέρα) κατ' όγκο. Η αιθανόλη και ο MTBE δεν είναι το ίδιο πράγμα. Μίγμα βενζίνης με 15% αιθανόλη (E15) κατ' όγκο δεν είναι εγκεκριμένο προς χρήση. Μην χρησιμοποιείτε ποτέ βενζίνη που περιέχει άνω του 10% αιθανόλη κατ' όγκο, όπως οι E15 (περιέχει 15% αιθανόλη), E20 (περιέχει 20% αιθανόλη) ή E85 (περιέχει έως και 85% αιθανόλη). Η χρήση μη εγκεκριμένων καυσίμων μπορεί να προκαλέσει προβλήματα απόδοσης ή/και ζημιά στον κινητήρα η οποία μπορεί να μην καλύπτεται από την εγγύηση.

Σημαντικό: **Για βέλτιστα αποτελέσματα, χρησιμοποιείτε μόνο καθαρό, φρέσκο (το πολύ 30 ημερών) καύσιμο.**

- Μην χρησιμοποιείτε βενζίνη που περιέχει μεθανόλη.
- Εκτός αν χρησιμοποιείτε σταθεροποιητικό καυσίμου, μην αποθηκεύετε καύσιμο στο ρεζερβουάρ ή σε δοχεία καυσίμου κατά τη διάρκεια του χειμώνα.
- Μην προσθέτετε λάδι στη βενζίνη.

Ανεφοδιασμός ρεζερβουάρ καυσίμου

Χωρητικότητα ρεζερβουάρ καυσίμου: περίπου 45 L (12 γαλόνια ΗΠΑ)

1. Σταθμεύστε το μηχάνημα σε επίπεδο έδαφος, βάλτε χειρόφρενο, απενεργοποιήστε την αντλία ψεκασμού, σβήστε τον κινητήρα, αφαιρέστε το κλειδί και αφήστε τον κινητήρα να κρυώσει.
2. Καθαρίστε τον χώρο γύρω από την τάπα του ρεζερβουάρ (Σχήμα 22).

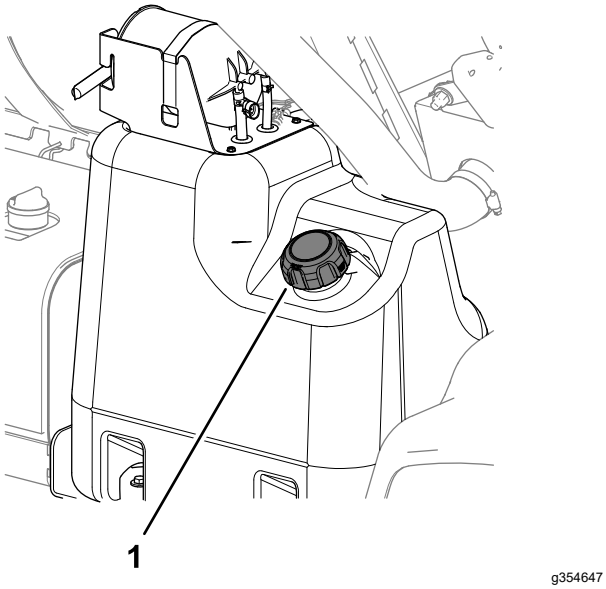

g354647

Σχήμα 22

1. Τάπα ρεζερβουάρ καυσίμου

3. Αφαιρέστε την τάπα του ρεζερβουάρ.
4. Γεμίστε το ρεζερβουάρ έως περίπου 2,5 cm (1”) από την κορυφή του ρεζερβουάρ (πυθμένας του στομίου πλήρωσης).

   Σημείωση: Αυτός ο ελεύθερος χώρος στο ρεζερβουάρ επιτρέπει τη διαστολή του καυσίμου. **Μη γεμίζετε υπερβολικά το ρεζερβουάρ.**
5. Τοποθετήστε την τάπα στο ρεζερβουάρ και κλείστε την καλά.
6. Αν έχει χυθεί καύσιμο, καθαρίστε το.

Στρώσιμο καινούριου μηχανήματος

Περιοδικότητα εργασιών σέρβις: Μετά τις πρώτες 100 ώρες—Για να διασφαλίσετε την κατάλληλη απόδοση και μακροζωία του ψεκαστικού, ακολουθήστε τις παρακάτω οδηγίες για τις πρώτες 100 ώρες λειτουργίας του:

- Ελέγχετε τακτικά τη στάθμη λαδιού και ψυκτικού του κινητήρα και προσέχετε για ενδείξεις υπερθέρμανσης σε οποιοδήποτε εξάρτημα του ψεκαστικού.
- Αφού θέσετε σε λειτουργία τον κινητήρα όταν είναι κρύος, αφήστε τον να ζεσταθεί για περίπου 15 δευτερόλεπτα πριν ανεβάσετε στροφές.
- Αποφεύγετε την απότομη αύξηση των στροφών του κινητήρα.
- Διαφοροποιείτε την ταχύτητα του ψεκαστικού κατά τη λειτουργία του. Αποφεύγετε την απότομη εκκίνηση και την απότομη ακινητοποίηση.
- Ανατρέξτε στην ενότητα Λίστα ελέγχου για την καθημερινή συντήρηση (σελίδα 59) για ειδικούς ελέγχους χαμηλού αριθμού ωρών λειτουργίας.

Προετοιμασία του ψεκαστικού

Επιλογή ακροφυσίου

Σημείωση: Ανατρέξτε στον οδηγό επιλογής ακροφυσίων που διατίθεται μέσω του εξουσιοδοτημένου αντιπροσώπου της Toro.

Οι κορμοί των κορυφών δέχονται έως και 3 διαφορετικά ακροφύσια. Για να επιλέξετε το ακροφύσιο που θέλετε, κάντε τα εξής:

1. Σταθμεύστε το ψεκαστικό σε επίπεδο έδαφος, σβήστε τον κινητήρα, αφαιρέστε το κλειδί και βάλτε χειρόφρενο.
2. Μετακινήστε τον διακόπτη κύριου τμήματος μπούμας στη θέση OFF (Εκτός λειτουργίας) και τον διακόπτη της αντλίας ψεκασμού στη θέση OFF (Εκτός λειτουργίας).
3. Περιστρέψτε την κορυφή των ακροφυσίων προς το ακροφύσιο που θέλετε.
4. Στα μηχανήματα που χρησιμοποιούνται στη λειτουργία ρυθμού εφαρμογής εκτελέστε βαθμονόμηση της παροχής. Ανατρέξτε στον *Οδηγό λογισμικού* για τα οχήματα ψεκασμού χλοοτάπητα Multi Pro 5800-D και 5800-G με σύστημα ψεκασμού ExcelaRate.

Επιλογή φίλτρου αναρρόφησης

Τυπικός εξοπλισμός: φίλτρο αναρρόφησης 50 mesh (μπλε χρώματος)

Συμβουλευτείτε τον πίνακα φίλτρων αναρρόφησης για να καθορίσετε τη διάσταση πλέγματος (mesh) φίλτρου για τα ακροφύσια ψεκασμού που χρησιμοποιείτε, με βάση τα χημικά προϊόντα ή διαλύματα με ιξώδες ισοδύναμο με αυτό του νερού.

Πίνακας φίλτρων αναρρόφησης

Πίνακας φίλτρων αναρρόφησης (cont'd.)

Χρωματ. κωδικοπ. ακροφυσίων ψεκασμού (παροχή)	Διάσταση πλέγματος (Mesh)*	Χρωματ. κωδικοπ. φίλτρου
Κίτρινο (0,2 gpm)	50	Μπλε
Κόκκινο (0,4 gpm)	50	Μπλε
Καφέ (0,5 gpm)	50 (ή 30)	Μπλε (ή πράσινο)
Γκρίζο (0,6 gpm)	30	Πράσινο
Λευκό (0,8 gpm)	30	Πράσινο
Μπλε (1,0 gpm)	30	Πράσινο
Πράσινο (1,5 gpm)	30	Πράσινο
*Η διάσταση πλέγματος (mesh) των φίλτρων αναρρόφησης αυτού του πίνακα αφορά χημικές ουσίες ή διαλύματα ψεκασμού με ιξώδες ισοδύναμο με αυτό του νερού.		

Σημαντικό: **Εάν ψεκάζετε χημικές ουσίες ή διαλύματα με σκόνες διαλύματος υψηλότερου ιξώδους (πυκνότερα), ίσως χρειάζεστε προαιρετικό φίλτρο αναρρόφησης με μεγαλύτερη διάσταση πλέγματος (mesh). Ανατρέξτε στην ενότητα Σχήμα 23.**

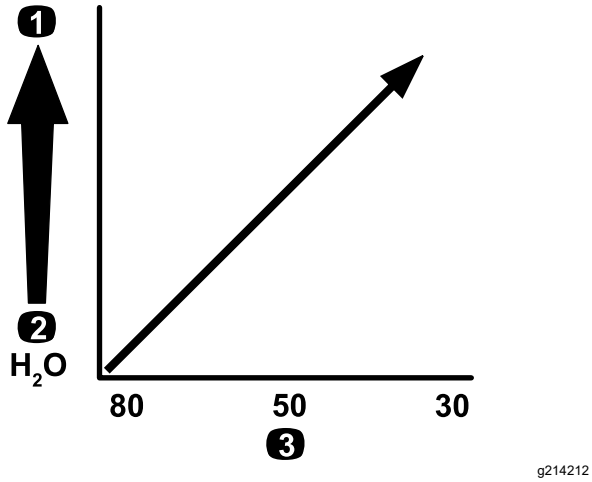

g214212

Σχήμα 23

Διάσταση πλέγματος (mesh)—ιξώδες χημικής ουσίας ή διαλύματος

1. Χημικές ουσίες ή διαλύματα υψηλότερου ιξώδους
2. Χημικές ουσίες ή διαλύματα χαμηλότερου ιξώδους
3. Διάσταση πλέγματος (mesh)

Εάν ψεκάζετε με υψηλότερους ρυθμούς εφαρμογής, μπορείτε να χρησιμοποιήσετε φίλτρο αναρρόφησης μεγαλύτερης διάστασης πλέγματος (mesh) Ανατρέξτε στην ενότητα Σχήμα 24.

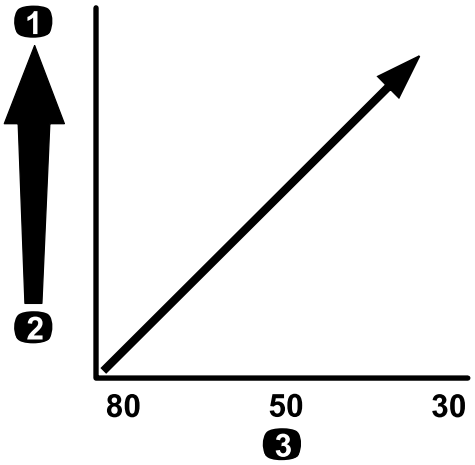

g214214

Σχήμα 24

Διάσταση πλέγματος (mesh)—ρυθμός εφαρμογής

1. Υψηλότερος ρυθμός εφαρμογής
2. Χαμηλότερος ρυθμός εφαρμογής
3. Διάσταση πλέγματος (mesh)

Επιλογή φίλτρου κατάθλιψης

Οι διαθέσιμες διαστάσεις σήτας περιλαμβάνουν τα εξής:

Τυπικός εξοπλισμός: φίλτρο αναρρόφησης 50 mesh (μπλε χρώματος)

Συμβουλευτείτε τον πίνακα φίλτρων κατάθλιψης για να καθορίσετε τη διάσταση πλέγματος για τα ακροφύσια ψεκασμού που χρησιμοποιείτε, με βάση τα χημικά προϊόντα ή διαλύματα, με ιξώδες ισοδύναμο με αυτό του νερού.

Πίνακας φίλτρων κατάθλιψης

Χρωματ. κωδικοπ. ακροφυσίων ψεκασμού (παροχή)	**Διάσταση πλέγματος (Mesh)***	**Χρωματ. κωδικοπ. φίλτρου**
Όπως απαιτείται για χημικές ουσίες και διαλύματα χαμηλού ιξώδους ή χαμηλούς ρυθμούς εφαρμογής	100	Πράσινο
Κίτρινο (0,2 gpm)	80	Κίτρινο
Κόκκινο (0,4 gpm)	50	Μπλε
Καφέ (0,5 gpm)	50	Μπλε
Γκρίζο (0,6 gpm)	50	Μπλε
Λευκό (0,8 gpm)	50	Μπλε
Μπλε (1,0 gpm)	50	Μπλε
Πράσινο (1,5 gpm)	50	Μπλε
Όπως απαιτείται για χημικές ουσίες και διαλύματα υψηλού ιξώδους ή υψηλούς ρυθμούς εφαρμογής	30	Κόκκινο
Όπως απαιτείται για χημικές ουσίες και διαλύματα υψηλού ιξώδους ή υψηλούς ρυθμούς εφαρμογής	16	Καφέ
*Η διάσταση πλέγματος (mesh) των φίλτρων κατάθλιψης αυτού του πίνακα αφορά χημικές ουσίες ή διαλύματα ψεκασμού με ιξώδες ισοδύναμο με αυτό του νερού.		

Σημαντικό: **Εάν ψεκάζετε χημικές ουσίες ή διαλύματα με σκόνες διαλύματος υψηλότερου ιξώδους (πυκνότερα), ίσως χρειάζεστε προαιρετικό φίλτρο κατάθλιψης με μεγαλύτερη διάσταση πλέγματος (mesh). Ανατρέξτε στην ενότητα Σχήμα 25.**

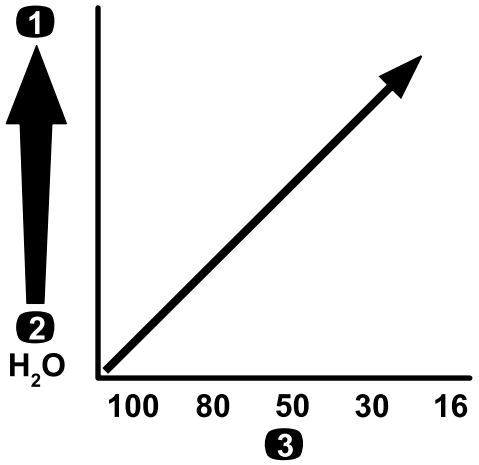

Σχήμα 25

Διάσταση πλέγματος (mesh)—ιξώδες χημικής ουσίας ή διαλύματος

1. Χημικές ουσίες ή διαλύματα υψηλότερου ιξώδους
2. Χημικές ουσίες ή διαλύματα χαμηλότερου ιξώδους
3. Διάσταση πλέγματος (mesh)

Εάν ψεκάζετε με υψηλότερους ρυθμούς εφαρμογής, μπορείτε να χρησιμοποιήσετε φίλτρο κατάθλιψης μεγαλύτερης διάστασης πλέγματος (mesh) Ανατρέξτε στην ενότητα Σχήμα 26.

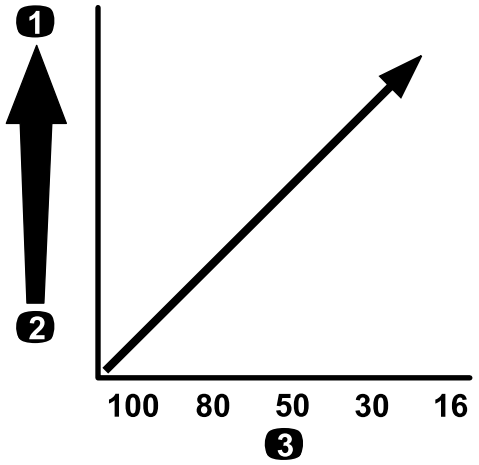

Σχήμα 26

Διάσταση πλέγματος (mesh)—ρυθμός εφαρμογής

1. Υψηλότερος ρυθμός εφαρμογής
2. Χαμηλότερος ρυθμός εφαρμογής
3. Διάσταση πλέγματος (mesh)

Επιλογή φίλτρου ακροφυσίου (προαιρετικά)

Σημείωση: Χρησιμοποιώντας το προαιρετικό φίλτρο ακροφυσίου προστατεύετε το μπεκ του ακροφυσίου και αυξάνετε την ωφέλιμη διάρκεια ζωής του.

Συμβουλευτείτε τον πίνακα φίλτρων ακροφυσίου για να καθορίσετε τη διάσταση πλέγματος για τα ακροφύσια ψεκασμού που χρησιμοποιείτε, με βάση τα χημικά προϊόντα ή διαλύματα, με ιξώδες ισοδύναμο με αυτό του νερού.

Πίνακας φίλτρων ακροφυσίου

Χρωματ. κωδικοπ. ακροφυσίων ψεκασμού (παροχή)	**Διάσταση πλέγματος (Mesh)* φίλτρου**	**Χρωματ. κωδικοπ. φίλτρου**
Κίτρινο (0,2 gpm)	100	Πράσινο
Κόκκινο (0,4 gpm)	50	Μπλε
Καφέ (0,5 gpm)	50	Μπλε
Γκρίζο (0,6 gpm)	50	Μπλε
Λευκό (0,8 gpm)	50	Μπλε
Μπλε (1,0 gpm)	50	Μπλε
Πράσινο (1,5 gpm)	50	Μπλε
*Η διάσταση πλέγματος (mesh) των φίλτρων ακροφυσίων αυτού του πίνακα αφορά χημικές ουσίες ή διαλύματα ψεκασμού με ιξώδες ισοδύναμο με αυτό του νερού.		

Σημαντικό: **Εάν ψεκάζετε χημικές ουσίες ή διαλύματα με σκόνες διαλύματος υψηλότερου ιξώδους (πυκνότερα), ίσως χρειάζεστε προαιρετικό φίλτρο ακροφυσίου με μεγαλύτερη διάσταση πλέγματος (mesh). Ανατρέξτε στην ενότητα Σχήμα 27.**

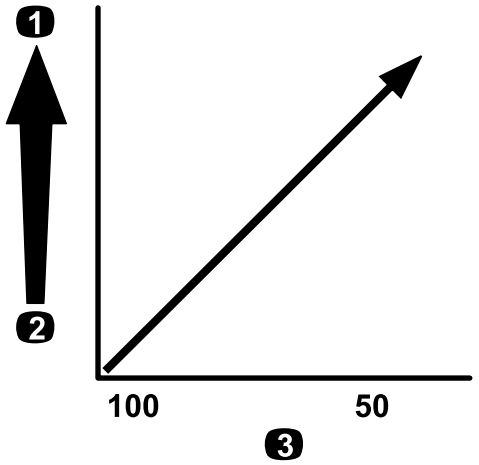

g214245

Σχήμα 27

Διάσταση πλέγματος (mesh)—ιξώδες χημικής ουσίας ή διαλύματος

1. Χημικές ουσίες ή διαλύματα υψηλότερου ιξώδους
2. Χημικές ουσίες ή διαλύματα χαμηλότερου ιξώδους
3. Διάσταση πλέγματος (mesh)

Εάν ψεκάζετε με υψηλότερους ρυθμούς εφαρμογής, μπορείτε να χρησιμοποιήσετε φίλτρο ακροφυσίου μεγαλύτερης διάστασης πλέγματος (mesh) Ανατρέξτε στην ενότητα Σχήμα 28.

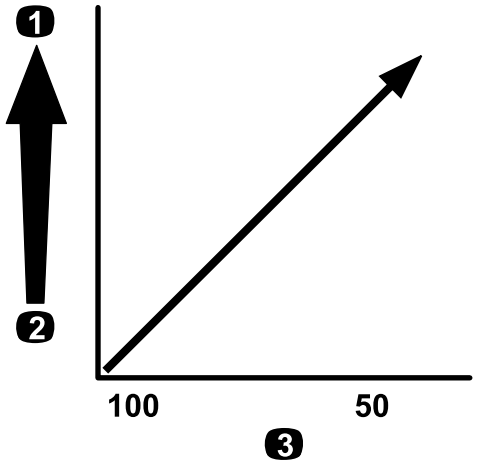

g214245

Σχήμα 28

Διάσταση πλέγματος (mesh)—ρυθμός εφαρμογής

1. Υψηλότερος ρυθμός εφαρμογής
2. Χαμηλότερος ρυθμός εφαρμογής
3. Διάσταση πλέγματος (mesh)

Πλήρωση των δεξαμενών

Πλήρωσης της δεξαμενής καθαρού νερού

Σημαντικό: **Μη χρησιμοποιείτε επεξεργασμένο νερό (κατεργασμένα γκρίζα ύδατα) στη δεξαμενή καθαρού νερού.**

Σημείωση: Η δεξαμενή καθαρού νερού προορίζεται για να ξεπλύνετε τις χημικές ουσίες από το δέρμα σας, τα μάτια σας ή άλλες επιφάνειες σε περίπτωση ακούσιας επαφής ή έκθεσης με αυτές.

Πριν τον χειρισμό ή την ανάμιξη χημικών ουσιών να γεμίζετε πάντα τη δεξαμενή καθαρού νερού με φρέσκο και καθαρό νερό.

- Για να γεμίσετε τη δεξαμενή, ξεβιδώστε την τάπα που υπάρχει στην πάνω πλευρά, γεμίστε τη δεξαμενή με καθαρό νερό και τοποθετήστε ξανά την τάπα (Σχήμα 29).
- Για να ανοίξετε τη βρύση της δεξαμενής καθαρού νερού στρέψτε τον μοχλό που υπάρχει στη βρύση (Σχήμα 29).

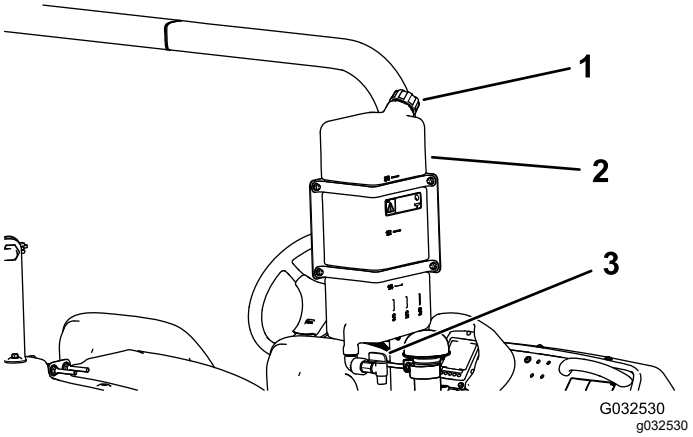

Σχήμα 29

1. Τάπα πλήρωσης
2. Δεξαμενή καθαρού νερού
3. Βρύση

Πλήρωση της δεξαμενής ψεκασμού

Για τη βέλτιστη ανάμιξη και εξωτερική καθαριότητα της δεξαμενής εγκαταστήστε το Κιτ προανάμιξης χημικών.

Σημαντικό: **Εάν είναι δυνατό, μη χρησιμοποιείτε επεξεργασμένο νερό (κατεργασμένα γκρίζα ύδατα) στη δεξαμενή ψεκασμού.**

Σημαντικό: **Βεβαιωθείτε ότι οι χημικές ουσίες που χρησιμοποιείτε είναι συμβατές με το υλικό Viton™ (ανατρέξτε στην ετικέτα του κατασκευαστή, όπου θα αναφέρεται εάν δεν συμβατό). Η χρήση χημικής ουσίας που δεν είναι συμβατή με το υλικό Viton θα αλλοιώσει τους δακτυλίους O-ring που υπάρχουν στο ψεκαστικό, προκαλώντας διαρροές.**

Σημαντικό: **Οι ενδείξεις στάθμης της δεξαμενής είναι αποκλειστικά ενδεικτικές και δεν είναι ακριβείς για τη βαθμονόμηση.**

1. Σταθμεύστε το μηχάνημα σε επίπεδο έδαφος, σβήστε τον κινητήρα, αφαιρέστε το κλειδί και βάλτε χειρόφρενο.
2. Καθορίστε την ποσότητα του νερού που χρειάζεται για την ανάμιξη της ποσότητας της χημικής ουσίας που θα χρησιμοποιήσετε, σύμφωνα με τις υποδείξεις του κατασκευαστή της χημικής ουσίας.
3. Ανοίξτε το κάλυμμα της δεξαμενής ψεκασμού.

   Σημείωση: Το κάλυμμα της δεξαμενής βρίσκεται στο μέσο της άνω πλευράς της δεξαμενής. Για να το ανοίξετε, στρέψτε αριστερόστροφα το εμπρός μισό του καλύμματος και ανοίξτε το. Μπορείτε να αφαιρέσετε το φίλτρο σήτας που υπάρχει κάτω από το κάλυμμα της δεξαμενής και να το καθαρίσετε.
4. Συνδέστε τον εύκαμπτο σωλήνα πλήρωσης στο ρακόρ ταχείας αποσύνδεσης που υπάρχει στην υποδοχή πλήρωσης αντι-σιφονισμού.
5. Προσθέστε στη δεξαμενή ψεκασμού τα 3/4 της απαιτούμενης ποσότητας νερού (Σχήμα 30).

   Σημαντικό: **Χρησιμοποιείτε πάντα φρέσκο, καθαρό νερό στη δεξαμενή ψεκασμού. Μην ρίχνετε συμπύκνωμα σε άδεια δεξαμενή.**

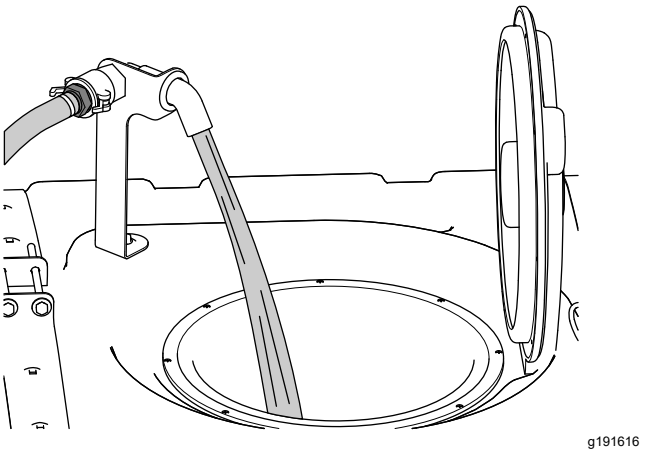

Σχήμα 30

6. Βάλτε μπροστά τον κινητήρα, βάλετε χειρόφρενο, μετακινήστε τον διακόπτη της αντλίας ψεκασμού στη θέση ON (Σε λειτουργία) και μετακινήστε τον μοχλό ελέγχου γκαζιού στις ΥΨΗΛΈΣ ΣΤΡΟΦΈΣ ΡΕΛΑΝΤΊ.
7. Μετακινήστε τον διακόπτη ανάδευσης στη θέση ON (Σε λειτουργία).

Σημαντικό: **Προτού βάλετε σκόνες διαλύματος σε οποιοδήποτε σύστημα ψεκασμού της Toro, αναμίξτε τη σκόνη σε κατάλληλο δοχείο με αρκετό καθαρό νερό ώστε να δημιουργηθεί μια επαρκώς ρευστή «λάσπη». Εάν δεν γίνει αυτό τότε υπάρχει πιθανότητα επικάθισης της χημικής ουσίας στον πυθμένα της δεξαμενής, ατελούς ανάδευσης, έμφραξης των φίλτρων και λανθασμένου ρυθμού εφαρμογής.**

Σε αυτό το μηχάνημα, η Toro συνιστά τη χρήση του Κιτ πλήρωσης και ανάμιξης χημικών. Για περισσότερες πληροφορίες, επικοινωνήστε με έναν εξουσιοδοτημένο αντιπρόσωπο της Toro.

8. Προσθέστε στη δεξαμενή την κατάλληλη ποσότητα συμπυκνώματος χημικής ουσίας, σύμφωνα με τις υποδείξεις του κατασκευαστή της χημικής ουσίας.
9. Προσθέστε στη δεξαμενή το υπόλοιπο νερό, αφαιρέστε τον εύκαμπτο σωλήνα πλήρωσης και κλείστε το κάλυμμα της δεξαμενής.

   Σημείωση: Για να σφραγίσετε τη δεξαμενή, κλείστε το κάλυμμα και στρέψτε δεξιόστροφα το εμπρός μισό του τμήμα.

   Σημαντικό: **Αφού γεμίσετε τη δεξαμενή για πρώτη φορά, ελέγξτε τους ιμάντες πρόσδεσης της δεξαμενής για τυχόν χαλάρωση ή τζόγους. Σφίξτε εάν χρειάζεται.**

Έλεγχος ιμάντων πρόσδεσης δεξαμενής

Περιοδικότητα εργασιών σέρβις: Πριν από κάθε χρήση ή καθημερινά—Ελέγξτε τους ιμάντες πρόσδεσης της δεξαμενής.

Σημαντικό: **Το υπερβολικό σφίξιμο των συνδετικών εξαρτημάτων των ιμάντων της δεξαμενής μπορεί να παραμορφώσει και να προκαλέσει βλάβη στη δεξαμενή και τους ιμάντες πρόσδεσης.**

Σημαντικό: **Εάν είναι δυνατό, μη χρησιμοποιείτε επεξεργασμένο νερό (κατεργασμένα γκρίζα ύδατα) στη δεξαμενή ψεκασμού.**

1. Γεμίστε τη κύρια δεξαμενή με νερό.
2. Ελέγξτε για τυχόν τζόγο ή χαλάρωση μεταξύ των ιμάντων πρόσδεσης και της δεξαμενής (Σχήμα 31).

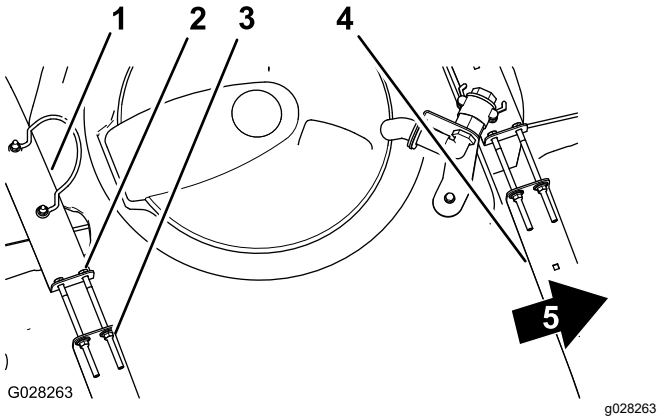

Σχήμα 31

1. Πίσω ιμάντας πρόσδεσης δεξαμενής
2. Μπουλόνι
3. Φλαντζωτό παξιμάδι ασφάλισης
4. Εμπρός ιμάντας πρόσδεσης δεξαμενής
5. Εμπρός πλευρά του μηχανήματος

3. Εάν οι ιμάντες πρόσδεσης εφαρμόζουν χαλαρά στη δεξαμενή σφίξτε τα φλαντζωτά παξιμάδια ασφάλισης και τα μπουλόνια που υπάρχουν στις άνω πλευρά των ιμάντων μέχρι αυτοί να εφαρμόσουν σφιχτά στην επιφάνεια της δεξαμενής (Σχήμα 31).

   Σημείωση: Μη σφίγγετε υπερβολικά τα συνδετικά εξαρτήματα των ιμάντων πρόσδεσης της δεξαμενής.

Βαθμονόμηση των βαλβίδων παράκαμψης τμημάτων μπούμας

Μόνο για τη χειροκίνητη λειτουργία

Σημαντικό: **Όταν χρησιμοποιείτε τη λειτουργία ρυθμού εφαρμογής, πρέπει οι βαλβίδες παράκαμψης τμημάτων μπούμας πρέπει να βρίσκονται στην κλειστή θέση.**

Σημαντικό: **Εάν είναι δυνατό, μη χρησιμοποιείτε επεξεργασμένο νερό (κατεργασμένα γκρίζα ύδατα) στη δεξαμενή ψεκασμού.**

Η βαθμονόμηση της παροχής και της ταχύτητας του ψεκαστικού και η ρύθμιση της παράκαμψης τμημάτων μπούμας πρέπει να γίνεται πριν από την πρώτη χρήση του ψεκαστικού, κάθε φορά που αλλάζετε ακροφύσια και όποτε απαιτείται.

Σημαντικό: **Για τη συγκεκριμένη διαδικασία επιλέξτε μια ανοικτή, επίπεδη περιοχή.**

Προετοιμασία του μηχανήματος

1. Γεμίστε τη δεξαμενή ψεκασμού μέχρι τη μέση με καθαρό νερό.
2. Κατεβάστε τα τμήματα μπούμας ψεκασμού.
3. Βάλτε χειρόφρενο.
4. Μετακινήστε τον διακόπτη ελέγχου ψεκασμού στη χειροκίνητη λειτουργία.
5. Μετακινήστε τους 3 διακόπτες τμημάτων μπούμας στη θέση ON (Σε λειτουργία) και αλλά αφήστε τον διακόπτη κύριου τμήματος μπούμας στη θέση OFF (Εκτός λειτουργίας).
6. Μετακινήστε τον διακόπτη της αντλίας ψεκασμού στη θέση ON (Σε λειτουργία) και ενεργοποιήστε την ανάδευση.
7. Στο σύστημα InfoCenter, μετακινηθείτε στην οθόνη Calibration (Βαθμονόμηση) και επιλέξτε το Test Speed (Δοκιμή ταχύτητας). Ανατρέξτε στην αντίστοιχη ενότητα «Προσομοίωση δοκιμής ταχύτητας» στον *Οδηγό λογισμικού* για τα οχήματα ψεκασμού χλοοτάπητα Multi Pro 5800-D και 5800-G με σύστημα ψεκασμού ExcelaRate.
   A. Πιέστε τα κουμπιά 3 ή 4 για να αυξήσετε ή να μειώσετε την ταχύτητα προσομοίωσης σε 5,6 km/h (3,5 mph).
   B. Πιέστε το κουμπί 4 για να επιλέξετε το ON για την προσομοίωση δοκιμής ταχύτητας.
   C. Πιέστε το κουμπί 5 για αποθήκευση και έξοδο από την οθόνη ΔΟΚΙΜΉΣ ΤΑΧΎΤΗΤΑΣ.

Ρύθμιση βαλβίδων παράκαμψης τμήματος μπούμας

1. Χρησιμοποιώντας τον διακόπτη ρυθμού εφαρμογής, ρυθμίστε τον ρυθμό εφαρμογής σύμφωνα με τον πίνακα που ακολουθεί.

Πίνακας ρυθμού εφαρμογής ακροφυσίων

Χρώμα ακροφυσίου	SI (Μετρικό)	Αγγλοσαξωνικό	Χλοοτάπητας
Κίτρινο	159 L/ha	17 gpa	0,39 gpk
Κόκκινο	319 L/ha	34 gpa	0,78 gpk
Καφέ	394 L/ha	42 gpa	0,96 gpk
Γκρίζο	478 L/ha	51 gpa	1,17 gpk
Άσπρο	637 L/ha	68 gpa	1,56 gpk
Μπλε	796 L/ha	85 gpa	1,95 gpk
Πράσινο	1.190 L/ha	127 gpa	2,91 gpk

2. Κλείστε τον διακόπτη του αριστερού τμήματος και ρυθμίστε το χειριστήριο παράκαμψης τμήματος μπούμας (Σχήμα 32) μέχρι ο αναγραφόμενος ρυθμός να είναι ίσος με την προηγούμενη τιμή του πίνακα.

Σημείωση: Οι αριθμητικές ενδείξεις που υπάρχουν στο χειριστήριο παράκαμψης και τη βελόνα είναι αποκλειστικά ενδεικτικές.

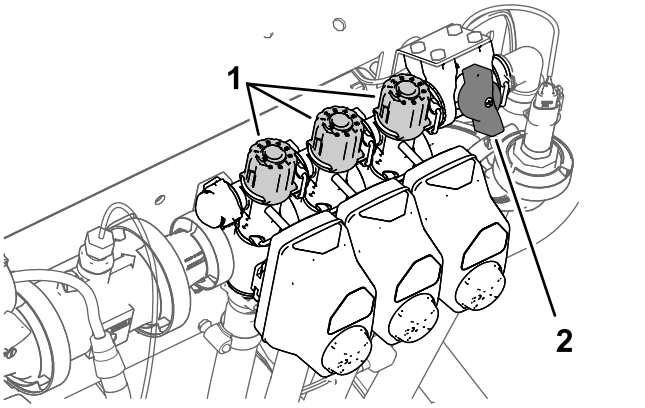

Σχήμα 32

1. Χειριστήριο ρύθμισης παράκαμψης τμήματος μπούμας
2. Διακόπτης παράκαμψης τμημάτων μπούμας

3. Ανοίξτε τον διακόπτη του αριστερού τμήματος μπούμας και κλείστε τον διακόπτη του δεξιού τμήματος μπούμας.
4. Ρυθμίστε το χειριστήριο παράκαμψης του δεξιά τμήματος μπούμας (Σχήμα 32) μέχρι ο αναγραφόμενος ρυθμός να είναι ίσος με την προηγούμενη τιμή του πίνακα.
5. Ανοίξτε τον διακόπτη του δεξιά τμήματος μπούμας και κλείστε τον διακόπτη του κεντρικού τμήματος μπούμας.
6. Ρυθμίστε το χειριστήριο παράκαμψης του κεντρικού τμήματος μπούμας (Σχήμα 32) μέχρι ο αναγραφόμενος ρυθμός να είναι ίσος με την προηγούμενη τιμή του πίνακα.
7. Κλείστε τον διακόπτη κύριου τμήματος μπούμας
8. Απενεργοποιήστε την αντλία ψεκασμού.

Θέση χειριστηρίου βαλβίδας παράκαμψης ανάδευσης

- Η βαλβίδα παράκαμψης ανάδευσης βρίσκεται στην πλήρως ανοικτή θέση, όπως φαίνεται στο Σχήμα 33A.
- Η βαλβίδα παράκαμψης ανάδευσης βρίσκεται στην κλειστή (0) θέση, όπως φαίνεται στο Σχήμα 33B.
- Η βαλβίδα παράκαμψης ανάδευσης βρίσκεται στην ενδιάμεση θέση (ρυθμισμένη σε σχέση με

το μανόμετρο του συστήματος του ψεκαστικού), όπως φαίνεται στο Σχήμα 33C.

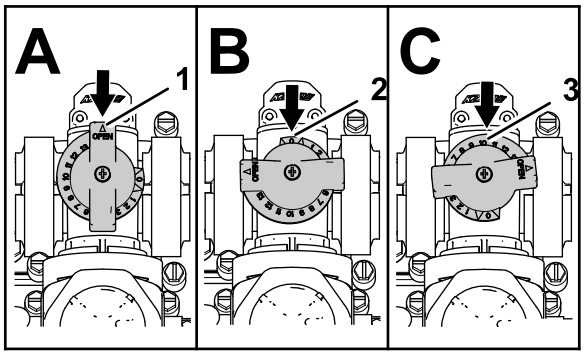

g214029

Σχήμα 33

1. Ανοικτή
2. Κλειστή (0)
3. Ενδιάμεση θέση

Βαθμονόμηση βαλβίδας παράκαμψης ανάδευσης

Περιοδικότητα εργασιών σέρβις: Κάθε χρόνο—Βαθμονομήστε τη βαλβίδα παράκαμψης ανάδευσης.

Σημαντικό: **Εάν είναι δυνατό, μη χρησιμοποιείτε επεξεργασμένο νερό (κατεργασμένα γκρίζα ύδατα) στη δεξαμενή ψεκασμού.**

1. Για τη συγκεκριμένη διαδικασία επιλέξτε μια ανοικτή, επίπεδη περιοχή.
2. Γεμίστε τη δεξαμενή ψεκασμού μέχρι τη μέση με καθαρό νερό.
3. Βεβαιωθείτε ότι η βαλβίδα ελέγχου ανάδευσης είναι ανοικτή.

   Σημείωση: Εάν έχει ρυθμιστεί σε άλλη θέση, ανοίξτε την εντελώς για την περίσταση.
4. Βάλτε χειρόφρενο και βάλτε μπροστά τον κινητήρα.
5. Μετακινήστε το κουμπί λειτουργίας του ψεκαστικού στη χειροκίνητη λειτουργία. Ανατρέξτε στην ενότητα Ψεκασμός στη Χειροκίνητη λειτουργία. (σελίδα 44).
6. Μετακινήστε τον διακόπτη της αντλίας ψεκασμού και της ανάδευσης στη θέση ON (Σε λειτουργία).
7. Γυρίστε τον διακόπτη κύριου τμήματος μπούμας στη θέση OFF (Εκτός λειτουργίας).
8. Μετακινήστε τον μοχλό γκαζιού στη θέση ΓΡΉΓΟΡΑ.
9. Χρησιμοποιήστε τον διακόπτη ρυθμού εφαρμογής για να ρυθμίσετε την πίεση του συστήματος του ψεκαστικού στα 689 kPa (100 psi).
10. Γυρίστε τον διακόπτη ανάδευσης στη θέση OFF (Εκτός λειτουργίας) και διαβάστε την ένδειξη του μανόμετρου.
    - Εάν το μανόμετρο αναγράφει 689 kPa (100 psi), η βαλβίδα παράκαμψης ανάδευσης είναι βαθμονομημένη σωστά.
    - Εάν το μανόμετρο αναγράφει διαφορετική τιμή συνεχίστε στο επόμενο βήμα.
11. Ρυθμίστε τη βαλβίδα παράκαμψης ανάδευσης (Σχήμα 34) που υπάρχει πίσω από τη βαλβίδα ανάδευσης μέχρι η πίεση του συστήματος του ψεκαστικού που αναγράφεται στο μανόμετρο να γίνει 689 kPa (100 psi).

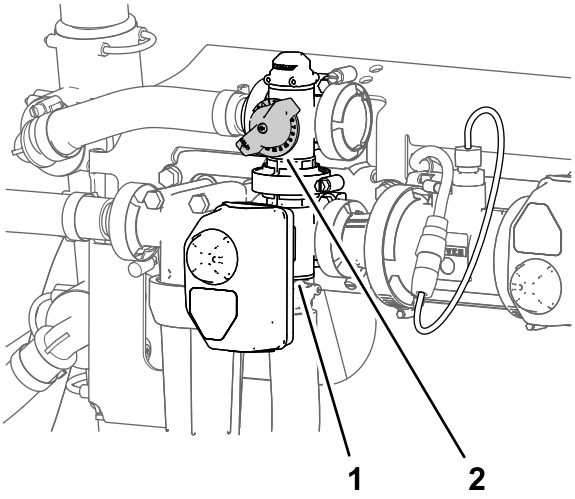

g191362

Σχήμα 34

1. Ενεργοποιητής (βαλβίδα ανάδευσης)
2. Βαλβίδα παράκαμψης ανάδευσης

12. Γυρίστε τον διακόπτη αντλίας ψεκασμού στη θέση OFF (Εκτός λειτουργίας).
13. Μετακινήστε τον μοχλό του γκαζιού στη θέση ΡΕΛΑΝΤΊ/ΑΡΓΆ και γυρίστε τον διακόπτη της μίζας στη θέση OFF (Εκτός λειτουργίας).

Θέση αντλίας ψεκασμού

Η αντλία ψεκασμού βρίσκεται κοντά στην πίσω πλευρά της δεξαμενής στα αριστερά (Σχήμα 35).

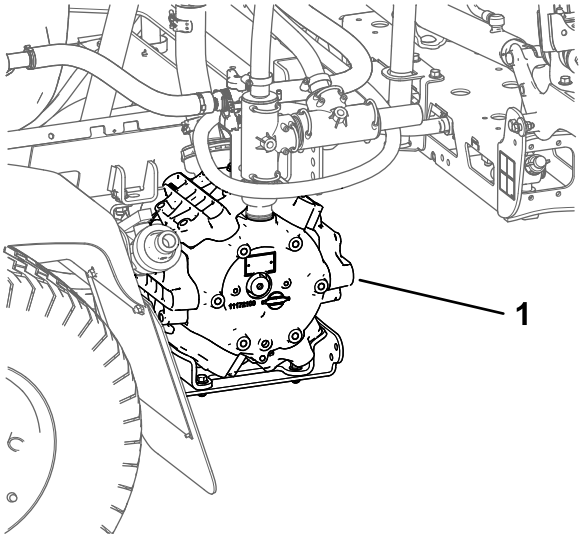

g194233

Σχήμα 35

1. Αντλία ψεκασμού

Κατά τη λειτουργία

Ασφάλεια κατά τη λειτουργία

Γενικές πληροφορίες ασφαλείας

- Ο ιδιοκτήτης/χειριστής φέρει ευθύνη για ατυχήματα που προκαλούν σωματικές ή υλικές βλάβες και οφείλει να τα προλαμβάνει.
- Να φοράτε κατάλληλη ενδυμασία η οποία θα περιλαμβάνει προστατευτικά για τα μάτια, μακρύ παντελόνι, κατάλληλα αντιολισθητικά υποδήματα, καθώς και μέσα προστασίας της ακοής. Δένετε πίσω τα μαλλιά σας και μη φοράτε φαρδιά ρούχα ή κοσμήματα.
- Χρησιμοποιείτε τα κατάλληλα μέσα ατομικής προστασίας που αναφέρονται στην ενότητα «Ασφάλεια έναντι χημικών ουσιών».
- Ο χειρισμός του μηχανήματος απαιτεί την πλήρη προσοχή σας. Μην ασχολείστε με δραστηριότητες που σας αποσπούν την προσοχή, καθώς αυτό θα μπορούσε να οδηγήσει σε τραυματισμό ή υλικές βλάβες.
- Μη χειρίζεστε το μηχάνημα εάν είστε άρρωστοι, κουρασμένοι ή βρίσκεστε υπό την επήρεια αλκοόλ ή φαρμάκων.
- Μη μεταφέρετε περισσότερους από 1 επιβάτη με το μηχάνημα. Ο επιβάτη θα πρέπει να κάθεται μόνο στο αντίστοιχο κάθισμα.
- Χρησιμοποιείτε το μηχάνημα μόνον όταν υπάρχει καλή ορατότητα. Αποφεύγετε τις λακκούβες και άλλους μη εμφανείς κινδύνους.
- Προτού βάλετε μπροστά τον κινητήρα, καθίστε στη θέση του χειριστή και βεβαιωθείτε ότι το πεντάλ του γκαζιού βρίσκεται στη θέση ΝΕΚΡΆΣ και ότι το χειρόφρενο είναι ενεργοποιημένο.
- Όταν το μηχάνημα βρίσκεται σε κίνηση, πρέπει να παραμένετε καθισμένοι. Κρατάτε το τιμόνι και με τα δύο χέρια όσο είναι δυνατόν και κρατάτε τα χέρια και τα πόδια σας μέσα στον χώρο που προορίζεται για τον χειριστή.
- Να είστε προσεκτικοί όταν πλησιάζετε σε στροφές χωρίς ορατότητα, θάμνους, δέντρα ή άλλα αντικείμενα που μπορεί να περιορίζουν την ορατότητά σας.
- Προτού κάνετε όπισθεν, κοιτάζετε προς τα πίσω ώστε να βεβαιώνεστε ότι δεν υπάρχει κανείς πίσω σας. Να κινείστε αργά προς τα πίσω.
- Μην ψεκάζετε ποτέ όταν στον χώρο βρίσκονται άλλοι άνθρωποι, ειδικά παιδιά ή ζώα.
- Μην χειρίζεστε το μηχάνημα κοντά σε πρανή, χαντάκια και αναχώματα. Το μηχάνημα μπορεί ξαφνικά να ανατραπεί αν ένας τροχός βρεθεί πέρα από το χείλος ή αν υποχωρήσει το χείλος.
- Ελαττώνετε ταχύτητα όταν εργάζεστε σε τραχύ, ανώμαλο έδαφος και κοντά σε ρείθρα, λακκούβες και άλλες απότομες μεταβολές του εδάφους. Τα φορτία μπορεί να μετακινηθούν, κάτι θα καταστήσει το μηχάνημα ασταθές.
- Αν κτυπήσετε κάποιο αντικείμενο ή αν το μηχάνημα παρουσιάζει μη φυσιολογικούς κραδασμούς, ακινητοποιήστε το μηχάνημα, σβήστε τον κινητήρα, αφαιρέστε το κλειδί, βάλτε χειρόφρενο και ελέγξτε για ζημιές. Εκτελέστε όλες τις απαιτούμενες επισκευές πριν το θέσετε ξανά σε λειτουργία.
- Όταν στρίβετε ή διασχίζετε δρόμους ή πεζοδρόμια με το μηχάνημα, μειώστε ταχύτητα και κινηθείτε προσεκτικά. Τηρείτε πάντοτε τους κανόνες προτεραιότητας.
- Να είστε ιδιαίτερα προσεκτικοί όταν χειρίζεστε το μηχάνημα σε υγρές επιφάνειες, υπό κακές καιρικές συνθήκες, σε υψηλές ταχύτητες ή με πλήρες φορτίο. Ο χρόνος και η απόσταση ακινητοποίησης αυξάνονται υπό αυτές τις συνθήκες.
- Μην αγγίζετε τον κινητήρα ή τον σιγαστήρα ενώ ο κινητήρας βρίσκεται σε λειτουργία ή αμέσως μόλις τον σβήσετε. Αυτά τα μέρη ενδέχεται να έχουν πολύ υψηλή θερμοκρασία και να προκαλέσουν εγκαύματα.
- Πριν απομακρυνθείτε από τη θέση του χειριστή, κάντε τις ακόλουθες ενέργειες:
  - Σταθμεύστε το μηχάνημα σε επίπεδη επιφάνεια.
  - Μετακινήστε το πεντάλ του γκαζιού στη θέση ΝΕΚΡΆ.
  - Απενεργοποιήστε την αντλία ψεκασμού.

– Βάλτε χειρόφρενο.
– Σβήστε τον κινητήρα και αφαιρέστε το κλειδί (αν διατίθεται).
– Περιμένετε να ακινητοποιηθούν όλα τα κινούμενα μέρη.

- Μην λειτουργείτε ποτέ τον κινητήρα σε χώρο όπου τα καυσαέρια δεν μπορούν να διαφύγουν.
- Μη θέτετε το μηχάνημα σε λειτουργία όταν υπάρχει κίνδυνος κεραυνού.
- Χρησιμοποιείτε μόνο εξαρτήματα και παρελκόμενα εγκεκριμένα από την Toro.

Ασφάλεια συστήματος προστασίας σε περίπτωση ανατροπής (ROPS)

Σημείωση: Οι καμπίνες που εγκαθιστά η Toro σε κάθε μηχάνημα που καλύπτεται στο συγκεκριμένο *Εγχειρίδιο Χειριστή* λειτουργούν ως αψίδες ασφαλείας (σύστημα ROPS).

- Μην αφαιρείτε το σύστημα ROPS από το μηχάνημα.
- Δέστε τη ζώνη ασφαλείας και βεβαιωθείτε ότι μπορείτε να τη λύσετε γρήγορα σε περίπτωση έκτακτης ανάγκης. Φοράτε πάντα τη ζώνη ασφαλείας.
- Ελέγχετε με προσοχή αν υπάρχουν υπερκείμενα εμπόδια και μην έρχεστε σε επαφή με αυτά.
- Διατηρείτε το σύστημα ROPS σε καλή κατάσταση λειτουργίας ελέγχοντάς το τακτικά για τυχόν ενδείξεις ζημίας και διατηρώντας καλά σφιγμένα όλα τα εξαρτήματα στερέωσης.
- Συντηρήστε και καθαρίστε τη/τις ζώνη/-ες ασφαλείας, όπως απαιτείται.
- Αντικαταστήστε τυχόν φθαρμένα εξαρτήματα του συστήματος ROPS. Μην κάνετε επισκευές ή τροποποιήσεις.

Ασφάλεια σε επικλινή εδάφη

Τα επικλινή εδάφη είναι ένας παράγοντας που συνδέεται σε μεγάλο βαθμό με ατυχήματα που αφορούν απώλεια ελέγχου και ανατροπή, τα οποία μπορεί να οδηγήσουν σε σοβαρό τραυματισμό ή θάνατο. Είστε υπεύθυνοι για την ασφαλή λειτουργία του προϊόντος σε επικλινή εδάφη. Ο χειρισμός του μηχανήματος σε επικλινές έδαφος απαιτεί ιδιαίτερη προσοχή.

- Πριν χειριστείτε το μηχάνημα σε επικλινή εδάφη μελετήστε τις ακόλουθες οδηγίες χρήσης σε επικλινή εδάφη, για να κρίνετε αν μπορείτε να χειριστείτε το μηχάνημα τη συγκεκριμένη χρονική στιγμή και στη συγκεκριμένη περιοχή εργασίας. Οι αλλαγές στο ανάγλυφο του εδάφους μπορεί να προκαλέσουν διαφορετική συμπεριφορά του μηχανήματος σε επικλινή εδάφη.
- Αξιολογήστε αν το έδαφος είναι ασφαλές για χρήση του μηχανήματος. Θα πρέπει να έχει προηγηθεί επιθεώρηση της περιοχής. Κατά την επιθεώρηση αυτή θα πρέπει πάντα να χρησιμοποιείτε κοινή λογική και ορθή κρίση.
- Αποφύγετε την εκκίνηση, το σταμάτημα ή τη στροφή του μηχανήματος σε επικλινή εδάφη. Ανέβασμα και κατέβασμα σε επικλινή εδάφη. Αποφύγετε τις απότομες αλλαγές ταχύτητας ή κατεύθυνσης. Εάν πρέπει να στρίψετε το μηχάνημα, κάντε το αργά και σταδιακά κατηφορίζοντας, αν είναι δυνατόν. Να είστε προσεκτικοί κατά τη οπισθοπορεία του μηχανήματος.
- Μη χρησιμοποιείτε το μηχάνημα όταν έχετε αμφιβολίες για την πρόσφυση, την κατευθυντικότητα ή την ευστάθειά του.
- Απομακρύνετε ή επισημάνετε εμπόδια όπως χαντάκια, λακκούβες, αυλάκια, προεξοχές, βράχους ή άλλους κρυμμένους κινδύνους. Αν το γρασίδι είναι ψηλό, μπορεί να μην φαίνονται τα εμπόδια. Το ανώμαλο έδαφος μπορεί να προκαλέσει ανατροπή του μηχανήματος.
- Να γνωρίζετε ότι ο χειρισμός του μηχανήματος σε βρεγμένες επιφάνειες, κατά μήκος πλαγιάς ή σε έδαφος με κατηφορική κλίση μπορεί να προκαλέσει απώλεια πρόσφυσης του μηχανήματος. Η απώλεια πρόσφυσης των τροχών μπορεί να προκαλέσει ολίσθηση και απώλεια πέδησης και διεύθυνσης.
- Να είστε ιδιαίτερα προσεκτικοί όταν χειρίζεστε το μηχάνημα κοντά σε χώρους απόρριψης, χαντάκια, αναχώματα, κινδύνους υδάτινης προέλευσης ή άλλες πηγές κινδύνου. Το μηχάνημα μπορεί να ανατραπεί αν ένας τροχός βρεθεί πέρα από το χείλος ή αν το χείλος υποχωρήσει. Ορίστε έναν ασφαλή χώρο μεταξύ του μηχανήματος και οποιασδήποτε πηγής κινδύνου.
- Να είστε πολύ προσεκτικοί όταν χρησιμοποιείτε το μηχάνημα με παρελκόμενα, διότι μπορεί να επηρεάσουν την ευστάθεια του μηχανήματος.
- Εάν κατά την ανοδική κίνηση σε επικλινές έδαφος ο κινητήρας ρετάρει ή κομπιάζει ή το μηχάνημα αρχίσει να χάνει ταχύτητα, πατήστε σταδιακά φρένο και κινήστε αργά το μηχάνημα προς τα κάτω με οπισθοπορεία.
- Να έχετε πάντα ταχύτητα στο κιβώτιο (εάν υπάρχει) όταν οδηγείτε το μηχάνημα σε κατωφέρειες.
- Μη σταθμεύετε το μηχάνημα σε επικλινή εδάφη.
- Το βάρος του υλικού στη δεξαμενή μπορεί να αλλάξει τα οδηγικά χαρακτηριστικά του μηχανήματος. Για να αποφύγετε απώλεια του ελέγχου και τραυματισμό, ακολουθείτε τις εξής διαδικασίες:

– Όταν κινείστε με βαρύ φορτίο μειώνετε την ταχύτητα και αφήνετε επαρκείς αποστάσεις φρεναρίσματος. Μην πατάτε τα φρένα απότομα. Να είστε ιδιαίτερα προσεκτικοί σε επικλινή εδάφη.
– Τα φορτία υγρών μετατοπίζονται, ειδικά στις στροφές, σε ανωφέρειες και κατωφέρειες, σε απότομες αλλαγές της ταχύτητας ή όταν οδηγείτε σε ανώμαλα εδάφη. Η μετατόπιση φορτίου μπορεί να προκαλέσει ανατροπή του μηχανήματος.

Λειτουργία του μηχανήματος

Θέση του κινητήρα σε λειτουργία

1. Καθίστε στη θέση του χειριστή και κρατήστε το πόδι σας μακριά από το πεντάλ του γκαζιού.
2. Βεβαιωθείτε ότι τα παρακάτω χειριστήρια είναι ως εξής:
   - Το χειρόφρενο είναι δεμένο.
   - Το πεντάλ του γκαζιού είναι στη θέση ΝΕΚΡΆ.
   - Η αντλία ψεκασμού είναι απενεργοποιημένη.
   - Ο μοχλός του γκαζιού βρίσκεται στη θέση ΑΡΓΆ.
3. Γυρίστε το κλειδί στη θέση START (Εκκίνηση).
4. Βάλτε μπρος τον κινητήρα για 15 δευτερόλεπτα το πολύ.
5. Όταν ο κινητήρας πάρει μπρος, αφήστε το κλειδί.
6. Αφήστε τον κινητήρα να λειτουργήσει σε στροφές ΡΕΛΑΝΤΊ ή με μισό γκάζι μέχρι να ζεσταθεί.

Οδήγηση του μηχανήματος

1. Λύστε το χειρόφρενο και πατήστε το πεντάλ του γκαζιού προς τα εμπρός για να κινηθείτε μπροστά ή προς τα πίσω για οπισθοπορεία.

   Σημαντικό: **Φροντίστε το ψεκαστικό να έχει ακινητοποιηθεί εντελώς προτού αλλάξετε μεταξύ των θέσεων ΕΜΠΡΟΣΘΟΠΟΡΕΊΑΣ και ΟΠΙΣΘΟΠΟΡΕΊΑΣ.**

2. Για να ακινητοποιηθεί αργά το μηχάνημα, αφήστε ελεύθερο το πεντάλ του γκαζιού.

   Σημείωση: Το πεντάλ του γκαζιού θα επιστρέψει στη θέση ΝΕΚΡΆ.

3. Για να ακινητοποιηθεί γρήγορα το μηχάνημα, πατήστε το πεντάλ φρένου.

   Σημείωση: Η απόσταση ακινητοποίησης του μηχανήματος ενδέχεται να ποικίλλει ανάλογα με το φορτίο στη δεξαμενή του ψεκαστικού και την ταχύτητα πορείας του μηχανήματος.

Ρύθμιση του διακόπτη του ταχοστάτη (κλείδωμα ταχύτητας πορείας)

⚠ ΠΡΟΣΟΧΉ

Εάν πιέσετε τον διακόπτη του ταχοστάτη (κλείδωμα ταχύτητας πορείας) χωρίς να έχετε το πόδι σας στο πεντάλ του γκαζιού, τότε ο ελκυστήρας μπορεί να ακινητοποιηθεί απότομα και να προκληθεί απώλεια του ελέγχου και τραυματισμός σε εσάς ή τους διερχόμενους.

Φροντίζετε να έχετε το πόδι σας στο πεντάλ του γκαζιού όταν απενεργοποιείτε τον διακόπτη του ταχοστάτη.

1. Ενεργοποιήστε την αντλία ψεκασμού πιέζοντας τον διακόπτη της στη θέση ON (Σε λειτουργία). Ανατρέξτε στην ενότητα Διακόπτης αντλίας ψεκασμού (σελίδα 22).
2. Οδηγήστε προς τα μπροστά και αναπτύξτε την ταχύτητα πορείας που θέλετε. Ανατρέξτε στην ενότητα Οδήγηση του μηχανήματος (σελίδα 39).

   Σημείωση: Για να ενεργοποιήσετε τον ταχοστάτη το μηχάνημα πρέπει να κινείται με λιγότερα από 11 km/h (7 mph).

3. Πιέστε το πάνω μέρος του διακόπτη του ταχοστάτη.

   Σημείωση: Η φωτεινή ένδειξη στον διακόπτη θα ανάψει.

4. Αφήστε το πόδι σας από το πεντάλ του γκαζιού.

   Σημείωση: Το ψεκαστικό διατηρεί την ταχύτητα που επιλέξατε.

5. Για να απενεργοποιήσετε τον ταχοστάτη, πατήστε το πεντάλ του γκαζιού και το κάτω τμήμα του διακόπτη ή σηκώστε το πόδι σας από το πεντάλ του γκαζιού και πατήστε το πεντάλ του φρένου.

   Σημείωση: Η φωτεινή ένδειξη στον διακόπτη θα σβήσει και ο έλεγχος του γκαζιού επιστρέφει στο πεντάλ του γκαζιού.

Θέση του κινητήρα εκτός λειτουργίας

1. Μετακινήστε όλα τα χειριστήρια στη ΝΕΚΡΆ θέση.
2. Πατήστε το πεντάλ φρένου για να ακινητοποιήσετε το ψεκαστικό.
3. Βάλτε χειρόφρενο.
4. Μετακινήστε τον μοχλό του γκαζιού στη θέση ΡΕΛΑΝΤΊ/ΑΡΓΆ.

5. Γυρίστε το κλειδί στη θέση OFF (Εκτός λειτουργίας).
6. Αφαιρέστε το κλειδί από τον διακόπτη για να αποφύγετε ακούσια εκκίνηση του κινητήρα.

Μηνύματα κινητήρα

Υπάρχουν 2 κατηγορίες μηνυμάτων κινητήρα που εμφανίζονται στο InfoCenter όταν ο κινητήρας βρεθεί εκτός των ορίων ασφαλούς λειτουργίας:

- Μηνύματα ειδοποίησης κινητήρα
- Μηνύματα απενεργοποίησης κινητήρα

Σημείωση: Για να μην ακούγονται οι ειδοποιήσεις κινητήρα ή οι προειδοποιήσεις ακινητοποίησης του κινητήρα πρέπει να ενεργοποιήσετε (επιλογή ON) τη σίγαση του ήχου στο InfoCenter. Ανατρέξτε στην ενότητα «Σίγαση ηχητικών σημάτων» στον *Οδηγό λογισμικού* για τα οχήματα ψεκασμού χλοοτάπητα Multi Pro 5800-D και 5800-G με σύστημα ψεκασμού ExcelaRate.

Σημείωση: Το σύμβολο  στην άνω, δεξιά γωνία της αρχικής οθόνης για μήνυμα ειδοποίησης ή ακινητοποίησης του κινητήρα, υποδεικνύει ότι υπάρχει ενεργό σφάλμα για τον κινητήρα.

Μηνύματα ειδοποίησης κινητήρα

Εάν στο InfoCenter εμφανιστεί μήνυμα ειδοποίησης κινητήρα, τότε πρέπει να διακόψετε τον ψεκασμό και να οδηγήσετε το μηχάνημα προς τον χώρο συντήρησης. Παραδείγματα μηνυμάτων ειδοποίησης είναι τα εξής:

1. Εάν η μονάδα ελέγχου του κινητήρα (ECU) εντοπίσει βλάβη ή σφάλμα, τότε εμφανίζεται η **ένδειξη ειδοποίησης κινητήρα** (Σχήμα 36).



g194664

Σχήμα 36

2. Διακόψτε τον ψεκασμό και οδηγήστε το μηχάνημα προς τον χώρο συντήρησης.

   Σημείωση: Εμφανίζεται μήνυμα ενεργού σφάλματος (Active Fault) (Σχήμα 37).



g194663

Σχήμα 37

Μήνυμα ενεργού σφάλματος (Active Fault) (Υπερβολικά υψηλή θερμοκρασία ψυκτικού)

3. Για να δείτε τη λίστα με τα ενεργά σφάλματα πιέστε τα κουμπιά 1 έως 5 (Σχήμα 38).
   - Για να μετακινηθείτε επάνω ή κάτω στη λίστα πιέστε τα κουμπιά 1 ή 2.
   - Για να σιγάσετε την ηχητική ειδοποίηση πιέστε το κουμπί 3.

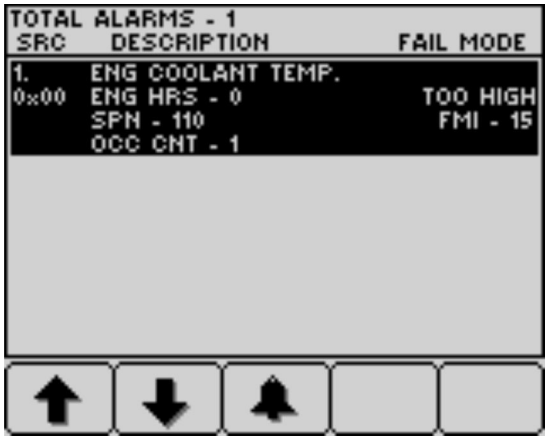

g194666

Σχήμα 38

4. Για έξοδο από τη λίστα ενεργών σφαλμάτων και επιστροφή στην αρχική οθόνη, πιέστε το κουμπί 5 (Σχήμα 39).

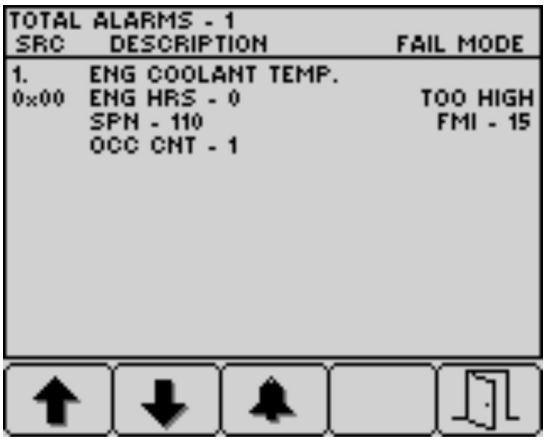

g194665

Σχήμα 39

Μηνύματα απενεργοποίησης κινητήρα

Εάν στο InfoCenter εμφανιστεί μήνυμα απενεργοποίησης κινητήρα, τότε ο χειριστής πρέπει να σταθμεύσει αμέσως το μηχάνημα και να σβήσει τον κινητήρα. Παραδείγματα μηνυμάτων ειδοποίησης είναι τα εξής:

Σημαντικό: **Εάν συνεχίσετε να λειτουργείτε τον κινητήρα ενώ εμφανίζεται μήνυμα απενεργοποίησής του μπορεί να προκαλέσετε βλάβη του.**

1. Εάν η μονάδα ελέγχου του κινητήρα (ECU) εντοπίσει σοβαρή βλάβη ή σφάλμα, τότε εμφανίζεται η **ένδειξη απενεργοποίησης κινητήρα** (Σχήμα 40).



g194667

Σχήμα 40

2. **Σταθμεύστε αμέσως το μηχάνημα και σβήστε τον κινητήρα.**
3. Στη συνέχεια, εμφανίζεται μήνυμα ενεργού σφάλματος (Active Fault) (Σχήμα 41).



g194663

Σχήμα 41

4. Για να δείτε τη λίστα με τα ενεργά σφάλματα πιέστε τα κουμπιά 1 έως 5. Ανατρέξτε στο Σχήμα 38 στην ενότητα Μηνύματα ειδοποίησης κινητήρα (σελίδα 40).
   - Για να μετακινηθείτε επάνω ή κάτω στη λίστα πιέστε τα κουμπιά 1 ή 2.
   - Για να σιγάσετε την ηχητική ειδοποίηση πιέστε το κουμπί 3.
5. Για έξοδο από τη λίστα ενεργών σφαλμάτων και επιστροφή στην αρχική οθόνη, κουμπί 5. Ανατρέξτε στο Σχήμα 39 στην ενότητα Μηνύματα ειδοποίησης κινητήρα (σελίδα 40).

Λειτουργία του ψεκαστικού

Για να λειτουργήσετε το ψεκαστικό: γεμίστε τη δεξαμενή του ψεκαστικού, εφαρμόστε το μίγμα του προϊόντος στον χώρο εργασίας και καθαρίστε τη δεξαμενή και το σύστημα ψεκασμού. Για να αποφύγετε βλάβη του ψεκαστικού πρέπει να ολοκληρώσετε και τα 3 βήματα διαδοχικά. Για παράδειγμα, μην αναμιγνύετε και προσθέτετε χημικές ουσίες στη δεξαμενή του ψεκαστικού από το βράδυ για να ψεκάσετε το πρωί. Κάτι τέτοιο θα προκαλέσει διαχωρισμών των χημικών ουσιών και πιθανή βλάβη στα εξαρτήματα του ψεκαστικού.

⚠ ΠΡΟΣΟΧΉ

Οι χημικές ουσίες είναι επικίνδυνες και μπορεί να προκαλέσουν τραυματισμό.

- **Προτού χειριστείτε χημικές ουσίες διαβάζετε τις οδηγίες στις ετικέτες τους και ακολουθείτε όλες τις υποδείξεις και προφυλάξεις του κατασκευαστή.**
- **Κρατάτε τις χημικές ουσίες μακριά από την επιδερμίδα σας. Σε περίπτωση επαφής, πλύνετε σχολαστικά την αντίστοιχη περιοχή με σαπούνι και καθαρό νερό.**
- **Χρησιμοποιείτε κατάλληλα μέσα ατομικής προστασίας (ΜΑΠ), ακολουθώντας τις οδηγίες του κατασκευαστή της χημικής ουσίας.**

Το ψεκαστικό Multi Pro® είναι ειδικά σχεδιασμένο για μεγάλη αξιοπιστία και αντοχή που εξασφαλίζει μεγάλη διάρκεια ζωής. Για την επίτευξη αυτού του στόχου στα διάφορα σημεία του ψεκαστικού έχουν επιλεγεί διαφορετικά υλικά για συγκεκριμένο λόγο. Αυτό έγινε διότι δεν υπάρχει ένα μόνο υλικό κατασκευής που είναι ιδανικό για όλες τις πιθανές εφαρμογές.

Κάποιες χημικές ουσίες είναι πιο δραστικές από τις άλλες και κάθε μία αλληλεπιδρά διαφορετικά με τα διάφορα υλικά κατασκευής. Ορισμένα συστατικά (π.χ. σκόνες διαλύματος, ενεργός άνθρακας) είναι περισσότερο τραχιά και προκαλούν ταχύτερα φθορά εκτριβής. Εάν μια χημική ουσία διατίθεται σε μορφή ή σύνθεση που παρατείνει τη διάρκεια ζωής του ψεκαστικού, τότε χρησιμοποιήστε αυτήν την επιλογή.

Όπως πάντα, φροντίζετε να καθαρίζετε σχολαστικά το ψεκαστικό και το σύστημα ψεκασμού μετά από κάθε εφαρμογή. Αυτό θα εξασφαλίσει μεγάλη διάρκεια ζωής και απροβλημάτιστη λειτουργία.

Σημείωση: Εάν έχετε απορίες ή χρειάζεστε περισσότερες πληροφορίες σχετικά με το σύστημα ελέγχου ψεκασμού, ανατρέξτε στο *Εγχειρίδιο Χειριστή* που συνοδεύει το σύστημα.

Λειτουργίες του ψεκαστικού για ψεκασμό με Ρυθμό εφαρμογής και Χειροκίνητα

Ανατρέξτε στον *Οδηγό λογισμικού* για τα οχήματα ψεκασμού χλοοτάπητα Multi Pro 5800-D και 5800-G με σύστημα ψεκασμού ExcelaRate όπου θα βρείτε πληροφορίες για τα εξής:

Πριν από τη λειτουργία

- Η αρχική οθόνη του InfoCenter
- Η οθόνη κύριου μενού

- Οι υπο-οθόνες του κύριου μενού
- Οι οθόνες σέρβις
- Οι οθόνες διαγνωστικού ελέγχου
- Οι οθόνες «About» (Σχετικά)

Κατά τη λειτουργία

- Πληκτρολόγηση πληροφοριών για την εργασία
- Οθόνες περιοχής ψεκασμού του InfoCenter
- Ειδοποιήσεις του InfoCenter

Ψεκασμός με το σύστημα ψεκαστικού ExcelaRate

Ανατρέξτε στον *Οδηγό λογισμικού* για τα οχήματα ψεκασμού χλοοτάπητα Multi Pro 5800-D και 5800-G με σύστημα ψεκασμού ExcelaRate όπου θα βρείτε πληροφορίες για τις εξής διαδικασίες:

Σημαντικό: **Για να εξασφαλίσετε ότι η ανάμιξη του προϊόντος θα παραμείνει η σωστή, χρησιμοποιείτε την ανάδευση κάθε φορά που έχετε διάλυμα στη δεξαμενή.**

Ψεκασμός με τη λειτουργία Ρυθμού εφαρμογής.

1. Βεβαιωθείτε ότι το σύστημα ψεκασμού είναι βαθμονομημένο για τα ενεργά ακροφύσια ψεκασμού που έχετε επιλέξει. Ανατρέξτε στον *Οδηγό λογισμικού* για τα οχήματα ψεκασμού χλοοτάπητα Multi Pro 5800-D και 5800-G με σύστημα ψεκασμού ExcelaRate.
2. Περιστρέψτε το χειριστήριο του διακόπτη παράκαμψης τμήματος μπούμας στην κλειστή θέση (Σχήμα 42).

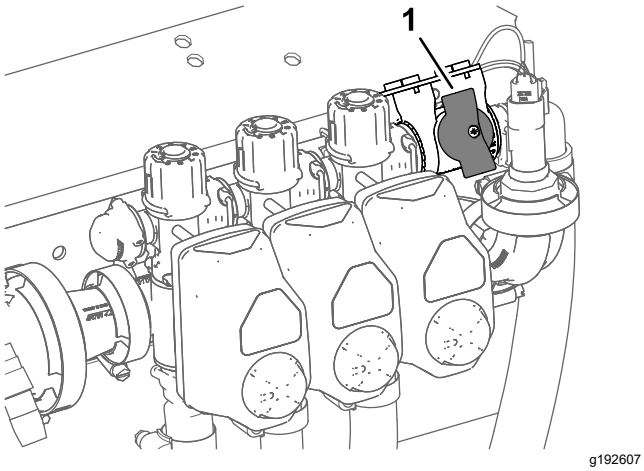

Σχήμα 42

1. Διακόπτης παράκαμψης τμημάτων μπούμας (κλειστή θέση)

3. Μετακινήστε το κουμπί λειτουργίας του ψεκαστικού στη λειτουργία Ρυθμού εφαρμογής (Σχήμα 43).

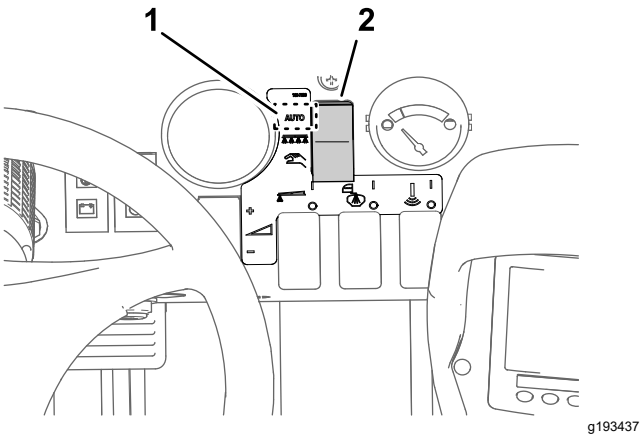

Σχήμα 43

1. Θέση λειτουργίας Ρυθμού εφαρμογής
2. Διακόπτης λειτουργίας ψεκαστικού

4. Μετακινήστε το ψεκαστικό στην περιοχή του χλοοτάπητα που θα ψεκάσετε.
5. Εάν συλλέγετε δεδομένα έκτασης και όγκου ψεκασμού για κάθε χώρο εργασίας, επιλέξτε μια οθόνη υπο-περιοχής (υπο-περιοχή 1 έως 20) για να καταγράψετε τις συγκεκριμένες πληροφορίες εμβαδού και όγκου. Ανατρέξτε στην ενότητα «Χρήση οθόνης υπο-περιοχής» στον *Οδηγό λογισμικού* για τα οχήματα ψεκασμού χλοοτάπητα Multi Pro 5800-D και 5800-G με σύστημα ψεκασμού ExcelaRate.

   Σημείωση: Εάν μετακινηθείτε σε άλλον χώρο εργασίας, τότε πρέπει να επιλέξετε μια άλλη οθόνη υπο-περιοχής για να καταγράψετε τις συγκεκριμένες πληροφορίες εμβαδού και όγκου.
6. Εάν χρειάζεται να αλλάξετε τον ενεργό ρυθμό (παροχή) μεταξύ των τιμής του ρυθμού 1 και του ρυθμού 2, τότε από την αρχική οθόνη του InfoCenter πιέστε ταυτόχρονα τα κουμπιά 1 και 2 για να επιλέξετε το RATE 1 (Ρυθμός 1) ή τα κουμπιά 4 και 5 για να επιλέξετε το RATE 2 (Ρυθμός 2). Ανατρέξτε στον *Οδηγό λογισμικού* για τα οχήματα ψεκασμού χλοοτάπητα Multi Pro 5800-D και 5800-G με σύστημα ψεκασμού ExcelaRate.
7. Μετακινήστε τους διακόπτες τμήματος ψεκασμού στη θέση On (Σε λειτουργία) (Σχήμα 44).

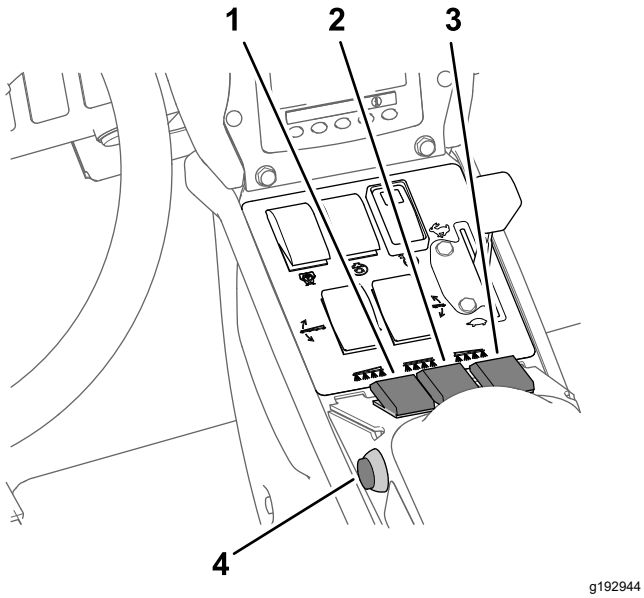

Σχήμα 44

1. Διακόπτης αριστερού τμήματος ψεκασμού
2. Διακόπτης κεντρικού τμήματος ψεκασμού
3. Διακόπτης δεξιού τμήματος ψεκασμού
4. Διακόπτης κύριου τμήματος ψεκασμού

8. Μετακινήστε τον διακόπτη της αντλίας ψεκασμού και της ανάδευσης στη θέση ON (Σε λειτουργία) (Σχήμα 45).

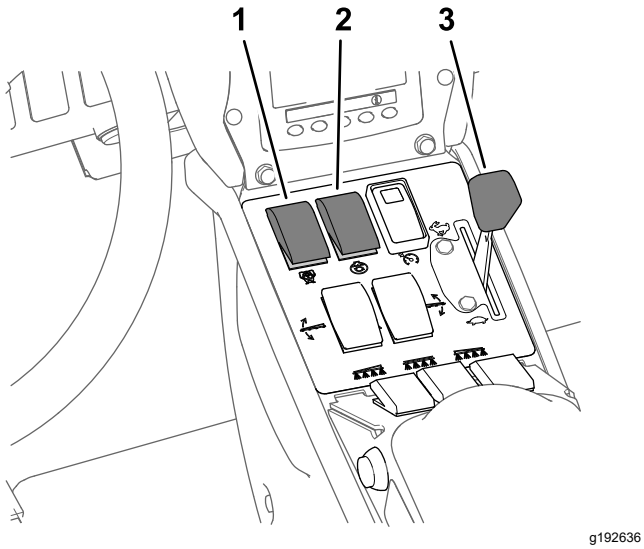

Σχήμα 45

1. Διακόπτης αντλίας ψεκαστικού
2. Διακόπτης ανάδευσης
3. Μοχλός ελέγχου γκαζιού

9. Μετακινήστε τον μοχλό του γκαζιού στη θέση ΓΡΉΓΟΡΑ (Σχήμα 45).
10. Αναπτύξτε την ταχύτητα που θέλετε και, μετά, μετακινήστε τον διακόπτη κύριου τμήματος μπούμας στη θέση ON (Σε λειτουργία) για να αρχίσει ο ψεκασμός (Σχήμα 44).

Σημείωση: Χρησιμοποιήστε τον διακόπτη κύριου τμήματος μπούμας για να ξεκινήσετε ή διακόψετε την παροχή των χημικών ουσιών προς τα επιλεγμένα τμήματα μπούμας.

11. Όταν ολοκληρώσετε τον ψεκασμό, μετακινήστε τον διακόπτη κύριου τμήματος μπούμας στη θέση OFF (Εκτός λειτουργίας) για να απενεργοποιήσετε όλα τα τμήματα μπούμας ψεκασμού και, μετά μετακινήστε τον διακόπτη της αντλίας ψεκασμού στη θέση OFF (Εκτός λειτουργίας).

Σημείωση: Ανεβάστε τα εξωτερικά τμήματα μπούμας στη θέση μεταφοράς και οδηγήστε το ψεκαστικό στον χώρο καθαρισμού.

Σημαντικό: **Όταν οδηγείτε το ψεκαστικό από τον ένα χώρο εργασίας στον άλλο ή προς τους χώρους στάθμευσης ή καθαρισμού, να ανεβάζετε πάντα τα τμήματα μπούμας μέχρι αυτά να εφαρμόσουν πλήρως στην υποδοχή μεταφοράς, σχηματίζοντας το «X» της θέσης μεταφοράς και οι κύλινδροι ανύψωσης να έχουν συμπτυχθεί πλήρως.**

Ψεκασμός στη Χειροκίνητη λειτουργία.

Σημείωση: Σε αυτή τη διαδικασία γίνεται η παραδοχή ότι η αντλία ψεκασμού είναι ενεργοποιημένη. Ανατρέξτε στο Σχήμα 45 στην ενότητα Ψεκασμός με τη λειτουργία Ρυθμού εφαρμογής. (σελίδα 43).

1. Βεβαιωθείτε ότι το σύστημα ψεκασμού είναι βαθμονομημένο για τα ενεργά ακροφύσια ψεκασμού που έχετε επιλέξει. Ανατρέξτε στην ενότητα Προετοιμασία του μηχανήματος (σελίδα 35).
2. Μετακινήστε το κουμπί λειτουργίας του ψεκαστικού στη Χειροκίνητη λειτουργία (Σχήμα 46).

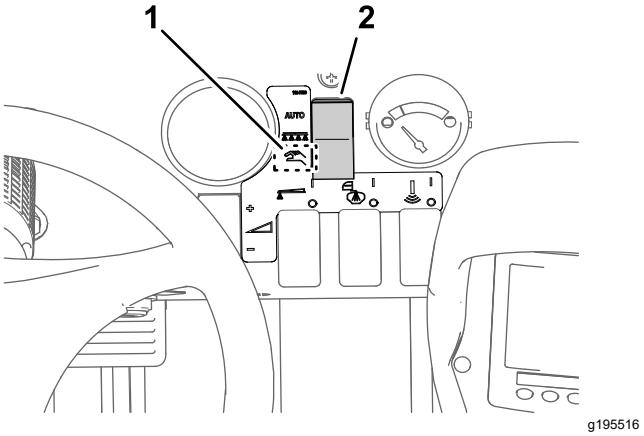

Σχήμα 46

1. Θέση Χειροκίνητης λειτουργίας
2. Διακόπτης λειτουργίας ψεκαστικού

3. Γυρίστε τον διακόπτη κύριου τμήματος μπούμας στη θέση OFF (Εκτός λειτουργίας). Ανατρέξτε στο Σχήμα 44 στην ενότητα Ψεκασμός με τη λειτουργία Ρυθμού εφαρμογής. (σελίδα 43).
4. Ρυθμίστε τον μοχλό ελέγχου γκαζιού στις στροφές κινητήρα που θέλετε για τον ψεκασμό. Ανατρέξτε στο Σχήμα 45 στην ενότητα Ψεκασμός με τη λειτουργία Ρυθμού εφαρμογής. (σελίδα 43).
5. Οδηγήστε προς την τοποθεσία ψεκασμού.
6. Κατεβάστε τα τμήματα μπούμας στη θέση ψεκασμού.
7. Ρυθμίστε τον διακόπτη κάθε απαιτούμενου τμήματος μπούμας στη θέση ON (Σε λειτουργία). Ανατρέξτε στο Σχήμα 44 στην ενότητα Ψεκασμός με τη λειτουργία Ρυθμού εφαρμογής. (σελίδα 43).
8. Χρησιμοποιήστε τον διακόπτη ρυθμού εφαρμογής για να επιτύχετε την πίεση ψεκασμού που υποδεικνύει ο οδηγός επιλογής ακροφυσίου που συνοδεύει το ψεκαστικό (Σχήμα 47).

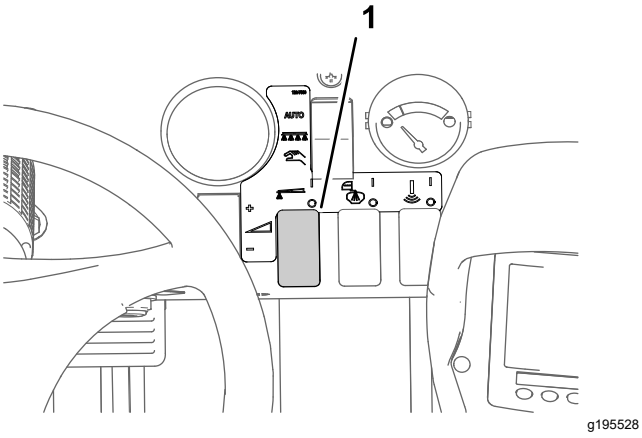

Σχήμα 47

1. Διακόπτης Ρυθμού εφαρμογής

9. Αναπτύξτε την ταχύτητα που θέλετε και, μετά, μετακινήστε τον διακόπτη κύριου τμήματος μπούμας στη θέση ON (Σε λειτουργία) για να αρχίσει ο ψεκασμός . Ανατρέξτε στο Σχήμα 44 στην ενότητα Ψεκασμός με τη λειτουργία Ρυθμού εφαρμογής. (σελίδα 43).

   Σημείωση: Εάν η δεξαμενή κοντεύει να αδειάσει η ανάδευση μπορεί να δημιουργήσει αφρό μέσα της. Σε αυτήν την περίπτωση, μετακινήστε τον διακόπτη ανάδευσης στη θέση OFF (Εκτός λειτουργίας). Εναλλακτικά, μπορείτε να ρίξετε αντι-αφριστικό παράγοντα στη δεξαμενή.
10. Όταν ολοκληρώσετε τον ψεκασμό, μετακινήστε τον διακόπτη κύριου τμήματος μπούμας στη θέση OFF (Εκτός λειτουργίας) για να απενεργοποιήσετε όλα τα τμήματα μπούμας ψεκασμού και, μετά μετακινήστε τον διακόπτη της αντλίας ψεκασμού στη θέση OFF (Εκτός λειτουργίας).

    Σημείωση: Επαναφέρετε τα τμήματα μπούμας στη θέση μεταφοράς και οδηγήστε το ψεκαστικό στον χώρο καθαρισμού.

    Σημαντικό: **Όταν οδηγείτε το ψεκαστικό από τον ένα χώρο εργασίας στον άλλο ή προς τους χώρους στάθμευσης ή καθαρισμού, να ανεβάζετε πάντα τα τμήματα μπούμας μέχρι αυτά να εφαρμόσουν πλήρως στην υποδοχή μεταφοράς, σχηματίζοντας το «X» της θέσης μεταφοράς και οι κύλινδροι τμημάτων μπούμας να έχουν συμπτυχθεί πλήρως.**

Δοκιμή μέτρησης παροχής

Σημαντικό: **Για τη διαδικασία αυτή πρέπει να διαθέτετε ένα ογκομετρικό δοχείο συλλογής (κατά προτίμηση με διαβάθμιση ανά 15 mL (1/2 fl. oz)) και ένα χρονόμετρο.**

Προετοιμασία για τη δοκιμή μέτρησης παροχής

Σημαντικό: **Εάν είναι δυνατό, μη χρησιμοποιείτε επεξεργασμένο νερό (κατεργασμένα γκρίζα ύδατα) στη δεξαμενή ψεκασμού.**

1. Βεβαιωθείτε ότι η δεξαμενή του ψεκαστικού είναι καθαρή. Ανατρέξτε στην ενότητα Καθαρισμός του συστήματος ψεκαστικού (σελίδα 50).
2. Προσθέστε στη δεξαμενή του ψεκαστικού τουλάχιστον 568 L (150 γαλόνια ΗΠΑ) καθαρό νερό. Ανατρέξτε στην ενότητα Πλήρωση της δεξαμενής ψεκασμού (σελίδα 33).
3. Βεβαιωθείτε ότι τα ακροφύσια που θέλετε να δοκιμάσετε βρίσκονται στην ενεργή θέση (προς τα κάτω).
4. Στα μηχανήματα που χρησιμοποιούν λειτουργία ρυθμού εφαρμογής, φροντίστε να γυρίσετε το χειριστήριο του διακόπτη παράκαμψης τμήματος μπούμας στην κλειστή θέση (Σχήμα 48).

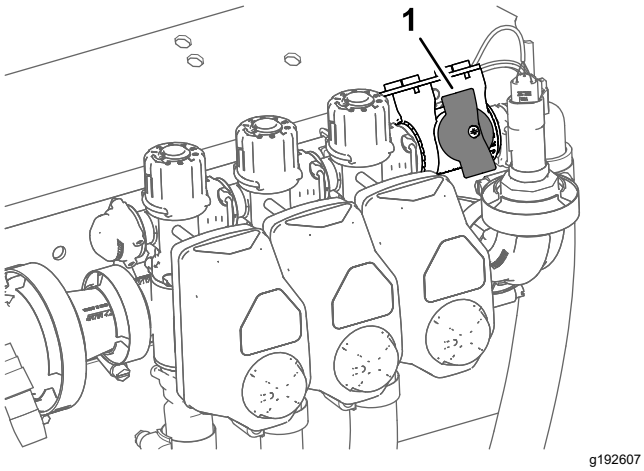

Σχήμα 48

1. Διακόπτης παράκαμψης τμημάτων μπούμας (κλειστή θέση)

5. Στα μηχανήματα που χρησιμοποιούν λειτουργία ρυθμού εφαρμογής, βεβαιωθείτε ότι ο διακόπτης παράκαμψης τμήματος μπούμας είναι κλειστός (Σχήμα 48).
6. Βάλτε χειρόφρενο και βάλτε μπροστά τον κινητήρα.

   Σημείωση: Αφήστε τον κινητήρα να ζεσταθεί για 10 λεπτά.
7. Στα μηχανήματα που χρησιμοποιούνται στη λειτουργία ρυθμού εφαρμογής εκτελέστε τα βήματα της ενότητας «Χρήση της δοκιμής ταχύτητας». Ανατρέξτε στον *Οδηγό λογισμικού* για τα οχήματα ψεκασμού χλοοτάπητα Multi Pro 5800-D και 5800-G με σύστημα ψεκασμού ExcelaRate.

   Σημείωση: Ρυθμίστε την ταχύτητα προσομοίωσης δοκιμής μεταξύ 4 km/h (2 mph) και 14 km/h (9 mph).

Εκτέλεση της δοκιμής μέτρησης παροχής

1. Μετακινήστε τους διακόπτες ψεκασμού τμήματος μπούμας στη θέση ON (Σε λειτουργία) για τα τμήματα που θα δοκιμάσετε.
2. Μετακινήστε τον μοχλό του γκαζιού στη θέση ΓΡΉΓΟΡΑ.
3. Μετακινήστε τον διακόπτη κύριου τμήματος μπούμας στη θέση ON (Σε λειτουργία).
4. Εκτελέστε δοκιμή μέτρησης παροχής για 15 δευτερόλεπτα σε 1 από τα ενεργά ακροφύσια ψεκασμού.

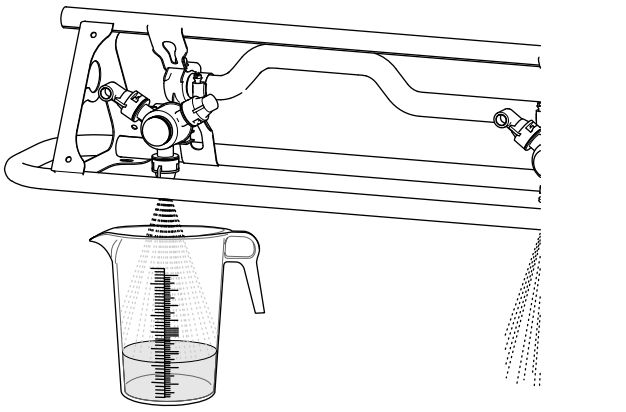

Σχήμα 49

5. Κλείστε τον διακόπτη κύριου τμήματος μπούμας, μετακινήστε τον μοχλό ελέγχου γκαζιού στη θέση «Αργά», απενεργοποιήστε την αντλία ψεκασμού και σβήστε τον κινητήρα.
6. Τοποθετήστε το ογκομετρικό δοχείο σε επίπεδη επιφάνεια και σημειώστε τον όγκο του υγρού (Σχήμα 50).

   Σημαντικό: **Κατά τη μέτρηση της ένδειξης στο ογκομετρικό δοχείο, αυτό πρέπει να βρίσκεται σε επίπεδη επιφάνεια.**

   Σημαντικό: **Κατά τη μέτρηση της ένδειξης στο ογκομετρικό δοχείο, χρησιμοποιήστε την ένδειξη στο χαμηλότερο σημείο της στάθμης του υγρού.**

   Σημαντικό: **Ακόμα και ένα μικρό σφάλμα στη μέτρηση του όγκου στο ογκομετρικό δοχείο θα επηρεάσει σημαντικά την ακρίβεια της βαθμονόμησης του ψεκαστικού.**

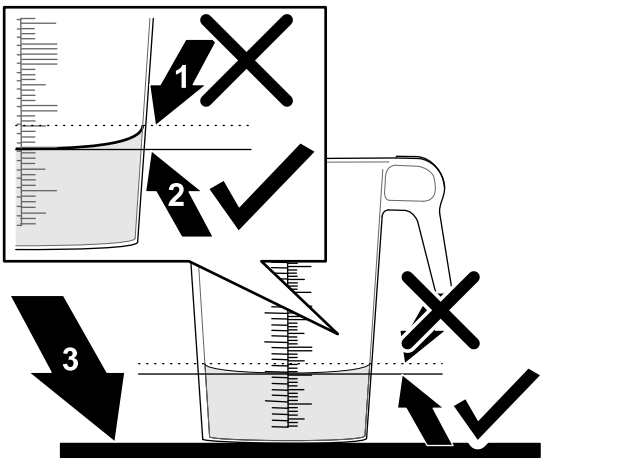

Σχήμα 50

1. Υψηλότερο σημείο της στάθμης του υγρού (**μην** μετρήσετε εκεί)
2. Χαμηλότερο σημείο της στάθμης του υγρού (**μετρήστε εκεί**)
3. Επίπεδη επιφάνεια

7. Συγκρίνετε τον όγκο του νερού στο ογκομετρικό δοχείο με τον όγκο που αντιστοιχεί στο ακροφύσιο στον πίνακα δοκιμής μέτρησης παροχής 15 δευτερολέπτων.

Πίνακας δοκιμής μέτρησης παροχής 15 δευτερολέπτων

Χρώμα ακροφυσίου	Χιλιοστόλιτρα (ml) σε 15 δευτερόλεπτα	Ουγγιές (fl. oz.) σε 15 δευτερόλεπτα
Κίτρινο	189	6,4
Κόκκινο	378	12,8
Καφέ	473	16,0
Γκρίζο	567	19,2
Άσπρο	757	25,6
Μπλε	946	32,0
Πράσινο	1419	48,0

8. Εάν όγκος στο ογκομετρικό δοχείο διαφέρει κατά περισσότερο από 7,4 ml (1/4 fl oz) από τον όγκο του ακροφυσίου στο πίνακα μέτρησης παροχής 15 δευτερολέπτων, τότε κάντε ένα από εξής:
   - Εκτελέστε βαθμονόμηση παροχής ή αντικαταστήστε τυχόν φθαρμένα ακροφύσια και εκτελέστε βαθμονόμηση παροχής. Ανατρέξτε στη διαδικασία βαθμονόμησης παροχής στον *Οδηγό λογισμικού* για τα οχήματα ψεκασμού χλοοτάπητα Multi Pro 5800-D και 5800-G με σύστημα ψεκασμού ExcelaRate.
   - Βαθμονομήστε τη βαλβίδα παράκαμψης ανάδευσης ή αντικαταστήστε τυχόν φθαρμένα ακροφύσια και βαθμονομήστε τη βαλβίδα παράκαμψης ανάδευσης. Ανατρέξτε στην ενότητα Βαθμονόμηση βαλβίδας παράκαμψης ανάδευσης (σελίδα 36).

Τοποθέτηση των τμημάτων μπούμας

Οι διακόπτες ανύψωσης τμήματος μπούμας που υπάρχουν στον πίνακα ελέγχου του ψεκαστικού σας δίνουν τη δυνατότητα να μετακινείτε τα εξωτερικά τμήματα μπούμας μεταξύ των θέσεων μεταφοράς και ψεκασμού χωρίς να απομακρυνθείτε από το κάθισμα του χειριστή. Όποτε είναι δυνατόν ακινητοποιείτε το μηχάνημα πριν αλλάξετε θέση στα τμήματα μπούμας.

Αλλαγής θέσης τμημάτων μπούμας ψεκασμού

Για να μετακινήσετε τα εξωτερικά τμήματα μπούμας στη θέση ΨΕΚΑΣΜΟΎ εκτελέστε τα εξής βήματα:

1. Σταθμεύστε το μηχάνημα σε επίπεδη επιφάνεια.
2. Χρησιμοποιήστε τους διακόπτες ανύψωσης τμημάτων μπούμας για να κατεβάσετε τα εξωτερικά τμήματα μπούμας.

   Σημείωση: Περιμένετε μέχρι τα εξωτερικά τμήματα μπούμας να εκταθούν πλήρως στην θέση ψεκασμού.

Ολοκληρώστε τον ψεκασμό και, μετά, εκτελέστε τα παρακάτω βήματα για να συμπτύξετε τα εξωτερικά τμήματα μπούμας στη θέση μεταφοράς:

Σημαντικό: **Εάν στο μηχάνημά σας είναι εγκατεστημένο το Κιτ καλύμματος μπούμας μείωσης στροβιλισμού, το Κιτ οριζοντίωσης υπερήχων μπούμας ή και τα δύο, τότε μετακινήστε τα τμήματα μπούμας προς τη θέση μεταφοράς ένα τη φορά.**

Η ταυτόχρονη μετακίνηση και των δύο τμημάτων μπούμας με εγκατεστημένο κιτ καλυμμάτων ή κιτ οριζοντίωσης μπορεί να προκαλέσει ζημιά στα καλύμματα, τους αισθητήρες ή και τα δύο.

1. Σταθμεύστε το μηχάνημα σε επίπεδη επιφάνεια.
2. Χρησιμοποιήστε τους διακόπτες ανύψωσης τμημάτων μπούμας για να ανεβάσετε τα εξωτερικά τμήματα μπούμας μέχρι να εφαρμόσουν πλήρως στην υποδοχή μεταφοράς, σχηματίζοντας το «X» της θέσης μεταφοράς και οι κύλινδροι ανύψωσης να έχουν συμπτυχθεί πλήρως.

   Σημαντικό: **Μόλις τα εξωτερικά τμήματα μπούμας φτάσουν στη θέση τους ελευθερώστε τον διακόπτη ανύψωσης τμήματος μπούμας. Αν συνεχίσετε να λειτουργείτε τους ενεργοποιητές ενώ έχουν τερματίσει στους μηχανικούς αναστολείς μπορεί να προκαλέσετε βλάβη στους κυλίνδρους ανύψωσης ή/και άλλα υδραυλικά εξαρτήματα.**

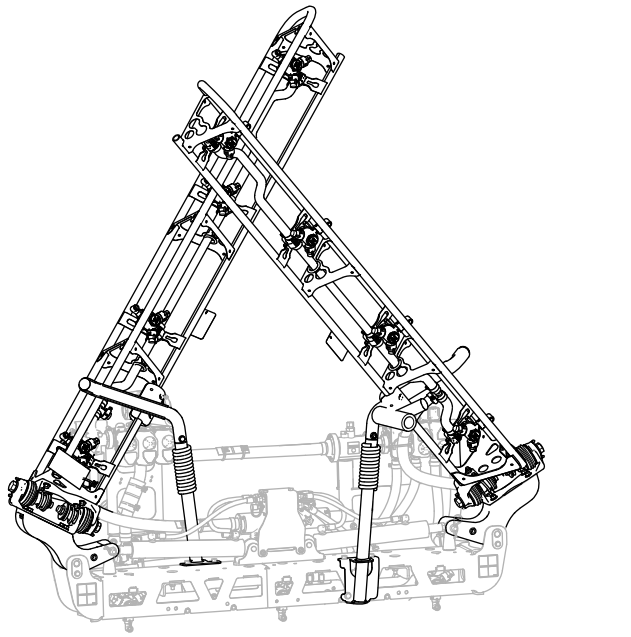

g239336

Σχήμα 51
Θέση μεταφοράς «X»

Σημαντικό: **Για να αποφύγετε βλάβη στον κύλινδρο ανύψωσης, βεβαιωθείτε ότι οι ενεργοποιητές έχουν συμπτυχθεί πλήρως προτού μετακινήσετε το μηχάνημα.**

Χρήση της υποδοχής μεταφοράς των τμημάτων μπούμας

Το ψεκαστικό διαθέτει υποδοχές μεταφοράς των τμημάτων μπούμας, οι οποίες έχουν ένα μοναδικό χαρακτηριστικό. Εάν το τμήμα μπούμας βρίσκεται στη θέση μεταφοράς και έρθει ακούσια σε επαφή με ένα χαμηλό εμπόδιο, τότε μπορείτε να σπρώξετε το τμήμα ή τα τμήματα μπούμας έξω από τις υποδοχές μεταφοράς. Σε αυτήν την περίπτωση, τα τμήματα μπούμας κατεβαίνουν σε σχεδόν οριζόντια θέση προς την πίσω πλευρά του μηχανήματος. Αν και σε αυτήν τη θέση τα τμήματα μπούμας δεν κινδυνεύουν να υποστούν ζημιά, πρέπει αμέσως να επανέρχονται στην υποδοχή μεταφοράς.

Σημαντικό: **Τα τμήματα μπούμας μπορεί να υποστούν ζημιά εάν τα μεταφέρετε σε οποιαδήποτε άλλη θέση εκτός της θέσης μεταφοράς «X» μέσα στην υποδοχή μεταφοράς.**

Για να επαναφέρετε τα τμήματα μπούμας στην υποδοχή μεταφοράς, κατεβάστε τα στη θέση ψεκασμού και, μετά, ανεβάστε τα ξανά στη θέση μεταφοράς. Για να αποφύγετε βλάβη στον άξονα του ενεργοποιητή, βεβαιωθείτε ότι οι κύλινδροι ανύψωσης έχουν συμπτυχθεί πλήρως.

Προφυλάξεις για τη φροντίδα του χλοοτάπητα κατά τη λειτουργία σε ακινησία

Σημαντικό: **Υπό συγκεκριμένες συνθήκες, όταν το ψεκαστικό λειτουργεί χωρίς να κινείται, η θερμότητα από τον κινητήρα, το ψυγείο και τον σιγαστήρα μπορεί να βλάψουν το γρασίδι. Η λειτουργίες σε ακινησία περιλαμβάνουν την ανάδευση της δεξαμενής, τον χειροκίνητο ψεκασμό με πιστόλι ή τη χρήση μπούμας βαδίζοντος χειριστή.**

Τηρείτε τις ακόλουθες προφυλάξεις:

- **Αποφεύγετε** τον ψεκασμό σε ακινησία υπό συνθήκες υψηλής θερμοκρασία ή/και ξηρασίας, καθώς ο χλοοτάπητας καταπονείται περισσότερο στις συγκεκριμένες περιόδους.
- **Αποφεύγετε** τη στάθμευση επάνω στον χλοοτάπητα όταν ψεκάζετε σε ακινησία. Εάν είναι δυνατόν σταθμεύετε στους διαδρόμους για τα καρτ του γκολφ.
- **Ελαχιστοποιείτε** τον χρόνο που το μηχάνημα μένει ακίνητο αλλά σε λειτουργία πάνω από ένα συγκεκριμένο τμήμα του χλοοτάπητα. Η διάρκεια παραμονής και η θερμοκρασία επηρεάζουν τον βαθμό φθοράς του γρασιδιού.
- **Επιλέγετε, όσο είναι δυνατόν, τις χαμηλότερες στροφές κινητήρα** που επιτυγχάνουν την πίεση και την παροχή που θέλετε. Αυτό ελαχιστοποιεί την παραγόμενη θερμότητα και την ταχύτητα του θερμού αέρα από τον ανεμιστήρα ψύξης.
- **Αφήνετε τη θερμότητα να διαφεύγει** προς τα πάνω από το διαμέρισμα του κινητήρα, ανασηκώνοντας τα συγκροτήματα καθισμάτων (όταν εργάζεστε σε ακινησία), ώστε να μην διαφεύγει εξαναγκασμένα από την κάτω πλευρά.

Συμβουλές για τον ψεκασμό

- Μην ψεκάζετε ξανά περιοχές που έχετε ψεκάσει ήδη.
- Ελέγχετε για φραγμένα ακροφύσια. Αντικαθιστάτε όλα τα φθαρμένα ή κατεστραμμένα ακροφύσια.
- Χρησιμοποιείτε τον διακόπτη κύριου τμήματος μπούμας για να διακόψετε την παροχή του ψεκαστικού, προτού απενεργοποιήσετε το ψεκαστικό. Μετά τη διακοπή, χρησιμοποιήστε τον μοχλό ελέγχου γκαζιού για να διατηρήσετε τις στροφές του κινητήρα, ώστε να συνεχίσει να λειτουργεί η ανάδευση.
- Θα έχετε καλύτερα αποτελέσματα αν ενεργοποιείτε τα τμήματα μπούμας ενώ το ψεκαστικό κινείται.

Απόφραξη ακροφυσίου

Εάν ένα ακροφύσιο φράξει ενώ ψεκάζετε μπορείτε να το καθαρίσετε ως εξής:

1. Σταθμεύστε το ψεκαστικό σε επίπεδο έδαφος, σβήστε τον κινητήρα και βάλτε χειρόφρενο.
2. Μετακινήστε τον διακόπτη κύριου τμήματος μπούμας στη θέση OFF (Εκτός λειτουργίας) και τον διακόπτη της αντλίας ψεκασμού στη θέση OFF (Εκτός λειτουργίας).
3. Αφαιρέστε το φραγμένο ακροφυσίου και καθαρίστε το χρησιμοποιώντας ένα ψεκαστήρι νερού και μια οδοντόβουρτσα.
4. Εγκαταστήστε το ακροφυσίου.

Μετά τη λειτουργία

Ασφάλεια μετά τη λειτουργία

Γενικές πληροφορίες ασφαλείας

- Πριν απομακρυνθείτε από τη θέση του χειριστή, κάντε τις ακόλουθες ενέργειες:
  - Σταθμεύστε το μηχάνημα σε επίπεδη επιφάνεια.
  - Μετακινήστε το πεντάλ του γκαζιού στη θέση ΝΕΚΡΆ.
  - Απενεργοποιήστε την αντλία ψεκασμού.
  - Βάλτε χειρόφρενο.
  - Σβήστε τον κινητήρα και αφαιρέστε το κλειδί (αν διατίθεται).
  - Περιμένετε να ακινητοποιηθούν όλα τα κινούμενα μέρη.
  - Πριν προβείτε σε ρύθμιση, σέρβις, καθαρισμό ή αποθήκευση του μηχανήματος, αφήστε το μηχάνημα να κρυώσει.
- Αφού τελειώσετε την εργασία της ημέρας με το μηχάνημα, ξεπλύνετε όλα τα υπολείμματα χημικής ουσίας από τις εξωτερικές επιφάνειες του μηχανήματος και φροντίστε το σύστημα να εκπλυθεί και αδρανοποιηθεί τρεις φορές, σύμφωνα με τις υποδείξεις του κατασκευαστή των χημικών ουσιών και ότι όλες οι βαλβίδες έχουν εναλλαχθεί 3 φορές από κλειστές σε ανοικτές. Ανατρέξτε στην ενότητα «Ασφάλεια έναντι χημικών ουσιών».
- Αφήστε τον κινητήρα να κρυώσει προτού αποθηκεύσετε το μηχάνημα σε εσωτερικό χώρο.
- Μην αποθηκεύετε ποτέ το μηχάνημα ή τα δοχεία καυσίμων σε χώρους με γυμνές φλόγες, σπινθήρες ή φλόγα-πιλότο (π.χ. σε καυστήρα, λέβητα ή άλλες συσκευές).
- Διατηρείτε όλα τα μέρη του μηχανήματος σε καλή κατάσταση λειτουργίας και όλα τα εξαρτήματα καλά στερεωμένα.
- Αντικαταστήστε όλες τις ετικέτες που έχουν φθαρεί, καταστραφεί ή χαθεί.

Καθαρισμός του ψεκαστικού

Όταν χρειάζεται, πλύντε το μηχάνημα μόνο με νερό ή με ήπιο απορρυπαντικό. Κατά το πλύσιμο του μηχανήματος μπορείτε να χρησιμοποιείτε πανί.

Σημαντικό: **Μην χρησιμοποιείτε υφάλμυρο ή ακάθαρτο νερό για τον καθαρισμό του μηχανήματος.**

Σημείωση: Μην χρησιμοποιείτε εξοπλισμό πλυσίματος υπό πίεση για το πλύσιμο του μηχανήματος. Ο εξοπλισμός πλυσίματος υπό πίεση μπορεί να προκαλέσει ζημιά στο ηλεκτρικό σύστημα, να φθείρει σημαντικές ετικέτες ή να απομακρύνει απαραίτητο γράσο από τα σημεία τριβής. Αποφύγετε την υπερβολική χρήση νερού κοντά στον πίνακα ελέγχου, τον κινητήρα και την μπαταρία.

Σημαντικό: **Μην πλένετε το μηχάνημα ενώ ο κινητήρας βρίσκεται σε λειτουργία. Το πλύσιμο του μηχανήματος ενώ ο κινητήρας βρίσκεται σε λειτουργία ενδέχεται να προκαλέσει εσωτερική ζημιά στον κινητήρα.**

Καθαρισμός του συστήματος ψεκαστικού

Αποστράγγιση της δεξαμενής

1. Σταθμεύστε το ψεκαστικό, βάλτε χειρόφρενο, σβήστε τον κινητήρα και αφαιρέστε το κλειδί.
2. Εντοπίστε τη βαλβίδα αποστράγγισης δεξαμενής στο πίσω, αριστερό φτερό του μηχανήματος (Σχήμα 52).

   Σημείωση: Η βαλβίδα αποστράγγισης είναι στερεωμένη στην αντίστοιχη βάση που υπάρχει στο πίσω, αριστερό φτερό.

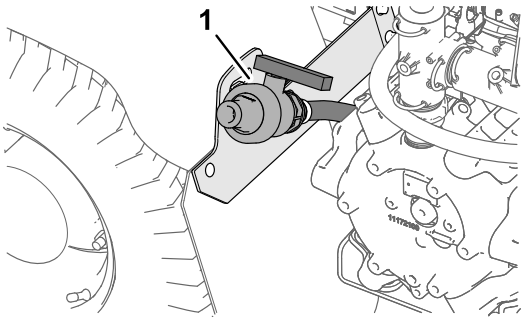

g191084

Σχήμα 52

1. Βαλβίδα αποστράγγισης (δεξαμενή ψεκαστικού)

3. Ανασηκώστε τη βάνα μέχρι οι πείροι στερέωσής της να «ξεκουμπώσουν» από τη βάση και μετακινήστε τη βάνα προς τα πίσω (Σχήμα 53Α).

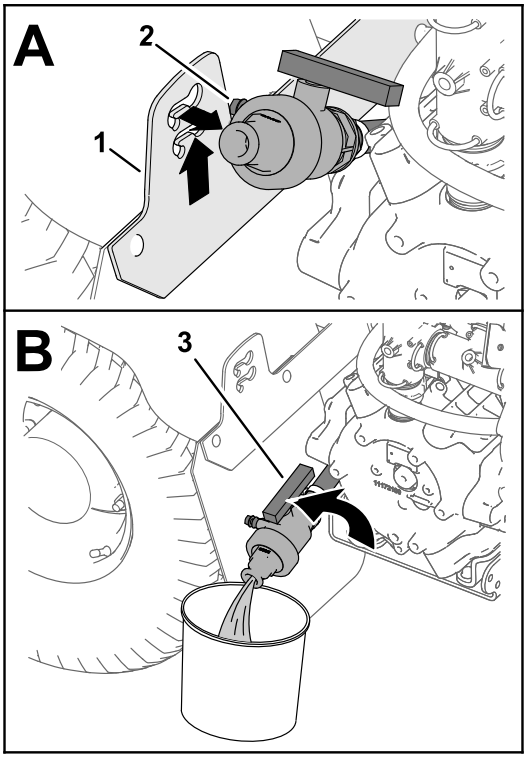

g191083

Σχήμα 53

1. Βάση βάνας αποστράγγισης
2. Πείροι στερέωσης (βαλβίδα αποστράγγισης)
3. Λαβή βάνας αποστράγγισης (ανοικτή θέση)

4. Ευθυγραμμίστε το στόμιο της βάνας της με το δοχείο αποστράγγισης και στρίψτε τη λαβή της στην ανοικτή θέση (Σχήμα 53Β).
5. Όταν η δεξαμενή αδειάσει τελείως, στρίψτε τη λαβή της βάνας αποστράγγισης στην κλειστή θέση και στερεώστε την στη βάση της (Σχήμα 53Β και Σχήμα 53Α).

   Σημαντικό: **Απορρίψτε τις χημικές ουσίες από τη δεξαμενή του ψεκαστικού τηρώντας τους τοπικούς κανονισμούς και τις υποδείξεις του κατασκευαστή του υλικού.**

Καθαρισμός εσωτερικών εξαρτημάτων του ψεκαστικού

Σημαντικό: **Για τον καθαρισμό του ψεκαστικού χρησιμοποιείτε αποκλειστικά καθαρό νερό.**

Σημαντικό: **Μετά από κάθε χρήση πρέπει πάντα να αποστραγγίζετε και να ξεπλένετε το ψεκαστικό, περιλαμβάνοντας τυχόν εγκατεστημένα εξαρτήματα του συστήματος ψεκασμού. Αν δεν ξεπλύνετε και καθαρίσετε το ψεκαστικό, οι χημικές ουσίες μπορεί να στεγνώσουν και να φράξουν τις γραμμές, τις βαλβίδες τους κορμούς των ακροφυσίων, την αντλία και άλλα εξαρτήματα.**

Η Toro συνιστά τη χρήση του εγκεκριμένου Κιτ καθαρισμού και έκπλυσης. Για περισσότερες πληροφορίες, επικοινωνήστε με έναν εξουσιοδοτημένο αντιπρόσωπο της Toro.

Σημείωση: Στις παρακάτω υποδείξεις και οδηγίες γίνεται η παραδοχή ότι δεν έχει εγκατασταθεί το κιτ έκπλυσης της Toro.

Καθαρίζετε το σύστημα ψεκασμού και όλα τα εγκατεστημένα εξαρτήματα ψεκασμού μετά από **κάθε** εργασία ψεκασμού. Για να καθαρίσετε σωστά το σύστημα ψεκασμού κάντε τα εξής:

- Ολοκληρώστε 3 ξεχωριστούς κύκλους έκπλυσης.
- Χρησιμοποιήστε τα υλικά καθαρισμού και αδρανοποίησης που συνιστούν οι κατασκευαστές των χημικών ουσιών.
- Στην **τελευταία** έκπλυση, χρησιμοποιήστε φρέσκο, καθαρό νερό (και όχι μέσα καθαρισμού ή αδρανοποίησης).

1. Προσθέστε στη δεξαμενή τουλάχιστον 190 L (50 γαλόνια ΗΠΑ) καθαρό νερό και κλείστε το κάλυμμα

   Σημείωση: Μπορείτε να προσθέσετε μέσα καθαρισμού/αδρανοποίησης στο νερό, αν χρειάζεται. Στην τελευταία έκπλυση, χρησιμοποιήστε μόνο φρέσκο, καθαρό νερό.
2. Κατεβάστε τα τμήματα μπούμας στη θέση ψεκασμού.
3. Βάλτε μπροστά τον κινητήρα, μετακινήστε τον διακόπτη της αντλίας ψεκασμού στη θέση ON (Σε λειτουργία) και μετακινήστε τον μοχλό ελέγχου γκαζιού στις υψηλές στροφές κινητήρα.
4. Μετακινήστε τον διακόπτη ανάδευσης στη θέση ON (Σε λειτουργία).
5. Χρησιμοποιήστε τον διακόπτη ρυθμού εφαρμογής για να αυξήσετε την πίεση σε υψηλή τιμή.
6. Μετακινήστε κάθε διακόπτη τμήματος μπούμας και τον διακόπτη κύριου τμήματος μπούμας στη θέση ON (Σε λειτουργία).
7. Ελέγξτε τα ακροφύσια, για να βεβαιωθείτε ότι ψεκάζουν σωστά.
8. Αφήστε όλο το νερό στη δεξαμενή να ψεκαστεί από τα ακροφύσια.
9. Μετακινήστε τον διακόπτη κύριου τμήματος μπούμας στη θέση OFF (Εκτός λειτουργίας) και τον διακόπτη ανάδευσης και αντλίας ψεκασμού στη θέση OFF (Εκτός λειτουργίας) και σβήστε τον κινητήρα.
10. Επαναλάβετε τα βήματα 1 έως 9 τουλάχιστον 2 ακόμα φορές για να βεβαιωθείτε ότι το σύστημα ψεκασμού έχει καθαρίσει εντελώς.

Σημαντικό: **Πρέπει πάντα να ολοκληρώνετε 3 πλήρεις κύκλους έκπλυσης ώστε να εξασφαλίζετε ότι το σύστημα και τα εξαρτήματα ψεκασμού έχουν καθαρίσει εντελώς και να αποφύγετε την πρόκληση βλαβών σύστημα.**

Καθαρισμός εξωτερικών εξαρτημάτων του ψεκαστικού

1. Καθαρίστε τα φίλτρα αναρρόφησης και κατάθλιψης. Ανατρέξτε στις ενότητες Καθαρισμός φίλτρου αναρρόφησης (σελίδα 51) και Καθαρισμός φίλτρου κατάθλιψης (σελίδα 52).

   Σημαντικό: **Εάν χρησιμοποιήσατε χημικές ουσίες διαλυμάτων σκόνης, καθαρίστε το φίλτρο σήτας που υπάρχει μετά από κάθε δεξαμενή.**
2. Με ένα λάστιχο και καθαρό νερό ξεπλύνετε τις εξωτερικές επιφάνειες του ψεκαστικού.
3. Αφαιρέστε τα ακροφύσια και καθαρίστε τα με το χέρι.

   Σημείωση: Αντικαταστήστε τα ακροφύσια που έχουν φθορές ή βλάβες.

   Σημείωση: Εάν το μηχάνημά σας διαθέτει προαιρετικά φίλτρα ακροφυσίων, τότε καθαρίστε τα προτού εγκαταστήσετε τα ακροφύσια. Ανατρέξτε στην ενότητα Καθαρισμός του φίλτρου ακροφυσίων (σελίδα 53).

Καθαρισμός φίλτρου αναρρόφησης

Περιοδικότητα εργασιών σέρβις: Πριν από κάθε χρήση ή καθημερινά—Καθαρίστε το φίλτρο αναρρόφησης. Καθαρίζετε το φίλτρο αναρρόφησης (συχνότερα αν χρησιμοποιείτε σκόνες διαλύματος).

1. Σταθμεύστε το μηχάνημα σε επίπεδο έδαφος, βάλτε χειρόφρενο, απενεργοποιήστε την αντλία, σβήστε τον κινητήρα και αφαιρέστε το κλειδί.
2. Στο επάνω μέρος της δεξαμενής του ψεκαστικού, αφαιρέστε την περόνη συγκράτησης που στερεώνει το ρακόρ του μεγάλου εύκαμπτου σωλήνα που έρχεται από το περίβλημα φίλτρου (Σχήμα 54).

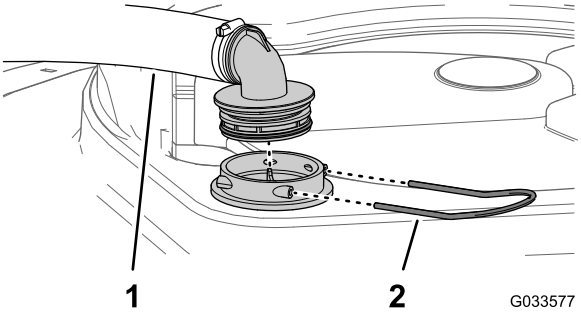

Σχήμα 54

1. Εύκαμπτος σωλήνας αναρρόφησης
2. Περόνη συγκράτησης

3. Αφαιρέστε τον εύκαμπτο σωλήνα και το ρακόρ από το περίβλημα του φίλτρου (Σχήμα 54).
4. Τραβήξτε το φίλτρο σήτας έξω από το περίβλημα του φίλτρου στη δεξαμενή (Σχήμα 55).

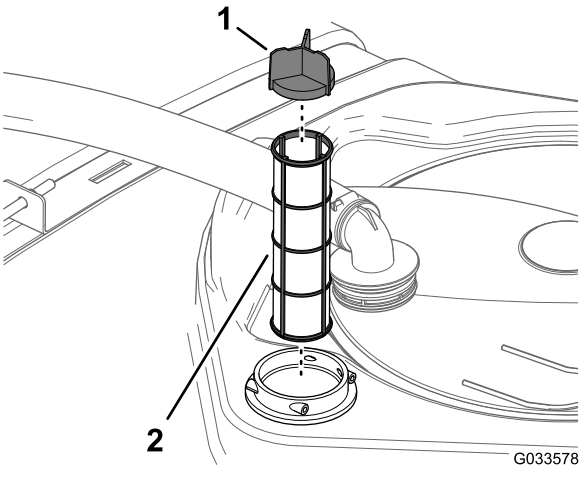

Σχήμα 55

1. Πτερύγιο σήτας
2. Φίλτρο σήτας αναρρόφησης

5. Καθαρίστε το φίλτρο αναρρόφησης με καθαρό νερό.

   Σημαντικό: **Αντικαταστήστε το φίλτρο αν έχει φθαρεί ή δεν καθαρίζεται πλέον.**
6. Τοποθετήστε το φίλτρο αναρρόφησης στο περίβλημα φίλτρου μέχρι να εφαρμόσει πλήρως.
7. Ευθυγραμμίστε τον εύκαμπτο σωλήνα και το ρακόρ του με το περίβλημα του φίλτρου στην άνω πλευρά της δεξαμενής και στερεώστε το ρακόρ και το περίβλημα με την περόνη συγκράτησης που αφαιρέσατε στην ενότητα 2.

Καθαρισμός φίλτρου κατάθλιψης

Περιοδικότητα εργασιών σέρβις: Πριν από κάθε χρήση ή καθημερινά—Καθαρίστε το φίλτρο κατάθλιψης. Καθαρίζετε το φίλτρο κατάθλιψης (συχνότερα αν χρησιμοποιείτε σκόνες διαλύματος).

1. Σταθμεύστε το μηχάνημα σε επίπεδο έδαφος, βάλτε χειρόφρενο, απενεργοποιήστε την αντλία ψεκασμού, σβήστε τον κινητήρα και αφαιρέστε το κλειδί.
2. Τοποθετήστε ένα δοχείο συλλογής ακριβώς κάτω από το φίλτρο κατάθλιψης (Σχήμα 56).

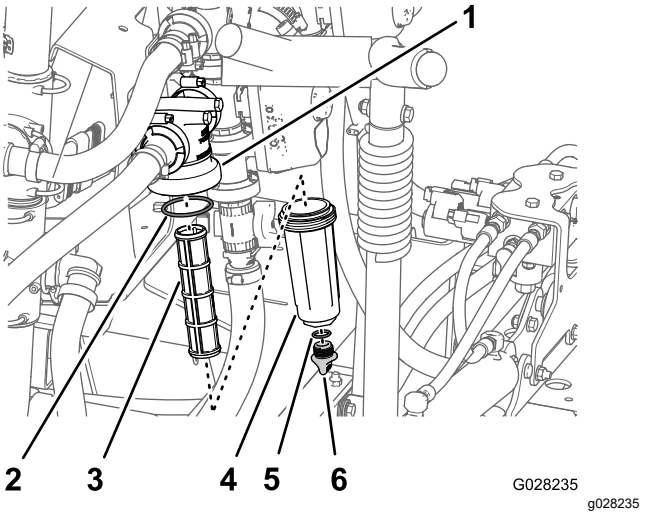

Σχήμα 56

1. Κεφαλή φίλτρου
2. Τσιμούχα (ποτηριού)
3. Στοιχείο φίλτρου
4. Ποτήρι
5. Τσιμούχα (τάπα αποστράγγισης)
6. Τάπα αποστράγγισης

3. Περιστρέψτε την τάπα αποστράγγισης αριστερόστροφα και αφαιρέστε την από το ποτήρι του φίλτρου κατάθλιψης (Σχήμα 56).

   Σημείωση: Αφήστε το ποτήρι να αδειάσει τελείως.
4. Περιστρέψτε το ποτήρι αριστερόστροφα και αφαιρέστε την κεφαλή του φίλτρου (Σχήμα 56).
5. Αφαιρέστε το στοιχείο του φίλτρου κατάθλιψης (Σχήμα 56).
6. Καθαρίστε το στοιχείο του φίλτρου κατάθλιψης με καθαρό νερό.

   Σημαντικό: **Αντικαταστήστε το φίλτρο αν έχει φθαρεί ή δεν καθαρίζεται πλέον.**
7. Ελέγξτε την τσιμούχα της τάπας αποστράγγισης (βρίσκεται μέσα στο ποτήρι) και την τσιμούχα του ποτηριού (βρίσκεται μέσα στην κεφαλή του φίλτρου) για βλάβες ή φθορές (Σχήμα 56).

   Σημαντικό: **Αντικαταστήστε τις φθαρμένες ή κατεστραμμένες τσιμούχες της τάπας, του ποτηριού ή και των δύο.**

8. Εφαρμόστε το στοιχείο του φίλτρου κατάθλιψης μέσα στην κεφαλή του φίλτρου (Σχήμα 56).

   Σημείωση: Βεβαιωθείτε ότι το στοιχείο του φίλτρου εφάρμοσε καλά στην κεφαλή του φίλτρου.

9. Βιδώστε το ποτήρι στην κεφαλή του φίλτρου και σφίξτε το με το χέρι (Σχήμα 56).
10. Εγκαταστήστε την τάπα αποστράγγισης στο ρακόρ που υπάρχει στην κάτω πλευρά του ποτηριού και σφίξτε την τάπα με το χέρι (Σχήμα 56).

Καθαρισμός του φίλτρου ακροφυσίων

1. Σταθμεύστε το μηχάνημα σε επίπεδο έδαφος, βάλτε χειρόφρενο, απενεργοποιήστε την αντλία ψεκασμού, σβήστε τον κινητήρα και αφαιρέστε το κλειδί.
2. Αφαιρέστε το ακροφύσιο από την κορυφή ψεκασμού (Σχήμα 57).

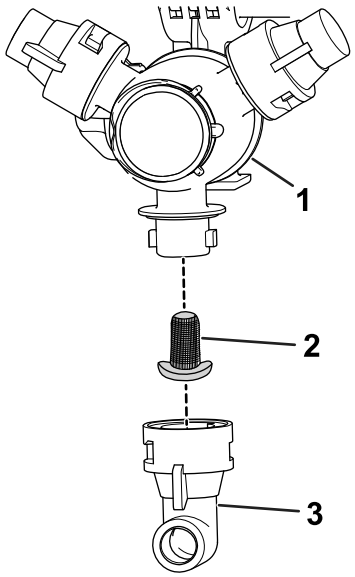

g209504

Σχήμα 57

1. Κορυφή ψεκασμού
2. Φίλτρο ακροφυσίων
3. Ακροφύσιο

3. Αφαιρέστε το φίλτρο ακροφυσίων (Σχήμα 57).
4. Καθαρίστε το φίλτρο ακροφυσίων με καθαρό νερό.

   Σημαντικό: **Αντικαταστήστε το φίλτρο αν έχει φθαρεί ή δεν καθαρίζεται πλέον.**

5. Εγκαταστήστε το φίλτρο ακροφυσίων (Σχήμα 57).

   Σημείωση: Βεβαιωθείτε ότι το φίλτρο έχει εφαρμόσει πλήρως.

6. Εγκαταστήστε το ακροφύσιο στην κορυφή ψεκασμού (Σχήμα 57).

Προστασία συστήματος ψεκασμού από παγετό/διάβρωση

Περιοδικότητα εργασιών σέρβις: Μετά από κάθε χρήση—Προστατέψτε από παγετό/διάβρωση το σύστημα ψεκασμού στο τέλος των εργασιών της ημέρας.

Προδιαγραφή αντιπηκτικού/αντιδιαβρωτικού

Προδιαγραφή αντιπηκτικού/αντιδιαβρωτικού: «μη τοξικό αντιπηκτικό RV» προπυλενογλυκόλης με αναστολέα διάβρωσης

Σημαντικό: **Χρησιμοποιείτε μόνο προπυλενογλυκόλη με αναστολέα διάβρωσης.**

Μη χρησιμοποιείτε ανακυκλωμένη προπυλενογλυκόλη. Μη χρησιμοποιείτε αντιπηκτικό με βάση την αιθυλενογλυκόλη.

Μη χρησιμοποιείτε προπυλενογλυκόλη με διαλυτές αλκοόλες (μεθανόλη, αιθανόλη ή ισοπροπανόλη) ή προσθήκη άλμης.

Προετοιμασία του αντιπαγωτικού/αντιδιαβρωτικού

1. Μετακινήστε το μηχάνημα σε επίπεδο έδαφος, βάλτε χειρόφρενο, σβήστε τον κινητήρα και αφαιρέστε το κλειδί.
2. Προσθέστε το αντιπαγωτικό/αντιδιαβρωτικό στη δεξαμενή ως εξής:
   - Για έτοιμο προς χρήση (αραιωμένο) αντιπηκτικό RV προπυλενογλυκόλης—προσθέστε 10 γαλόνια αντιπηκτικό RV προπυλενογλυκόλης στη δεξαμενή.
   - Για συμπυκνωμένο αντιπηκτικό RV προπυλενογλυκόλης εκτελέστε τα εξής βήματα:
     A. Προσθέστε 10 γαλόνια μίγμα αντιπηκτικού RV προπυλενογλυκόλης και νερού στη δεξαμενή του ψεκαστικού. Προετοιμάστε το μίγμα του αντιπηκτικού σύμφωνα με τις οδηγίες του κατασκευαστή για συγκέντρωση κατάλληλη τουλάχιστον για θερμοκρασία -45°C.

        Σημαντικό: **Για τον καθαρισμό του ψεκαστικού χρησιμοποιείτε αποκλειστικά καθαρό νερό.**

     B. Βάλτε μπροστά τον κινητήρα και μετακινήστε τον διακόπτη της αντλίας ψεκασμού στη θέση ON (Σε λειτουργία).
     C. Πατήστε το πεντάλ γκαζιού για να αυξήσετε τις στροφές του κινητήρα.

D. Μετακινήστε τον διακόπτη ανάδευσης στη θέση On (Σε λειτουργία).

   Αφήστε το διάλυμα αντιπαγωτικού/αντιδιαβρωτικού και νερού να κυκλοφορήσει επί 3 λεπτά ή περισσότερο.

Ψεκασμός του αντιπαγωτικού/αντιδιαβρωτικού

Συνιστώμενο εργαλείο: ένα διάφανο δοχείο συλλογής.

1. Μετακινήστε το μηχάνημα στον χώρο αποστράγγισης και βάλτε χειρόφρενο.
2. Κατεβάστε τα εξωτερικά τμήματα μπούμας.
3. Μετακινήστε τους διακόπτες αριστερού, δεξιού και κεντρικού τμήματος μπούμας και τον διακόπτη κύριου τμήματος μπούμας στη θέση On (Σε λειτουργία).
4. Αφήστε το σύστημα ψεκασμού να ψεκάσει μέχρι το αντιπαγωτικό/αντιδιαβρωτικό να βγει από τα ακροφύσια.

   Σημείωση: Τα περισσότερα αντιπηκτικά RV προπυλενογλυκόλης έχουν ροζ χρώμα. Χρησιμοποιήστε το δοχείο συλλογής για να πάρετε δείγμα ψεκαζόμενου υγρού από διάφορα ακροφύσια.
5. Κλείστε τον διακόπτη κύριου τμήματος μπούμας, τους 3 διακόπτες τμήματος μπούμας, τον διακόπτη ανάδευσης, τον διακόπτη της αντλίας ψεκασμού και σβήστε το κινητήρα.

Μεταφορά του μηχανήματος

Για τη μεταφορά του μηχανήματος σε μεγάλες αποστάσεις χρησιμοποιήστε τρέιλερ ή φορτηγό.

- Χρησιμοποιείτε ράμπες πλήρους πλάτους για τη φόρτωση του μηχανήματος σε τρέιλερ ή φορτηγό.
- Δέστε τα εξωτερικά τμήματα μπούμας στις υποδοχές μεταφοράς τους.
- Προσδέστε με ασφάλεια το μηχάνημα στο όχημα μεταφοράς. Στα Σχήμα 58 και Σχήμα 59 φαίνονται τα σημεία πρόσδεσης του μηχανήματος.

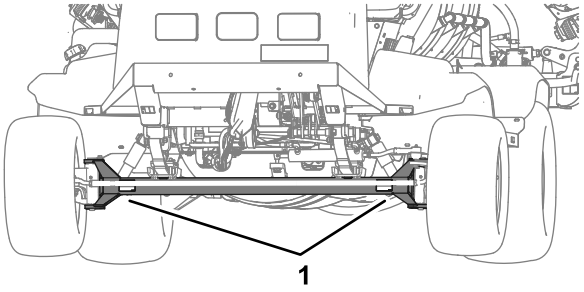

g239411

Σχήμα 58

1. Εμπρός σημεία πρόσδεσης (εμπρός άξονας)

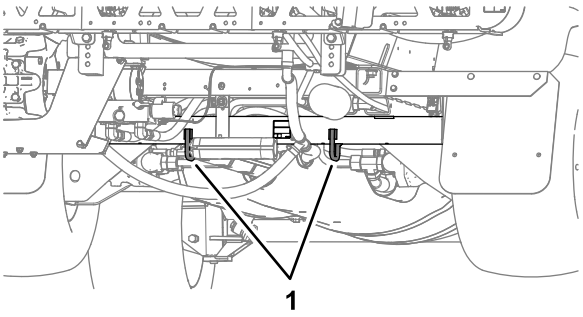

g239412

Σχήμα 59

1. Πίσω κρίκος πρόσδεσης (σωλήνας πίσω άξονα)

Ρυμούλκηση του ψεκαστικού

Σε περιπτώσεις έκτακτης ανάγκης μπορείτε να ρυμουλκήσετε το ψεκαστικό για μικρές αποστάσεις και αφού ανοίξετε τη βαλβίδα ρυμούλκησης. Ωστόσο, αυτό δεν πρέπει να αποτελεί συνήθη διαδικασία λειτουργίας.

⚠ ΠΡΟΕΙΔΟΠΟΊΗΣΗ

Η ρυμούλκηση σε υπερβολική ταχύτητα μπορεί να οδηγήσει σε απώλεια του ελέγχου και να προκαλέσει τραυματισμό.

Μην ρυμουλκείτε ποτέ το ψεκαστικό με ταχύτητα μεγαλύτερη από 4,8 kph (3 mph).

Η ρυμούλκηση του ψεκαστικού πρέπει να γίνεται από 2 άτομα. Εάν πρέπει να μετακινήσετε το μηχάνημα σε αρκετά μεγάλη απόσταση, μεταφέρετέ το με φορτηγό ή τρέιλερ. Ανατρέξτε στην ενότητα Μεταφορά του μηχανήματος (σελίδα 54).

1. Αφήστε το σύστημα καυσαερίων να κρυώσει εντελώς.
2. Αφαιρέστε την ποδιά αμαξώματος. Ανατρέξτε στην ενότητα Πρόσβαση στον κινητήρα (σελίδα 60).
3. Για να ανοίξετε τη βαλβίδα ρυμούλκησης περιστρέψτε την κατά (Σχήμα 60) 90° προς οποιαδήποτε κατεύθυνση.

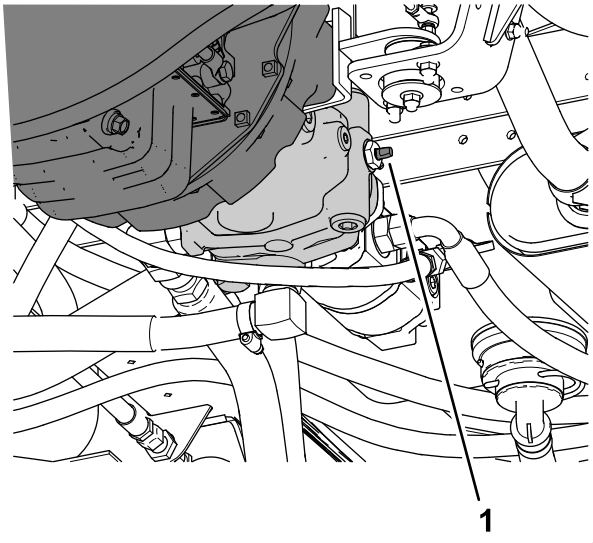

Σχήμα 60

1. Βαλβίδα ρυμούλκησης

Σημαντικό: **Εάν δεν ανοίξετε τη βαλβίδα ρυμούλκησης προτού ρυμουλκήσετε το ψεκαστικό θα προκαλέσετε βλάβη στο σύστημα μετάδοσης.**

4. Δέστε το σκοινί ρυμούλκησης στο πλαίσιο. Ανατρέξτε στα εμπρός και πίσω σημεία ρυμούλκησης (Σχήμα 61 και Σχήμα 62).

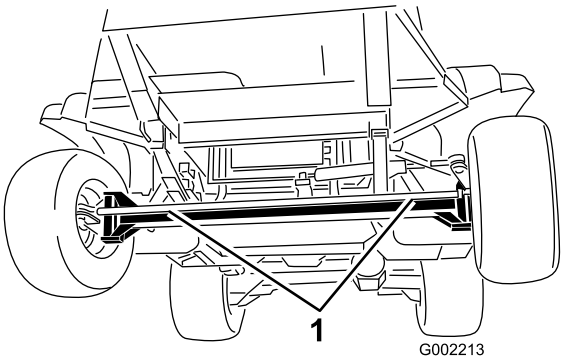

Σχήμα 61

1. Εμπρός σημεία ρυμούλκησης

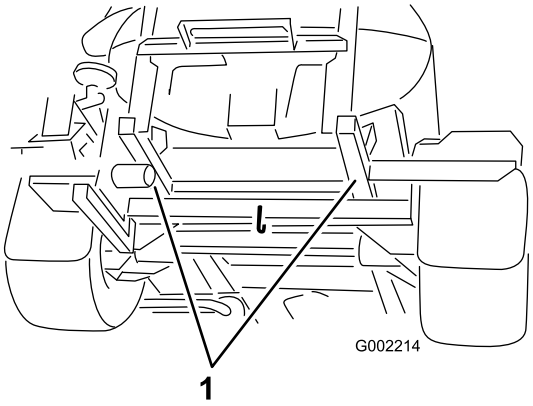

Σχήμα 62

1. Πίσω σημεία ρυμούλκησης

5. Λύστε το χειρόφρενο.
6. Ρυμουλκήστε το ψεκαστικό με ταχύτητα μικρότερη από 4,8 kph (3 mph).
7. Όταν τελειώσετε, κλείστε τη βαλβίδα ρυμούλκησης και σφίξτε τη με ροπή 7 έως 11 N·m.

Σημαντικό: **Προτού επαναφέρετε το μηχάνημα σε λειτουργία, εγκαταστήστε την ποδιά αμαξώματος. Ανατρέξτε στην ενότητα Εγκατάσταση της ποδιάς αμαξώματος (σελίδα 62).**

Συντήρηση

Σημείωση: Κατεβάστε δωρεάν το σχεδιάγραμμα ηλεκτρικού συστήματος ή υδραυλικού συστήματος μεταβαίνοντας στη διεύθυνση www.Toro.com και αναζητώντας το μηχάνημά σας από τον σύνδεσμο προς τα εγχειρίδια (Manuals) στην αρχική σελίδα.

Σημαντικό: **Για περισσότερες διαδικασίες συντήρησης, ανατρέξτε στο εγχειρίδιο χρήστη του κινητήρα σας.**

Σημείωση: Καθορίστε την αριστερή και δεξιά πλευρά του μηχανήματος από την κανονική θέση λειτουργίας.

Ασφάλεια συντήρησης

- Πριν απομακρυνθείτε από τη θέση του χειριστή, κάντε τις ακόλουθες ενέργειες:
  - Σταθμεύστε το μηχάνημα σε επίπεδη επιφάνεια.
  - Μετακινήστε το πεντάλ του γκαζιού στη θέση ΝΕΚΡΆ.
  - Βάλτε χειρόφρενο.
  - Σβήστε τον κινητήρα και αφαιρέστε το κλειδί (αν διατίθεται).
  - Περιμένετε να ακινητοποιηθούν όλα τα κινούμενα μέρη.
- Αφήστε τα μέρη του μηχανήματος να κρυώσουν προτού εκτελέσετε εργασίες συντήρησης.
- Η συντήρηση, επισκευή, ρύθμιση και έλεγχος του μηχανήματος θα πρέπει να γίνονται μόνο από εξειδικευμένο και εξουσιοδοτημένο προσωπικό.
- Πριν από οποιαδήποτε εργασία συντήρησης, καθαρίστε και ξεπλύνετε σχολαστικά το ψεκαστικό. Ανατρέξτε στην ενότητα «Ασφάλεια έναντι χημικών ουσιών».
- Οι χημικές ουσίες που χρησιμοποιούνται στο σύστημα ψεκασμού μπορεί να είναι επικίνδυνες και τοξικές για εσάς, τους παρευρισκόμενους, την πανίδα, την χλωρίδα, το έδαφος ή άλλα αντικείμενα.
  - Διαβάζετε προσεκτικά και ακολουθείτε τις προειδοποιητικές ετικέτες στις συσκευασίες των χημικών ουσιών και τα δελτία δεδομένων ασφαλείας των υλικών (MSDS) για όλα τα χημικά που χρησιμοποιούνται και προστατευθείτε σύμφωνα με τις υποδείξεις του κατασκευαστή των χημικών ουσιών.
  - Προστατεύετε πάντα το δέρμα σας όταν βρίσκεστε κοντά σε χημικές ουσίες. Χρησιμοποιείτε τα κατάλληλα μέσα ατομικής προστασίας (ΜΑΠ), που σας προστατεύουν από άμεση επαφή με τις χημικές ουσίες, περιλαμβανομένων των εξής:
    - ◊ γυαλιά ασφαλείας ή/και προσωπίδα
    - ◊ φόρμα προστασίας από χημικές ουσίες
    - ◊ αναπνευστήρα ή μάσκα με φίλτρο
    - ◊ γάντια αντοχής σε χημικές ουσίες
    - ◊ ελαστικές γαλότσες ή άλλα αντιολισθητικά υποδήματα
    - ◊ μια αλλαξιά καθαρά ρούχα, σαπούνι ή απορρυπαντικό και πετσέτες μιας χρήσης για καθαρισμό
  - Εάν οι πληροφορίες ασφαλείας έναντι χημικών ουσιών δεν είναι διαθέσιμες, αρνηθείτε να χειριστείτε ή να εργαστείτε με το ψεκαστικό.
  - Μη γεμίζετε, μη βαθμονομείτε και μην καθαρίζετε το μηχάνημα όταν στον χώρο βρίσκονται άλλοι άνθρωποι, ειδικά παιδιά ή ζώα.
  - Να χειρίζεστε τις χημικές ουσίες σε καλά αεριζόμενους χώρους.
  - Έχετε καθαρό νερό διαθέσιμο, ειδικά όταν γεμίζετε τη δεξαμενή ψεκασμού.
  - Μην τρώτε, πίνετε ή καπνίζετε όταν εργάζεστε κοντά σε χημικές ουσίες.
  - Μην καθαρίζετε τα ακροφύσια ψεκασμού φυσώντας τα με αέρα, ούτε να τα τοποθετείτε στο στόμα σας.
  - Μετά την εργασία με τις χημικές ουσίες και όσο το δυνατόν πιο σύντομα, να πλένετε πάντα τα χέρια σας και τα μέρη που εκτέθηκαν.
  - Οι χημικές ουσίες και οι αναθυμιάσεις τους είναι επικίνδυνες. Ποτέ μην εισέρχεστε στη δεξαμενή, ούτε να βάζετε το κεφάλι σας μέσα ή πάνω από το άνοιγμά της.
- Για να διασφαλίσετε ότι το μηχάνημα βρίσκεται σε καλή κατάσταση στο σύνολό του, διατηρείτε όλα τα εξαρτήματα καλά στερεωμένα.
- Για να μειωθεί ο κίνδυνος πυρκαγιάς, φροντίστε να μην συσσωρεύεται γράσο, χημικές ουσίες, γρασίδι, φύλλα και σκόνης στον χώρο του κινητήρα.
- Εάν πρέπει να θέσετε τον κινητήρα σε λειτουργία για να πραγματοποιήσετε κάποια εργασία ρύθμισης στο πλαίσιο της συντήρησης, κρατήστε τα χέρια, τα πόδια, τα ρούχα και άλλα μέρη του σώματός σας μακριά από τον κινητήρα και τα κινούμενα μέρη. Φροντίστε να μην είναι κανένας κοντά.
- Μη ρυθμίζετε την ταχύτητα πορείας του μηχανήματος. Για να διασφαλίσετε την ασφάλεια και την ακρίβεια, αναθέστε τον έλεγχο της

ταχύτητας πορείας σε έναν εξουσιοδοτημένο αντιπρόσωπο της Toro.

- Εάν απαιτούνται επισκευές μεγάλης έκτασης ή χρειάζεστε τεχνική βοήθεια, επικοινωνήστε με εξουσιοδοτημένο αντιπρόσωπο της Toro.
- Η τροποποίηση του μηχανήματος με οποιονδήποτε τρόπο ενδέχεται να επηρεάσει τη λειτουργία, την απόδοση, την αντοχή ή τη χρήση του και να προκαλέσει τραυματισμό ή θάνατο. Η εν λόγω χρήση μπορεί να ακυρώσει την εγγύηση του προϊόντος.
- Όταν εργάζεστε κάτω από το μηχάνημα, τοποθετείτε τρίποδες στήριξης.
- Εκτονώνετε προσεκτικά την πίεση εξαρτημάτων με αποθηκευμένη ενέργεια.

Συνιστώμενο χρονοδιάγραμμα συντήρησης

Περιοδικότητα εργασιών συντήρησης	**Διαδικασία συντήρησης**
Μετά τις πρώτες 8 ώρες	• Σφίξτε με την κατάλληλη ροπή τα παξιμάδια τροχών. • Ελέγξτε τον ιμάντα ανεμιστήρα/εναλλάκτη.
Μετά τις πρώτες 50 ώρες	• Αλλάξτε το φίλτρου λαδιού του κινητήρα. • Αλλάξτε το λάδι κινητήρα (συμπεριλ. συνθετικό λάδι) • Ελέγξτε τους σωλήνες και τις συνδέσεις καυσίμου. • Αλλάξτε το λιπαντικό του συστήματος κίνησης πλανητικών γραναζιών.
Μετά τις πρώτες 100 ώρες	• Για να διασφαλίσετε την κατάλληλη απόδοση και μακροζωία του ψεκαστικού, ακολουθήστε τις παρακάτω οδηγίες για τις πρώτες 100 ώρες λειτουργίας του:
Μετά τις πρώτες 200 ώρες	• Γρασάρετε τα ρουλεμάν των εμπρός τροχών.
Πριν από κάθε χρήση ή καθημερινά	• Επιθεωρήστε τη/τις ζώνη/-ες ασφαλείας για τυχόν φθορά, σκισίματα και άλλες ζημίες. Αντικαταστήστε τη/τις ζώνη/-ες ασφαλείας εάν οποιοδήποτε εξάρτημα δεν λειτουργεί σωστά. • Ελέγξτε την πίεση αέρα των ελαστικών. • Ελέγξτε τα φρένα. • Ελέγξτε τους ιμάντες πρόσδεσης της δεξαμενής. • Καθαρίστε το φίλτρο αναρρόφησης. • Καθαρίστε το φίλτρο κατάθλιψης. • Ελέγξτε το φίλτρο αέρα. • Ελέγξτε το λάδι κινητήρα. • Ελέγξτε τη στάθμη του ψυκτικού υγρού. • Ελέγξτε τη στάθμη του υδραυλικού υγρού.
Μετά από κάθε χρήση	• Καθαρίστε το ψεκαστικό. • Προστατέψτε από παγετό/διάβρωση το σύστημα ψεκασμού στο τέλος των εργασιών της ημέρας.
Κάθε 50 ώρες	• Λιπάνετε την αντλία. • Λιπάνετε όλα τα γρασαδοράκια. • Γρασάρετε τα συστήματα διεύθυνσης και ανάρτησης. • Γρασάρετε τα συστήματα διεύθυνσης και ανάρτησης. • Ελέγξτε τις συνδέσεις των καλωδίων της μπαταρίας.
Κάθε 100 ώρες	• Λιπάνετε τις αρθρωτές βάσεις μπούμας. • Αντικαταστήστε το στοιχείο του φίλτρου αέρα. • Σφίξτε με την κατάλληλη ροπή τα παξιμάδια τροχών. • Ελέγξτε την κατάσταση και τη φθορά των ελαστικών. • Ελέγξτε τον ιμάντα ανεμιστήρα/εναλλάκτη.

Περιοδικότητα εργασιών συντήρησης	Διαδικασία συντήρησης
Κάθε 200 ώρες	• Αλλάξτε το φίλτρου λαδιού του κινητήρα. Αλλάζετε το φίλτρο συχνότερα εάν το μηχάνημα λειτουργεί υπό υψηλά φορτία ή υψηλές θερμοκρασίες. • Αλλάξτε το λάδι κινητήρα (συμπεριλ. συνθετικό λάδι) Αλλάζετε το λάδι συχνότερα εάν το μηχάνημα λειτουργεί υπό υψηλά φορτία ή υψηλές θερμοκρασίες. • Ελέγξτε τη σύγκλιση των εμπρός τροχών. • Επιθεωρήστε όλους τους εύκαμπτους σωλήνες και τις συνδέσεις τους για φθορές και σωστή σύσφιξη. • Καθαρίστε τα πτερύγια του ψυγείου. • Καθαρίστε το ροόμετρο (συχνότερα αν χρησιμοποιείτε σκόνες διαλύματος).
Κάθε 400 ώρες	• Γρασάρετε τα ρουλεμάν του άξονα ενεργοποιητή. • Εκτελέστε την ετήσια συντήρηση του κινητήρα. • Ελέγξτε τους σωλήνες και τις συνδέσεις καυσίμου. • Αποστραγγίστε και καθαρίστε το ρεζερβουάρ καυσίμου. • Γρασάρετε τα ρουλεμάν των εμπρός τροχών. • Ελέγξτε το λιπαντικό του συστήματος κίνησης πλανητικών γραναζιών. • Ελέγξτε το ψυκτικό υγρό (σύμφωνα με τις οδηγίες του κατασκευαστή) και αντικαταστήστε το εάν είναι απαραίτητο. • Επιθεωρήστε τους δακτυλίους O-ring στα συγκροτήματα βαλβίδων και αντικαταστήστε εάν είναι απαραίτητο. • Αλλάξτε το φίλτρο αναρρόφησης. • Αλλάξτε το φίλτρο κατάθλιψης. • Επιθεωρήστε τους πλαστικούς δακτυλίους τριβής. • Επιθεωρήστε τα διαφράγματα της αντλίας και αντικαταστήστε εάν είναι απαραίτητο (επικοινωνήστε με εξουσιοδοτημένο αντιπρόσωπο της Toro). • Επιθεωρήστε τις ανεπίστροφες βαλβίδες της αντλίας και αντικαταστήστε εάν είναι απαραίτητο (επικοινωνήστε με εξουσιοδοτημένο αντιπρόσωπο της Toro).
Κάθε 800 ώρες	• Κάντε σέρβις στην αντλία καυσίμου. • Αλλάξτε το λιπαντικό του συστήματος κίνησης πλανητικών γραναζιών. ή σε ετήσια βάση, ανάλογα με το τι θα συμβεί πρώτο. • Εάν δεν χρησιμοποιείτε το συνιστώμενο υδραυλικό υγρό ή έχετε στο παρελθόν γεμίσει τη δεξαμενή υδραυλικού υγρού με εναλλακτικό υγρό, αντικαταστήστε το φίλτρο του υδραυλικού συστήματος. • Εάν δεν χρησιμοποιείτε το συνιστώμενο υδραυλικό υγρό ή έχετε στο παρελθόν γεμίσει τη δεξαμενή υδραυλικού υγρού με εναλλακτικό υγρό, αλλάξτε το υδραυλικό υγρό.
Κάθε 1000 ώρες	• Ελέγξτε τη βαλβίδα PCV. • Εάν χρησιμοποιείτε το συνιστώμενο υδραυλικό υγρό, αντικαταστήστε το φίλτρο του υδραυλικού συστήματος.
Κάθε 2000 ώρες	• Εάν χρησιμοποιείτε το συνιστώμενο υδραυλικό υγρό, αλλάξτε το υδραυλικό υγρό.
Κάθε χρόνο	• Βαθμονομήστε τη βαλβίδα παράκαμψης ανάδευσης.

Λίστα ελέγχου για την καθημερινή συντήρηση

Δημιουργήστε αντίγραφα αυτής της σελίδας για συχνή χρήση.

Στοιχείο ελέγχου συντήρησης	Για την εβδομάδα:						
	Δευτέρα	Τρίτη	Τετάρτη	Πέμπτη	Παρα-σκευή	Σάββατο	Κυριακή
Ελέγξτε τη λειτουργία των φρένων και του χειρόφρενου.							
Ελέγξτε τη λειτουργία του διακόπτη κλειδώματος νεκράς.							
Ελέγξτε τη στάθμη του καυσίμου.							
Ελέγξτε τη στάθμη του λαδιού κινητήρα.							
Ελέγξτε τη στάθμη του υδραυλικού υγρού.							
Ελέγξτε τη στάθμη του ψυκτικού υγρού.							
Επιθεωρήστε το φίλτρο αέρα.							
Ελέγξτε αν υπάρχουν ξένα υλικά στο ψυγείο και τον ψύκτη λαδιού.							
Ελέγξτε για ασυνήθιστους ήχους του κινητήρα.							
Ελέγξτε για ασυνήθιστους ήχους λειτουργίας.							
Ελέγξτε την πίεση αέρα των ελαστικών.							
Ελέγξτε για διαρροές υγρών.							
Ελέγξτε όλους τους εύκαμπτους σωλήνες του υδραυλικού συστήματος και των άλλων υγρών για βλάβες, τσακίσματα ή φθορές.							
Ελέγξτε τη λειτουργία των οργάνων.							
Ελέγξτε τη λειτουργία του γκαζιού.							
Καθαρίστε το φίλτρο σήτας αναρρόφησης.							
Λιπάνετε όλα τα γρασαδοράκια[1].							
Πλύνετε το μηχάνημα.							
Επιδιορθώστε τη βαφή όπου υπάρχουν φθορές.							

[1]Αμέσως μετά από **κάθε** πλύσιμο, ανεξάρτητα από το αναγραφόμενο χρονικό διάστημα

Σημείωση για προβληματικά σημεία

Άτομο που διενήργησε την επιθεώρηση:		
Στοι-χείο	**Ημερο-μηνία**	**Πληροφορίες**
1		
2		
3		
4		
5		
6		
7		

8		
9		
10		

Διαδικασίες πριν από τη συντήρηση

⚠ ΠΡΟΣΟΧΉ

Εάν αφήσετε το κλειδί στον διακόπτη της μίζας, μπορεί κάποιος να θέσει ακούσια τον κινητήρα σε λειτουργία και να τραυματιστείτε σοβαρά εσείς ή διερχόμενοι.

Αφαιρέστε το κλειδί από τον διακόπτη της μίζας προτού εκτελέσετε οποιαδήποτε συντήρηση.

Ανύψωση του ψεκαστικού

Όταν θέτετε τον κινητήρα σε λειτουργία για τακτική συντήρηση ή/και διαγνωστικό έλεγχο, βεβαιωθείτε ότι οι πίσω τροχοί του ψεκαστικού απέχουν 25 mm (1") από το έδαφος και ότι ο οπίσθιος άξονας στηρίζεται σε τρίποδες στήριξης.

⚠ ΚΊΝΔΥΝΟΣ

Όταν το ψεκαστικό στηρίζεται σε γρύλο δεν είναι σταθερό και μπορεί να γλιστρήσει από αυτό, με αποτέλεσμα τον τραυματισμό οποιουδήποτε βρίσκεται κάτω από αυτό.

- **Αφαιρείτε πάντα το κλειδί από τον διακόπτη της μίζας προτού κατεβείτε από το ψεκαστικό.**
- **Ακινητοποιείτε τα ελαστικά με τάκους όταν το ψεκαστικό στηρίζεται σε γρύλο.**
- **Στηρίζετε το μηχάνημα με τρίποδες στήριξης.**

Το εμπρός σημείο ανύψωσης του ψεκαστικού βρίσκεται κάτω από τον εμπρός άξονα, ακριβώς κάτω από τα φύλλα σούστας (Σχήμα 63).

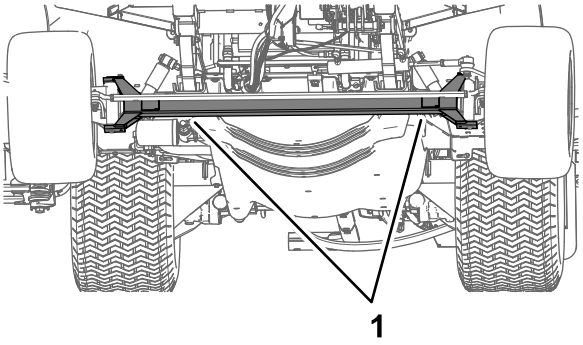

g203110

Σχήμα 63

1. Εμπρός σημεία ανύψωσης

Το πίσω σημείο ανύψωσης του ψεκαστικού βρίσκεται στο σημείο όπου στηρίζονται οι μπούμες (Σχήμα 64).

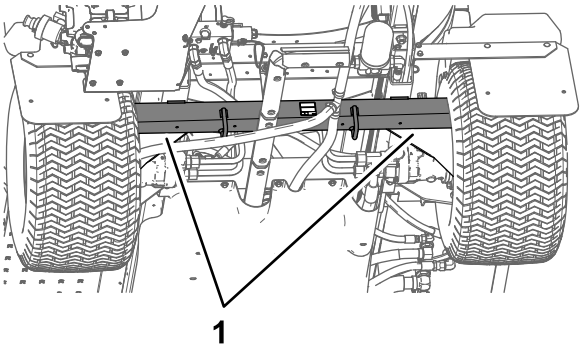

g203111

Σχήμα 64

1. Πίσω σημεία ανύψωσης

Πρόσβαση στον κινητήρα

Αφαίρεση της εμπρός θερμομόνωσης

1. Βάλτε χειρόφρενο, απενεργοποιήστε την αντλία ψεκασμού, σβήστε τον κινητήρα και αφαιρέστε το κλειδί.
2. Ανυψώστε την εμπρός και πίσω πλευρά του μηχανήματος και στηρίξτε το με τρίποδες στήριξης.
3. Αφαιρέστε τα 6 εξαγωνικά μπουλόνια και τις 6 ροδέλες που στερεώνουν την εμπρός θερμομόνωση στο πλαίσιο και αφαιρέστε την.

   Σημείωση: Κρατήστε τα μπουλόνια, τις ροδέλες και τη θερμομόνωση.

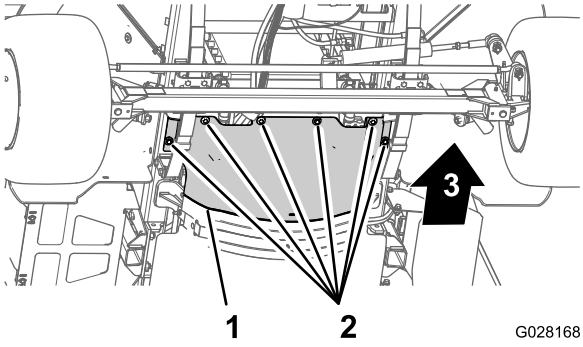

Σχήμα 65

1. Εμπρός θερμομόνωση
2. Εξαγωνικά μπουλόνια και ροδέλες
3. Εμπρός πλευρά του μηχανήματος

Εγκατάσταση της εμπρός θερμομόνωσης

1. Ευθυγραμμίστε την πίσω φλάντζα της θερμομόνωσης πάνω στην εμπρός φλάντζα της πίσω θερμομόνωσης.
2. Ευθυγραμμίστε τις οπές της εμπρός θερμομόνωσης με τις οπές με σπείρωμα που υπάρχουν στο πλαίσιο.

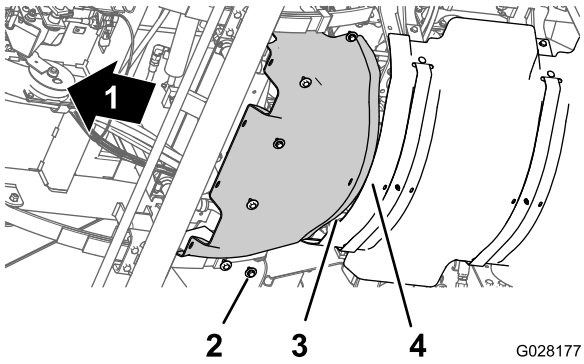

Σχήμα 66

1. Εμπρός πλευρά του μηχανήματος
2. Μπουλόνια
3. Πίσω φλάντζα
4. Εμπρός φλάντζα

3. Εγκαταστήστε την εμπρός θερμομόνωση στο μηχάνημα χρησιμοποιώντας τα εξαρτήματα που είχατε αφαιρέσει προηγουμένως.
4. Σφίξτε τα μπουλόνια με ροπή 1978 έως 2542 N·cm.
5. Αφαιρέστε τα τρίποδα στήριξης και χαμηλώστε το μηχάνημα.

Αφαίρεση της ποδιάς αμαξώματος

1. Αφαιρέστε τα εξαρτήματα που στερεώνουν την πίσω πλευρά της ποδιάς αμαξώματος στο πλαίσιο του μηχανήματος.

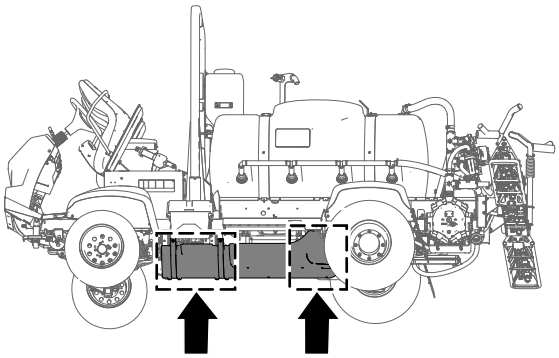

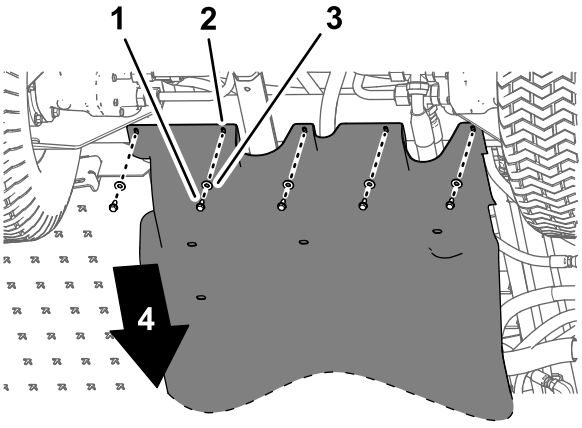

Σχήμα 67

1. Μπουλόνια φλαντζωτής κεφαλής (5/16" x 7/8")
2. Ποδιά αμαξώματος
3. Ροδέλες (5/16")
4. Εμπρός πλευρά του μηχανήματος

2. Αφαιρέστε τα 4 φλαντζωτά παξιμάδια ασφάλισης (5/16") από τα μπουλόνια και την καρόβιδα που ασφαλίζουν τις γλωττίδες στερέωσης της ποδιάς αμαξώματος στις βάσεις κινητήρα του μηχανήματος.

Σημείωση: Μην αφαιρέσετε τα μπουλόνια από το μηχάνημα. Κρατήστε τα φλαντζωτά παξιμάδια ασφάλισης.

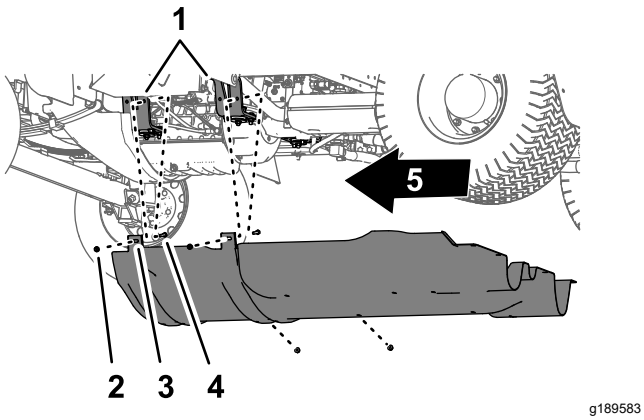

Σχήμα 68

1. Βάση κινητήρα
2. Μπουλόνι—απεικονίζεται για λόγους σαφήνειας. Να μην αφαιρεθεί
3. Γλωττίδες στερέωσης (ποδιά αμαξώματος)
4. Φλαντζωτά παξιμάδια ασφάλισης (5/16")
5. Εμπρός πλευρά του μηχανήματος

3. Αφαιρέστε τις γλωττίδες στερέωσης από τα μπουλόνια που ασφαλίζουν την ποδιά αμαξώματος στις βάσεις κινητήρα.

Εγκατάσταση της ποδιάς αμαξώματος

1. Ευθυγραμμίστε την ποδιά αμαξώματος με το κάτω πλαίσιο του μηχανήματος.
2. Εφαρμόστε τις γλωττίδες στερέωσης της ποδιάς αμαξώματος στα μπουλόνια και την καρόβιδα που υπάρχουν στις βάσεις κινητήρα του μηχανήματος.
3. Συναρμολογήστε την ποδιά αμαξώματος στις βάσεις κινητήρα και στα μπουλόνια, χρησιμοποιώντας τα 4 φλαντζωτά παξιμάδια ασφάλισης (5/16") που είχατε αφαιρέσει προηγουμένως.
4. Ευθυγραμμίστε τις οπές που υπάρχουν στην πίσω πλευρά της ποδιάς αμαξώματος με τις οπές που υπάρχουν στο πλαίσιο.
5. Εγκαταστήστε το πίσω μέρος της ποδιάς αμαξώματος στο πλαίσιο χρησιμοποιώντας τα 5 μπουλόνια φλαντζωτής κεφαλής (5/16" x ⅞") και τις 5 ροδέλες (5/16") που είχατε αφαιρέσει προηγουμένως.
6. Σφίξτε τα παξιμάδια και τα μπουλόνια με ροπή 1129 έως 1582 N·cm.

Αφαίρεση της θυρίδας πρόσβασης βάσης καθίσματος

1. Αφαιρέστε τα 2 μπουλόνια φλαντζωτής κεφαλής που συγκρατούν τη θυρίδα πρόσβασης βάσης καθίσματος.

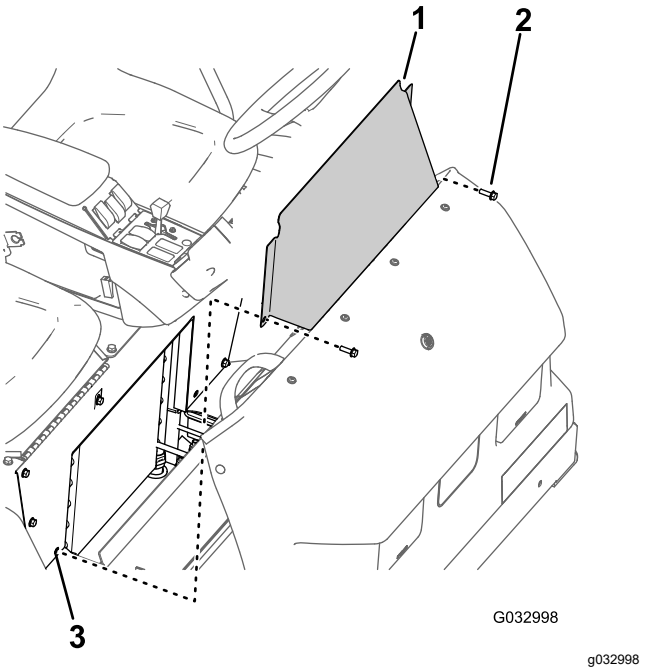

Σχήμα 69

1. Θυρίδα πρόσβασης βάσης καθίσματος
2. Μπουλόνι φλαντζωτής κεφαλής
3. Οπή (βάση καθίσματος)

2. Αφαιρέστε τη θυρίδα πρόσβασης βάσης καθίσματος από το μηχάνημα.

Εγκατάσταση της θυρίδας πρόσβασης βάσης καθίσματος

1. Ευθυγραμμίστε τις οπές της θυρίδας πρόσβασης βάσης καθίσματος με τις οπές που υπάρχουν στη βάση του καθίσματος.
2. Εγκαταστήστε τη θυρίδα πρόσβασης βάσης καθίσματος στη βάση του καθίσματος χρησιμοποιώντας τα 2 μπουλόνια φλαντζωτής κεφαλής που είχατε αφαιρέσει προηγουμένως.

   Σφίξτε τα μπουλόνια με ροπή 1975 έως 2542 N·cm.

Λίπανση

Γρασάρισμα της αντλίας ψεκασμού

Περιοδικότητα εργασιών σέρβις: Κάθε 50 ώρες—Λιπάνετε την αντλία.

Κάθε 50 ώρες/Κάθε χρόνο (όποιο από τα δύο προηγηθεί)

Τύπος γράσου: Mobil XHP 461.

1. Σκουπίστε και καθαρίστε τα 2 γρασαδοράκια προέκτασης (Σχήμα 70).

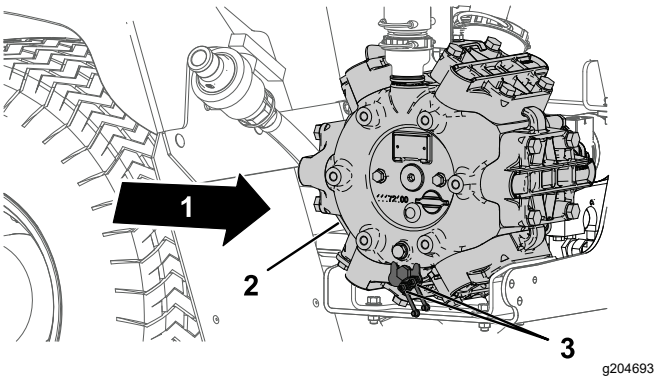

Σχήμα 70

1. Πίσω πλευρά του μηχανήματος
2. Αντλία ψεκασμού
3. Σημείο γρασαρίσματος (2)

2. Διοχετεύστε γράσο στο γρασαδοράκι προέκτασης (Σχήμα 70).
3. Σκουπίστε το επιπλέον γράσο.

Γρασάρισμα συστημάτων διεύθυνσης και ανάρτησης

Περιοδικότητα εργασιών σέρβις: Κάθε 50 ώρες—Γρασάρετε τα συστήματα διεύθυνσης και ανάρτησης.

Κάθε 50 ώρες/Κάθε χρόνο (όποιο από τα δύο προηγηθεί)

Τύπος γράσου: Γράσο λιθίου No. 2 Το γράσο Toro Premium All-Purpose Grease διατίθεται από τους εξουσιοδοτημένους αντιπροσώπους της Toro.

- Κύλινδρος κρεμαγιέρας—2 γρασαδοράκια στο άκρο κάθε άξονα του κυλίνδρου
- Ακρόμπαρο κρεμαγιέρας—2 γρασαδοράκια στο άκρο κάθε ακρόμπαρου
- Άρθρωση περιστροφής—2 γρασαδοράκια σε κάθε πλευρά του μηχανήματος

1. Σκουπίστε και καθαρίστε τα γρασαδοράκια (Σχήμα 71 και Σχήμα 72).
2. Διοχετεύστε γράσο στα γρασαδοράκια (Σχήμα 71 και Σχήμα 72).
3. Σκουπίστε το επιπλέον γράσο.

Σημείωση: Οι θέσεις για τα γρασαδοράκια φαίνονται στο Σχήμα 71.

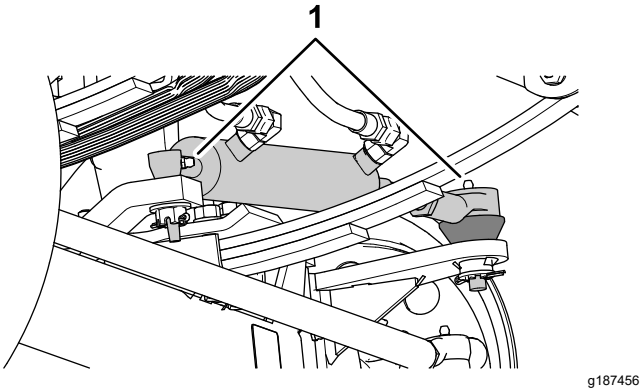

Σχήμα 71

1. Γρασαδοράκι

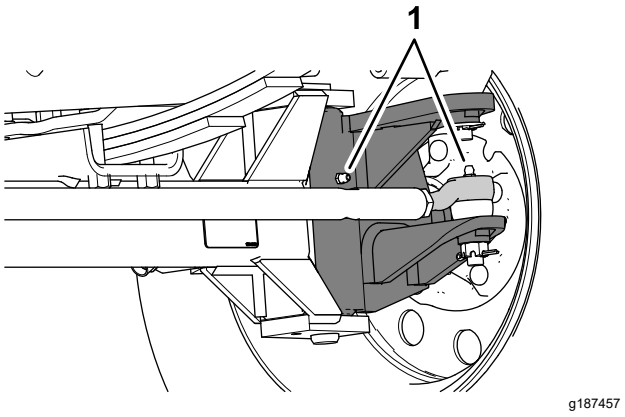

Σχήμα 72

Υπάρχουν 2 γρασαδοράκια σε κάθε εμπρός τροχό.

1. Γρασαδοράκια

Γρασάρισμα αρθρωτών βάσεων μπούμας

Περιοδικότητα εργασιών σέρβις: Κάθε 100 ώρες

Σημαντικό: **Εάν πλύνετε με νερό τις αρθρωτές βάσεις μπούμας, απομακρύνετε όλο το νερό και τα υπολείμματα από το συγκρότημα της αρθρωτής βάσης και απλώστε καινούριο γράσο.**

Τύπος γράσου: Γράσο λιθίου No. 2

1. Σκουπίστε τα γρασαδοράκια έτσι ώστε να μην είναι δυνατή η εισαγωγή ξένων αντικειμένων στο ρουλεμάν ή τον δακτύλιο τριβής.

2. Διοχετεύστε γράσο στο ρουλεμάν ή τον δακτύλιο τριβής που υπάρχει σε κάθε γρασαδοράκι (Σχήμα 73).

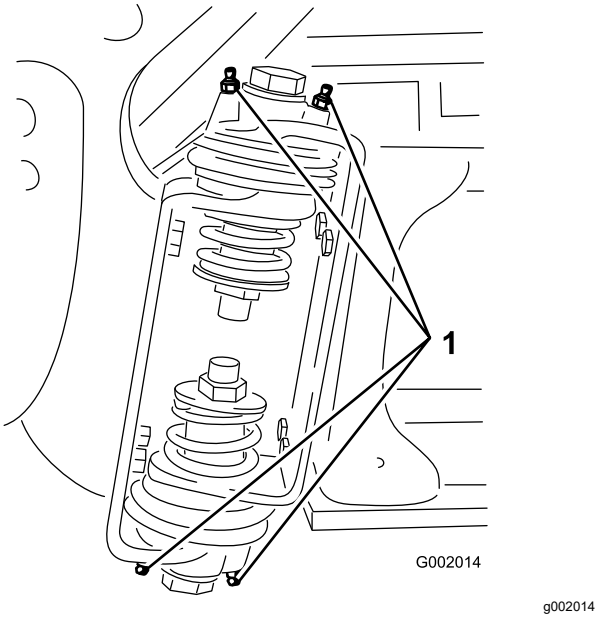

Σχήμα 73
Δεξιά μπούμα

1. Γρασαδοράκι

3. Σκουπίστε το επιπλέον γράσο.
4. Επαναλάβετε τη διαδικασία για τον άλλο άξονα της μπούμας.

Γρασάρισμα ρουλεμάν άξονα ενεργοποιητή

Περιοδικότητα εργασιών σέρβις: Κάθε 400 ώρες/Κάθε χρόνο (όποιο από τα δύο προηγηθεί)

Τύπος γράσου: Γράσο λιθίου No. 2

1. Κατεβάστε τα εξωτερικά τμήματα μπούμας στη θέση ΨΕΚΑΣΜΟΎ.
2. Αφαιρέστε την κοπίλια από τον πείρο ασφαλείας (Σχήμα 74).
3. Ανεβάστε το τμήμα μπούμας, αφαιρέστε τον πείρο ασφαλείας και κατεβάστε αργά το τμήμα μπούμας στο έδαφος (Σχήμα 74).
4. Ελέγξτε τον πείρο ασφαλείας για φθορές και αντικαταστήστε τον, αν είναι απαραίτητο.

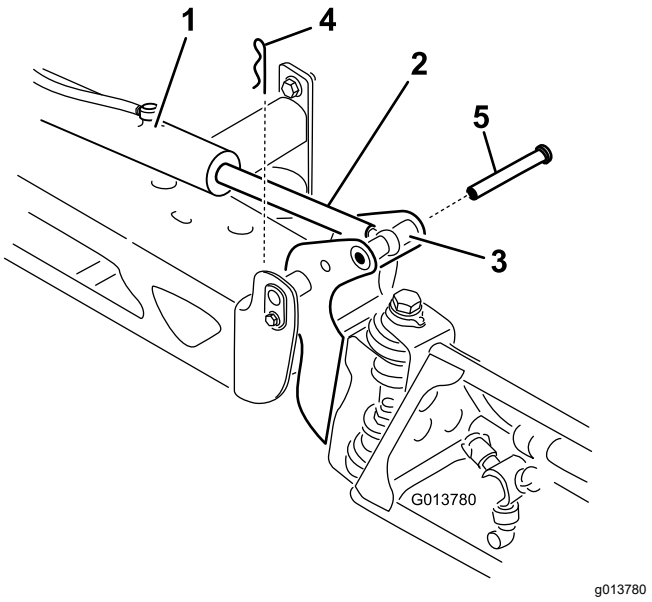

Σχήμα 74

1. Ενεργοποιητής
2. Άξονας ενεργοποιητή
3. Φωλιά πείρου περιστροφής μπούμας
4. Κοπίλια
5. Πείρος ασφαλείας

5. Περιστρέψτε το ρουλεμάν του άκρου του άξονα και απλώστε γράσο μέσα στο ρουλεμάν (Σχήμα 75).

   Σημείωση: Σκουπίστε το επιπλέον γράσο.

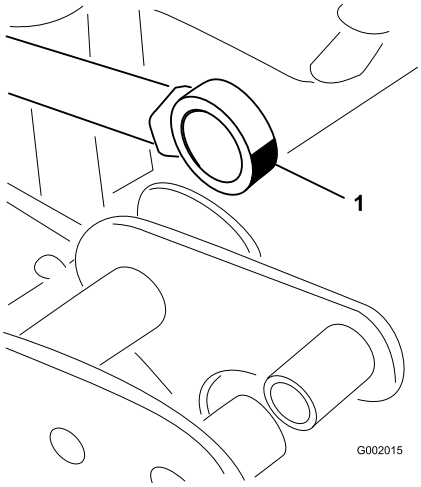

Σχήμα 75
Δεξιά μπούμα

1. Γρασάρετε το ρουλεμάν στο άκρο του άξονα

6. Ανυψώστε το τμήμα μπούμας ώστε να ευθυγραμμιστεί ο άξονας περιστροφής με τον άξονα του ενεργοποιητή.
7. Στηρίξτε το τμήμα μπούμας και περάστε τον πείρο ασφαλείας μέσα από τον άξονα περιστροφής της μπούμας και τον άξονα του ενεργοποιητή (Σχήμα 74).

8. Με τον πείρο στη θέση του, ελευθερώστε το τμήμα μπούμας και ασφαλίστε τον πείρο ασφαλείας με την κοπίλια που αφαιρέσατε προηγουμένως.
9. Επαναλάβετε τα βήματα 2 έως 8 για το ρουλεμάν του άξονα του ενεργοποιητή στην άλλη πλευρά του μηχανήματος.

Συντήρηση κινητήρα

Ασφάλεια κινητήρα

Προτού ελέγξετε τη στάθμη του λαδιού ή προσθέσετε λάδι στον στροφαλοθάλαμο, σβήστε τον κινητήρα.

Έλεγχος του φίλτρου αέρα

Περιοδικότητα εργασιών σέρβις: Πριν από κάθε χρήση ή καθημερινά Το σέρβις του φίλτρου αέρα πρέπει να γίνεται πιο συχνά σε περίπτωση χρήσης σε περιβάλλοντα με πολλή σκόνη ή άμμο.

1. Βάλτε χειρόφρενο, απενεργοποιήστε την αντλία ψεκασμού, σβήστε τον κινητήρα και αφαιρέστε το κλειδί.
2. Σηκώστε το κάθισμα του συνεπιβάτη και εφαρμόστε τη ράβδο στήριξης στην αντίστοιχη υποδοχή.
3. Καθαρίστε το προστατευτικό πώμα κατά της σκόνης και τον κορμό του φίλτρου αέρα (Σχήμα 76).

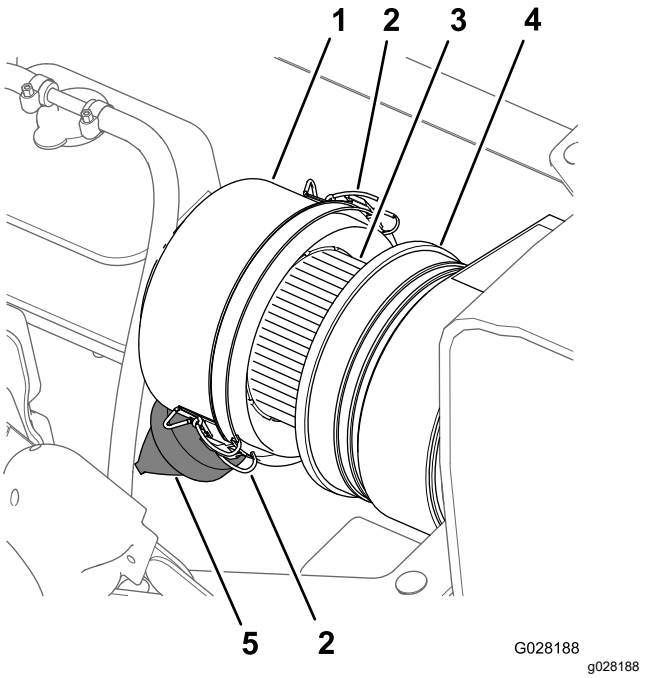

Σχήμα 76

1. Προστατευτικό πώμα κατά της σκόνης
2. Μάνδαλο (προστατευτικό πώμα κατά της σκόνης)
3. Στοιχείο φίλτρου αέρα
4. Κορμός φίλτρου αέρα
5. Βαλβίδα εξαγωγής σκόνης

4. Ελέγξτε τον κορμό του φίλτρου αέρα για τυχόν ζημιές που θα μπορούσαν να προκαλέσουν διαρροή αέρα (Σχήμα 76).

Σημείωση: Αντικαταστήστε το προστατευτικό πώμα κατά της σκόνης και τον κορμό του φίλτρου αέρα εάν έχουν φθορές.

5. Πιέστε τη βαλβίδα εξαγωγής σκόνης για να την καθαρίσετε από χώμα, σκόνη και υπολείμματα (Σχήμα 76).
6. Ξεσφίξτε τα 2 μάνδαλα που ασφαλίζουν το προστατευτικό πώμα κατά της σκόνης στον κορμό του φίλτρου αέρα.
7. Ελέγξτε το στοιχείο του φίλτρου αέρα για υπερβολική συσσώρευση σκόνης, χώματος και υπολειμμάτων (Σχήμα 76).

   Σημείωση: Αν το στοιχείο του φίλτρου αέρα είναι βρόμικο μην το καθαρίσετε. Αντικαταστήστε το στοιχείο του φίλτρου αέρα αν είναι βρόμικο.
8. Εγκαταστήστε το προστατευτικό πώμα κατά της σκόνης στον κορμό του φίλτρου αέρα και ασφαλίστε το με τα 2 μάνδαλα (Σχήμα 76).

   Σημείωση: Βεβαιωθείτε ότι η βαλβίδα εξαγωγής σκόνης ευθυγραμμίζεται μεταξύ των θέσεων «ώρα 5» και «ώρα 7», κοιτώντας το από το άκρο.
9. Κατεβάστε το κάθισμα του συνεπιβάτη.

Αντικατάσταση στοιχείου φίλτρου αέρα

Περιοδικότητα εργασιών σέρβις: Κάθε 100 ώρες
Να αντικαθιστάτε το στοιχείο του φίλτρου αέρα συχνότερα υπό συνθήκες αυξημένων ρύπων ή σκόνης.

1. Εάν τοποθετείτε καινούριο φίλτρο, επιθεωρήστε το καινούριο στοιχείο του φίλτρου αέρα για ζημιές που τυχόν υπέστη κατά τη μεταφορά, ελέγχοντας το άκρο στεγανοποίησης του φίλτρου.

   Σημαντικό: **Μην εγκαταστήσετε το φίλτρο αν έχει φθαρεί.**
2. Καθαρίστε το προστατευτικό πώμα κατά της σκόνης και τον κορμό του φίλτρου αέρα (Σχήμα 76).
3. Σηκώστε το δοχείο διαστολής ψυκτικού υγρού και αποσυνδέστε το από τη βάση του (Σχήμα 77).

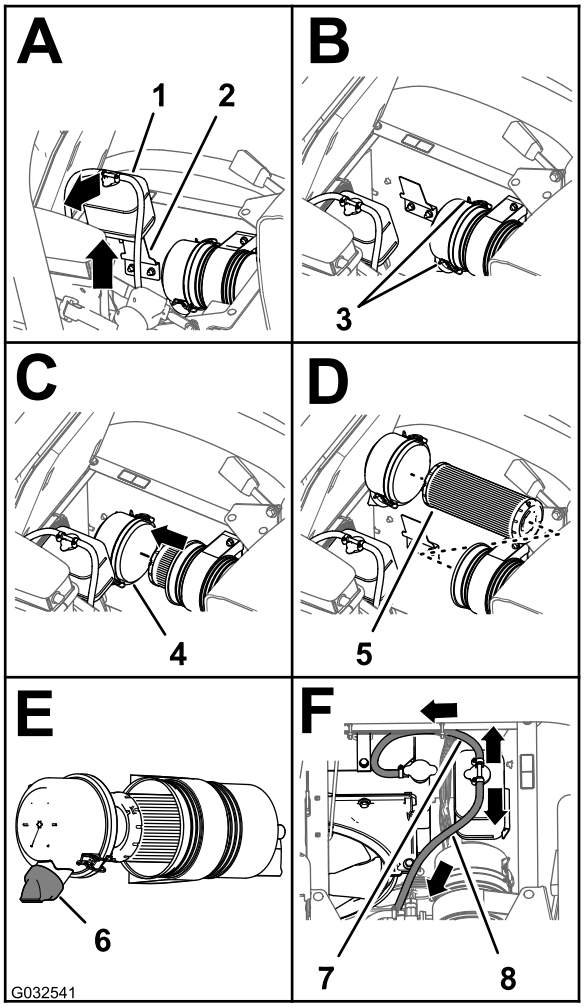

g032541

Σχήμα 77

1. Δοχείο διαστολής ψυκτικού υγρού
2. Βάση δοχείου
3. Μάνδαλο (προστατευτικό πώμα κατά της σκόνης)
4. Προστατευτικό πώμα κατά της σκόνης
5. Στοιχείο φίλτρου αέρα
6. Βαλβίδα εξαγωγής σκόνης (θέση «ώρα 5» έως «ώρα 7»)
7. Εύκαμπτος σωλήνας εκτόνωσης πίεσης
8. Εύκαμπτος σωλήνας εξαερισμού

4. Ξεσφίξτε τα 2 μάνδαλα που ασφαλίζουν το προστατευτικό πώμα κατά της σκόνης στον κορμό του φίλτρου αέρα (Σχήμα 77).
5. Σύρετε προσεκτικά το παλιό στοιχείο φίλτρου αέρα έξω από τον κορμό του φίλτρου αέρα ώστε να μην σηκωθεί σκόνη.

   Σημείωση: Αποφύγετε να χτυπήσετε το στοιχείο του φίλτρου στον κορμό του φίλτρου αέρα.
6. Καθαρίστε το εσωτερικό του προστατευτικού πώματος κατά της σκόνης , του κορμού του φίλτρου αέρα και της βαλβίδας εξαγωγής σκόνης με νωπό πανί ή στουπί (Σχήμα 76 και Σχήμα 77).

7. Τοποθετήστε το στοιχείο φίλτρου αέρα στον κορμό του φίλτρου αέρα (Σχήμα 77).

   Σημείωση: Φροντίστε το φίλτρο να εφαρμόσει πλήρως στον κορμό του φίλτρου αέρα, πιέζοντας το εξωτερικό χείλος του στοιχείου του φίλτρου ενώ το τοποθετείτε. Μην ασκείτε πίεση στην εύκαμπτη, κεντρική επιφάνεια του φίλτρου.

8. Εγκαταστήστε το κάλυμμα στον κορμό του φίλτρου αέρα και ασφαλίστε το με τα 2 μάνδαλα (Σχήμα 77).

   Σημείωση: Βεβαιωθείτε ότι η βαλβίδα εξαγωγής σκόνης ευθυγραμμίζεται μεταξύ θέσεων «ώρα 5» και «ώρα 7», κοιτώντας το από το άκρο (Σχήμα 77).

9. Ευθυγραμμίστε το δοχείο διαστολής ψυκτικού υγρού με τη βάση του και εφαρμόστε το σφικτά (Σχήμα 77).

   Σημαντικό: **Βεβαιωθείτε ότι ο εύκαμπτος σωλήνας εκτόνωσης πίεσης κατευθύνεται προς τα εμπρός και κάτω και ότι ο εύκαμπτος σωλήνας εξαερισμού κατευθύνεται προς τα πίσω, όπως φαίνεται στο Σχήμα 77.**

10. Κατεβάστε το κάθισμα του συνεπιβάτη.

Προδιαγραφές λαδιού κινητήρα

- **Τύπος λαδιού:** ταξινόμηση απόδοσης API: SJ ή υψηλότερη.
- **Ιξώδες λαδιού:** ανατρέξτε στον παρακάτω πίνακα ιξώδους λαδιού κινητήρα.

Πίνακας ιξώδους λαδιού κινητήρα

Εύρος θερμοκρασίας περιβάλλοντος	Ιξώδες λαδιού
Άνω των 25°C	SAE30, SAE10W-30 ή SAE15W-40
0°C έως 25°C	SAE20 ή SAE10W-30
0°C έως 20°C	SAE10W ή SAE10W-30

Το λάδι κινητήρα Toro Premium Engine Oil διατίθεται από τον αντιπρόσωπο της Toro, με ιξώδες 15W40 ή 10W30. Για τον κωδικό εξαρτήματος, ανατρέξτε στον *Κατάλογο ανταλλακτικών*.

Έλεγχος του λαδιού κινητήρα

Περιοδικότητα εργασιών σέρβις: Πριν από κάθε χρήση ή καθημερινά Προτού θέσετε τον κινητήρα σε λειτουργία για πρώτη φορά, ελέγξετε τη στάθμη του λαδιού κινητήρα.

Σημείωση: Η καλύτερη στιγμή να ελέγξετε τη στάθμη του λαδιού κινητήρα είναι όταν ο κινητήρας είναι κρύος, προτού ξεκινήσετε τις εργασίες της ημέρας. Εάν ο κινητήρας έχει ήδη λειτουργήσει, περιμένετε τουλάχιστον 10 λεπτά πριν ελέγξετε τη στάθμη ώστε το λάδι να επιστρέψει πάλι στον συλλέκτη.

Κατά την παράδοση του κινητήρα, ο στροφαλοθάλαμος περιέχει λάδι. Ωστόσο, πρέπει να ελέγξετε τη στάθμη λαδιού προτού και αφού θέσετε τον κινητήρα σε λειτουργία για πρώτη φορά.

1. Σταθμεύστε το μηχάνημα σε επίπεδη επιφάνεια.
2. Αφαιρέστε τον δείκτη στάθμης που βρίσκεται κάτω από το κάθισμα του συνεπιβάτη και σκουπίστε τον με καθαρό πανί (Σχήμα 78).

   Σημείωση: Τοποθετήστε τον δείκτη στάθμης μέχρι τέρμα στον σωλήνα και βεβαιωθείτε ότι έχει εφαρμόσει πλήρως. Αφαιρέστε τον δείκτη στάθμης λαδιού και ελέγξτε τη στάθμη του λαδιού.

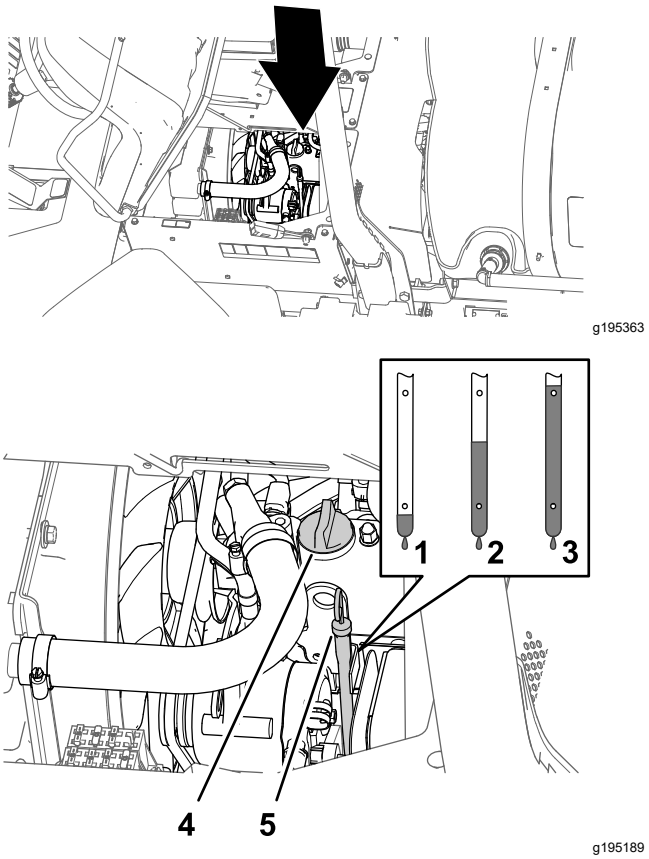

Σχήμα 78

1. Χαμηλή στάθμη
2. Πλήρες
3. Υψηλή στάθμη
4. Τάπα πλήρωσης λαδιού
5. Δείκτης στάθμης λαδιού

3. Εάν η στάθμη λαδιού είναι χαμηλή, αφαιρέστε την τάπα πλήρωσης από το καπάκι των βαλβίδων (Σχήμα 78) και προσθέστε λάδι από το στόμιο πλήρωσης μέχρι η στάθμη του λαδιού

στον δείκτη να φτάσει στην ένδειξη «Full» (Γεμάτο).

Σημείωση: Προσθέστε το λάδι αργά, ελέγχοντας συχνά τη στάθμη του λαδιού κατά τη διαδικασία. Μη γεμίσετε υπερβολικά.

4. Τοποθετήστε την τάπα πλήρωσης λαδιού (Σχήμα 78).
5. Εφαρμόστε τον δείκτη στάθμης σφιχτά στη θέση του (Σχήμα 78).

Αλλαγή φίλτρου λαδιού κινητήρα

Περιοδικότητα εργασιών σέρβις: Μετά τις πρώτες 50 ώρες

Κάθε 200 ώρες Αλλάζετε το φίλτρο συχνότερα εάν το μηχάνημα λειτουργεί υπό υψηλά φορτία ή υψηλές θερμοκρασίες.

1. Αφαιρέστε την εμπρός θερμομόνωση. Ανατρέξτε στην ενότητα Πρόσβαση στον κινητήρα (σελίδα 60).
2. Σηκώστε τα καθίσματα.

⚠ ΠΡΟΣΟΧΉ

Τα εξαρτήματα κάτω από το κάθισμα θα είναι πολύ ζεστά αν το ψεκαστικό ήταν σε λειτουργία. Αν έλθετε σε επαφή με θερμά εξαρτήματα, μπορεί να πάθετε έγκαυμα.

Αφήνετε το ψεκαστικό να κρυώσει προτού το συντηρήσετε ή ακουμπήσετε τα εξαρτήματα κάτω από το καπό.

3. Τοποθετήστε ένα δοχείο συλλογής ακριβώς κάτω από το φίλτρο λαδιού κινητήρα (Σχήμα 79).

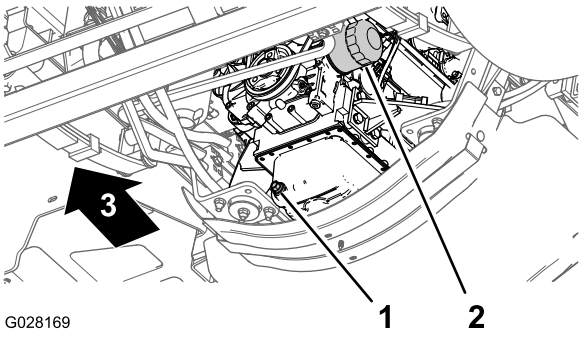

Σχήμα 79

1. Τάπα αποστράγγισης
2. Φίλτρο λαδιού κινητήρα

4. Αφαιρέστε το παλιό φίλτρο λαδιού (Σχήμα 79).

Σημείωση: Απορρίψτε το μεταχειρισμένο φίλτρο λαδιού σε πιστοποιημένο κέντρο ανακύκλωσης.

5. Σκουπίστε με ένα πανί την επιφάνεια του κινητήρα στον προσαρμογέα του φίλτρου λαδιού.
6. Γεμίστε το φίλτρο λαδιού με το προβλεπόμενο λάδι.

Σημείωση: Αφήστε το λάδι να εμποτίσει το στοιχείο του φίλτρου.

7. Εφαρμόστε ένα λεπτό στρώμα του προβλεπόμενου λαδιού στην ελαστική τσιμούχα του φίλτρου λαδιού αντικατάστασης.
8. Εφαρμόστε το φίλτρο λαδιού στον προσαρμογέα και σφίξτε το δεξιόστροφα μέχρι η ελαστική τσιμούχα να έρθει σε επαφή με τον προσαρμογέα φίλτρου και, στη συνέχεια, σφίξτε το φίλτρο περιστρέφοντάς το κατά μισή στροφή ακόμα (Σχήμα 79).

Σημείωση: Μη σφίγγετε υπερβολικά το φίλτρο λαδιού.

9. Σκουπίστε τυχόν υπολείμματα λαδιού.

Ποσότητα λαδιού κινητήρα

5,1 L (5,4 US qt) με το φίλτρο. Ανατρέξτε στην ενότητα Προδιαγραφές λαδιού κινητήρα (σελίδα 67)

Αλλαγή λαδιού κινητήρα

Περιοδικότητα εργασιών σέρβις: Μετά τις πρώτες 50 ώρες

Κάθε 200 ώρες Αλλάζετε το λάδι συχνότερα εάν το μηχάνημα λειτουργεί υπό υψηλά φορτία ή υψηλές θερμοκρασίες.

1. Τοποθετήστε ένα δοχείο συλλογής ακριβώς κάτω από την τάπα αποστράγγισης (Σχήμα 79).
2. Αφαιρέστε την τάπα αποστράγγισης (Σχήμα 79) και αφήστε το λάδι να στραγγίσει πλήρως.

   Σημείωση: Ελέγξτε το παρέμβυσμα της τάπας αποστράγγισης για φθορές ή βλάβες. Αντικαταστήστε το παρέμβυσμα εάν είναι φθαρμένη ή κατεστραμμένη.

   Σημείωση: Απορρίψτε το μεταχειρισμένο λάδι σε πιστοποιημένο κέντρο ανακύκλωσης.
3. Τοποθετήστε την τάπα αποστράγγισης στη θυρίδα αποστράγγισης του δοχείου του λαδιού κινητήρα και σφίξτε την με ροπή 33 έως 37 N·m.
4. Σηκώστε το κάθισμα του συνεπιβάτη και εφαρμόστε τη ράβδο στήριξης στην αντίστοιχη υποδοχή.
5. Αφαιρέστε την τάπα πλήρωσης λαδιού από το στόμιο που υπάρχει στο καπάκι των βαλβίδων του κινητήρα (Σχήμα 80) και από εκεί προσθέστε αργά περίπου το 80% της προβλεπόμενης ποσότητας λαδιού.

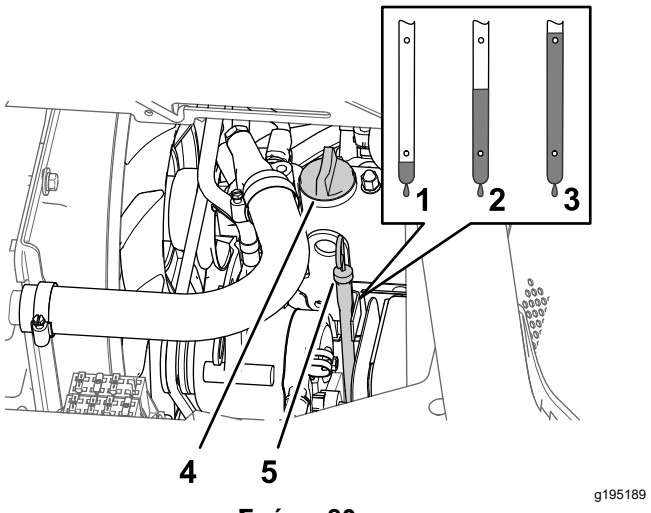

Σχήμα 80

1. Χαμηλή στάθμη
2. Πλήρες
3. Υψηλή στάθμη
4. Τάπα πλήρωσης λαδιού
5. Δείκτης στάθμης

6. Αφαιρέστε τον δείκτη στάθμης και ελέγξτε τη στάθμη του λαδιού στον κινητήρα (Σχήμα 80).
7. Συμπληρώστε αργά το επιπλέον, προβλεπόμενο λάδι που χρειάζεται ώστε η στάθμη στον δείκτη να φτάσει στην ένδειξη «πλήρες» (Σχήμα 80).

   Σημαντικό: **Εάν βάλετε παραπάνω λάδι στον κινητήρα μπορεί να προκαλέσετε βλάβη στον κινητήρα.**
8. Τοποθετήστε την τάπα στο στόμιο πλήρωσης και τον δείκτη στάθμης λαδιού στον σωλήνα του (Σχήμα 80).
9. Βάλτε μπροστά τον κινητήρα και ελέγξτε για τυχόν διαρροές λαδιού.
10. Σβήστε τον κινητήρα, περιμένετε 2 έως 3 λεπτά, αφαιρέστε τον δείκτη στάθμης και ελέγξτε τη στάθμη του λαδιού στον κινητήρα.

    Σημείωση: Εάν χρειάζεται, αφαιρέστε την τάπα πλήρωσης λαδιού, προσθέστε το προβλεπόμενο λάδι που χρειάζεται ώστε η στάθμη στον δείκτη να φτάσει στην ένδειξη «πλήρες» και τοποθετήστε ξανά την τάπα πλήρωσης.
11. Τοποθετήστε τον δείκτη στάθμης, τη θερμομόνωση του κινητήρα και κατεβάστε τα καθίσματα.

Έλεγχος της βαλβίδας PCV

Περιοδικότητα εργασιών σέρβις: Κάθε 1000 ώρες

1. Σηκώστε το κάθισμα του οδηγού και εφαρμόστε τη ράβδο στήριξης στην αντίστοιχη υποδοχή.
2. Αφαιρέστε τη βαλβίδα PCV από το ρακόρ που υπάρχει στο καπάκι των βαλβίδων (Σχήμα 81).

   Σημείωση: Μην αποσυνδέσετε τον εύκαμπτο σωλήνα από τη βαλβίδα PCV.

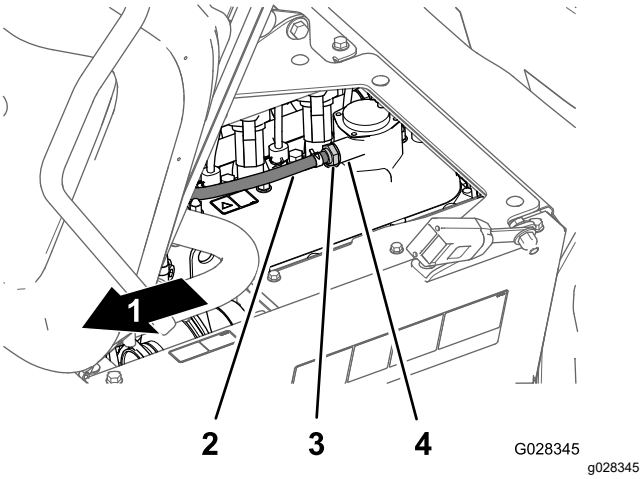

Σχήμα 81

1. Εμπρός πλευρά του μηχανήματος
2. Εύκαμπτος σωλήνας (εξαερισμός στροφαλοθαλάμου)
3. Βαλβίδα PCV
4. Ρακόρ καπακιού βαλβίδων

3. Ανακινήστε τη βαλβίδα PCV.

Σημείωση: Εάν ο περιοριστής στο εσωτερικό «κροταλίζει», τότε η βαλβίδα PCV είναι λειτουργική. Εάν ο περιοριστής στο εσωτερικό δεν κινείται ελεύθερα και δεν «κροταλίζει» με την ανακίνηση, τότε αντικαταστήστε τη βαλβίδα PCV (Σχήμα 81).

4. Τοποθετήστε τη βαλβίδα PCV μέχρι να εφαρμόσει πλήρως στο παρέμβυσμα του ρακόρ του καπακιού βαλβίδων (Σχήμα 81).
5. Κατεβάστε το κάθισμα του χειριστή.

Εκτέλεση ετήσιας συντήρησης κινητήρα

Περιοδικότητα εργασιών σέρβις: Κάθε 400 ώρες/Κάθε χρόνο (όποιο από τα δύο προηγηθεί)

Εκτελέστε όλες τις ετήσιες εργασίες συντήρησης που προβλέπονται στο **εγχειρίδιο χρήστη του κινητήρα**.

Συντήρηση συστήματος καυσίμου

⚠ ΚΊΝΔΥΝΟΣ

Σε ορισμένες περιπτώσεις, το καύσιμο και οι αναθυμιάσεις του είναι εξαιρετικά εύφλεκτα και εκρηκτικά. Η εκδήλωση πυρκαγιάς ή έκρηξης από καύσιμα μπορεί να προκαλέσει υλικές ζημιές και εγκαύματα σε εσάς ή άλλα άτομα.

- **Με ένα χωνί, γεμίστε το ρεζερβουάρ σε υπαίθριο, ανοικτό χώρο, όταν ο κινητήρας είναι εκτός λειτουργίας και κρύος. Αν χυθεί καύσιμο, σκουπίστε το.**
- **Μην γεμίζετε το ρεζερβουάρ μέχρι το χείλος του. Προσθέστε καύσιμο στο ρεζερβουάρ μέχρι η στάθμη να βρίσκεται 25mm (1") κάτω από τον πυθμένα του στομίου πλήρωσης. Αυτός ο ελεύθερος χώρος στο ρεζερβουάρ επιτρέπει τη διαστολή του καυσίμου.**
- **Ποτέ μην καπνίζετε κατά τον χειρισμό καυσίμων, και μην πλησιάζετε σε γυμνή φλόγα ή σε σημεία όπου μια σπίθα μπορεί να προκαλέσει ανάφλεξη των αναθυμιάσεων του καυσίμου.**
- **Αποθηκεύστε το καύσιμο σε καθαρό δοχείο για καύσιμα, εγκεκριμένο ως προς την ασφάλεια, και φροντίζετε ώστε το καπάκι να βρίσκεται στη θέση του.**

Έλεγχος των σωλήνων και των συνδέσεων καυσίμου

Περιοδικότητα εργασιών σέρβις: Μετά τις πρώτες 50 ώρες

Κάθε 400 ώρες/Κάθε χρόνο (όποιο από τα δύο προηγηθεί)

Επιθεωρήστε τους σωλήνες και τους συνδέσμους καυσίμου για αλλοιώσεις, ζημιές ή χαλαρωμένες συνδέσεις.

Σημείωση: Εάν εντοπίσετε διαρροή καυσίμου, αποκαταστήστε την προτού λειτουργήσετε το μηχάνημα.

Εκτόνωση του συστήματος καυσίμου

Ακολουθήστε αυτήν τη διαδικασία εάν κάνατε σέρβις στο φίλτρο καυσίμου ή εάν ο κινητήρας έμεινε από καύσιμο και δεν παίρνει μπροστά.

1. Βεβαιωθείτε ότι το ρεζερβουάρ είναι κατά 1/2 γεμάτο με καύσιμο.
2. Βάλτε το κλειδί στον διακόπτη της μίζας και γυρίστε το στη θέση ON (Σε λειτουργία).
3. Γυρίστε το κλειδί στη θέση OFF (Εκτός λειτουργίας).
4. Προσπαθήστε να βάλετε μπροστά τον κινητήρα.
5. Αν ο κινητήρας δεν παίρνει μπροστά, επαναλάβετε αρκετές φορές τα βήματα 2 και 3 και, μετά, προσπαθήστε να βάλετε μπροστά τον κινητήρα.

   Σημείωση: Επαναλάβετε το βήμα 5 μέχρι να πάρει μπροστά ο κινητήρας.

Σέρβις της αντλίας καυσίμου

Περιοδικότητα εργασιών σέρβις: Κάθε 800 ώρες

Αφαίρεση του καλύμματος της αντλίας καυσίμου

1. Βάλτε χειρόφρενο, απενεργοποιήστε την αντλία ψεκασμού, σβήστε τον κινητήρα και αφαιρέστε το κλειδί.
2. Στο ρεζερβουάρ, αφαιρέστε τις 4 βίδες (#10 x 3/4") που στερεώνουν το κάλυμμα στο άνω μέρος του ρεζερβουάρ και αφαιρέστε το κάλυμμα (Σχήμα 82).

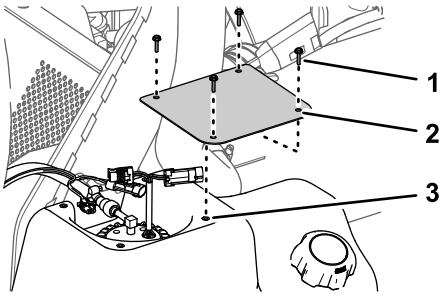

Σχήμα 82

1. Βίδες (#10 x 3/4")
2. Κάλυμμα
3. Ρεζερβουάρ καυσίμου

Αφαίρεση του κάνιστρου ενεργού άνθρακα

1. Βάλτε χειρόφρενο, απενεργοποιήστε την αντλία ψεκασμού, σβήστε τον κινητήρα και αφαιρέστε το κλειδί.
2. Στο ρεζερβουάρ, αφαιρέστε τις 4 βίδες (#10 x ¾") που στερεώνουν τη βάση του κάνιστρου ενεργού άνθρακα στο άνω μέρος του ρεζερβουάρ.

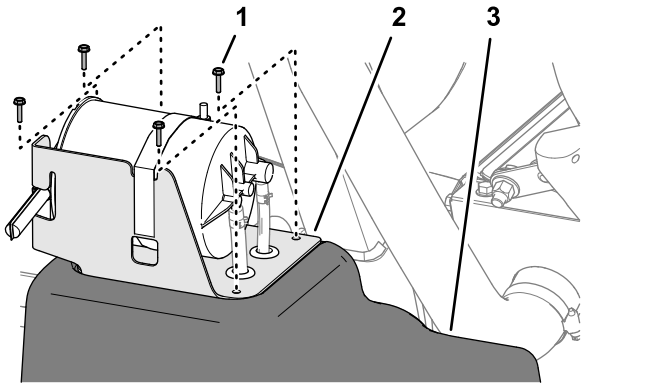

Σχήμα 83

1. Βίδα (#10 x 3/4")
2. Βάση κάνιστρου ενεργού άνθρακα
3. Ρεζερβουάρ καυσίμου

3. Ξεσφίξτε τους 2 σφιγκτήρες που στερεώνουν τους εύκαμπτους σωλήνες στα ρακόρ του κάνιστρου ενεργού άνθρακα.

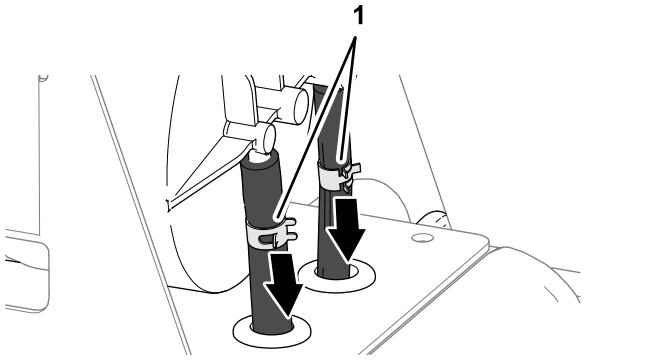

Σχήμα 84

1. Σφιγκτήρες εύκαμπτου σωλήνα

4. Αποσυνδέστε τους εύκαμπτους σωλήνες από τα ρακόρ.

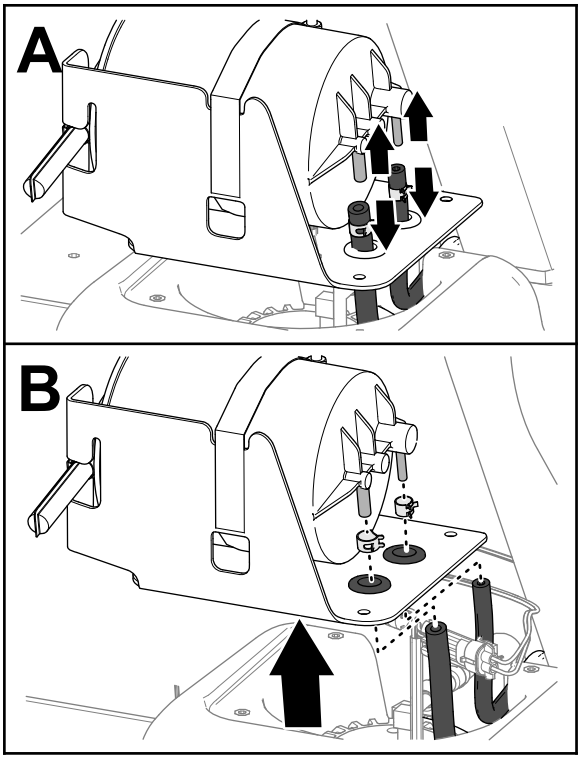

g323398

Σχήμα 85

5. Αφαιρέστε τους σφιγκτήρες από τους εύκαμπτους σωλήνες.
6. Αφαιρέστε το κάνιστρο άνθρακα από το ρεζερβουάρ.

Αφαίρεση της αντλίας καυσίμου και της μονάδας πομπού

1. Αποσυνδέστε το βύσμα 2 υποδοχών της καλωδίωσης του μηχανήματος από το βύσμα 2 ακίδων της αντλίας καυσίμου/μονάδας πομπού. Αποσυνδέστε το βύσμα 2 ακίδων της καλωδίωσης του μηχανήματος από το βύσμα 2 υποδοχών της αντλίας καυσίμου/μονάδας πομπού.

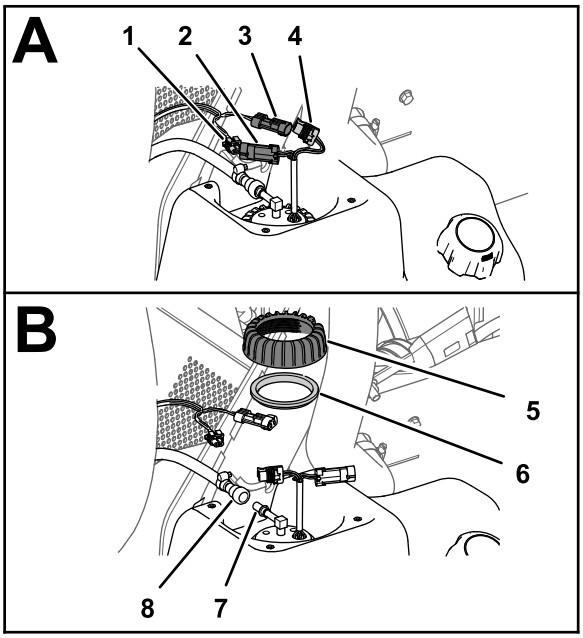

g323401

Σχήμα 86

1. Βύσμα 2 υποδοχών (πλεξούδα καλωδίωσης μηχανήματος)
2. Βύσμα 2 ακίδων (αντλία καυσίμου/μονάδα πομπού)
3. Βύσμα 2 ακίδων (πλεξούδα καλωδίωσης μηχανήματος)
4. Βύσμα 2 υποδοχών (αντλία καυσίμου/μονάδα πομπού)
5. Παξιμάδι (αντλία καυσίμου/μονάδα πομπού)
6. Παρέμβυσμα
7. Ρακόρ (αντλία καυσίμου)
8. Ταχυσύνδεσμος σωλήνα καυσίμου

2. Σύρετε το χιτώνιο ασφάλισης που υπάρχει στον ταχυσύνδεσμο του σωλήνα καυσίμου μακριά από το ρακόρ της αντλίας καυσίμου/μονάδας πομπού και αποσυνδέστε τον ταχυσύνδεσμο και τον εύκαμπτο σωλήνα από το ρακόρ.

   Σημείωση: Καθαρίστε τυχόν καύσιμο που έτρεξε από τον ταχυσύνδεσμο του σωλήνα ή το ρακόρ της αντλίας καυσίμου.
3. Στρίψτε αριστερόστροφα το παξιμάδι για την αντλία καυσίμου/μονάδα πομπού και αφαιρέστε το παξιμάδι και το παρέμβυσμα
4. Σηκώστε και περιστρέψτε προσεκτικά την αντλία καυσίμου/μονάδα πομπού έξω από το στόμιο του ρεζερβουάρ.

   Σημαντικό: **Να είστε προσεκτικοί με την αντλία καυσίμου/μονάδα πομπού ώστε να μην προκαλέσετε βλάβη στον βραχίονα των φλοτέρ της μονάδας πομπού.**

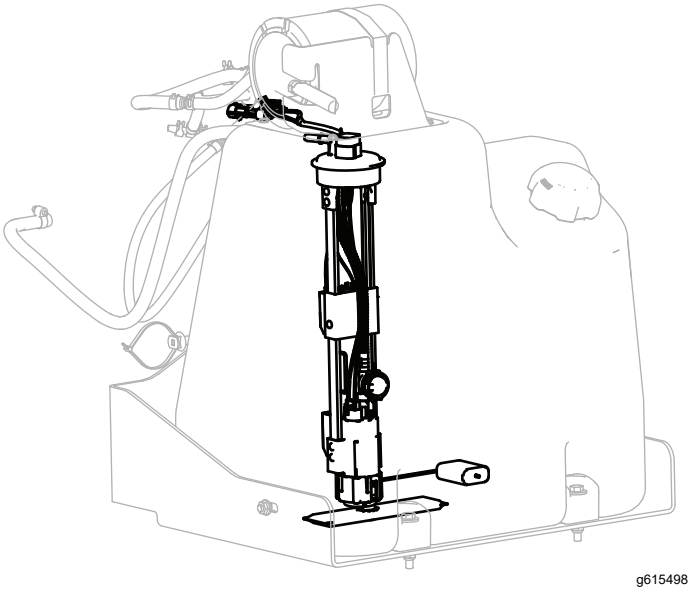

g615498

Σχήμα 87

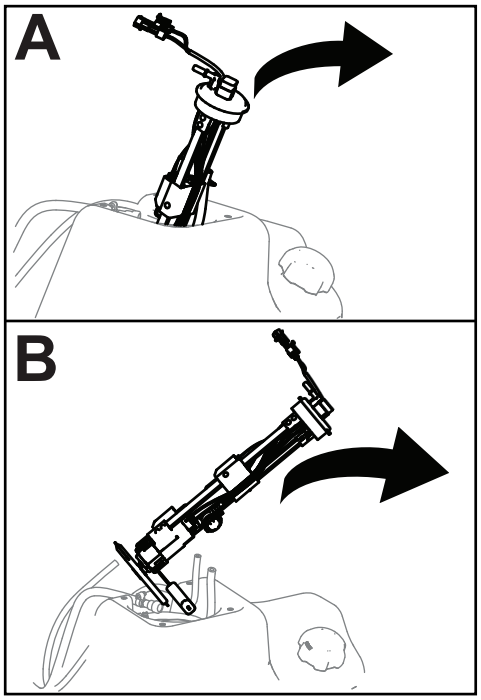

g615499

Σχήμα 88

Εγκατάσταση της αντλίας καυσίμου και της μονάδας πομπού

1. Στηρίξτε τον βραχίονα φλοτέρ και τον σωλήνα αναρρόφησης μαζί και περάστε το φλοτέρ και το φίλτρο καυσίμου μέσα από το άνοιγμα του ρεζερβουάρ.

   Σημαντικό: **Βεβαιωθείτε ότι το φλοτέρ και το μακρύ σκέλος του φίλτρου μέσα στο ρεζερβουάρ είναι στραμμένα προς εμπρός και ότι το ρακόρ στο άνω ΄τμήμα της αντλίας καυσίμου είναι στραμμένο κατά 90° ως προς τον διαμήκη άξονα του μηχανήματος.**

2. Εφαρμόστε την αντλία καυσίμου/μονάδα πομπού μέσα στο άνοιγμα του ρεζερβουάρ.
3. Εγκαταστήστε το παξιμάδι και το παρέμβυσμα πάνω από την αντλία καυσίμου/μονάδα πομπού και επάνω στο στόμιο του ρεζερβουάρ και, μετά, σφίξτε το παξιμάδι με το χέρι.
4. Συνδέστε τον ταχυσύνδεσμο του σωλήνα καυσίμου στο ρακόρ της αντλίας καυσίμου.

   Σημείωση: Βεβαιωθείτε ότι το χιτώνιο ασφάλισης του ταχυσυνδέσμου του σωλήνα καυσίμου έχει ασφαλίσει τον ταχυσύνδεσμο στο ρακόρ της αντλίας.
5. Συνδέστε το βύσμα 2 υποδοχών της καλωδίωσης του μηχανήματος στο βύσμα 2 ακίδων της αντλίας καυσίμου/μονάδας πομπού. Συνδέστε το βύσμα 2 ακίδων της καλωδίωσης του μηχανήματος στο βύσμα 2 υποδοχών της αντλίας καυσίμου/μονάδας πομπού.
6. Γυρίστε τον διακόπτης της μίζας στη θέση ON (Σε λειτουργία) και ελέγξτε τον ταχυσύνδεσμο του σωλήνα καυσίμου για διαρροές.

   Σημείωση: Εάν ο ταχυσύνδεσμος έχει διαρροή, γυρίστε τον διακόπτη μίζας στη θέση OFF (Εκτός λειτουργίας), αφαιρέστε το κλειδί, αποσυνδέστε τον ταχυσύνδεσμο, ελέγξτε τον ταχυσύνδεσμο και το ρακόρ για ρύπους ή φθορές και συνδέστε τον σωλήνα με τον ταχυσύνδεσμο στο ρακόρ.

   Σημείωση: Προτού προχωρήσετε στο επόμενο βήμα, επιδιορθώστε τυχόν διαρροές καυσίμου.

Εγκατάσταση του καλύμματος της αντλίας καυσίμου

1. Εγκαταστήστε το κάλυμμα στο ρεζερβουάρ (Σχήμα 89) χρησιμοποιώντας τις 4 βίδες (#10 x 3/4") που αφαιρέσατε στο βήμα 2 της ενότητας Αφαίρεση του καλύμματος της αντλίας καυσίμου (σελίδα 71).

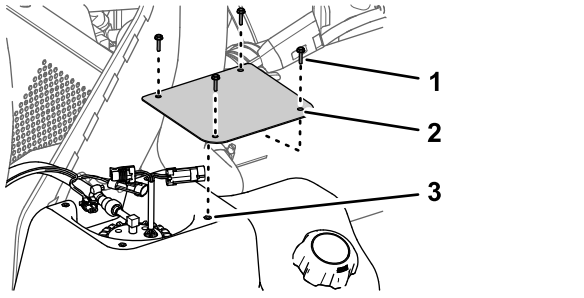

g323402

Σχήμα 89

1. Βίδες (#10 x 3/4")
2. Κάλυμμα
3. Ρεζερβουάρ καυσίμου

2. Σφίξτε τις βίδες με ροπή 113 N·cm.

Εγκατάσταση του κάνιστρου ενεργού άνθρακα

1. Περάστε τους εύκαμπτους σωλήνες του ρεζερβουάρ μέσα από τους δακτυλίους της βάσης του κάνιστρου ενεργού άνθρακα.

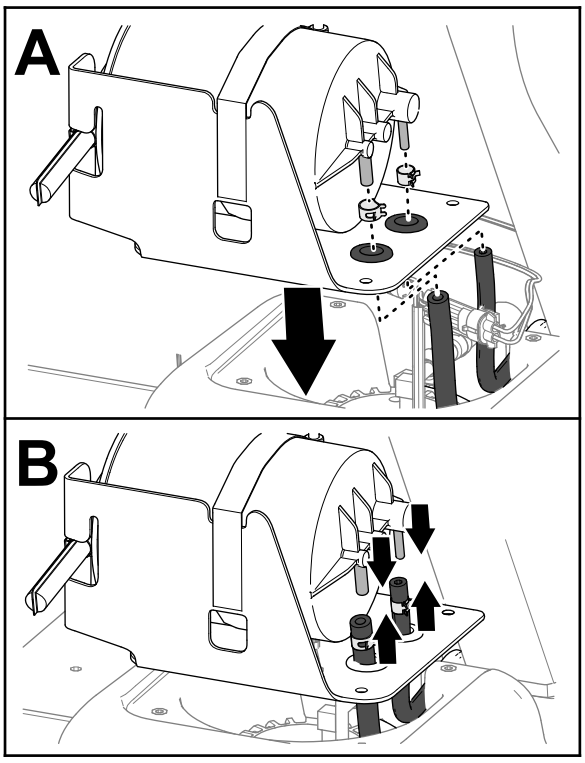

g323414

Σχήμα 90

2. Συναρμολογήστε τους σφιγκτήρες εύκαμπτου σωλήνα στους εύκαμπτους σωλήνες.
3. Συνδέστε τους εύκαμπτους σωλήνες στα ρακόρ του κάνιστρου ενεργού άνθρακα.
4. Ασφαλίστε τους εύκαμπτους σωλήνες στα ρακόρ χρησιμοποιώντας τους σφιγκτήρες

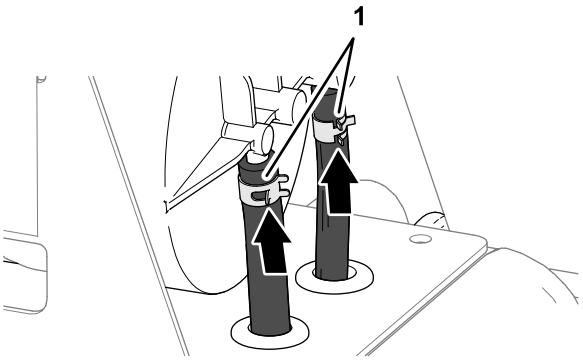

g323413

Σχήμα 91

1. Σφιγκτήρες εύκαμπτου σωλήνα

5. Ευθυγραμμίστε τις οπές της βάσης του κάνιστρου ενεργού άνθρακα με τις οπές που υπάρχουν στο ρεζερβουάρ.

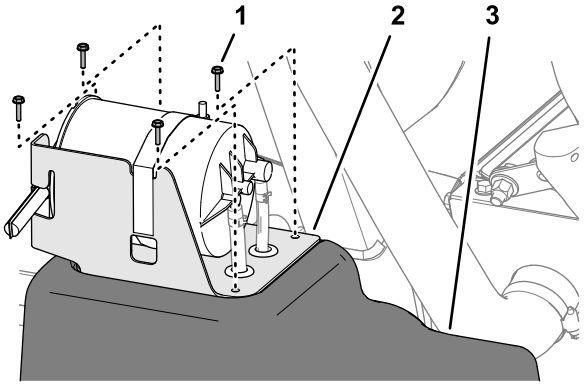

g323397

Σχήμα 92

1. Βίδα (#10 x 3/4")
2. Βάση κάνιστρου ενεργού άνθρακα
3. Ρεζερβουάρ καυσίμου

6. Εγκαταστήστε τη βάση στο ρεζερβουάρ χρησιμοποιώντας τις 4 βίδες (#10 x ¾").
7. Σφίξτε τις βίδες με ροπή 113 N·cm.

Αποστράγγιση ρεζερβουάρ καυσίμου

Περιοδικότητα εργασιών σέρβις: Κάθε 400 ώρες/Κάθε χρόνο (όποιο από τα δύο προηγηθεί)

Αποστραγγίστε και καθαρίστε το ρεζερβουάρ καυσίμου αν το σύστημα καυσίμου έχει ίχνη ρύπανσης ή αν το μηχάνημα πρόκειται να αποθηκευτεί για παρατεταμένο χρονικό διάστημα. Στον καθαρισμό του ρεζερβουάρ χρησιμοποιήστε φρέσκο, καθαρό καύσιμο για την έκπλυση του ρεζερβουάρ.

1. Μεταγγίστε το καύσιμο από το ρεζερβουάρ σε εγκεκριμένο δοχείο καυσίμων, χρησιμοποιώντας αντλία σιφονιού. Μεταγγίστε το καύσιμο από το μηχάνημα προτού ρίξετε τυχόν υπόλοιπο καύσιμο στο ρεζερβουάρ μέσω του στομίου πλήρωσης και μέσα σε δοχείο καυσίμου.

   Σημείωση: Εάν αποφασίσετε να αφαιρέσετε το ρεζερβουάρ, πρέπει να αποσυνδέσετε τον εύκαμπτο σωλήνα καυσίμου και τα ηλεκτρικά βύσματα από την αντλία καυσίμου και τη μονάδα πομπού.

2. Εάν είναι απαραίτητο, ξεπλύνετε το ρεζερβουάρ καυσίμου με φρέσκο, καθαρό καύσιμο.

3. Εγκαταστήστε το ρεζερβουάρ αν το αφαιρέσατε.

   Σημείωση: Εάν αφαιρέσατε το ρεζερβουάρ, πρέπει να συνδέσετε τον εύκαμπτο σωλήνα καυσίμου και τα ηλεκτρικά βύσματα στην αντλία καυσίμου και τη μονάδα πομπού.

4. Γεμίστε το ρεζερβουάρ με φρέσκο, καθαρό καύσιμο.

Συντήρηση ηλεκτρικού συστήματος

Ασφάλεια ηλεκτρικού συστήματος

- Αποσυνδέστε την μπαταρία προτού προβείτε σε οποιαδήποτε επισκευή του μηχανήματος. Πρώτα αποσυνδέστε τον αρνητικό ακροδέκτη και μετά τον θετικό. Πρώτα συνδέστε τον θετικό ακροδέκτη και μετά τον αρνητικό.
- Φορτίζετε την μπαταρία σε ανοικτό χώρο με καλό εξαερισμό, μακριά από σπινθήρες και φλόγες. Βγάλτε τον φορτιστή από την πρίζα πριν συνδέσετε ή αποσυνδέσετε την μπαταρία.
- Φοράτε προστατευτικό ρουχισμό και χρησιμοποιείτε μονωμένα εργαλεία.

Αντικατάσταση των ασφαλειών

Η ασφαλειοθήκη του ηλεκτρικού συστήματος βρίσκεται κάτω από το κάθισμα του χειριστή (Σχήμα 93).

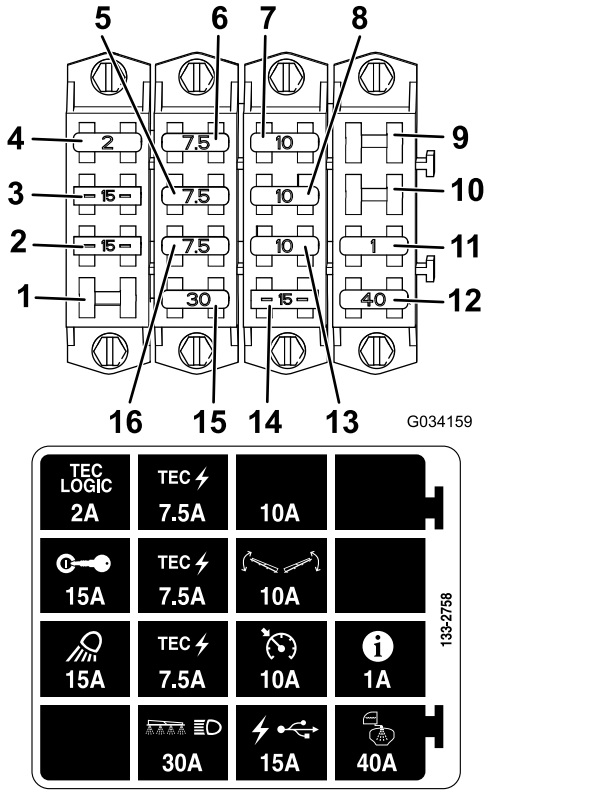

Σχήμα 93

1. Ελεύθερη υποδοχή
2. Φως εργασίας
3. Ανάφλεξη
4. Λογικό κύκλ. Tec
5. Τροφοδοσ. Tec
6. Τροφοδοσ. Tec
7. Πρόσθ. υποδοχή ασφάλειας
8. Έλεγχος μπούμας
9. Ελεύθερη υποδοχή
10. Ελεύθερη υποδοχή
11. Σύστημα InfoCenter
12. Ψεκασμός δεξαμενής
13. Ταχοστάτης
14. Τροφοδοσ. USB
15. Φώτα μπούμας και πορείας
16. Τροφοδοσ. Tec

Σέρβις της μπαταρίας

Οι μπαταρίες πρέπει να διατηρούνται πάντοτε καθαρές και πλήρως φορτισμένες. Καθαρίστε με χαρτί την μπαταρία και τη θήκη της. Εάν οι ακροδέκτες της μπαταρίας έχουν διαβρωθεί, καθαρίστε τους με διάλυμα νερού και μαγειρικής σόδας σε αναλογία 4 προς 1. Για να περιορίσετε τη διάβρωση, εφαρμόστε μια λεπτή στρώση γράσου στους ακροδέκτες.

Τάση : 12 V με 690 A (ψυχρή εκκίνηση) στους -18°C.

Αφαίρεση της μπαταρίας

1. Σταθμεύστε το ψεκαστικό σε επίπεδο έδαφος, βάλτε χειρόφρενο, απενεργοποιήστε την αντλία ψεκασμού, σβήστε τον κινητήρα και αφαιρέστε το κλειδί.
2. Αφαιρέστε το κάλυμμα της μπαταρίας και αποσυνδέστε το αρνητικό (μαύρο) καλώδιο γείωσης από τον πόλο της μπαταρίας (Σχήμα 94).

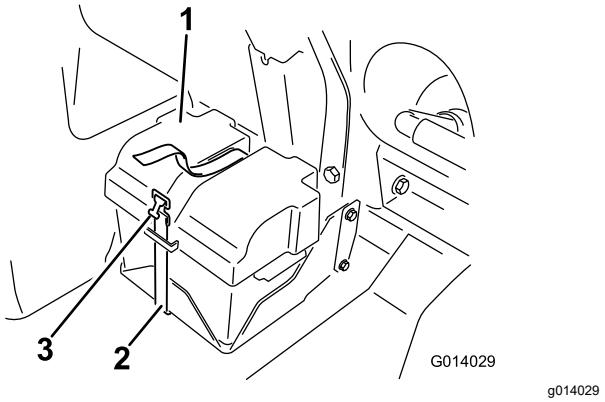

Σχήμα 94

1. Κάλυμμα μπαταρίας
2. Ιμάντας
3. Αγκράφα

⚠ ΠΡΟΕΙΔΟΠΟΊΗΣΗ

Η μη ορθή δρομολόγηση των καλωδίων της μπαταρίας ενδέχεται να προκαλέσει ζημιά στο ψεκαστικό και τα καλώδια, καθώς και σπινθήρες. Με τη σειρά τους, οι σπινθήρες μπορούν να προκαλέσουν έκρηξη των αερίων της μπαταρίας, με αποτέλεσμα την πρόκληση σωματικών βλαβών.

- **Αποσυνδέετε πάντα το αρνητικό (μαύρο) καλώδιο της μπαταρίας πριν αποσυνδέσετε το θετικό (κόκκινο) καλώδιο.**
- **Συνδέετε πάντα το θετικό (κόκκινο) καλώδιο της μπαταρίας πριν συνδέσετε το αρνητικό (μαύρο) καλώδιο.**

⚠ ΠΡΟΕΙΔΟΠΟΊΗΣΗ

Η επαφή των ακροδεκτών της μπαταρίας ή μεταλλικών εργαλείων με μεταλλικά εξαρτήματα του ψεκαστικού μπορεί να προκαλέσει βραχυκύκλωμα και σπινθήρες. Με τη σειρά τους, οι σπινθήρες μπορούν να προκαλέσουν έκρηξη των αερίων της μπαταρίας, με αποτέλεσμα την πρόκληση σωματικών βλαβών.

- **Όταν αφαιρείτε ή τοποθετείτε την μπαταρία, πρέπει να αποφεύγετε την επαφή των ακροδεκτών της με μεταλλικά μέρη του ψεκαστικού.**
- **Πρέπει, επίσης, να αποφεύγετε τη δημιουργία βραχυκυκλώματος μεταξύ των ακροδεκτών της μπαταρίας και μεταλλικών μερών του ψεκαστικού.**
- **Ο ιμάντας της μπαταρίας πρέπει να διατηρείται πάντοτε στη θέση του για την προστασία και στερέωση της μπαταρίας.**

3. Αποσυνδέστε το θετικό (κόκκινο) καλώδιο από τον πόλο της μπαταρίας.
4. Αφαιρέστε την μπαταρία.

Τοποθέτηση της μπαταρίας

1. Τοποθετήστε την μπαταρία στη θήκη της έτσι ώστε οι πόλοι της να είναι μακριά από το ψεκαστικό.
2. Συνθέστε το θετικό (κόκκινο) καλώδιο στον θετικό (+) πόλο και το αρνητικό (μαύρο) καλώδιο στον αρνητικό (–) πόλο, χρησιμοποιώντας τα μπουλόνια και τα παξιμάδια.
3. Σύρετε το μονωτικό κάλυμμα πάνω στον θετικό πόλο της μπαταρίας.
4. Τοποθετήστε το κάλυμμα της μπαταρίας και στερεώστε το με τον ιμάντα που αφαιρέσατε προηγουμένως (Σχήμα 94).

Σημαντικό: **Ο ιμάντας της μπαταρίας πρέπει να διατηρείται πάντοτε στη θέση του για την προστασία και στερέωση της μπαταρίας.**

Φόρτιση της μπαταρίας

Σημαντικό: **Η μπαταρία πρέπει να διατηρείται πάντοτε πλήρως φορτισμένη. Αυτό είναι πολύ σημαντικό για να μην προκαλείται ζημιά στην μπαταρία όταν η θερμοκρασία είναι κάτω από τους 0°C.**

1. Αφαιρέστε τη μπαταρία από το πλαίσιο. Ανατρέξτε στην ενότητα Αφαίρεση της μπαταρίας (σελίδα 76).
2. Συνδέστε στους πόλους της μπαταρίας έναν φορτιστή 3 έως 4A και φορτίστε την μπαταρία επί 4 έως 8 ώρες στα 3 με 4A (12 V).

   Σημαντικό: **Μην υπερφορτίζετε την μπαταρία.**
3. Τοποθετήστε την μπαταρία στο σασί· ανατρέξτε στην ενότητα Σέρβις της μπαταρίας (σελίδα 76).

Αποθήκευση της μπαταρίας

Αν αποθηκεύσετε το μηχάνημα για περισσότερο από 30 ημέρες, αφαιρέστε την μπαταρία και φορτίστε την πλήρως. Αποθηκεύστε την είτε σε ράφι είτε πάνω στο μηχάνημα. Αποσυνδέστε τα καλώδιά της αν πρόκειται να την αποθηκεύσετε στο μηχάνημα. Αποθηκεύστε την μπαταρία σε δροσερό περιβάλλον για να αποφύγετε τη γρήγορη αποφόρτισή της. Για να μην παγώσει η μπαταρία, βεβαιωθείτε ότι είναι πλήρως φορτισμένη.

Συντήρηση συστήματος μετάδοσης κίνησης

Έλεγχος τροχών/ελαστικών

Περιοδικότητα εργασιών σέρβις: Μετά τις πρώτες 8 ώρες—Σφίξτε με την κατάλληλη ροπή τα παξιμάδια τροχών.

Κάθε 100 ώρες—Σφίξτε με την κατάλληλη ροπή τα παξιμάδια τροχών.

Κάθε 100 ώρες—Ελέγξτε την κατάσταση και τη φθορά των ελαστικών.

Σφίξτε τα παξιμάδια των τροχών στους εμπρός τροχούς με ροπή 75 έως 102 N·m και στους πίσω τροχούς με ροπή 95 έως 122 N·m.

Τα ατυχήματα κατά τη λειτουργία, όπως η πρόσκρουση σε λακκούβες, μπορούν να προκαλέσουν ζημιά στα ελαστικά ή στις ζάντες, αλλά και να διαταράξουν την ευθυγράμμιση των τροχών, επομένως επιθεωρείτε την κατάσταση των ελαστικών μετά την επέλευση ατυχημάτων.

Προδιαγραφή λιπαντικού συστήματος κίνησης πλανητικών γραναζιών

Βαλβολίνη SAE 85W-140

Έλεγχος λιπαντικού του συστήματος κίνησης πλανητικών γραναζιών

Περιοδικότητα εργασιών σέρβις: Κάθε 400 ώρες

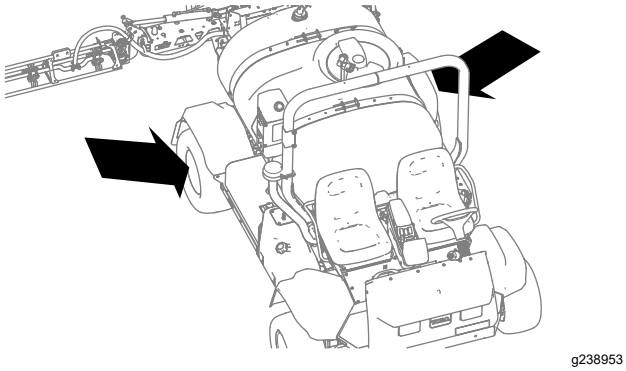

g238953

Σχήμα 95

1. Με το μηχάνημα σε επίπεδη επιφάνεια, στρέψτε έναν τροχό έτσι ώστε η τάπα πλήρωσης να βρίσκεται στην υψηλότερη θέση (ώρα 12) και η τάπα αποστράγγισης στη χαμηλότερη (ώρα 6) (Σχήμα 96).

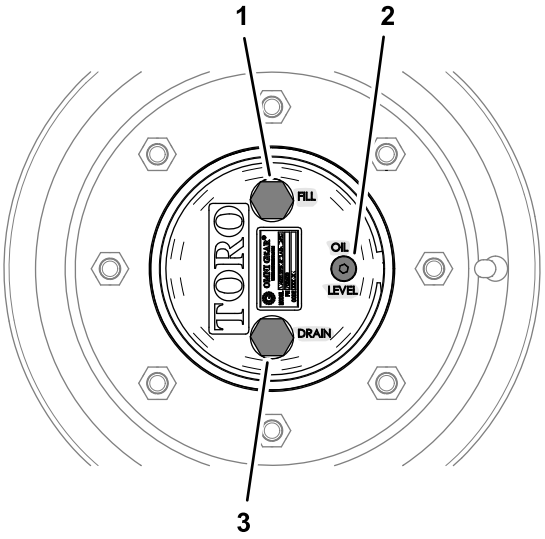

g238952

Σχήμα 96

1. Τάπα πλήρωσης (θέση ώρα 12)
2. Τάπα ελέγχου
3. Τάπα αποστράγγισης (θέση ώρα 6)

2. Αφαιρέστε την τάπα ελέγχου (Σχήμα 53).

   Η στάθμη του λιπαντικού πρέπει να φαίνεται στην κάτω πλευρά του σπειρώματος της οπής για την τάπα ελέγχου.

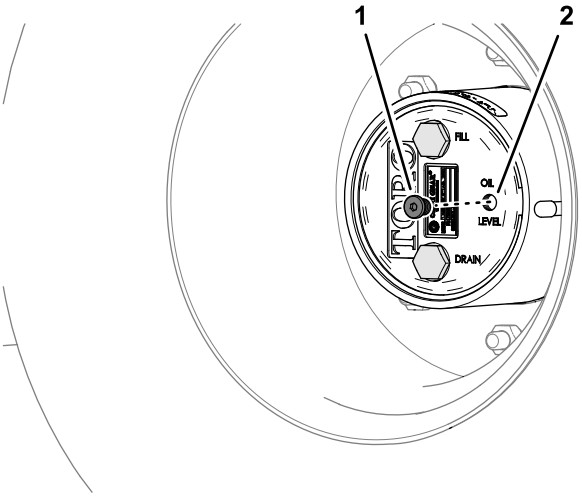

g238949

Σχήμα 97

1. Τάπα ελέγχου
2. Οπή τάπας ελέγχου (λιπαντικό πλανητικών γραναζιών)

3. Ελέγξτε για φθορές τους δακτυλίους O-ring της τάπας ελέγχου.

   Εάν ο δακτύλιος O-ring έχει φθορές, αντικαταστήστε τον.

4. Αν η στάθμη του λιπαντικού είναι χαμηλή, αφαιρέστε την τάπα πλήρωσης και προσθέστε το προβλεπόμενο λιπαντικό μέχρι να αρχίσει να ξεχειλίζει από την οπή της τάπας ελέγχου (Σχήμα 98). Ανατρέξτε στην ενότητα Προδιαγραφή λιπαντικού συστήματος κίνησης πλανητικών γραναζιών (σελίδα 78).

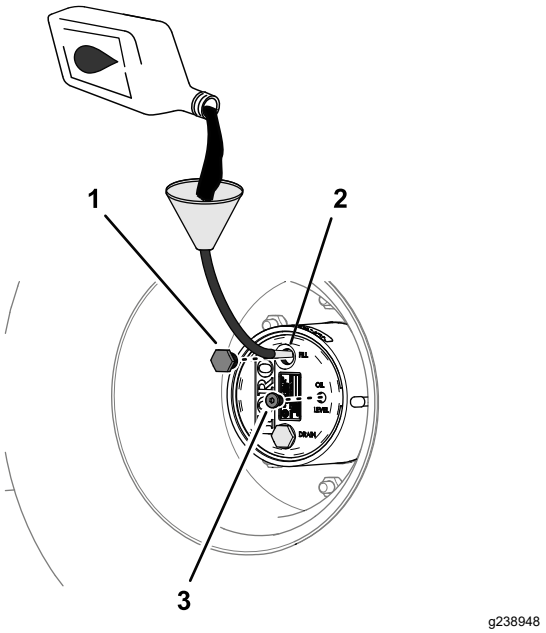

Σχήμα 98

1. Τάπα πλήρωσης
2. Οπή τάπας πλήρωσης (λιπαντικό πλανητικών γραναζιών)
3. Τάπα ελέγχου

5. Ελέγξτε για φθορές τους δακτυλίους O-ring της τάπας πλήρωσης.

   Εάν ο δακτύλιος O-ring έχει φθορές, αντικαταστήστε τον.

6. Τοποθετήστε την τάπα πλήρωσης και την τάπα ελέγχου (Σχήμα 98).
7. Επαναλάβετε τα βήματα 1 έως 6 για το σύστημα κίνησης πλανητικών γραναζιών στην άλλη πλευρά του μηχανήματος.

Αλλαγή λιπαντικού του συστήματος κίνησης πλανητικών γραναζιών

Περιοδικότητα εργασιών σέρβις: Μετά τις πρώτες 50 ώρες

Κάθε 800 ώρες ή σε ετήσια βάση, ανάλογα με το τι θα συμβεί πρώτο.

Αποστράγγιση λιπαντικού του συστήματος κίνησης πλανητικών γραναζιών

1. Με το μηχάνημα σε επίπεδη επιφάνεια, στρέψτε έναν τροχό έτσι ώστε η τάπα πλήρωσης να βρίσκεται στην υψηλότερη θέση (ώρα 12) και η τάπα αποστράγγισης στη χαμηλότερη (ώρα 6). Ανατρέξτε στο Σχήμα 96 στην ενότητα Έλεγχος λιπαντικού του συστήματος κίνησης πλανητικών γραναζιών (σελίδα 78).
2. Τοποθετήστε ένα δοχείο συλλογής κάτω από την πλήμνη του συστήματος κίνησης πλανητικών γραναζιών, αφαιρέστε την τάπα αποστράγγισης, την τάπα πλήρωσης, και την τάπα ελέγχου και αφήστε το λιπαντικό να στραγγίσει πλήρως (Σχήμα 99).

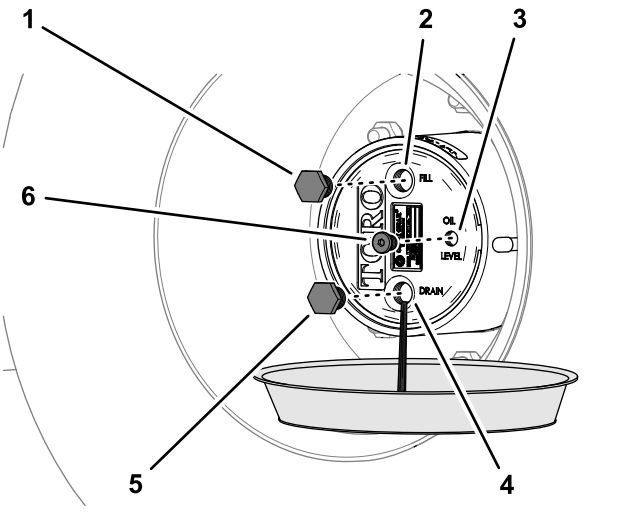

Σχήμα 99

1. Τάπα πλήρωσης
2. Οπή τάπας πλήρωσης (λιπαντικό πλανητικών γραναζιών)
3. Οπή τάπας ελέγχου (λιπαντικό πλανητικών γραναζιών)
4. Οπή τάπας αποστράγγισης (λιπαντικό πλανητικών γραναζιών)
5. Τάπα αποστράγγισης
6. Τάπα ελέγχου

3. Ελέγξτε τις τάπες αποστράγγισης και πλήρωσης για ρινίσματα μετάλλου.

   Εάν οι τάπες αποστράγγισης και πλήρωσης είναι καλυμμένες με ρινίσματα μετάλλου, επισκευάστε το σύστημα κίνησης πλανητικών γραναζιών.

4. Ελέγξτε για φθορές τους δακτυλίους O-ring στις τάπες αποστράγγισης, πλήρωσης και ελέγχου.

   Εάν κάποιος δακτύλιος O-ring έχει φθορές, αντικαταστήστε τον.

5. Τοποθετήστε την τάπα αποστράγγισης.

6. Τοποθετήστε ένα δοχείο συλλογής κάτω από το περίβλημα του φρένου, αφαιρέστε την τάπα αποστράγγισης και αφήστε το λιπαντικό να στραγγίσει πλήρως (Σχήμα 100).

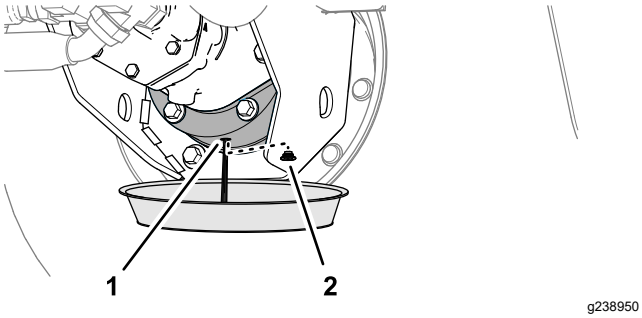

Σχήμα 100

1. Οπή αποστράγγισης (περίβλημα φρένου)
2. Τάπα αποστράγγισης

7. Τοποθετήστε την τάπα αποστράγγισης στο περίβλημα του φρένου.

Ποσότητα λιπαντικού συστήματος κίνησης πλανητικών γραναζιών

0,62 L (21 fl oz). Ανατρέξτε στην ενότητα Προδιαγραφή λιπαντικού συστήματος κίνησης πλανητικών γραναζιών (σελίδα 78)

Πλήρωση του συστήματος κίνησης πλανητικών γραναζιών με λιπαντικό

1. Προσθέστε αργά την προβλεπόμενη βαλβολίνη μέσα από την οπή της τάπας πλήρωσης, Ανατρέξτε στο Σχήμα 98 στην ενότητα Έλεγχος λιπαντικού του συστήματος κίνησης πλανητικών γραναζιών (σελίδα 78).

   Η στάθμη του λιπαντικού πρέπει να φαίνεται στην κάτω πλευρά του σπειρώματος της οπής για την τάπα ελέγχου.

   Σημαντικό: **Εάν το σύστημα κίνησης πλανητικών γραναζιών γεμίσει προτού προσθέσετε όλη την προβλεπόμενη ποσότητα λιπαντικού, περιμένετε 1 ώρα ή τοποθετήστε τις τάπες και μετακινήστε το μηχάνημα για περίπου 3 m (10') ώστε να διανεμηθεί το λιπαντικό στο σύστημα πέδησης. Κατόπιν, αφαιρέστε τις τάπες και προσθέστε το υπόλοιπο λιπαντικό.**
2. Αφήστε το λιπαντικό να «καθίσει» για 10 λεπτά, ελέγξτε τη στάθμη και προσθέστε όσο λιπαντικό χρειάζεται για να φτάσει η στάθμη στην κάτω πλευρά του σπειρώματος της οπής για την τάπα ελέγχου.
3. Τοποθετήστε την τάπα πλήρωσης και την τάπα ελέγχου. Ανατρέξτε στο Σχήμα 98 στην ενότητα Έλεγχος λιπαντικού του συστήματος κίνησης πλανητικών γραναζιών (σελίδα 78).
4. Επαναλάβετε τα βήματα των ενοτήτων Αποστράγγιση λιπαντικού του συστήματος κίνησης πλανητικών γραναζιών (σελίδα 79) και Έλεγχος λιπαντικού του συστήματος κίνησης πλανητικών γραναζιών (σελίδα 78) για το σύστημα κίνησης πλανητικών γραναζιών στην άλλη πλευρά του μηχανήματος.

Ρύθμιση της σύγκλισης των εμπρός τροχών

Περιοδικότητα εργασιών σέρβις: Κάθε 200 ώρες/Κάθε χρόνο (όποιο από τα δύο προηγηθεί)

Η διαφορά των αποστάσεων εμπρός και πίσω της γραμμής κέντρου (διαμήκη άξονα) των ελαστικών πρέπει να κυμαίνεται από 0 έως 3 mm (0 έως 1/8").

1. Ελέγξτε και φουσκώστε όλα τα ελαστικά. Ανατρέξτε στην ενότητα Έλεγχος τροχών/ελαστικών (σελίδα 78).
2. Μετρήστε την απόσταση των εμπρός ελαστικών στην εμπρός και πίσω πλευρά τους στο ύψος του άξονα (Σχήμα 101).

   Σημείωση: Η απόσταση στην εμπρός πλευρά των ελαστικών πρέπει να είναι κατά 0 έως 3 mm (0 έως 1/8") μικρότερη από την αντίστοιχη απόσταση στην πίσω πλευρά τους.

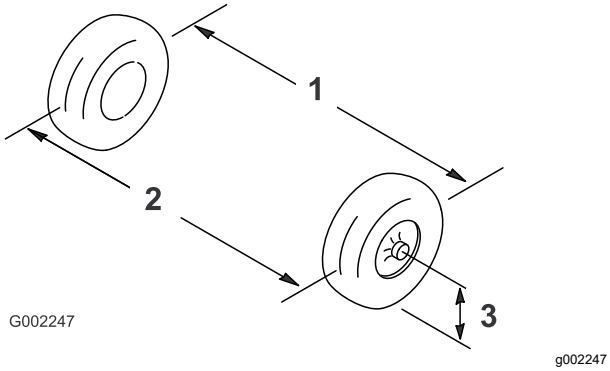

Σχήμα 101

1. Γραμμή κέντρου τροχού—πίσω
2. Γραμμή κέντρου τροχού—εμπρός
3. Γραμμή κέντρου άξονα

3. Εάν η μέτρηση δεν εμπίπτει εντός του προβλεπόμενου εύρους, ξεσφίξτε τα ασφαλιστικά παξιμάδια που υπάρχουν στα άκρα και των δύο ακρόμπαρων (Σχήμα 102).

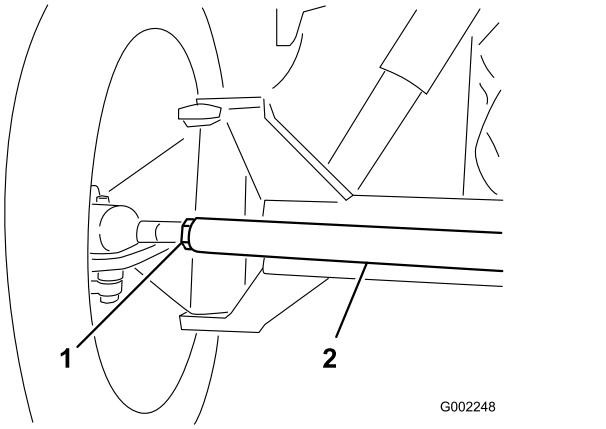

Σχήμα 102

1. Ασφαλιστικό παξιμάδι
2. Ακρόμπαρο

4. Περιστρέψτε το ακρόμπαρο για να μετακινηθεί το εμπρός μέρος του τροχού προς τα μέσα ή προς τα έξω.
5. Όταν η ρύθμιση είναι σωστή, σφίξτε τα ασφαλιστικά παξιμάδια του ακρόμπαρου.
6. Βεβαιωθείτε ότι το τιμόνι έχει την ίδια διαδρομή και προς τις δύο κατευθύνσεις.

Συντήρηση συστήματος ψύξης

Ασφάλεια συστήματος ψύξης

- Η κατάποση ψυκτικού υγρού του κινητήρα μπορεί να προκαλέσει δηλητηρίαση· να φυλάσσεται μακριά από παιδιά και κατοικίδια.
- Η απόρριψη θερμού, πεπιεσμένου ψυκτικού υγρού ή η επαφή με θερμό ψυγείο και τα γύρω μέρη μπορεί να προκαλέσει σοβαρά εγκαύματα.
  - Αφήνετε πάντα τον κινητήρα να κρυώσει για τουλάχιστον 15 λεπτά προτού αφαιρέσετε την τάπα του ψυγείου.
  - Χρησιμοποιήστε πανί για να ανοίξετε την τάπα ψυγείου και ανοίξτε την αργά για να απελευθερωθεί ο ατμός.
- Αν δεν έχουν τοποθετηθεί τα καλύμματα, μην θέτετε το μηχάνημα σε λειτουργία.
- Κρατάτε τα δάχτυλα, τα χέρια και τα ρούχα σας μακριά από τον περιστρεφόμενο ανεμιστήρα και τον ιμάντα κίνησης.

Προδιαγραφές ψυκτικού υγρού

Το δοχείο ψυκτικού υγρού περιέχει από το εργοστάσιο διάλυμα 50/50 νερού και ψυκτικού υγρού αιθυλενογλυκόλης μακράς διαρκείας. Προτού θέσετε τον κινητήρα σε λειτουργία για πρώτη φορά ελέγξτε τη στάθμη του ψυκτικού υγρού και, στη συνέχεια, ελέγχετε τη στάθμη καθημερινά. Ανατρέξτε στην ενότητα Προδιαγραφές ψυκτικού υγρού (σελίδα 82).

Ψυκτικά υγρά του εμπορίου ή ισοδύναμα προϊόντα που ορίζει ο κατασκευαστής, τα οποία καλύπτουν την προδιαγραφή για ψυκτικό υγρό μακράς διαρκείας:

Ψυκτικά υγρά μακράς διάρκειας

Ford (Motorcraft™)	WSS-M97B44-D
FCA—Chrysler (Mopar™)	MS-12106
General Motors (AC Delco™)	GM6277M (Dex-Cool™)
	GMW 3420
Volkswagen	G12
	G12+
	G12++

Ψυκτικά υγρά μακράς διάρκειας (cont'd.)

Ψυκτικά υγρά που καλύπτουν τα τεχνικά πρότυπα ASTM D3306, D4985 και SAE J1034, J814 ή 1941.
Σημαντικό: **Μη βασίζεστε στο χρώμα του ψυκτικού υγρού για να διακρίνετε τη διαφορά ανάμεσα σε ένα συμβατικό (IAT) και ένα μακράς διαρκείας (OAT) ψυκτικό υγρό.** **Οι κατασκευαστές ψυκτικών υγρών μακράς διαρκείας (OAT) χρησιμοποιούν τους εξής χρωματισμούς: κόκκινο, ροζ, πορτοκαλί, κίτρινο, μπλε, γαλαζοπράσινο, μοβ και πράσινο.**

Τύποι ψυκτικού υγρού

Τύπος ψυκτικού υγρού αιθυλενο-γλυκόλης	Τύπος αναστολέα διάβρωσης	Διάστημα αλλαγής
Αντιπηκτικό μακράς διαρκείας	Τεχνολογίας οργανικών οξέων (OAT)	5 έτη
Συμβατικό αντιπηκτικό (πράσινο)	Τεχνολογίας ανόργανων οξέων (IAT)	2 έτη

Σημείωση: Κατά την προσθήκη ψυκτικού υγρού στο μηχάνημα, η ανάμιξη συμβατικού (IAT) αντιπηκτικού με μακράς διάρκειας (OAT) δεν προξενεί βλάβες στο σύστημα ψύξης. Ωστόσο, η ανάμιξη διαφορετικών τύπων αντιπηκτικού μειώνει τη διάρκεια ζωής των αντιπηκτικών τύπου OAT.

Σημαντικό: **Το διάστημα αλλαγής ενός μίγματος συμβατικού (IAT) και μακράς διαρκείας (OAT) ψυκτικού υγρού—σε οποιαδήποτε αναλογία—είναι αυτό που ισχύει για το ψυκτικό υγρό με τη μικρότερη διάρκεια: 2 έτη.**

Έλεγχος στάθμης ψυκτικού υγρού

Περιοδικότητα εργασιών σέρβις: Πριν από κάθε χρήση ή καθημερινά Ελέγχετε τη στάθμη του ψυκτικού υγρού στο ψυγείο και το δοχείο διαστολής στην αρχή κάθε ημέρας εργασίας, προτού θέσετε σε λειτουργία τον κινητήρα.

⚠ ΠΡΟΣΟΧΉ

Εάν ο κινητήρας βρισκόταν σε λειτουργία, το ψυκτικό υγρό μπορεί θα έχει υψηλή θερμοκρασία και πίεση. Εάν το ψυκτικό υγρό έχει υψηλή θερμοκρασία και ανοίξετε την τάπα του ψυγείου, τότε το ψυκτικό υγρό μπορεί να εκτιναχθεί προκαλώντας σοβαρά εγκαύματα σε εσάς και τους διερχόμενους.

Αφήνετε πάντα τον κινητήρα να κρυώσει για τουλάχιστον 15 λεπτά προτού ανοίξετε την τάπα του ψυγείου.

Σημαντικό: **Μην προσθέτετε ψυκτικό υγρό σε έναν κινητήρα με πολύ υψηλή θερμοκρασία, παρά μόνο όταν θα έχει κρυώσει εντελώς. Η προσθήκη ψυκτικού υγρού σε κινητήρα με πολύ υψηλή θερμοκρασία, μπορεί να προκαλέσει θραύση του κορμού του κινητήρα.**

1. Σταθμεύστε το ψεκαστικό σε επίπεδη επιφάνεια.
2. Βάλτε χειρόφρενο, απενεργοποιήστε την αντλία ψεκασμού, σβήστε τον κινητήρα και αφαιρέστε το κλειδί.
3. Αφαιρέστε προσεκτικά την τάπα του ψυγείου και την τάπα του δοχείου διαστολής (Σχήμα 103).

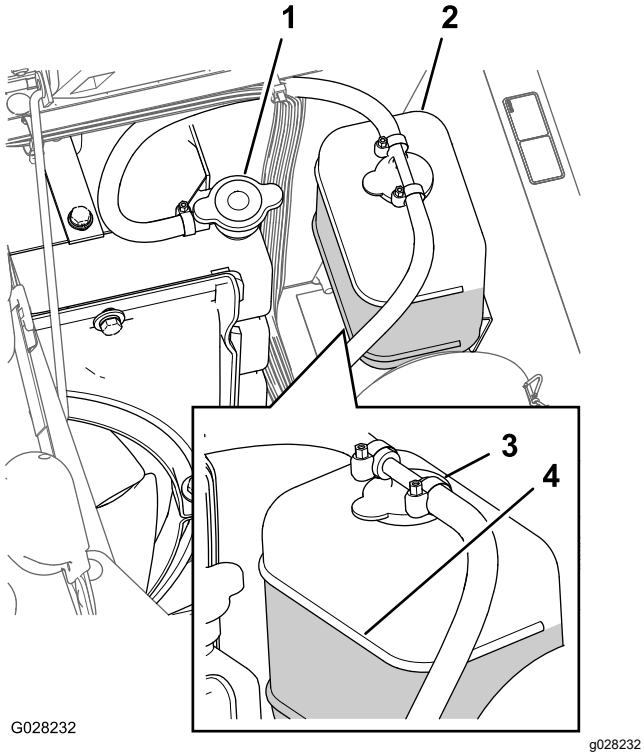

Σχήμα 103

1. Τάπα ψυγείου
2. Δοχείο διαστολής
3. Τάπα δοχείου διαστολής
4. Ένδειξη «Full» (Γεμάτο)

4. Ελέγξτε τη στάθμη του ψυκτικού υγρού στο ψυγείο και το δοχείο διαστολής.

Σημείωση: Το ψυγείο πρέπει να γεμίζει μέχρι την κορυφή του στομίου πλήρωσης και το δοχείο διαστολής μέχρι την ένδειξη «Full» (Γεμάτο) που υπάρχει στο δοχείο (Σχήμα 103).

5. Εάν η στάθμη του ψυκτικού υγρού είναι χαμηλή, αφαιρέστε την τάπα του δοχείου διαστολής και του ψυγείου και γεμίστε το δοχείο διαστολής μέχρι την ένδειξη «Full» (Γεμάτο) και το ψυγείο μέχρι την κορυφή του στομίου πλήρωσης (Σχήμα 103).

Σημαντικό: **Μη γεμίζετε υπερβολικά το δοχείο διαστολής.**

Σημαντικό: **Μη χρησιμοποιείτε μόνο νερό ή ψυκτικά υγρά με βάση αλκοόλης/μεθανόλης.**

6. Τοποθετήστε την τάπα του ψυγείου και την τάπα του δοχείου διαστολής (Σχήμα 103).

Ποσότητα ψυκτικού υγρού

5,5 L (5,8 US qt). Ανατρέξτε στην ενότητα Προδιαγραφές ψυκτικού υγρού (σελίδα 82)

Αλλαγή ψυκτικού υγρού

Περιοδικότητα εργασιών σέρβις: Κάθε 400 ώρες/Κάθε χρόνο (όποιο από τα δύο προηγηθεί)—Ελέγξτε το ψυκτικό υγρό (σύμφωνα με τις οδηγίες του κατασκευαστή) και αντικαταστήστε το εάν είναι απαραίτητο.

Εξοπλισμός που παρέχει ο ιδιοκτήτης: φορητό θερμόμετρο ψυκτικού υγρού

1. Σταθμεύστε το ψεκαστικό σε επίπεδο έδαφος, βάλτε χειρόφρενο, απενεργοποιήστε την αντλία ψεκασμού, σβήστε τον κινητήρα και αφαιρέστε το κλειδί.
2. Περιμένετε να κρυώσει ο κινητήρας και, μετά, αφαιρέστε την τάπα του ψυγείου (Σχήμα 103).
3. Τοποθετήστε ένα μεγάλο δοχείο συλλογής κάτω από το ψυγείο.
4. Ανοίξτε τη βαλβίδα αποστράγγισης και αφήστε το ψυκτικό υγρό να αδειάσει στο δοχείο (Σχήμα 104).

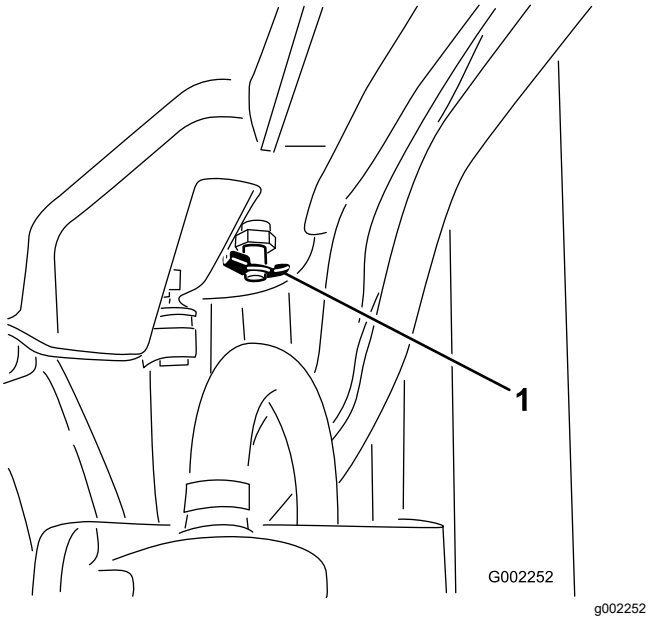

Σχήμα 104

1. Βαλβίδα αποστράγγισης

5. Κλείστε τη βάνα αποστράγγισης (Σχήμα 104).
6. Αφαιρέστε την τάπα του ψυγείου (Σχήμα 103).
7. Γεμίστε αργά το ψυγείο με ψυκτικό υγρό μέχρι η στάθμη του να φτάσει περίπου 2,5 cm (1") κάτω από την επιφάνεια σφράγισης της τάπας.

Σημείωση: Χρησιμοποιήστε αρκετό ψυκτικό υγρό ώστε να γεμίσει ο κινητήρας και οι γραμμές του συστήματος. Αυτό θα επιτρέπει τη διαστολή του ψυκτικού υγρού χωρίς να υπερχειλίσει όταν ζεσταθεί ο κινητήρας.

8. Βάλτε μπροστά τον κινητήρα με την τάπα στο ψυγείο χωρίς να τη σφίξετε (Σχήμα 103).
9. Αφήστε τον κινητήρα να ζεσταθεί μέχρι να ανοίξει ο θερμοστάτης.

Σημείωση: Ο θερμοστάτης του κινητήρα θα ανοίξει όταν το φορητό θερμόμετρο δείξει θερμοκρασία ψυκτικού υγρού από 79° έως 88°C.

10. Μόλις θερμανθεί το ψυκτικό υγρό, γεμίστε με ψυκτικό υγρό μέχρι την επιφάνεια σφράγισης της τάπας και σφίξτε τη (Σχήμα 103).
11. Ανοίξτε την τάπα του δοχείου διαστολής και γεμίστε το δοχείο με ψυκτικό υγρό μέχρι τη στάθμη «Cold» (Κρύο) (Σχήμα 103).
12. Βάλτε μπροστά και σβήστε τον κινητήρα μερικές φορές και ελέγξτε τις στάθμες του ψυκτικού υγρού.

Σημείωση: Προσθέστε όσο ψυκτικό υγρό χρειάζεται στο ψυγείο και το δοχείο διαστολής.

Συντήρηση φρένων

Ρύθμιση των φρένων

Εάν η διαδρομή του πεντάλ φρένου, μέχρι να αισθανθείτε αντίσταση είναι μεγαλύτερη από 2,5 cm (1"), τότε ρυθμίστε τα φρένα ως εξής:

1. Σταθμεύστε το ψεκαστικό σε επίπεδο έδαφος, απενεργοποιήστε την αντλία ψεκασμού, σβήστε τον κινητήρα και αφαιρέστε το κλειδί.
2. Βάλτε χειρόφρενο.
3. Τοποθετήστε τάκους στους τροχούς για να αποτρέψετε πιθανή μετακίνηση του μηχανήματος.
4. Λύστε το χειρόφρενο.
5. Ξεσφίξτε τα εμπρός ασφαλιστικά παξιμάδια στις ντίζες των φρένων που υπάρχουν κάτω από την εμπρός πλευρά του ψεκαστικού (Σχήμα 105).

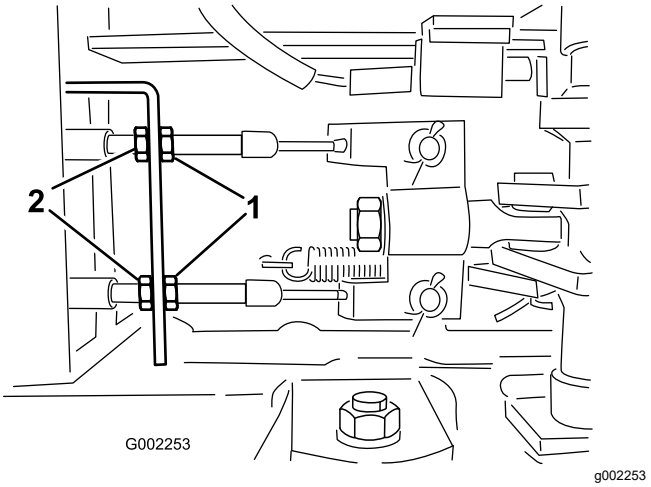

Σχήμα 105

1. Εμπρός ασφαλιστικά παξιμάδια
2. Πίσω ασφαλιστικά παξιμάδια

6. Σφίξτε ισόποσα τα πίσω ασφαλιστικά παξιμάδια μέχρι η διαδρομή του πεντάλ φρένου μέχρι να αισθανθείτε αντίσταση να είναι από 1 έως 2 cm (1/2" έως 1") (Σχήμα 105).

   Σημαντικό: **Βεβαιωθείτε ότι σφίξατε ισόποσα και τα δύο πίσω παξιμάδια έτσι ώστε τα άκρα με σπείρωμα στις ντίζες φρένου μπροστά από τα εμπρός παξιμάδια να έχουν το ίδιο μήκος.**

7. Σφίξτε τα εμπρός ασφαλιστικά παξιμάδια.

Συντήρηση ιμάντων

Σέρβις του ιμάντα εναλλάκτη

Περιοδικότητα εργασιών σέρβις: Μετά τις πρώτες 8 ώρες

Κάθε 100 ώρες

Ελέγξτε την κατάσταση και την τάνυση του ιμάντα εναλλάκτη/ανεμιστήρα ψύξης. Αντικαταστήστε τον ιμάντα εάν είναι απαραίτητο.

1. Σταθμεύστε το ψεκαστικό σε επίπεδο έδαφος, βάλτε χειρόφρενο, απενεργοποιήστε την αντλία ψεκασμού, σβήστε τον κινητήρα και αφαιρέστε το κλειδί.
2. Ελέγξτε την τάνυση του ιμάντα εναλλάκτη πιέζοντάς τον, με δύναμη 10kg (22lb), στο μέσο μεταξύ των τροχαλιών του εναλλάκτη και του στροφαλοφόρου.

   Σημείωση: Ο ιμάντας πρέπει να μετατοπίζεται κατά 10 έως 12 mm (0,39" έως 0,47"). Εάν η μετατόπιση του ιμάντα είναι μεγαλύτερη, προχωρήστε στο βήμα 3. Εάν η τάνυση του ιμάντα είναι σωστή, μπορείτε να παραλείψετε την υπόλοιπη διαδικασία και να συνεχίσετε τη χρήση του ψεκαστικού.
3. Ξεσφίξτε το μπουλόνι στο σημείο περιστροφής του εναλλάκτη. Ξεσφίξτε το μπουλόνι που στερεώνει τον εναλλάκτη στη βάση με την εγκοπή (Σχήμα 106).

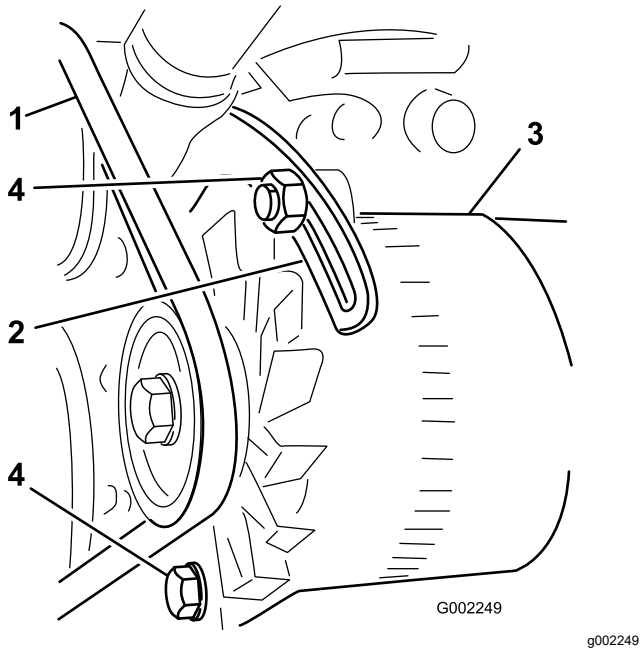

Σχήμα 106

1. Ιμάντας εναλλάκτη
2. Βάση
3. Εναλλάκτης
4. Μπουλόνια

4. Τοποθετήστε έναν λοστό μεταξύ του εναλλάκτη και του κινητήρα και τραβήξτε προσεκτικά τον εναλλάκτη προς τα έξω.
5. Όταν πετύχετε την κατάλληλη τάνυση, σφίξτε τον εναλλάκτη και τα μπουλόνια για να κλειδώσετε τη ρύθμιση.
6. Σφίξτε το παξιμάδι ασφάλισης για να κλειδώσετε τη ρύθμιση.

Συντήρηση υδραυλικού συστήματος

Ασφάλεια υδραυλικού συστήματος

- Σε περίπτωση διείσδυσης υγρού στο δέρμα αναζητήστε αμέσως τη βοήθεια ιατρού. Αν διαπεράσει υγρό το δέρμα, θα πρέπει να αφαιρεθεί χειρουργικά εντός λίγων ωρών από γιατρό.
- Προτού εκτελέσετε οποιαδήποτε εργασία στο υδραυλικό σύστημα, εκτονώνετε με ασφάλεια όλη την πίεση από αυτό.
- Προτού αναπτύξετε πίεση στο σύστημα, βεβαιωθείτε ότι οι υδραυλικές σωληνώσεις και οι εύκαμπτοι σωλήνες βρίσκονται σε καλή κατάσταση και ότι έχουν σφιχτεί σωστά όλοι οι σύνδεσμοι του υδραυλικού συστήματος.
- Κρατάτε το σώμα και τα χέρια σας μακριά από μικρές τρύπες ή ακροφύσια από τα οποία εκτινάσσεται υδραυλικό υγρό με μεγάλη πίεση.
- Για να εντοπίσετε τυχόν διαρροές του υδραυλικού συστήματος χρησιμοποιείτε χαρτόνι ή χαρτί.

Προδιαγραφές υδραυλικού υγρού

Η δεξαμενή γεμίζεται στο εργοστάσιο με υψηλής ποιότητας υδραυλικό υγρό. Ελέγξτε τη στάθμη του υδραυλικού υγρού προτού θέσετε τον κινητήρα σε λειτουργία για πρώτη φορά και, στη συνέχεια, ελέγχετε τη στάθμη καθημερινά· ανατρέξτε στην ενότητα Έλεγχος της στάθμης του υδραυλικού υγρού (σελίδα 87).

Συνιστώμενο υδραυλικό υγρό: Toro PX Extended Life Hydraulic Fluid· διατίθεται σε κάδους 19 L ή βαρέλια 208 L.

Σημείωση: Εάν χρησιμοποιείτε το συνιστώμενο ανταλλακτικό υγρό, απαιτείται λιγότερο συχνή αλλαγή υγρού και φίλτρου στο μηχάνημα.

Εναλλακτικά υδραυλικά υγρά: Εάν το Toro PX Extended Life Hydraulic Fluid δεν είναι διαθέσιμο, μπορείτε να χρησιμοποιήσετε άλλο συμβατικό υδραυλικό υγρό με βάση το πετρέλαιο, εφόσον οι προδιαγραφές του περιλαμβάνονται στο εύρος που παρατίθεται στη συνέχεια για όλες τις ιδιότητες του υλικού και πληροί όλα τα ισχύοντα πρότυπα του κλάδου. Μη χρησιμοποιείτε συνθετικό υγρό. Για να βρείτε το προϊόν που ανταποκρίνεται στις ανάγκες σας, συμβουλευτείτε τον αντιπρόσωπο από τον οποίο προμηθεύεστε τα λιπαντικά σας.

Σημείωση: Η Toro δεν αναλαμβάνει ευθύνη για ζημιές που προκαλούνται από χρήση ακατάλληλων υποκατάστατων, οπότε χρησιμοποιήστε μόνο προϊόντα αξιόπιστων κατασκευαστών οι οποίοι τεκμηριώνουν τις συστάσεις τους.

Υδραυλικό υγρό με υψηλό δείκτη ιξώδους / χαμηλό σημείο ροής και αντιφθορικές ιδιότητες, ISO VG 46

Ιδιότητες υλικού:

Ιξώδες, ASTM D445	cSt στους 40°C 44 έως 48
Δείκτης ιξώδους ASTM D2270	140 ή υψηλότερος
Σημείο ροής, ASTM D97	-37°C έως -45°C
Προδιαγραφές κλάδου:	Eaton Vickers 694 (I-286-S, M-2950-S/35VQ25 ή M-2952-S)

Σημείωση: Πολλά υδραυλικά υγρά είναι σχεδόν άχρωμα, οπότε ο εντοπισμός διαρροών είναι δύσκολος. Διατίθεται πρόσθετο κόκκινου χρώματος για το υδραυλικό υγρό σε φιάλες των 20ml. Μία φιάλη αρκεί για 15 έως 22 L υδραυλικού υγρού. Παραγγείλετε το προϊόν με κωδικό 44-2500 στον εξουσιοδοτημένο αντιπρόσωπο της Toro.

Σημαντικό: **Το υγρό Toro Premium Synthetic Biodegradable Hydraulic Fluid είναι το μόνο συνθετικό βιοδιασπώμενο υδραυλικό υγρό που είναι εγκεκριμένο από την Toro. Αυτό το υγρό είναι συμβατό με τα ελαστομερή που χρησιμοποιούνται στα υδραυλικά συστήματα Toro και είναι κατάλληλο για μεγάλο εύρος συνθηκών θερμοκρασίας. Το υγρό είναι συμβατό με τα συμβατικά ορυκτέλαια, αλλά για μέγιστη βιοαποδομησιμότητα και απόδοση, θα πρέπει να γίνεται σχολαστική έκπλυση του συμβατικού υγρού από το υδραυλικό σύστημα. Το λάδι διατίθεται σε κάδους 19 L ή βαρέλια 208 L από τον εξουσιοδοτημένο αντιπρόσωπο της Toro.**

Έλεγχος της στάθμης του υδραυλικού υγρού

Περιοδικότητα εργασιών σέρβις: Πριν από κάθε χρήση ή καθημερινά Ελέγξτε τη στάθμη του υδραυλικού υγρού προτού θέσετε τον κινητήρα σε λειτουργία για πρώτη φορά και, στη συνέχεια, ελέγχετε τη στάθμη καθημερινά.

Σημαντικό: **Εάν το υγρό έχει ίχνη ρύπανσης, επικοινωνήστε με έναν εξουσιοδοτημένο αντιπρόσωπο της Toro για έκπλυση του συστήματος.**

Το υγρό που έχει υποστεί ρύπανση έχει γαλακτώδη ή μαύρη όψη σε σύγκριση με το καθαρό υγρό.

1. Σταθμεύστε το ψεκαστικό σε επίπεδο έδαφος, βάλτε χειρόφρενο, απενεργοποιήστε την αντλία ψεκασμού, σβήστε τον κινητήρα και αφαιρέστε το κλειδί.
2. Καθαρίστε τον χώρο γύρω από την τάπα-δείκτη στάθμης της δεξαμενής υδραυλικού υγρού και αφαιρέστε την (Σχήμα 107).

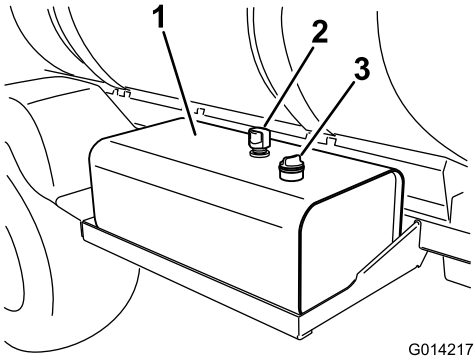

g014217

Σχήμα 107

1. Δεξαμενή υδραυλικού υγρού
2. Αεραγωγός
3. Τάπα-δείκτης στάθμης

Σημαντικό: **Κατά τον έλεγχο του υγρού να είστε ιδιαίτερα προσεκτικοί ώστε να μην εισέλθει σκόνη ή άλλοι ρύποι στο άνοιγμα.**

3. Καθαρίστε τον δείκτη στάθμης με ένα καθαρό πανί και τοποθετήστε τον ξανά μέχρι τέρμα στη δεξαμενή.
4. Αφαιρέστε τον δείκτη στάθμης από το στόμιο πλήρωσης και ελέγξτε τη στάθμη του υγρού (Σχήμα 108).

   Σημείωση: Όταν το υγρό είναι κρύο η στάθμη του πρέπει να βρίσκεται στην κάτω ένδειξη του δείκτη στάθμης.

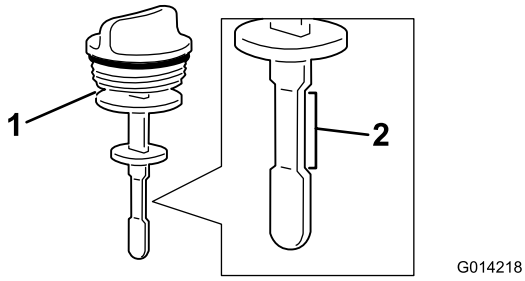

g014218

Σχήμα 108

1. Δείκτης στάθμης
2. Εύρος ασφαλούς λειτουργίας

5. Αν η στάθμη είναι χαμηλή, προσθέστε το προβλεπόμενο υδραυλικό υγρό μέχρι η στάθμη

να φτάσει στην κάτω ένδειξη. Ανατρέξτε στην ενότητα Προδιαγραφές υδραυλικού υγρού (σελίδα 86).

6. Τοποθετήστε την τάπα-δείκτη στάθμης στη δεξαμενή και σφίξτε τη.

Αντικατάσταση των φίλτρων υδραυλικού συστήματος

Περιοδικότητα εργασιών σέρβις: Κάθε 1000 ώρες—**Εάν χρησιμοποιείτε το συνιστώμενο υδραυλικό υγρό,** αντικαταστήστε το φίλτρο του υδραυλικού συστήματος.

Κάθε 800 ώρες—**Εάν δεν χρησιμοποιείτε το συνιστώμενο υδραυλικό υγρό ή έχετε στο παρελθόν γεμίσει τη δεξαμενή υδραυλικού υγρού με εναλλακτικό υγρό,** αντικαταστήστε το φίλτρο του υδραυλικού συστήματος.

⚠ ΠΡΟΕΙΔΟΠΟΊΗΣΗ

Το πολύ θερμό υδραυλικό υγρό μπορεί να προκαλέσει σοβαρά εγκαύματα.

Αφήνετε το υδραυλικό υγρό να κρυώσει προτού εκτελέσετε οποιαδήποτε συντήρηση στο υδραυλικό σύστημα.

Σημαντικό: **Η χρήση οποιουδήποτε άλλου φίλτρου μπορεί να ακυρώσει την εγγύηση για ορισμένα εξαρτήματα.**

Χρησιμοποιείτε τα ανταλλακτικά φίλτρα της Toro (για τον κατάλληλο κωδικό εξαρτήματος ανατρέξτε στο *Εγχειρίδιο εξαρτημάτων*).

1. Σταθμεύστε το ψεκαστικό σε επίπεδο έδαφος, βάλτε χειρόφρενο, απενεργοποιήστε την αντλία ψεκασμού, σβήστε τον κινητήρα και αφαιρέστε το κλειδί.
2. Εντοπίστε τα 2 φίλτρα υδραυλικού συστήματος του μηχανήματος (Σχήμα 109 και Σχήμα 110).

   Σημείωση: Το ένα φίλτρο βρίσκεται κάτω από τη δεξαμενή υδραυλικού υγρού και το άλλο στην πίσω πλευρά στο πλαίσιο του μηχανήματος.

   - Εμπρός φίλτρο—κάτω από τη δεξαμενή υδραυλικού υγρού.

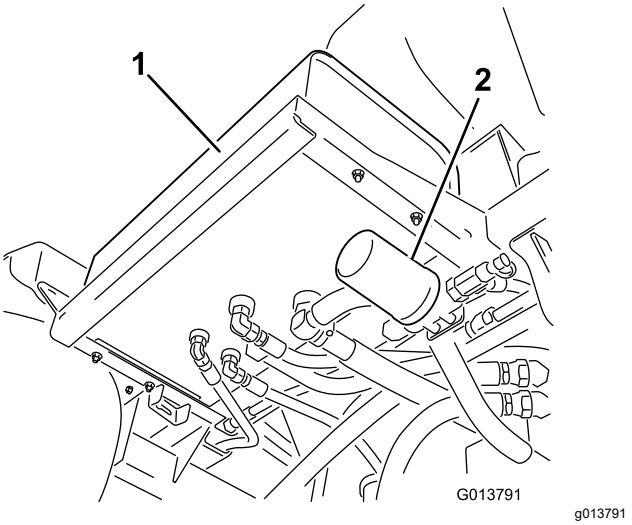

Σχήμα 109

1. Δεξαμενή υδραυλικού υγρού
2. Εμπρός φίλτρο

   - Πίσω φίλτρο—στο πλαίσιο του μηχανήματος.

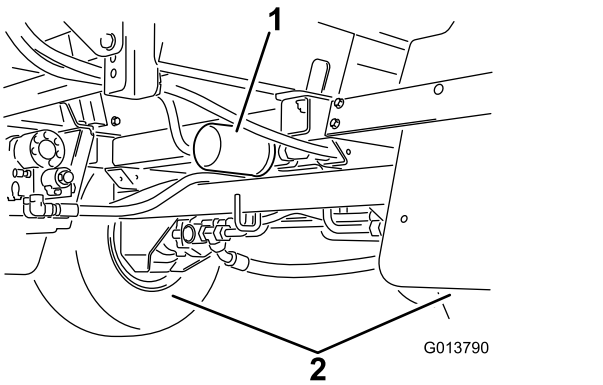

Σχήμα 110

1. Πίσω φίλτρο
2. Πίσω τροχοί

3. Καθαρίστε τον χώρο γύρω από την επιφάνεια τοποθέτησης του φίλτρου.
4. Τοποθετήστε ένα δοχείο συλλογής κάτω από το φίλτρο.
5. Αφαιρέστε το φίλτρο.

   Απορρίψτε το μεταχειρισμένο φίλτρο σε πιστοποιημένο κέντρο ανακύκλωσης.
6. Λιπάνετε την τσιμούχα του καινούριου φίλτρου με καθαρό υδραυλικό υγρό. Ανατρέξτε στην ενότητα Προδιαγραφές υδραυλικού υγρού (σελίδα 86).
7. Καθαρίστε την επιφάνεια τοποθέτησης του φίλτρου με ένα πανί.
8. Βιδώστε το φίλτρο μέχρι η τσιμούχα να έρθει σε επαφή με την επιφάνεια στερέωσης και, στη συνέχεια, σφίξτε το φίλτρο κατά 1/2 στροφή ακόμα.

9. Βάλτε μπρος τον κινητήρα, μετακινήστε τον μοχλό ελέγχου γκαζιού στις υψηλές στροφές ρελαντί και αφήστε τον σε λειτουργία επί 3 έως 5 λεπτά, ώστε να βγει ο αέρας που υπάρχει στο υδραυλικό σύστημα.
10. Σβήστε τον κινητήρα, ελέγξτε τη στάθμη του υδραυλικού υγρού και ελέγξτε για τυχόν διαρροές. Ανατρέξτε στην ενότητα Έλεγχος της στάθμης του υδραυλικού υγρού (σελίδα 87).

Ποσότητα υδραυλικού υγρού

54 L (14,3 γαλόνια ΗΠΑ). Ανατρέξτε στην ενότητα Προδιαγραφές υδραυλικού υγρού (σελίδα 86)

Αλλαγή του υδραυλικού υγρού

Περιοδικότητα εργασιών σέρβις: Κάθε 2000 ώρες—**Εάν χρησιμοποιείτε το συνιστώμενο υδραυλικό υγρό,** αλλάξτε το υδραυλικό υγρό.

Κάθε 800 ώρες—**Εάν δεν χρησιμοποιείτε το συνιστώμενο υδραυλικό υγρό ή έχετε στο παρελθόν γεμίσει τη δεξαμενή υδραυλικού υγρού με εναλλακτικό υγρό,** αλλάξτε το υδραυλικό υγρό.

⚠ ΠΡΟΕΙΔΟΠΟΊΗΣΗ

Το πολύ θερμό υδραυλικό υγρό μπορεί να προκαλέσει σοβαρά εγκαύματα.

Αφήνετε το υδραυλικό υγρό να κρυώσει προτού εκτελέσετε οποιαδήποτε συντήρηση στο υδραυλικό σύστημα.

Σημαντικό: **Η χρήση οποιουδήποτε άλλου υγρού μπορεί να ακυρώσει την εγγύηση για ορισμένα εξαρτήματα.**

1. Αντικαταστήστε τα φίλτρα του υδραυλικού συστήματος. Ανατρέξτε στην ενότητα Αντικατάσταση των φίλτρων υδραυλικού συστήματος (σελίδα 88).
2. Καθαρίστε την περιοχή γύρω από το ρακόρ υδραυλικού εύκαμπτου σωλήνα που υπάρχει στην κάτω πλευρά της δεξαμενής του υδραυλικού υγρού (Σχήμα 111).

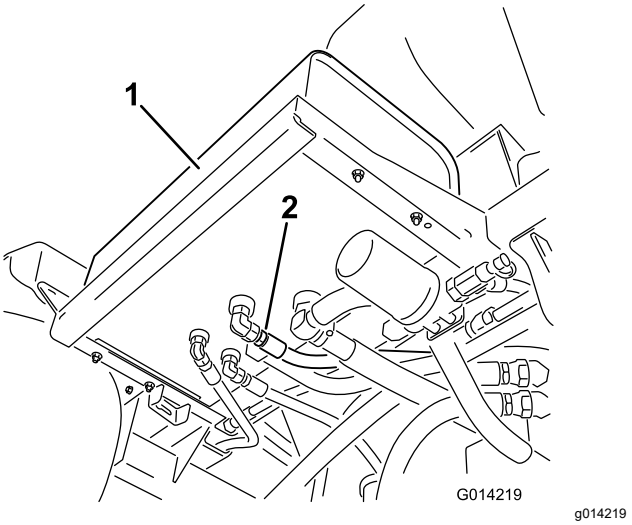

Σχήμα 111

1. Δεξαμενή υδραυλικού υγρού
2. Εύκαμπτος σωλήνας και ρακόρ υδραυλικού συστήματος

3. Τοποθετήστε ένα μεγάλο δοχείο συλλογής κάτω από τα ρακόρ της δεξαμενής υδραυλικού υγρού.
4. Αφαιρέστε το ρακόρ εύκαμπτου σωλήνα από τη δεξαμενή και αφήστε το υγρό να τρέξει στο δοχείο (Σχήμα 111).

   Απορρίψτε το μεταχειρισμένο υγρό σε πιστοποιημένο κέντρο ανακύκλωσης.
5. Τοποθετήστε τον εύκαμπτο σωλήνα και το ρακόρ στη δεξαμενή και σφίξτε τα καλά.
6. Γεμίστε τη δεξαμενή υδραυλικού υγρού με περίπου 53 L (14 γαλόνια ΗΠΑ) προβλεπόμενου ή ισοδύναμου υδραυλικού υγρού. Ανατρέξτε στην ενότητα Προδιαγραφές υδραυλικού υγρού (σελίδα 86).
7. Βάλτε μπρος τον κινητήρα, μετακινήστε τον μοχλό ελέγχου γκαζιού στις υψηλές στροφές ρελαντί και αφήστε τον σε λειτουργία επί 3 έως 5 λεπτά, ώστε να βγει ο αέρας που υπάρχει στο υδραυλικό σύστημα.
8. Σβήστε τον κινητήρα, ελέγξτε τη στάθμη του υδραυλικού υγρού και ελέγξτε για τυχόν διαρροές. Ανατρέξτε στην ενότητα Έλεγχος της στάθμης του υδραυλικού υγρού (σελίδα 87).

Συντήρηση συστήματος ψεκασμού

Επιθεώρηση εύκαμπτων σωλήνων

Περιοδικότητα εργασιών σέρβις: Κάθε 200 ώρες—Επιθεωρήστε όλους τους εύκαμπτους σωλήνες και τις συνδέσεις τους για φθορές και σωστή σύσφιξη.

Κάθε 400 ώρες/Κάθε χρόνο (όποιο από τα δύο προηγηθεί)—Επιθεωρήστε τους δακτυλίους O-ring στα συγκροτήματα βαλβίδων και αντικαταστήστε εάν είναι απαραίτητο.

Εξετάστε κάθε εύκαμπτο σωλήνα του συστήματος ψεκασμού για σκασίματα, διαρροές ή άλλες βλάβες. Ταυτόχρονα, εξετάστε τις συνδέσεις και τα ρακόρ για παρόμοιες βλάβες. Αντικαταστήστε τους τυχόν εύκαμπτους σωλήνες και ρακόρ που έχουν βλάβη.

Αλλαγή του φίλτρου αναρρόφησης

Περιοδικότητα εργασιών σέρβις: Κάθε 400 ώρες

Σημείωση: Καθορίστε τη σωστή διάσταση πλέγματος (mesh) του φίλτρου αναρρόφηση που χρειάζεστε για την εργασία σας. Ανατρέξτε στην ενότητα Επιλογή φίλτρου αναρρόφησης (σελίδα 29).

1. Σταθμεύστε το μηχάνημα σε επίπεδο έδαφος, βάλτε χειρόφρενο, απενεργοποιήστε την αντλία, σβήστε τον κινητήρα και αφαιρέστε το κλειδί.
2. Στο επάνω μέρος της δεξαμενής του ψεκαστικού, αφαιρέστε την περόνη συγκράτησης που στερεώνει το ρακόρ του μεγάλου εύκαμπτου σωλήνα που έρχεται από το περίβλημα φίλτρου (Σχήμα 112).

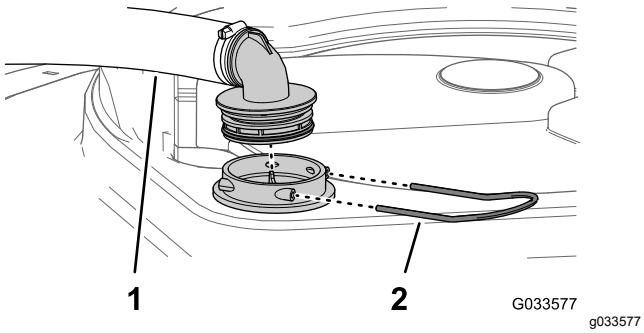

Σχήμα 112

1. Εύκαμπτος σωλήνας αναρρόφησης
2. Περόνη συγκράτησης

3. Αφαιρέστε τον εύκαμπτο σωλήνα και το ρακόρ από το περίβλημα του φίλτρου (Σχήμα 112).
4. Τραβήξτε το παλιό φίλτρο αναρρόφηση έξω από το περίβλημα του φίλτρου που υπάρχει στη δεξαμενή (Σχήμα 113).

   Σημείωση: Απορρίψτε το παλιό φίλτρο.

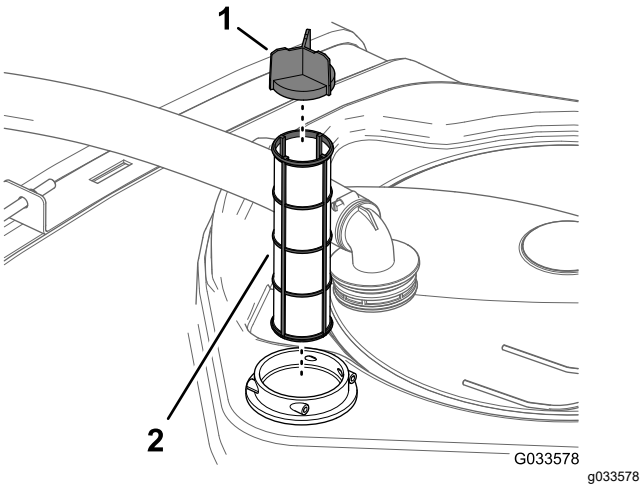

Σχήμα 113

1. Πτερύγιο σήτας
2. Φίλτρο αναρρόφησης

5. Τοποθετήστε το καινούριο φίλτρο αναρρόφησης στο περίβλημα φίλτρου.

   Σημείωση: Βεβαιωθείτε ότι το φίλτρο έχει εφαρμόσει πλήρως.
6. Ευθυγραμμίστε τον εύκαμπτο σωλήνα και το ρακόρ του με το περίβλημα του φίλτρου στην άνω πλευρά της δεξαμενής και στερεώστε το ρακόρ και το περίβλημα με την περόνη συγκράτησης που αφαιρέσατε στο βήμα 2.

Αλλαγή του φίλτρου κατάθλιψης

Περιοδικότητα εργασιών σέρβις: Κάθε 400 ώρες

1. Μετακινήστε το μηχάνημα σε επίπεδο έδαφος, απενεργοποιήστε την αντλία ψεκασμού, σβήστε τον κινητήρα και αφαιρέστε το κλειδί.
2. Τοποθετήστε ένα δοχείο συλλογής ακριβώς κάτω από το φίλτρο κατάθλιψης (Σχήμα 114).

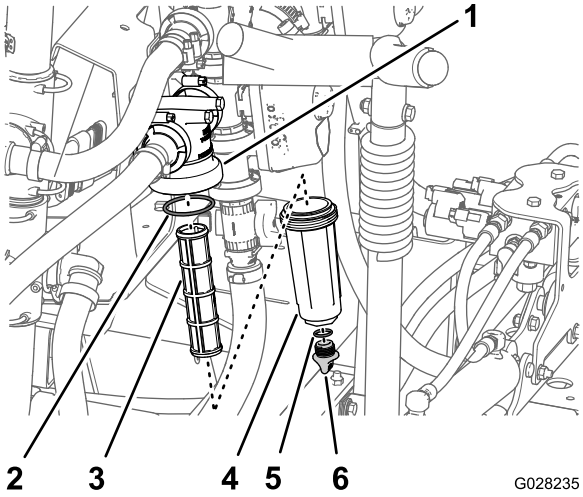

Σχήμα 114

1. Κεφαλή φίλτρου
2. Στεγανωτικός δακτύλιος(ποτήρι)
3. Στοιχείο φίλτρου
4. Ποτήρι
5. Δακτύλιος O-ring (τάπα αποστράγγισης)
6. Τάπα αποστράγγισης

3. Περιστρέψτε αριστερόστροφα την τάπα αποστράγγισης και αφαιρέστε την από το ποτήρι του φίλτρου κατάθλιψης (Σχήμα 114).

   Σημείωση: Αφήστε το ποτήρι να αδειάσει τελείως.

4. Περιστρέψτε αριστερόστροφα το ποτήρι και αφαιρέστε την κεφαλή του φίλτρου (Σχήμα 114).

5. Αφαιρέστε το παλιό στοιχείο του φίλτρου κατάθλιψης (Σχήμα 114).

   Σημείωση: Απορρίψτε το παλιό φίλτρο.

6. Ελέγξτε τον δακτύλιο O-ring της τάπας αποστράγγισης (βρίσκεται μέσα στο ποτήρι) και τον δακτύλιο O-ring του ποτηριού (βρίσκεται μέσα στην κεφαλή του φίλτρου) για βλάβες ή φθορές (Σχήμα 114).

   Σημείωση: Αντικαταστήστε τυχόν φθαρμένους ή κατεστραμμένους δακτυλίους O-ring της τάπας, του ποτηριού ή και των δύο.

7. Εφαρμόστε το καινούριο στοιχείο του φίλτρου κατάθλιψης μέσα στην κεφαλή του φίλτρου (Σχήμα 114).

   Σημείωση: Βεβαιωθείτε ότι το στοιχείο του φίλτρου εφάρμοσε καλά στην κεφαλή του φίλτρου.

8. Βιδώστε το ποτήρι στην κεφαλή του φίλτρου και σφίξτε το με το χέρι (Σχήμα 114).

9. Εγκαταστήστε την τάπα στο ποτήρι και σφίξτε την με το χέρι (Σχήμα 114).

Αλλαγή του φίλτρου ακροφυσίων

Σημείωση: Καθορίστε τη σωστή διάσταση πλέγματος (mesh) του φίλτρου ακροφυσίων που χρειάζεστε για την εργασία σας. Ανατρέξτε στην ενότητα Επιλογή φίλτρου ακροφυσίου (προαιρετικά) (σελίδα 32).

1. Σταθμεύστε το μηχάνημα σε επίπεδο έδαφος, βάλτε χειρόφρενο, απενεργοποιήστε την αντλία ψεκασμού, σβήστε τον κινητήρα και αφαιρέστε το κλειδί.

2. Αφαιρέστε το ακροφύσιο από την κορυφή ψεκασμού (Σχήμα 115).

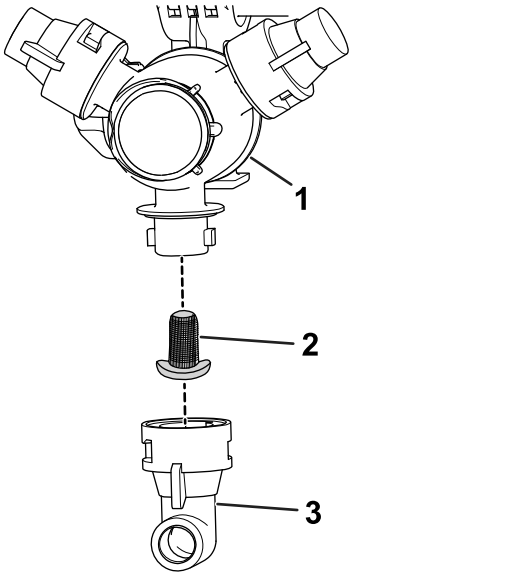

Σχήμα 115

1. Κορυφή ψεκασμού
2. Φίλτρο ακροφυσίων
3. Ακροφύσιο

3. Αφαιρέστε το παλιό φίλτρο ακροφυσίων (Σχήμα 115).

   Σημείωση: Απορρίψτε το παλιό φίλτρο.

4. Εγκαταστήστε το καινούριο φίλτρο ακροφυσίων (Σχήμα 115).

   Σημείωση: Βεβαιωθείτε ότι το φίλτρο έχει εφαρμόσει πλήρως.

5. Εγκαταστήστε το ακροφύσιο στην κορυφή ψεκασμού (Σχήμα 115).

Ευθυγράμμιση των υποδοχών με τις εξωτερικές μπούμες

1. Βάλτε χειρόφρενο, βάλτε μπροστά τον κινητήρα και ρυθμίστε τον μοχλό ελέγχου γκαζιού σε στροφές ρελαντί.
2. Ανεβάστε αργά την αριστερή ή τη δεξιά εξωτερική μπούμα μέχρι να έρθει κοντά στον άνω σωλήνα της υποδοχής.
3. Ξεσφίξτε τις 2 βίδες ασφάλισης που στερεώνουν τον κάτω σωλήνα της υποδοχής (Σχήμα 116).

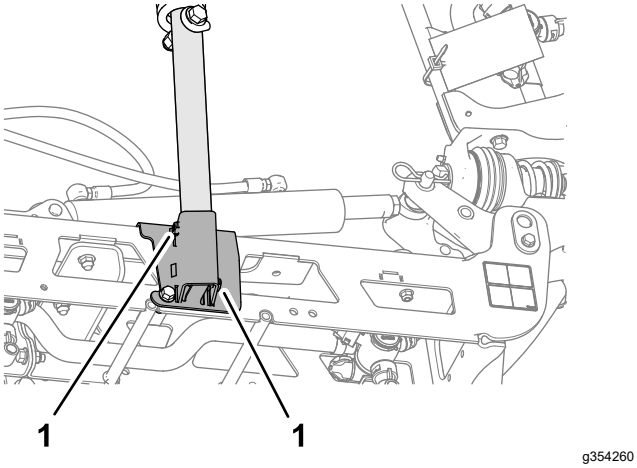

g354260

Σχήμα 116

1. Βίδα ασφάλισης

4. Περιστρέψτε το συγκρότημα της υποδοχής μέχρι η γωνία στους σωλήνες της υποδοχής να ευθυγραμμιστεί με τη γλίστρα που υπάρχει στην άνω δοκό της εξωτερικής μπούμας (Σχήμα 117).

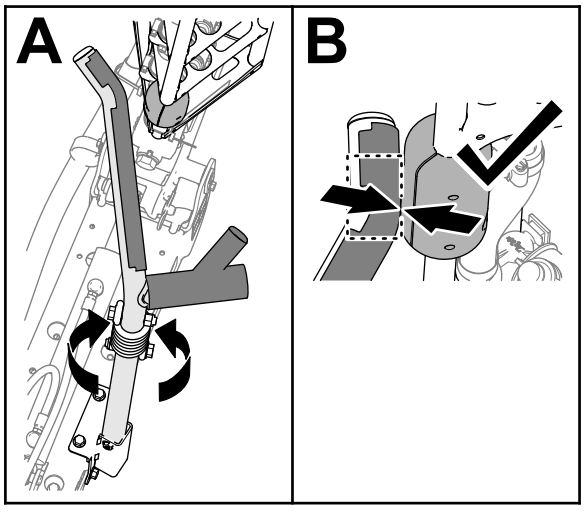

g354259

Σχήμα 117

5. Σφίξτε τις 2 βίδες ασφάλισης με ροπή 1978 έως 2542 N·cm.
6. Κατεβάστε τις εξωτερικές μπούμες.
7. Ανεβάστε αργά την άλλη εξωτερική μπούμα μέχρι να έρθει σε πρώτη επαφή με την υποδοχή.
8. Εάν όποιος από τους άνω σωλήνες της υποδοχής δεν είναι ευθυγραμμισμένος με τις γλίστρες, τότε επαναλάβετε τα βήματα 2 έως 7.

   Σημείωση: Οι γλίστρες πρέπει ακουμπάνε την υποδοχή στη γωνία του υποδοχής (Σχήμα 117).
9. Ανεβάστε πλήρως τις εξωτερικές μπούμες, σβήστε τον κινητήρα, αφαιρέστε το κλειδί και περιμένετε να ακινητοποιηθούν όλα τα κινούμενα μέρη.

Ρύθμιση οριζόντιας θέσης στις μπούμες

Ακολουθήστε την παρακάτω διαδικασία για να ρυθμίσετε τους ενεργοποιητές που υπάρχουν στην κεντρική μπούμα έτσι ώστε η αριστερή και δεξιά μπούμα να είναι οριζόντιες.

1. Εκτείνετε τις μπούμες στη θέση ψεκασμού.
2. Αφαιρέστε την κοπίλια από τον άξονα περιστροφής (Σχήμα 118).

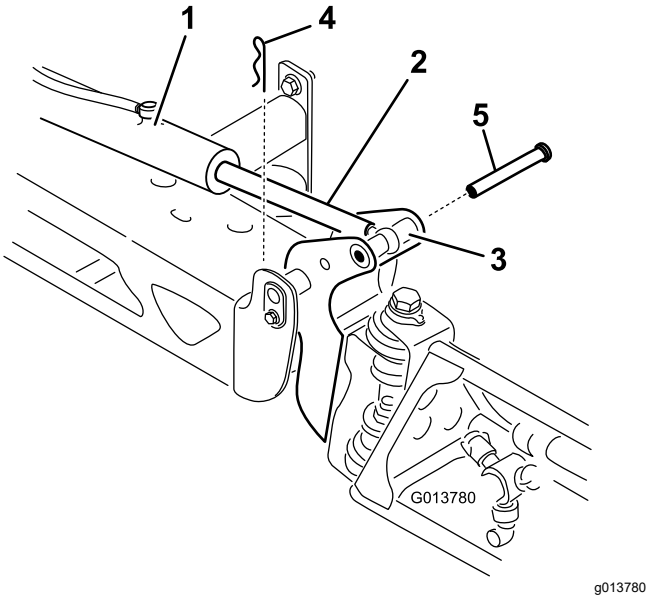

Σχήμα 118

1. Ενεργοποιητής
2. Άξονας ενεργοποιητή
3. Φωλιά πείρου περιστροφής μπούμας
4. Κοπίλια
5. Πείρος

3. Ανεβάστε την μπούμα, αφαιρέστε τον πείρο (Σχήμα 118) και κατεβάστε αργά την μπούμα στο έδαφος.
4. Ελέγξτε τον πείρο για φθορές και αντικαταστήστε τον, αν είναι απαραίτητο.
5. Ακινητοποιήστε τον άξονα του ενεργοποιητή από τα επίπεδα τμήματά του, χρησιμοποιώντας ένα κλειδί και, μετά, ξεσφίξτε το ασφαλιστικό παξιμάδι (Σχήμα 119).

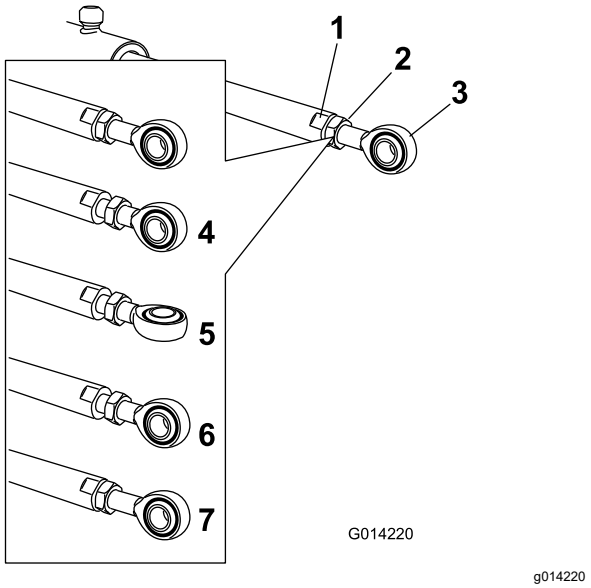

Σχήμα 119

1. Επίπεδο τμήμα άξονα ενεργοποιητή
2. Ασφαλιστικό παξιμάδι
3. Άκρο άξονα
4. Ασφαλιστικό παξιμάδι, χαλαρό
5. Άκρο άξονα ρυθμισμένο
6. Θέση άκρου άξονα για συναρμολόγηση
7. Ασφαλιστικό παξιμάδι σφιγμένο στη νέα θέση

6. Περιστρέψτε το άκρο του άξονα του ενεργοποιητή για να μειώσετε ή να αυξήσετε το μήκος του εκτεταμένου ενεργοποιητή μέχρι τη θέση που θέλετε (Σχήμα 119).

   Σημείωση: Για να μπορείτε να συναρμολογήσετε τον άξονα στη μπούμα πρέπει να στρίβετε κατά μισή ή ολόκληρη περιστροφή.
7. Σφίξτε το ασφαλιστικό παξιμάδι για να σταθεροποιήσετε το άκρο του άξονα του ενεργοποιητή.
8. Ανεβάστε την μπούμα ώστε να ευθυγραμμιστεί ο άξονας περιστροφής με τον άξονα του ενεργοποιητή.
9. Στηρίξτε την μπούμα και περάστε τον πείρο μέσα από τον άξονα περιστροφής της μπούμας και τον άξονα του ενεργοποιητή (Σχήμα 118).
10. Με τον πείρο στη θέση του, ελευθερώστε την μπούμα και ασφαλίστε τον πείρο με την κοπίλια που αφαιρέσατε προηγουμένως.
11. Εάν χρειάζεται, επαναλάβετε τη διαδικασία στον άλλο άξονα ενεργοποιητή.

Επιθεώρηση των πλαστικών δακτυλίων τριβής

Περιοδικότητα εργασιών σέρβις: Κάθε 400 ώρες/Κάθε χρόνο (όποιο από τα δύο προηγηθεί)

1. Σταθμεύστε το μηχάνημα σε επίπεδο έδαφος, βάλτε χειρόφρενο, απενεργοποιήστε την αντλία, σβήστε τον κινητήρα και αφαιρέστε το κλειδί.
2. Εκτείνετε τα εξωτερικά τμήματα μπούμας στη θέση ψεκασμού και στηρίξτε τα, χρησιμοποιώντας τάκους ή ιμάντες και ανυψωτικό εξοπλισμό.
3. Αφαιρέστε το μπουλόνι και το παξιμάδι που στερεώνει τον πείρο περιστροφής και αφαιρέστε τον πείρο (Σχήμα 120).

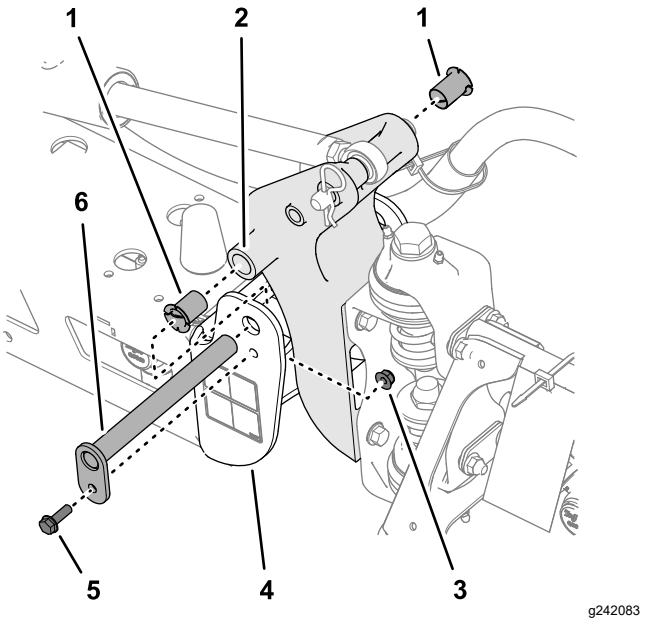

Σχήμα 120

1. Πλαστικοί δακτύλιοι τριβής
2. Βάση περιστροφής
3. Φλαντζωτό παξιμάδι ασφάλισης
4. Ακραία δοκός (κεντρικό πλαίσιο)
5. Φλαντζωτό μπουλόνι
6. Πείρος περιστροφής

4. Αφαιρέστε την μπούμα και το συγκρότημα της πλάκας άξονα από την ακραία δοκό του κεντρικού πλαισίου για να αποκτήσετε πρόσβαση στους πλαστικούς δακτυλίους τριβής.
5. Αφαιρέστε τους πλαστικούς δακτυλίους τριβής από την εμπρός και πίσω πλευρά της πλάκας άξονα και επιθεωρήστε τους (Σχήμα 120).

   Σημείωση: Αντικαταστήστε κάθε δακτύλιο τριβής που έχει υποστεί φθορά ή ζημιά.
6. Λιπάνετε ελαφρά με λάδι τους πλαστικούς δακτυλίους τριβής και τοποθετήστε τους στην πλάκα άξονα (Σχήμα 120).
7. Ευθυγραμμίστε τις οπές της πλάκας άξονα με τις οπές που υπάρχουν στην ακραία δοκό (Σχήμα 120).
8. Εγκαταστήστε τον πείρο περιστροφής και ασφαλίστε τον με το φλαντζωτό μπουλόνι και το φλαντζωτό παξιμάδι ασφάλισης που αφαιρέσατε στο βήμα 3.
9. Επαναλάβετε τα βήματα 2 έως 8 για το άλλο εξωτερικό τμήμα μπούμας.

Συντήρηση αντλίας

Επιθεώρηση της αντλίας

Περιοδικότητα εργασιών σέρβις: Κάθε 400 ώρες/Κάθε χρόνο (όποιο από τα δύο προηγηθεί)—Επιθεωρήστε τα διαφράγματα της αντλίας και αντικαταστήστε εάν είναι απαραίτητο (επικοινωνήστε με εξουσιοδοτημένο αντιπρόσωπο της Toro).

Κάθε 400 ώρες/Κάθε χρόνο (όποιο από τα δύο προηγηθεί)—Επιθεωρήστε τις ανεπίστροφες βαλβίδες της αντλίας και αντικαταστήστε εάν είναι απαραίτητο (επικοινωνήστε με εξουσιοδοτημένο αντιπρόσωπο της Toro).

Σημείωση: Τα παρακάτω εξαρτήματα του μηχανήματος θεωρούνται αναλώσιμα με τη χρήση και, εκτός εάν διαπιστωθεί ότι είναι ελαττωματικά, δεν καλύπτονται από την εγγύηση που συνοδεύει αυτό το μηχάνημα.

Αναθέστε σε έναν εξουσιοδοτημένο αντιπρόσωπο της Toro τον έλεγχο για φθορές των παρακάτω εσωτερικών εξαρτημάτων της αντλίας.

- Διαφράγματα αντλίας
- Συγκροτήματα ανεπίστροφων βαλβίδων αντλίας

Αντικαταστήστε όποια εξαρτήματα, εάν είναι απαραίτητο.

Καθαρισμός

Όταν χρειάζεται, πλύντε το μηχάνημα μόνο με νερό ή με ήπιο απορρυπαντικό. Κατά το πλύσιμο του μηχανήματος μπορείτε να χρησιμοποιείτε πανί.

Σημαντικό: **Μην χρησιμοποιείτε υφάλμυρο ή ακάθαρτο νερό για τον καθαρισμό του μηχανήματος.**

Σημείωση: Μην χρησιμοποιείτε εξοπλισμό πλυσίματος υπό πίεση για το πλύσιμο του μηχανήματος. Ο εξοπλισμός πλυσίματος υπό πίεση μπορεί να προκαλέσει ζημιά στο ηλεκτρικό σύστημα, να φθείρει σημαντικές ετικέτες ή να απομακρύνει απαραίτητο γράσο από τα σημεία τριβής. Αποφύγετε την υπερβολική χρήση νερού κοντά στον πίνακα ελέγχου, τον κινητήρα και την μπαταρία.

Σημαντικό: **Μην πλένετε το μηχάνημα ενώ ο κινητήρας βρίσκεται σε λειτουργία. Το πλύσιμο του μηχανήματος ενώ ο κινητήρας βρίσκεται σε λειτουργία ενδέχεται να προκαλέσει εσωτερική ζημιά στον κινητήρα.**

Καθαρισμός πτερυγίων ψυγείου

Περιοδικότητα εργασιών σέρβις: Κάθε 200 ώρες—Καθαρίστε τα πτερύγια του ψυγείου.

Σημαντικό: **Μην ψεκάζετε νερό μέσα στο διαμέρισμα του κινητήρα όταν αυτός είναι ζεστός, διότι μπορεί να του προκαλέσετε βλάβη.**

1. Σταθμεύστε το ψεκαστικό σε επίπεδο έδαφος, βάλτε χειρόφρενο, απενεργοποιήστε την αντλία ψεκασμού, σβήστε τον κινητήρα και αφαιρέστε το κλειδί.
2. Σηκώστε το κάθισμα του οδηγού και του συνεπιβάτη και εφαρμόστε τη ράβδο στήριξης στην αντίστοιχη υποδοχή.
3. Αφήστε το σύστημα ψύξης να κρυώσει.
4. Αφαιρέστε το κάλυμμα πρόσβασης βάσης καθίσματος. Ανατρέξτε στην ενότητα Πρόσβαση στον κινητήρα (σελίδα 60).
5. Καθαρίστε τα πτερύγια του ψυγείου χρησιμοποιώντας μια μαλακή βούρτσα και πεπιεσμένο αέρα υπό χαμηλή πίεση.

   Σημείωση: Εάν χρειάζεται, καθαρίζετε τα πτερύγια του ψυγείου συχνότερα. Ελέγξτε όλους τους εύκαμπτους σωλήνες ψυκτικού υγρού και αντικαταστήστε όποιον παρουσιάζει φθορές, διαρροή ή βλάβη.
6. Κατεβάστε το κάθισμα του οδηγού και του συνεπιβάτη.

7. Εγκαταστήστε το κάλυμμα πρόσβασης βάσης καθίσματος. Ανατρέξτε στην ενότητα Πρόσβαση στον κινητήρα (σελίδα 60).

Καθαρισμός του ροόμετρου

Περιοδικότητα εργασιών σέρβις: Κάθε 200 ώρες/Κάθε χρόνο (όποιο από τα δύο προηγηθεί) (συχνότερα αν χρησιμοποιείτε σκόνες διαλύματος).

1. Ξεπλύνετε σχολαστικά και αποστραγγίστε ολόκληρο το σύστημα ψεκασμού.
2. Αφαιρέστε το ροόμετρο από το ψεκαστικό και ξεπλύνετέ εσωτερικά το καθαρό νερό.
3. Αφαιρέστε την κυκλική ασφάλεια που υπάρχει στην πλευρά εισαγωγής (upstream).

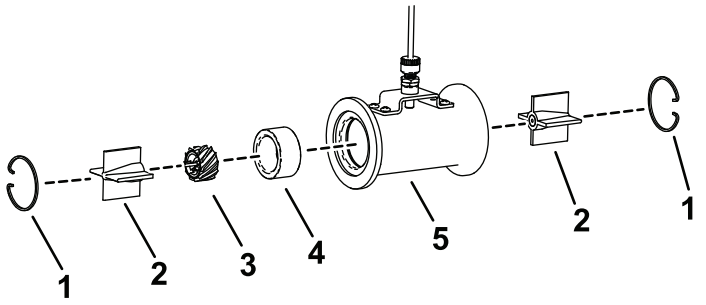

g614966

Σχήμα 121

1. Κυκλική ασφάλεια
2. Συγκρότημα εδράνου
3. Στρόβιλος
4. Κολάρο
5. Περίβλημα

4. Καθαρίστε τον στρόβιλο, το συγκρότημα εδράνου και το κολάρο από τυχόν ρινίσματα μετάλλου και σκόνες διαλύματος.

   Σημαντικό: **Προσθέστε ένα σημάδι στον στρόβιλο το οποίο θα υποδεικνύει την κατεύθυνση εγκατάστασης. Είναι σημαντικό να εγκατασταθεί στην κατεύθυνση που είχε όταν αφαιρέθηκε.**

5. Ελέγξτε την επιφάνεια του στροβίλου για τυχόν φθορές. Εάν η επιφάνεια παρουσιάζει ενδείξεις φθοράς, περιστρέψτε το ροόμετρο κατά 180 μοίρες κατά την επανατοποθέτηση.

   Σημείωση: Εάν υπάρχουν ενδείξεις φθοράς και στις δύο επιφάνειες του στροβίλου, αντικαταστήστε το ροόμετρο.

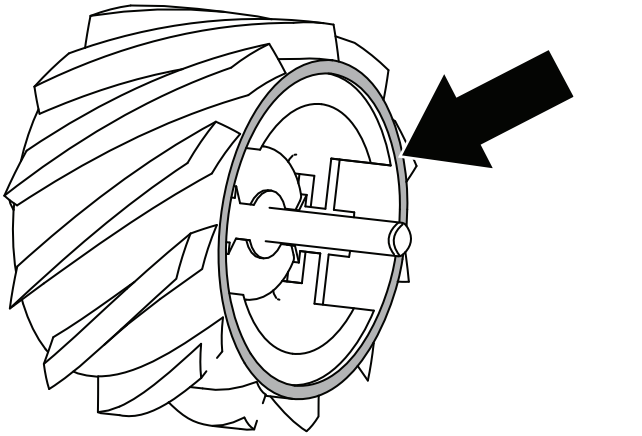

g614968

Σχήμα 122

6. Ελέγξτε το άκρο του άξονα για σκαφοειδή φθορά (κοίλανση).
   - Α–Δεν υπάρχουν ενδείξεις κοίλανσης του άξονα. Ο στρόβιλος μπορεί να χρησιμοποιηθεί.
   - Β–Υπάρχει κοίλανση στο εσωτερικό του λοξοτμημένου τμήματος. Περιστρέψτε τον στρόβιλο κατά 180 μοίρες.
   - Γ–Υπάρχει κοίλανση κοντά στα άκρα. Περιστρέψτε τον στρόβιλο κατά 180 μοίρες.
   - Δ–Υπάρχει κοίλανση στο άκρο που ανοίγει προς τα έξω. Αντικαταστήστε το ροόμετρο.

   Σημείωση: Εάν υπάρχουν ενδείξεις φθοράς και στα δύο άκρα του άξονα, αντικαταστήστε το ροόμετρο.

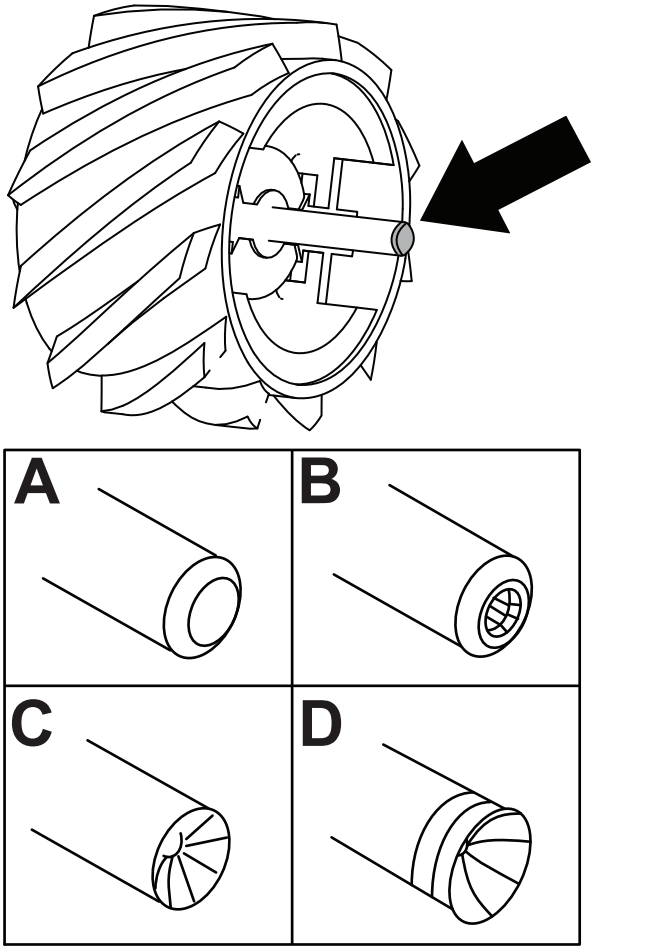

g614967

Σχήμα 123

7. Συναρμολογήστε το ροόμετρο.
8. Χρησιμοποιήστε δέσμη αέρα χαμηλής πίεσης (50 kPa ή 5 psi) για να ελέγξετε εάν ο στρόβιλος περιστρέφεται ελεύθερα.
9. Βαθμονομήστε το ροόμετρο· ανατρέξτε στο έγγραφο *Οδηγός λογισμικού*.

Αποθήκευση

Ασφάλεια αποθήκευσης

- Πριν απομακρυνθείτε από τη θέση του χειριστή, κάντε τις ακόλουθες ενέργειες:
  - Σταθμεύστε το μηχάνημα σε επίπεδο έδαφος.
  - Απενεργοποιήστε την αντλία ψεκασμού.
  - Βάλτε χειρόφρενο.
  - Σβήστε τον κινητήρα και αφαιρέστε το κλειδί (αν διατίθεται).
  - Περιμένετε να ακινητοποιηθούν όλα τα κινούμενα μέρη.
  - Πριν προβείτε σε ρύθμιση, σέρβις, καθαρισμό ή αποθήκευση του μηχανήματος, αφήστε το μηχάνημα να κρυώσει.
- Μην αποθηκεύετε το μηχάνημα ή τα δοχεία καυσίμων σε χώρους με γυμνές φλόγες, σπινθήρες ή φλόγα-πιλότο (π.χ. σε καυστήρα, λέβητα ή άλλη συσκευή).

Προετοιμασία του μηχανήματος για αποθήκευση

Βραχυχρόνια αποθήκευση

(Λιγότερο από 30 ημέρες)

Εκτελέστε τις παρακάτω διαδικασίες:

1. Καθαρισμός εξωτερικού μέρους του μηχανήματος (σελίδα 98)
2. Προετοιμασία προστασίας ψεκαστικού από παγετό/διάβρωση (σελίδα 99)
3. Προστασία του ψεκαστικού από παγετό/διάβρωση (σελίδα 99)

Καθαρισμός εξωτερικού μέρους του μηχανήματος

Σημαντικό: **Μην χρησιμοποιείτε υφάλμυρο ή ακάθαρτο νερό για τον καθαρισμό του μηχανήματος.**

1. Σταθμεύστε το μηχάνημα σε επίπεδο έδαφος, βάλτε χειρόφρενο, απενεργοποιήστε την αντλία ψεκασμού, σβήστε τον κινητήρα, αφαιρέστε το κλειδί και περιμένετε να ακινητοποιηθούν όλα τα κινούμενα μέρη πριν κατεβείτε από το μηχάνημα.
2. Καθαρίστε βρομιές και λοιπές ακαθαρσίες από ολόκληρο το μηχάνημα, συμπεριλαμβανομένου του εξωτερικού των πτερυγίων κυλινδροκεφαλής και του περιβλήματος του ανεμιστήρα του κινητήρα.

Σημαντικό: **Μπορείτε να πλένετε το μηχάνημα με ήπιο απορρυπαντικό και νερό. *Μη* χρησιμοποιείτε *νερό υψηλής πίεσης* για το πλύσιμο του μηχανήματος. Το πλύσιμο με πιεστικό μπορεί να προκαλέσει ζημιά στο ηλεκτρικό σύστημα ή να απομακρύνει απαραίτητο γράσο από τα σημεία τριβής. Αποφύγετε την υπερβολική χρήση νερού, ειδικά κοντά στον πίνακα ελέγχου, τα φώτα, τον κινητήρα και την μπαταρία.**

Προετοιμασία προστασίας ψεκαστικού από παγετό/διάβρωση

1. Μετακινήστε το μηχάνημα στον χώρο αποστράγγισης, βάλτε χειρόφρενο, απενεργοποιήστε την αντλία ψεκασμού, σβήστε τον κινητήρα, αφαιρέστε το κλειδί και περιμένετε να ακινητοποιηθούν όλα τα κινούμενα μέρη πριν κατεβείτε από τη θέση του χειριστή.
2. Αποστραγγίστε τη δεξαμενή καθαρού νερού και αφήστε ανοικτή τη βρύση της δεξαμενής.
3. Αποστραγγίστε τη δεξαμενή του ψεκαστικού όσο το δυνατόν περισσότερο.
4. Προετοιμάστε διάλυμα αντιπηκτικού RV αναστολές διάβρωσης, χωρίς βάση αλκοόλης. Ανατρέξτε στην ενότητα Προετοιμασία του αντιπαγωτικού/αντιδιαβρωτικού (σελίδα 53).
5. Αφαιρέστε τον σωλήνα από την πίσω πλευρά του μανόμετρου και τοποθετήστε το άκρο του σε ένα δοχείο (Σχήμα 124).

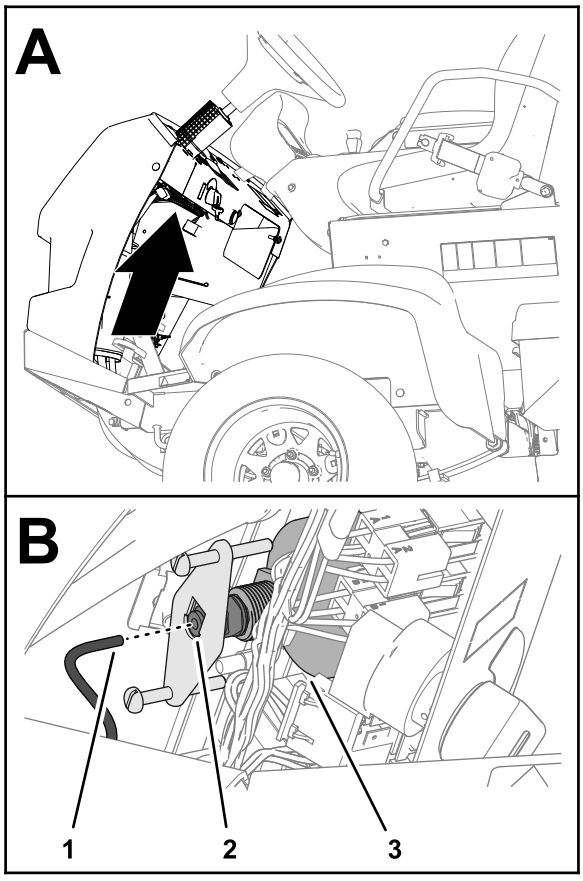

Σχήμα 124

1. Σωλήνας μανόμετρου
2. Σύνδεσμος σωλήνων
3. Μανόμετρο

6. Βάλτε μπροστά τον κινητήρα και κατεβάστε τα εξωτερικά τμήματα μπούμας.

Προστασία του ψεκαστικού από παγετό/διάβρωση

1. Αφήστε την αντλία ψεκασμού να λειτουργήσει για λίγα λεπτά ώστε να κυκλοφορήσει το αντιπηκτικό RV σε όλο το σύστημα ψεκασμού και τα εγκατεστημένα εξαρτήματα ψεκασμού.
2. Μετακινήστε τους διακόπτες αριστερού, δεξιού και κεντρικού τμήματος μπούμας στη θέση ON (Σε λειτουργία).
3. Γυρίστε τον διακόπτη κύριου τμήματος μπούμας στη θέση ON (Σε λειτουργία) και ελέγξτε για τα εξής:
   - Βεβαιωθείτε ότι το αντιπηκτικό RV ρέει από το αποσυνδεδεμένο άκρο του σωλήνα του μανόμετρου.
   - Ψεκάστε από το ακροφύσιο μέχρι να εμφανιστεί το αντιπηκτικό RV.
4. Γυρίστε τον διακόπτη κύριου τμήματος μπούμας στη θέση OFF (Εκτός λειτουργίας).
5. Γυρίστε τον διακόπτη αντλίας στη θέση OFF (Εκτός λειτουργίας).
6. Χρησιμοποιήστε τους διακόπτες ανύψωσης τμημάτων μπούμας για να ανεβάσετε τα εξωτερικά τμήματα μπούμας.

   Ανεβάστε τα εξωτερικά τμήματα μπούμας μέχρι να εφαρμόσουν πλήρως στην υποδοχή μεταφοράς, σχηματίζοντας το «X» της θέσης μεταφοράς και οι κύλινδροι ανύψωσης να έχουν συμπτυχθεί πλήρως.

   Σημείωση: Για να αποφύγετε βλάβη στον άξονα του ενεργοποιητή, βεβαιωθείτε ότι οι κύλινδροι ανύψωσης έχουν συμπτυχθεί πλήρως.
7. Σβήστε τον κινητήρα.
8. Αποστραγγίστε τη δεξαμενή του ψεκαστικού όσο το δυνατόν περισσότερο.

Μακροχρόνια αποθήκευση

(Περισσότερο από 30 ημέρες)

Εκτελέστε τις παρακάτω διαδικασίες που αναφέρονται στην ενότητα Βραχυχρόνια αποθήκευση (σελίδα 98):

1. Καθαρισμός εξωτερικού μέρους του μηχανήματος (σελίδα 98)
2. Προετοιμασία προστασίας ψεκαστικού από παγετό/διάβρωση (σελίδα 99)
3. Προστασία του ψεκαστικού από παγετό/διάβρωση (σελίδα 99)

Επιπλέον, εκτελέστε τις παρακάτω διαδικασίες:

1. Σέρβις του πλαισίου (σελίδα 100)
2. Σέρβις του ψεκαστικού (σελίδα 100)
3. Σέρβις του κινητήρα (σελίδα 100)

4. Σέρβις του συστήματος καυσίμου (σελίδα 100)
5. Σέρβις της μπαταρίας (σελίδα 100)
6. Προστασία του μηχανήματος (σελίδα 100)

Σέρβις του πλαισίου

1. Ελέγξτε την πίεση αέρα στα ελαστικά. Ανατρέξτε στην ενότητα Έλεγχος πίεσης αέρα ελαστικών (σελίδα 28).
2. Ελέγξτε τα φρένα. Ανατρέξτε στην ενότητα Ρύθμιση των φρένων (σελίδα 85).
3. Ελέγξτε και σφίξτε όλα τα μπουλόνια, τα παξιμάδια και τις βίδες.

   Σημείωση: Επισκευάστε ή αντικαταστήστε κάθε εξάρτημα που έχει υποστεί φθορές ή ζημιά.
4. Βάψτε όλες τις επιφάνειες που έχουν γρατσουνιές ή εκτεθειμένο γυμνό μέταλλο χρησιμοποιώντας βαφή που θα προμηθευτείτε από τον εξουσιοδοτημένο αντιπρόσωπό της Toro).

Σέρβις του ψεκαστικού

1. Καθαρίστε τη βαλβίδα ανάδευσης και τις 3 βαλβίδες τμήματος μπούμας. Ανατρέξτε στην ενότητα Καθαρισμός του ψεκαστικού (σελίδα 50).
2. Γρασάρετε το ψεκαστικό. Ανατρέξτε στην ενότητα Γρασάρισμα της αντλίας ψεκασμού (σελίδα 63).
3. Ελέγξτε την κατάσταση όλων των εύκαμπτων σωλήνων ψεκασμού.

   Σημείωση: Αντικαταστήστε κάθε εύκαμπτο σωλήνα που έχει υποστεί φθορές ή ζημιά.
4. Σφίξτε όλους του σφιγκτήρες και τους συνδέσμους.

Σέρβις του κινητήρα

1. Κάντε σέρβις στο φίλτρο αέρα. Ανατρέξτε στην ενότητα Έλεγχος του φίλτρου αέρα (σελίδα 65).
2. Αλλάξτε το λάδι και το φίλτρο λαδιού του κινητήρα. Ανατρέξτε στην ενότητα Αλλαγή φίλτρου λαδιού κινητήρα (σελίδα 68) και Αλλαγή λαδιού κινητήρα (σελίδα 69).

Σέρβις του συστήματος καυσίμου

1. Αποστραγγίστε το ρεζερβουάρ καυσίμου. Ανατρέξτε στην ενότητα Αποστράγγιση ρεζερβουάρ καυσίμου (σελίδα 75).
2. Προετοιμάστε καύσιμο με σταθεροποιητικό καυσίμου σύμφωνα με τις οδηγίες του κατασκευαστή και προσθέστε το στο ρεζερβουάρ.
3. Θέστε τον κινητήρα σε λειτουργία και αφήστε τον να λειτουργεί στο ρελαντί για 5 λεπτά.
4. Σβήστε τον κινητήρα.
5. Στερεώστε όλα τα εξαρτήματα του συστήματος καυσίμου.

Σέρβις της μπαταρίας

1. Μετακινήστε το μηχάνημα σε καθαρό και ξηρό χώρο αποθήκευσης.
2. Αφαιρέστε τη μπαταρία από το πλαίσιο. Ανατρέξτε στην ενότητα Αφαίρεση της μπαταρίας (σελίδα 76).

   Σημείωση: Μην συνδέετε τα καλώδια της μπαταρίας στους πόλους της μπαταρίας κατά την αποθήκευση.
3. Ελέγξτε τη στάθμη του ηλεκτρολύτη.
4. Φορτίστε πλήρως την μπαταρία. Ανατρέξτε στην ενότητα Φόρτιση της μπαταρίας (σελίδα 77).

   Σημαντικό: **Η μπαταρία πρέπει να είναι πλήρως φορτισμένη ώστε να μην παγώσει και υποστεί ζημιά σε θερμοκρασίες κάτω των 0°C. Μια πλήρως φορτισμένη μπαταρία διατηρεί τη φόρτισή της για περίπου 50 ημέρες σε θερμοκρασίες χαμηλότερες των 4°C (40°F). Εάν η θερμοκρασία θα είναι υψηλότερη των 4°C (40°F), ελέγξτε τη στάθμη νερού στην μπαταρία και φορτίζετέ την κάθε 30 ημέρες.**

Προστασία του μηχανήματος

1. Αφαιρέστε το κλειδί από τον διακόπτη της μίζας και φυλάξτε το σε ασφαλές σημείο, μακριά από παιδιά.
2. Σκεπάστε το μηχάνημα ώστε να είναι προστατευμένο και να διατηρείται καθαρό.

Προετοιμασία του μηχανήματος για σέρβις

1. Εφαρμόστε τον σωλήνα του μανόμετρου στον σύνδεσμο που υπάρχει στην πίσω πλευρά του μανόμετρου (Σχήμα 125).

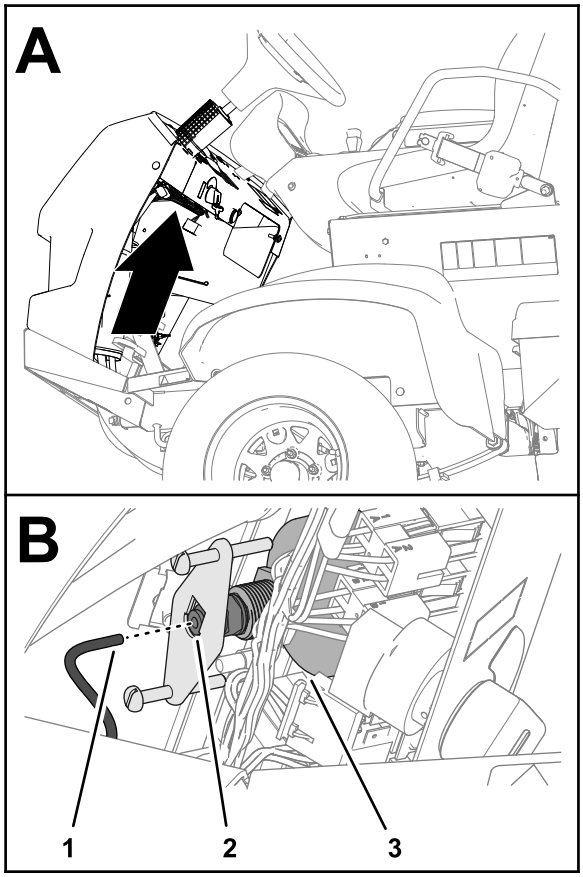

g276304

Σχήμα 125

1. Σωλήνας μανόμετρου
2. Σύνδεσμος σωλήνων
3. Μανόμετρο

---

2. Κλείστε τη βρύση της δεξαμενής καθαρού νερού.
3. Προσθέστε καύσιμο στο ρεζερβουάρ.
4. Φορτίστε πλήρως την μπαταρία. Ανατρέξτε στην ενότητα Φόρτιση της μπαταρίας (σελίδα 77).
5. Τοποθετήστε την μπαταρία στο πλαίσιο. Ανατρέξτε στην ενότητα Τοποθέτηση της μπαταρίας (σελίδα 77).

Επίλυση προβλημάτων

Αντιμετώπιση προβλημάτων κινητήρα και οχήματος

Πρόβλημα	Πιθανή αιτία	Διορθωτική ενέργεια
Η μίζα δεν γυρίζει τον κινητήρα.	1. Οι ηλεκτρικές συνδέσεις έχουν διαβρωθεί ή δεν κάνουν επαφή. 2. Κάποια ασφάλεια έχει καεί ή δεν κάνει επαφή. 3. Η μπαταρία είναι αποφορτισμένη. 4. Βλάβη στη μίζα ή στην ηλεκτρομαγνητική βαλβίδα της. 5. Κάποιο εσωτερικό εξάρτημα του κινητήρα έχει «κολλήσει».	1. Ελέγξτε αν οι ηλεκτρικές συνδέσεις κάνουν καλή επαφή. 2. Διορθώστε ή αντικαταστήστε την ασφάλεια. 3. Φορτίστε ή αντικαταστήστε την μπαταρία. 4. Επικοινωνήστε με τον πλησιέστερο εξουσιοδοτημένο αντιπρόσωπο της Toro. 5. Επικοινωνήστε με τον πλησιέστερο εξουσιοδοτημένο αντιπρόσωπο της Toro.
Ο κινητήρας γυρίζει αλλά δεν παίρνει μπρος.	1. Το ρεζερβουάρ καυσίμου είναι άδειο. 2. Στο σύστημα καυσίμου υπάρχουν σκουπιδάκια, νερό ή πολυκαιρισμένο καύσιμο. 3. Φραγμένη γραμμή καυσίμου. 4. Το ρελέ εκκίνησης δεν ενεργοποιείται. 5. Ο διακόπτης της μίζας έχει βλάβη.	1. Γεμίστε το ρεζερβουάρ με φρέσκο καύσιμο. 2. Αποστραγγίστε και εκπλύνετε το σύστημα καυσίμου. Προσθέστε φρέσκο καύσιμο. 3. Καθαρίστε ή αντικαταστήστε. 4. Επικοινωνήστε με τον πλησιέστερο εξουσιοδοτημένο αντιπρόσωπο της Toro. 5. Επικοινωνήστε με τον πλησιέστερο εξουσιοδοτημένο αντιπρόσωπο της Toro.
Ο κινητήρας παίρνει μπροστά αλλά σβήνει.	1. Ο εξαερισμός του ρεζερβουάρ καυσίμου έχει βουλώσει. 2. Ρύποι ή νερό στο σύστημα καυσίμου. 3. Το φίλτρο καυσίμου έχει φράξει. 4. Κάποια ασφάλεια έχει καεί ή δεν κάνει επαφή. 5. Η αντλία καυσίμου έχει βλάβη. 6. Υπάρχουν χαλαρωμένα καλώδια ή συνδέσεις. 7. Υπάρχει βλάβη στη φλάντζα της κυλινδροκεφαλής.	1. Αντικαταστήστε την τάπα καυσίμου. 2. Αποστραγγίστε και εκπλύνετε το σύστημα καυσίμου. Προσθέστε φρέσκο καύσιμο. 3. Αντικαταστήστε το φίλτρο καυσίμου. 4. Διορθώστε ή αντικαταστήστε την ασφάλεια. 5. Επικοινωνήστε με τον πλησιέστερο εξουσιοδοτημένο αντιπρόσωπο της Toro. 6. Ελέγξτε και σφίξτε τις συνδέσεις των καλωδίων. 7. Επικοινωνήστε με τον πλησιέστερο εξουσιοδοτημένο αντιπρόσωπο της Toro.
Ο κινητήρας λειτουργεί αλλά «ακούγεται» ή ρετάρει.	1. Στο σύστημα καυσίμου υπάρχουν σκουπιδάκια, νερό ή πολυκαιρισμένο καύσιμο. 2. Υπάρχουν χαλαρωμένα καλώδια ή συνδέσεις. 3. Ο κινητήρας υπερθερμαίνεται.	1. Αποστραγγίστε και εκπλύνετε το σύστημα καυσίμου. Προσθέστε φρέσκο καύσιμο. 2. Ελέγξτε και σφίξτε τις συνδέσεις των καλωδίων. 3. Βλέπε ενότητα «Ο κινητήρας υπερθερμαίνεται» παρακάτω.

Πρόβλημα	Πιθανή αιτία	Διορθωτική ενέργεια
Ο κινητήρας δεν κρατάει ρελαντί.	1. Ο εξαερισμός του ρεζερβουάρ καυσίμου έχει βουλώσει. 2. Στο σύστημα καυσίμου υπάρχουν σκουπιδάκια, νερό ή πολυκαιρισμένο καύσιμο. 3. Η αντλία καυσίμου έχει βλάβη. 4. Ο κινητήρας έχει χαμηλή συμπίεση. 5. Το στοιχείο του φίλτρου αέρα είναι βρόμικο.	1. Αντικαταστήστε την τάπα καυσίμου. 2. Αποστραγγίστε και εκπλύνετε το σύστημα καυσίμου. Προσθέστε φρέσκο καύσιμο. 3. Επικοινωνήστε με τον πλησιέστερο εξουσιοδοτημένο αντιπρόσωπο της Toro. 4. Επικοινωνήστε με τον πλησιέστερο εξουσιοδοτημένο αντιπρόσωπο της Toro. 5. Αντικαταστήστε το στοιχείο του φίλτρου αέρα.
Ο κινητήρας υπερθερμαίνεται.	1. Η στάθμη του λαδιού στον στροφαλοθάλαμο δεν είναι η σωστή. 2. Η στάθμη ψυκτικού υγρού είναι χαμηλή. 3. Ο κινητήρας λειτουργεί υπό υπερβολικά υψηλό φορτίο. 4. Οι σήτες εισαγωγής αέρα είναι βρόμικες. 5. Τα πτερύγια και οι αεραγωγοί ψύξης κάτω από το περίβλημα του φυσητήρα του κινητήρα ή/και την σήτα εισαγωγής αέρα έχουν βουλώσει.	1. Προσθέστε ή αφαιρέστε λάδι έως την ένδειξη «Full» (Γεμάτο). 2. Ελέγξτε τη στάθμη του ψυκτικού υγρού και συμπληρώστε όσο χρειάζεται. 3. Περιορίστε το φορτίο. Μειώστε την ταχύτητα πορείας. 4. Καθαρίζετε τις σήτες εισαγωγής αέρα σε κάθε χρήση. 5. Καθαρίζετε τα πτερύγια και τους αεραγωγούς ψύξης σε κάθε χρήση.
Ο κινητήρας παρουσιάζει απώλειες ισχύος.	1. Η στάθμη του λαδιού στον στροφαλοθάλαμο δεν είναι η σωστή. 2. Το στοιχείο του φίλτρου αέρα είναι βρόμικο. 3. Στο σύστημα καυσίμου υπάρχουν σκουπιδάκια, νερό ή πολυκαιρισμένο καύσιμο. 4. Ο κινητήρας υπερθερμαίνεται. 5. Η οπή εξαερισμού στον σύνδεσμο του ρεζερβουάρ καυσίμου έχει φράξει. 6. Ο κινητήρας έχει χαμηλή συμπίεση.	1. Προσθέστε ή αφαιρέστε λάδι έως την ένδειξη «Full» (Γεμάτο). 2. Αντικαταστήστε το στοιχείο του φίλτρου αέρα. 3. Αποστραγγίστε και εκπλύνετε το σύστημα καυσίμου. Προσθέστε φρέσκο καύσιμο. 4. Βλέπε ενότητα «Ο κινητήρας υπερθερμαίνεται» παρακάτω. 5. Αντικαταστήστε την τάπα καυσίμου. 6. Επικοινωνήστε με τον πλησιέστερο εξουσιοδοτημένο αντιπρόσωπο της Toro.
Υπάρχουν μη φυσιολογικοί κραδασμοί ή θόρυβοι.	1. Έχουν λασκάρει τα μπουλόνια στερέωσης του κινητήρα. 2. Υπάρχει πρόβλημα στον κινητήρα.	1. Σφίξτε τα μπουλόνια στερέωσης του κινητήρα. 2. Επικοινωνήστε με τον πλησιέστερο εξουσιοδοτημένο αντιπρόσωπο της Toro.
Το μηχάνημα δεν κινείται ή κινείται πολύ αργά προς τις δύο κατευθύνσεις επειδή ο κινητήρας δεν ανεβάζει στροφές ή ρετάρει.	1. Το χειρόφρενο είναι τραβηγμένο.	1. Λύστε το χειρόφρενο.
Το μηχάνημα δεν κινείται προς καμία κατεύθυνση.	1. Το χειρόφρενο παραμένει δεμένο ή το χειρόφρενο δεν λύνεται. 2. Το σύστημα μετάδοσης έχει βλάβη. 3. Η συνδεσμολογία ελέγχου χρειάζεται ρύθμιση ή αντικατάσταση. 4. Υπάρχει βλάβη στον άξονα κίνησης ή τη σφήνα της πλήμνης των τροχών.	1. Λύστε το χειρόφρενο ή ελέγξτε τη συνδεσμολογία του. 2. Επικοινωνήστε με τον πλησιέστερο εξουσιοδοτημένο αντιπρόσωπο της Toro. 3. Επικοινωνήστε με τον πλησιέστερο εξουσιοδοτημένο αντιπρόσωπο της Toro. 4. Επικοινωνήστε με τον πλησιέστερο εξουσιοδοτημένο αντιπρόσωπο της Toro.

Αντιμετώπιση προβλημάτων του συστήματος ψεκασμού

Πρόβλημα	Πιθανή αιτία	Διορθωτική ενέργεια
Ένα τμήμα μπούμας δεν ψεκάζει.	1. Η ηλεκτρική σύνδεση της βαλβίδας τμήματος μπούμας είναι βρόμικη ή αποσυνδεδεμένη.	1. Κλείστε τη βαλβίδα χειροκίνητα. Αποσυνδέστε το ηλεκτρικό βύσμα της βαλβίδας, καθαρίστε όλα τα καλώδια και, μετά, συνδέστε το.
	2. Υπάρχει «καμένη» (ανοικτή) ασφάλεια.	2. Ελέγξτε τις ασφάλειες και αντικαταστήστε όποια χρειάζεται.
	3. Έχει «τσακίσει» ένας εύκαμπτος σωλήνας.	3. Επισκευάστε ή αντικαταστήστε τον εύκαμπτο σωλήνα.
	4. Μια παράκαμψη τμήματος μπούμας έχει ρυθμιστεί λανθασμένα.	4. Ρυθμίστε την παράκαμψη τμήματος μπούμας
	5. Βλάβη σε βαλβίδα τμήματος μπούμας.	5. Επικοινωνήστε με τον πλησιέστερο εξουσιοδοτημένο αντιπρόσωπο της Toro.
	6. Το ηλεκτρικό σύστημα έχει βλάβη.	6. Επικοινωνήστε με τον πλησιέστερο εξουσιοδοτημένο αντιπρόσωπο της Toro.
Ένα τμήμα μπούμας δεν απενεργοποιείται.	1. Η βαλβίδα έχει βλάβη.	1. Αποσυναρμολογήστε τη βαλβίδα του τμήματος μπούμας. Ανατρέξτε στην ενότητα «Καθαρισμός των βαλβίδων τμήματος μπούμας». Ελέγξτε όλα τα εξαρτήματα και αντικαταστήστε όσα έχουν βλάβη.
Η βαλβίδα ενός τμήματος μπούμας έχει διαρροή.	1. Φθορά σε δακτύλιο O-ring.	1. Αποσυναρμολογήστε τη βαλβίδα και αντικαταστήστε στα στεγανοποιητικά της, χρησιμοποιώντας το Κιτ επισκευής βαλβίδων. Επικοινωνήστε με τον πλησιέστερο εξουσιοδοτημένο αντιπρόσωπο της Toro.
	2. Φθορά ή βλάβη σε έδρα βαλβίδας.	2. Αφαιρέστε τον ενεργοποιητή της βαλβίδας και αντικαταστήστε στα στεγανοποιητικά και την έδρα της, χρησιμοποιώντας το Κιτ επισκευής βαλβίδων. Επικοινωνήστε με τον πλησιέστερο εξουσιοδοτημένο αντιπρόσωπο της Toro.
Η πίεση μειώνεται όταν ενεργοποιείται ένα τμήμα μπούμας.	1. Η βαλβίδα παράκαμψης τμήματος μπούμας έχει ρυθμιστεί λανθασμένα.	1. Ρυθμίστε τη βαλβίδα παράκαμψης τμήματος μπούμας.
	2. Υπάρχει εμπόδιο στον κορμό της βαλβίδας τμήματος μπούμας.	2. Αφαιρέστε τους συνδέσμους εισαγωγής και εξαγωγής της βαλβίδας τμήματος μπούμας και αφαιρέστε το εμπόδιο.
	3. Φθορά ή έμφραξη σε φίλτρο ακροφυσίων.	3. Αφαιρέστε και ελέγξτε όλα τα ακροφύσια.
Ένα ή περισσότερα ακροφύσια στάζουν με κλειστό διακόπτη τμήματος μπούμας	1. Συσσωρεύτηκαν κατάλοιπα ανάμεσα στον κορμό του ακροφυσίου και το διάφραγμα της ανεπίστροφης βαλβίδας.	1. Καθαρίστε τον κορμό του ακροφυσίου και το διάφραγμα. Ανατρέξτε στην ενότητα «Καθαρισμός κορμού ακροφυσίου και διαφράγματος ανεπίστροφης βαλβίδας».
Η πίεση του ψεκαστικού μειώνεται κατά τον ψεκασμό.	1. Η σήτα του φίλτρου αναρρόφησης βουλώνει ή βούλωσε.	1. Αφαιρέστε και καθαρίστε ή αντικαταστήστε το φίλτρο αναρρόφησης.

Σχηματικά διαγράμματα

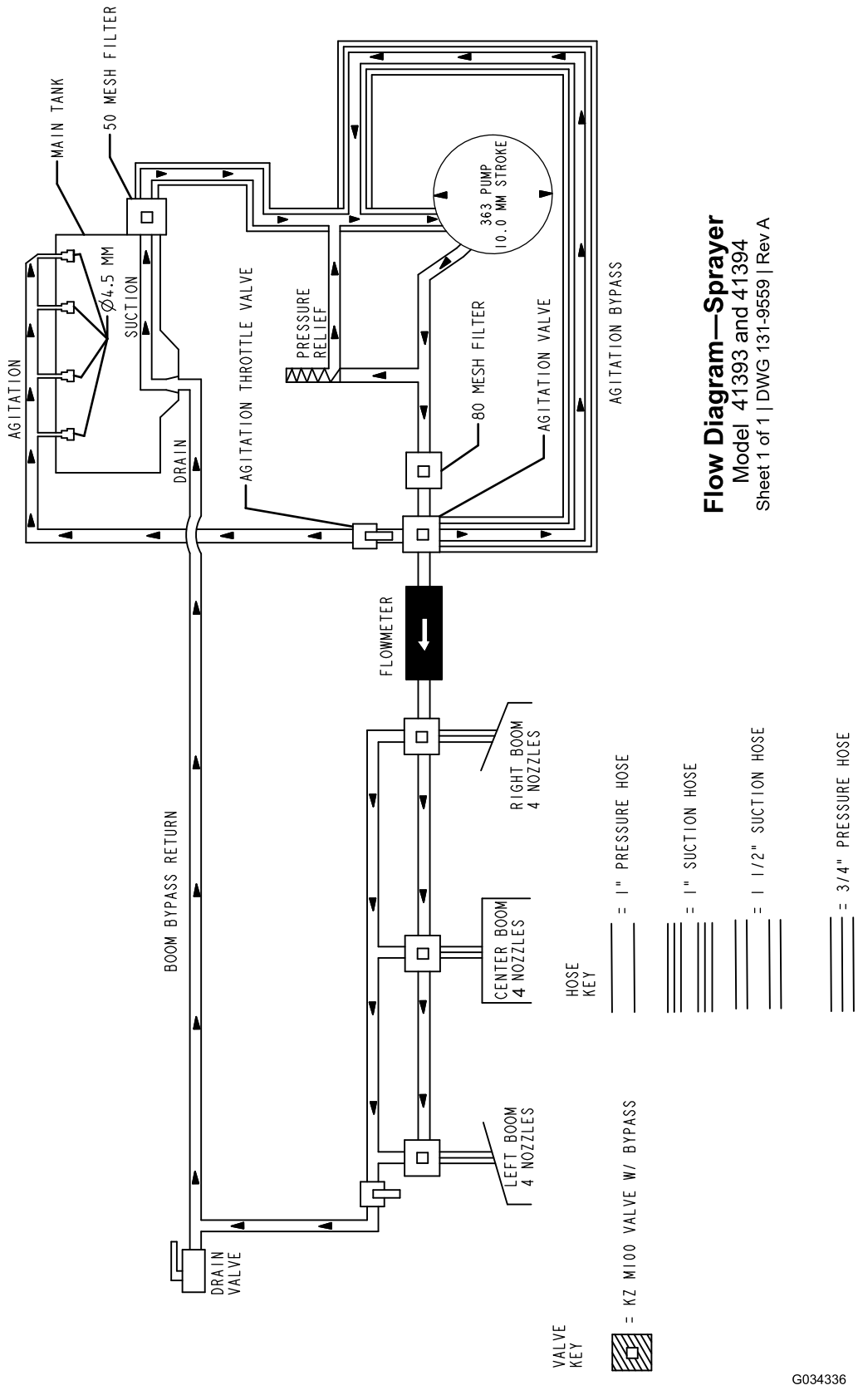

g034336

Σχεδιάγραμμα συστήματος ψεκαστικού (Rev. DWG 131-9559 Rev A)

Σημειώσεις:

Σημειώσεις:

Δήλωση ιδιωτικού απορρήτου για τον Ευρωπαϊκό Οικονομικό Χώρο (ΕΟΧ) και το Ηνωμένο Βασίλειο

Χρήση των προσωπικών πληροφοριών σας από την Toro

Η The Toro Company («Toro») σέβεται την ιδιωτικότητά σας. Όταν αγοράζετε τα προϊόντα μας, ενδέχεται να συλλέξουμε ορισμένες πληροφορίες για εσάς, είτε άμεσα από εσάς είτε μέσω των κατά τόπους εταιρειών ή εμπορικών αντιπροσώπων της Toro. Στην Toro χρησιμοποιούμε αυτές τις πληροφορίες για να εκπληρώσουμε συμβατικές υποχρεώσεις, όπως για να καταχωρίσουμε την εγγύησή σας, να διεκπεραιώσουμε τυχόν αξίωση που θα εγείρετε βάσει της εγγύησης ή να επικοινωνήσουμε μαζί σας σε περίπτωση ανάκλησης προϊόντος, καθώς και για θεμιτούς επιχειρηματικούς σκοπούς, όπως για να μετρήσουμε την ικανοποίηση των πελατών μας, να βελτιώσουμε τα προϊόντα μας ή να σας παράσχουμε πληροφορίες για προϊόντα που μπορεί να σας ενδιαφέρουν. Ενδέχεται να κοινοποιήσουμε τις πληροφορίες σας σε θυγατρικές ή συνδεδεμένες εταιρείες μας, εμπορικούς αντιπροσώπους ή άλλους επιχειρηματικούς εταίρους μας σε σχέση με τις δραστηριότητες αυτές. Ενδέχεται επίσης να γνωστοποιήσουμε προσωπικές πληροφορίες σας αν αυτό απαιτείται διά νόμου ή σε σχέση με την αγοραπωλησία ή συγχώνευση μιας επιχείρησης, Δεν πρόκειται σε καμία περίπτωση να πωλήσουμε προσωπικές πληροφορίες σας σε άλλη εταιρεία για σκοπούς μάρκετινγκ.

Διατήρηση των προσωπικών πληροφοριών σας

Η Toro θα τηρεί τις προσωπικές πληροφορίες σας για όσο διάστημα χρειάζεται για τους παραπάνω σκοπούς και σύμφωνα με τις απαιτήσεις του νόμου. Για περισσότερες πληροφορίες σχετικά με τις προβλεπόμενες περιόδους διατήρησης επικοινωνήστε μαζί μας στη διεύθυνση legal@toro.com.

Η δέσμευση της Toro όσον αφορά την ασφάλεια

Οι προσωπικές πληροφορίες σας ενδέχεται να υποβληθούν σε επεξεργασία στις ΗΠΑ ή σε άλλες χώρες που έχουν λιγότερο αυστηρή νομοθεσία όσον αφορά την προστασία των δεδομένων σε σχέση με τη χώρα διαμονής σας. Όποτε διαβιβάζουμε πληροφορίες σας εκτός της χώρας διαμονής σας, θα λαμβάνουμε όλα τα μέτρα που προβλέπει ο νόμος για να διασφαλίζουμε την ύπαρξη κατάλληλων εγγυήσεων που θα εξασφαλίζουν την προστασία των δεδομένων τους και την ασφαλή διαχείρισή τους.

Πρόσβαση και διόρθωση

Ενδέχεται να έχετε το δικαίωμα να διορθώσετε ή να εξετάσετε τα δεδομένα προσωπικού χαρακτήρα σας, ή να αντιταχθείτε ή να περιορίσετε την επεξεργασία των δεδομένων σας. Προς τούτο, επικοινωνήστε μαζί μας μέσω μηνύματος ηλεκτρονικού ταχυδρομείου στη διεύθυνση legal@toro.com. Αν έχετε προβληματισμούς σχετικά με τον τρόπο με τον οποίο η Toro χειρίζεται τις πληροφορίες σας, σάς προτρέπουμε να τους θέσετε απευθείας σε εμάς. Επισημαίνεται ότι οι κάτοικοι Ευρώπης έχουν το δικαίωμα να υποβάλλουν καταγγελία στην οικεία αρχή προστασίας δεδομένων.

Πληροφορίες σχετικά με τις προειδοποιήσεις βάσει του νόμου της Πολιτείας της Καλιφόρνιας για την ασφάλεια του πόσιμου νερού και τις τοξικές ουσίες (Proposition 65 ή Prop 65)

Τι είναι αυτές οι προειδοποιήσεις;

Διάφορα προϊόντα που διατίθενται προς πώληση ενδέχεται να φέρουν προειδοποιητική ετικέτα όπως η παρακάτω:

ΠΡΟΕΙΔΟΠΟΙΗΣΗ: Καρκίνος και βλάβες του αναπαραγωγικού συστήματος – www.p65Warnings.ca.gov.

Τι είναι ο νόμος Prop 65;

Ο νόμος Prop 65 εφαρμόζεται σε οποιαδήποτε εταιρεία δραστηριοποιείται στην Καλιφόρνια, πωλεί προϊόντα στην Καλιφόρνια, ή κατασκευάζει προϊόντα τα οποία μπορεί να πωληθούν ή να μεταφερθούν στην Καλιφόρνια. Προβλέπει ότι ο Κυβερνήτης της Καλιφόρνιας οφείλει να τηρεί και να δημοσιεύει κατάλογο χημικών ουσιών οι οποίες είναι γνωστό ότι προκαλούν καρκίνο, γενετικές ανωμαλίες ή/και άλλες βλάβες του αναπαραγωγικού συστήματος. Ο κατάλογος, ο οποίος ενημερώνεται ετησίως, περιλαμβάνει εκατοντάδες χημικές ουσίες οι οποίες απαντώνται σε πολλά αντικείμενα καθημερινής χρήσης. Σκοπός του Prop 65 είναι να ενημερώνει το κοινό σχετικά με την έκθεση στις εν λόγω χημικές ουσίες.

Ο Prop 65 δεν απαγορεύει την πώληση προϊόντων τα οποία περιέχουν τις εν λόγω χημικές ουσίες, αλλά προβλέπει την αναγραφή προειδοποιήσεων σε κάθε προϊόν, συσκευασία προϊόντος, ή υλικό τεκμηρίωσης που συνοδεύει το προϊόν. Επιπλέον, η ύπαρξη προειδοποίησης βάσει του Prop 65 δεν σημαίνει ότι το προϊόν παραβιάζει πρότυπα ή απαιτήσεις σχετικά με την ασφάλεια προϊόντων. Μάλιστα, η πολιτειακή κυβέρνηση της Καλιφόρνιας έχει διευκρινίσει ότι οι προειδοποιήσεις βάσει του Prop 65 «δεν ισοδυναμούν με αποφάσεις ρυθμιστικής αρχής που ορίζουν αν ένα προϊόν είναι ασφαλές ή μη ασφαλές». Πολλές από τις εν λόγω χημικές ουσίες χρησιμοποιούνται επί σειρά ετών σε προϊόντα καθημερινής χρήσης χωρίς να έχουν καταγραφεί προκληθείσες βλάβες. Για περισσότερες πληροφορίες, επισκεφτείτε τη διεύθυνσηhttps://oag.ca.gov/prop65/faqs-view-all.

Η ύπαρξη προειδοποίησης βάσει του Prop 65 σημαίνει ότι μια εταιρεία είτε 1) αξιολόγησε την έκθεση και κατέληξε στο συμπέρασμα ότι υπερβαίνει το «επίπεδο μη σημαντικού κινδύνου» είτε 2) επέλεξε να αναγράψει την προειδοποίηση στο προϊόν της ως ένδειξη ότι γνωρίζει για την παρουσία σε αυτό χημικής ουσίας που περιλαμβάνεται στον σχετικό κατάλογο, χωρίς να επιχειρήσει, ωστόσο, να αξιολογήσει τη σχετική έκθεση.

Ο νόμος αυτός ισχύει παντού;

Οι προειδοποιήσεις βάσει του Prop 65 είναι υποχρεωτικές μόνο βάσει της νομοθεσίας της Καλιφόρνιας. Οι προειδοποιήσεις αυτές απαντώνται σε ολόκληρη την Καλιφόρνια σε πλήθος χώρων όπως, μεταξύ άλλων, σε εστιατόρια, καταστήματα λιανικής, ξενοδοχεία, σχολεία και νοσοκομεία, καθώς και σε μεγάλη ποικιλία προϊόντων. Επιπλέον, ορισμένοι πωλητές λιανικής που δραστηριοποιούνται μέσω διαδικτυακών ή ταχυδρομικών παραγγελιών παρέχουν προειδοποιήσεις βάσει του Prop 65 στους ιστοχώρους ή τους καταλόγους τους.

Πόσο αυστηρές είναι οι προειδοποιήσεις του Prop 65 σε σχέση με τα ομοσπονδιακά όρια;

Τα πρότυπα του Prop 65 είναι συχνά πιο αυστηρά από τα ομοσπονδιακά και τα διεθνή πρότυπα. Σε αρκετές περιπτώσεις, βάσει του Prop 65 προβλέπεται προειδοποίηση για συγκέντρωση ή περιεκτικότητα ουσιών σε επίπεδα κατά πολύ χαμηλότερα από εκείνα για τα οποία απαιτείται η λήψη μέτρων σε ομοσπονδιακό επίπεδο. Για παράδειγμα, το πρότυπο του Prop 65 όσον αφορά τις προειδοποιήσεις για μόλυβδο είναι 0,5μg/ημέρα, όριο κατά πολύ χαμηλότερο από τα ομοσπονδιακά και διεθνή όρια.

Γιατί δεν υπάρχει η προειδοποίηση σε όλα τα παρόμοια προϊόντα;

- Για τα προϊόντα που πωλούνται στην Καλιφόρνια απαιτείται επισήμανση βάσει του Prop 65, ενώ για παρόμοια προϊόντα που πωλούνται αλλού δεν υπάρχει αυτή η απαίτηση.
- Μια εταιρεία η οποία, στο πλαίσιο αγωγής που της έχει ασκηθεί βάσει του Prop 65 καταλήγει σε συμβιβασμό με τους ενάγοντες ενδέχεται να υποχρεωθεί να συμπεριλάβει προειδοποιήσεις βάσει του Prop 65 στα προϊόντα της, ενώ η απαίτηση αυτή μπορεί να μην ισχύει για άλλες εταιρείες που κατασκευάζουν παρόμοια προϊόντα.
- Η εφαρμογή του Prop 65 δεν γίνεται με συνέπεια.
- Διάφορες εταιρείες επιλέγουν να μην παρέχουν προειδοποιήσεις επειδή κρίνουν ότι δεν οφείλουν να το πράξουν βάσει του Prop 65. Ωστόσο, η απουσία προειδοποιήσεων για ένα προϊόν δεν σημαίνει ότι το προϊόν δεν περιέχει χημικές ουσίες που περιλαμβάνονται στον σχετικό κατάλογο σε παρόμοια επίπεδα με άλλα προϊόντα.

Γιατί η Toro περιλαμβάνει την προειδοποίηση αυτή σε προϊόντα της;

Η Toro έχει επιλέξει να παρέχει στους καταναλωτές όσο το δυνατόν περισσότερες πληροφορίες, ώστε να είναι σε θέση να λαμβάνουν εμπεριστατωμένες αποφάσεις σχετικά με τα προϊόντα που αγοράζουν και χρησιμοποιούν. Σε ορισμένες περιπτώσεις, η Toro περιλαμβάνει την προειδοποίηση σε προϊόντα της ως ένδειξη ότι γνωρίζει για την παρουσία σε αυτά μίας ή περισσότερων χημικών ουσιών που περιλαμβάνονται στον σχετικό κατάλογο, χωρίς, ωστόσο, να αξιολογεί το επίπεδο της έκθεσης, δεδομένου ότι δεν υπόκεινται σε απαιτήσεις ορίων έκθεσης όλες οι χημικές ουσίες που περιλαμβάνονται στον σχετικό κατάλογο. Η Toro, ακόμα και σε περιπτώσεις που η έκθεση από τη χρήση προϊόντων της είναι αμελητέα ή εντός του εύρους «μη σημαντικού κινδύνου», έχει επιλέξει να περιλαμβάνει σε αυτά προειδοποιήσεις βάσει του Prop 65, για λόγους αυξημένης προσοχής. Εξάλλου, σε διαφορετική περίπτωση θα μπορούσε να ασκηθεί σε βάρος της Toro αγωγή από την Πολιτεία της Καλιφόρνιας ή από ιδιώτες που θα επεδίωκαν την εφαρμογή του Prop 65, και να της επιβληθούν σημαντικές κυρώσεις.

Εγγύηση Toro

Περιορισμένη εγγύηση για δύο έτη ή 1.500 ώρες λειτουργίας

Όροι και καλυπτόμενα προϊόντα

Η The Toro Company σάς εγγυάται ότι το παρόν επαγγελματικό προϊόν Toro («Προϊόν») είναι απαλλαγμένο από ελαττώματα υλικού ή κατασκευής για 2 έτη ή 1.500 ώρες λειτουργίας*, οτιδήποτε από τα δύο συμβεί πρώτο. Η παρούσα εγγύηση ισχύει για όλα τα προϊόντα πλην των εξαερωτήρων γκαζόν (ανατρέξτε στις χωριστές εγγυήσεις αυτών των προϊόντων). Αν επέλθει κατάσταση η οποία καλύπτεται από την εγγύηση, αναλαμβάνουμε να επισκευάσουμε το Προϊόν χωρίς καμία δική σας επιβάρυνση, συμπεριλαμβανομένων διαγνωστικών ελέγχων, εργατικών, ανταλλακτικών και μεταφορικών. Η εγγύηση αρχίζει να ισχύει από την ημερομηνία κατά την οποία το Προϊόν παραδίδεται στον αρχικό αγοραστή λιανικής.
* Προϊόν εξοπλισμένο με ωρομετρητή.

Οδηγίες για χρήση της εγγύησης

Μόλις θεωρήσετε ότι έχει επέλθει κατάσταση η οποία καλύπτεται από την εγγύηση, έχετε την ευθύνη να ειδοποιήσετε τον Διανομέα Εμπορικών Προϊόντων ή τον Εξουσιοδοτημένο Αντιπρόσωπο Εμπορικών Προϊόντων από τον οποίο αγοράσατε το Προϊόν. Αν χρειάζεστε βοήθεια για να εντοπίσετε τον οικείο Διανομέα ή Εξουσιοδοτημένο Αντιπρόσωπο Εμπορικών Προϊόντων ή αν έχετε απορίες σχετικά με τα δικαιώματα και τις υποχρεώσεις σας βάσει της εγγύησης, μπορείτε να επικοινωνήσετε απευθείας με την εταιρεία μας:

Toro Commercial Products Service Department
8111 Lyndale Avenue South
Bloomington, MN 55420-1196

952–888–8801 ή 800–952–2740
E-mail: commercial.warranty@toro.com

Υποχρεώσεις του Ιδιοκτήτη

Ως ιδιοκτήτης του προϊόντος, είστε υπεύθυνος για τις απαιτούμενες εργασίες συντήρησης και ρυθμίσεις που αναφέρονται στο *Εγχειρίδιο Χειριστή*. Οι επισκευές προβλημάτων του μηχανήματος τα οποία έχουν προκληθεί από τη μη εκτέλεση των απαιτούμενων εργασιών συντήρησης και ρυθμίσεων δεν καλύπτονται από την παρούσα εγγύηση.

Είδη και Περιπτώσεις που δεν καλύπτονται

Όλα τα ελαττώματα ή δυσλειτουργίες του προϊόντος που επέρχονται εντός της περιόδου εγγύησης δεν συνιστούν ελαττώματα στα υλικά ή την κατασκευή. Η παρούσα εγγύηση δεν καλύπτει τα ακόλουθα:

- Αστοχίες του προϊόντος οι οποίες προκαλούνται από τη χρήση ανταλλακτικών τρίτων προμηθευτών πλην της Toro ή από την εγκατάσταση και χρήση πρόσθετων ή τροποποιημένων εξαρτημάτων και προϊόντων τρίτων προμηθευτών πλην της Toro.
- Αστοχίες του προϊόντος οι οποίες προκαλούνται από την μη εκτέλεση των απαιτούμενων εργασιών συντήρησης και ρυθμίσεων.
- Αστοχίες του προϊόντος οι οποίες προκαλούνται από τον χειρισμό του Προϊόντος με τρόπο καταχρηστικό, αμελή ή απερίσκεπτο.
- Μη ελαττωματικά μέρη τα οποία έχουν αναλωθεί λόγω χρήσης. Μέρη που αναλώνονται λόγω χρήσης κατά τη συνήθη λειτουργία του Προϊόντος είναι, ενδεικτικά και μη περιοριστικά, τακάκια και θερμουίτ φρένων, θερμουίτ συμπλέκτη, λεπίδες, καρούλια, κύλινδροι και ρουλεμάν (είτε είναι κλειστού τύπου είτε γρασαριζόμενα), μαχαίρια κλίνης, μπουζί, στροφαλίσκοι και ρουλεμάν, ελαστικά, φίλτρα, ιμάντες, καθώς και ορισμένα εξαρτήματα ψεκασμού όπως διαφράγματα, ακροφύσια, ροόμετρα και βαλβίδες αντεπιστροφής.
- Αστοχίες που οφείλονται σε εξωτερικούς παράγοντες, συμπεριλαμβανομένων, ενδεικτικά, των καιρικών συνθηκών, των πρακτικών αποθήκευσης, της ρύπανσης, καθώς και της χρήσης μη εγκεκριμένων καυσίμων, ψυκτικών υγρών, λιπαντικών, πρόσθετων, λιπασμάτων, νερού ή χημικών.
- Προβλήματα αστοχιών ή επιδόσεων τα οποία οφείλονται σε χρησιμοποιούμενο καύσιμο (π.χ. βενζίνη, ντίζελ ή βιοντίζελ) το οποίο δεν συμμορφώνεται προς τα αντίστοιχα πρότυπα του κλάδου.
- Φυσιολογικοί θόρυβοι, κραδασμοί, φθορά, αλλοιώσεις. Ο όρος «φυσιολογική φθορά» περιλαμβάνει, ενδεικτικά και μη περιοριστικά, ζημιές καθισμάτων λόγω φθοράς ή τριβής, φθορές σε βαμμένες επιφάνειες, γδαρσίματα ετικετών ή παραθύρων.

Εξαρτήματα

Για τα εξαρτήματα που είναι προγραμματισμένα για αντικατάσταση στο πλαίσιο της απαιτούμενης συντήρησης παρέχεται εγγύηση για τη χρονική περίοδο έως τη στιγμή της προγραμματισμένης αντικατάστασης του εκάστοτε εξαρτήματος. Τα εξαρτήματα τα οποία αντικαθίστανται βάσει της παρούσας εγγύησης καλύπτονται για χρονικό διάστημα ίσο με τη διάρκεια ισχύος της αρχικής εγγύησης του προϊόντος και αποτελούν ιδιοκτησία της Toro. Η τελική απόφαση για την επισκευή ή την αντικατάσταση υπάρχοντος εξαρτήματος ή διάταξης ανήκει στην Toro. Η Toro μπορεί να χρησιμοποιεί επανακατασκευασμένα εξαρτήματα στο πλαίσιο επισκευών εντός εγγύησης.

Εγγύηση μπαταριών βαθιάς εκφόρτισης (Deep Cycle) και ιόντων λιθίου

Ο συνολικός αριθμός κιλοβατωρών που παρέχουν οι μπαταρίες βαθιάς εκφόρτισης και ιόντων λιθίου στη διάρκεια ζωής τους είναι συγκεκριμένος. Η συνολική διάρκεια ζωής μιας μπαταρίας μπορεί να παραταθεί ή να συντομευθεί ανάλογα με τις τεχνικές λειτουργίας, επαναφόρτισης και συντήρησης που χρησιμοποιούνται. Καθώς οι μπαταρίες του προϊόντος αναλώνονται σταδιακά με τη χρήση τους, η διάρκεια ωφέλιμου έργου μεταξύ των περιόδων φόρτισης μειώνεται με αργό ρυθμό μέχρις ότου η μπαταρία υποβαθμιστεί πλήρως.
Η αντικατάσταση των μπαταριών που έχουν υποβαθμιστεί λόγω συνήθους χρήσης αποτελεί ευθύνη του ιδιοκτήτη του προϊόντος.
Σημείωση: (μόνο για μπαταρία ιόντων λιθίου): Ανατρέξτε στην εγγύηση της μπαταρίας για πρόσθετες πληροφορίες.

Εγγύηση εφ' όρου ζωής για τον στροφαλοφόρο (Μόνο για το μοντέλο ProStripe 02657)

Το μοντέλο Prostripe, το οποίο διαθέτει γνήσιο δίσκο τριβής και συμπλέκτη φρένου λεπίδας για προστασία του στροφαλοφόρου (ενσωματωμένο σύστημα συμπλέκτη φρένου λεπίδας (Blade Brake Clutch, BBC) + δίσκου τριβής) της Toro ως εργοστασιακό εξοπλισμό και χρησιμοποιείται από τον αρχικό αγοραστή σύμφωνα με τις συνιστώμενες διαδικασίες λειτουργίας και συντήρησης, καλύπτεται από εγγύηση εφ' όρου ζωής όσον αφορά την κύρτωση του στροφαλοφόρου. Τα μηχανήματα τα οποία διαθέτουν ροδέλες τριβής, μονάδες συμπλέκτη φρένου λεπίδας (BBC) και άλλες παρόμοιες διατάξεις δεν καλύπτονται από την εγγύηση εφ' όρου ζωής για τον στροφαλοφόρο.

Η συντήρηση πραγματοποιείται με έξοδα του ιδιοκτήτη.

Οι ρυθμίσεις, η λίπανση, ο καθαρισμός και το γυάλισμα του κινητήρα, η αντικατάσταση των φίλτρων, η προσθήκη ψυκτικού και η ολοκλήρωση της συνιστώμενης συντήρησης είναι μερικές από τις συνήθεις διαδικασίες συντήρησης των προϊόντων Toro οι οποίες πραγματοποιούνται με έξοδα του ιδιοκτήτη.

Γενικοί Όροι

Η επισκευή από εξουσιοδοτημένο αντιπρόσωπο της Toro συνιστά το μοναδικό μέσο αποκατάστασής σας δυνάμει της παρούσας εγγύησης.

Η The Toro Company δεν υπέχει ευθύνη για έμμεσες, αποθετικές ή παρεπόμενες ζημίες όσον αφορά τη χρήση των Προϊόντων Toro που καλύπτονται από την παρούσα εγγύηση, συμπεριλαμβανομένων οποιωνδήποτε εξόδων ή δαπανών για την παροχή εξοπλισμού ή υπηρεσιών αντικατάστασης κατά τη διάρκεια εύλογων περιόδων δυσλειτουργίας ή αδράνειας ενόσω εκκρεμεί η ολοκλήρωση των επισκευών δυνάμει της παρούσας εγγύησης. Πέραν της εγγύησης εκπομπών που αναφέρεται στη συνέχεια, εφόσον συντρέχει περίπτωση, δεν παρέχεται καμία άλλη ρητή εγγύηση. Όλες οι έμμεσες εγγυήσεις εμπορευσιμότητας ή καταλληλότητας για συγκεκριμένο σκοπό περιορίζονται στη χρονική διάρκεια ισχύος της ρητής εγγύησης.

Σε ορισμένες πολιτείες δεν επιτρέπονται οι εξαιρέσεις των αποθετικών ή παρεπόμενων ζημιών ή ο περιορισμός της χρονικής περιόδου ισχύος μιας έμμεσης εγγύησης. Επομένως οι ως άνω εξαιρέσεις και περιορισμοί ενδέχεται να μην ισχύουν στην περίπτωσή σας. Η παρούσα εγγύηση σάς παρέχει συγκεκριμένα νομικά δικαιώματα και ενδέχεται να έχετε και άλλα δικαιώματα, τα οποία διαφέρουν ανάλογα με την πολιτεία σας.

Σημείωση σχετικά με την εγγύηση εκπομπών

Το σύστημα ελέγχου εκπομπών του Προϊόντος σας ενδέχεται να καλύπτεται από ξεχωριστή εγγύηση η οποία πληροί τις απαιτήσεις που έχουν

καθοριστεί από την Αρχή Προστασίας του Περιβάλλοντος των ΗΠΑ (EPA) και το Συμβούλιο Αέριων Πόρων της Καλιφόρνιας (CARB). Οι χρονικοί περιορισμοί που ορίζονται παραπάνω δεν ισχύουν για την εγγύηση του συστήματος ελέγχου εκπομπών. Ανατρέξτε στη Δήλωση εγγύησης ελέγχου εκπομπών κινητήρα η οποία συνοδεύει το προϊόν σας ή περιέχεται στην τεκμηρίωση του κατασκευαστή του κινητήρα.

Χώρες εκτός των ΗΠΑ και του Καναδά

Οι πελάτες που έχουν αγοράσει προϊόντα Toro τα οποία έχουν εξαχθεί από τις ΗΠΑ ή τον Καναδά θα πρέπει να επικοινωνούν με τον οικείο διανομέα (αντιπρόσωπο) της Toro για να λαμβάνουν τις πολιτικές εγγύησης που ισχύουν στη χώρα, την επαρχία ή την πολιτεία τους. Αν για οποιοδήποτε λόγο δεν είστε ικανοποιημένοι από την εξυπηρέτηση που παρέχει ο αντιπρόσωπός σας ή αντιμετωπίζετε δυσκολίες κατά την αναζήτηση πληροφοριών σχετικά με την εγγύησή σας, επικοινωνήστε με το πλησιέστερο εξουσιοδοτημένο κέντρο σέρβις της Toro.



Count on it.