Form No. 3484-545 Rev A

TORO®

Count on it.

Käyttöopas

Multi Pro® 5800-G -ruiskutuslaite ja ExcelaRate®-ruiskutusjärjestelmä

Mallinro: 41394—Sarjanro: 415131571 tai suurempi

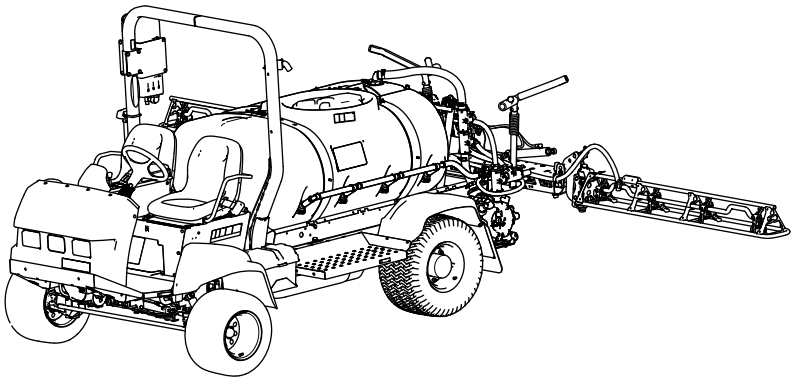

Rekisteröi tuotteesi osoitteessa www.Toro.com.
Käännös alkuperäisestä tekstistä (FI)

3484-545

Tämä tuote on asianmukaisten eurooppalaisten direktiivien mukainen. Lisätietoja on erillisessä tuotekohtaisessa vaatimustenmukaisuusvakuutuksessa.

Kalifornian laki (California Public Resource Code, pykälät 4442 ja 4443) kieltää tämän moottorin käytön metsä-, pensaikko- tai ruohopeitteisillä mailla, jos moottoria ei ole varustettu pykälässä 4442 mainitulla hyvässä käyttökunnossa pidetyllä kipinänsammuttimella tai jos moottoria ei ole suojattu, varustettu ja huollettu palovaaran ehkäisemiseksi.

Mukana toimitettavassa moottorin käyttöoppaassa on Yhdysvaltojen ympäristönsuojeluelimeen EPA:han (Environmental Protection Agency) ja Kalifornian päästöjärjestelmien päästöjen valvontasääntöihin sekä kunnossapitoon ja takuuseen liittyviä tietoja. Käyttöoppaita voi tilata moottorin valmistajalta.

⚠ VAARA

KALIFORNIA
Lakiesityksen 65 mukainen varoitus

Tämän tuotteen moottorin tuottamat pakokaasut sisältävät kemikaaleja, jotka Kalifornian osavaltion tietojen mukaan aiheuttavat syöpää, synnynnäisiä epämuodostumia tai muuta lisääntymiseen liittyvää haittaa.

Akun liitännät, navat ja niihin liittyvät lisävarusteet sisältävät lyijyä ja lyijy-yhdisteitä, joiden tiedetään aiheuttavan syöpää ja haittaavan lisääntymistä. Pese kädet, kun olet käsitellyt näitä osia.

Tämän tuotteen käyttäminen voi altistaa kemikaaleille, jotka Kalifornian osavaltion tietojen mukaan aiheuttavat syöpää, synnynnäisiä epämuodostumia tai muuta lisääntymiseen liittyvää haittaa.

Johdanto

Tämä kone on ammattimaiseen kaupalliseen käyttöön tarkoitettu ruiskutuslaite. Se on tarkoitettu pääasiassa puistojen, golfkenttien, urheilukenttien ja kaupallisten kiinteistöjen viheralueiden ruiskutukseen.

Tämä kone on tarkoitettu ensisijaisesti maastokäyttöön, ei laajamittaiseen ajoon julkisilla teillä. Tuotteen käyttäminen muuhun kuin sen aiottuun käyttötarkoitukseen voi olla vaarallista käyttäjälle ja sivullisille.

Lue nämä tiedot huolellisesti, jotta opit käyttämään ja huoltamaan laitetta asianmukaisesti sekä välttämään tapaturmia ja laitevaurioita. Olet itse vastuussa tuotteen asianmukaisesta ja turvallisesta käytöstä.

Osoitteessa www.Toro.com on lisätietoja, jos tarvitset esimerkiksi turvallisuuteen liittyviä vinkkejä, käyttökoulutukseen liittyviä materiaaleja, tietoja lisävarusteista tai lähimmästä jälleenmyyjästä tai jos haluat rekisteröidä tuotteesi.

Aina kun tarvitset huoltoa, alkuperäisiä Toro-varaosia tai lisätietoja, ota yhteys valtuutettuun huoltoliikkeeseen tai Toron asiakaspalveluun. Ota tällöin tuotteesi malli- ja sarjanumerot valmiiksi esiin. Kuva 1 näyttää laitteen malli- ja sarjanumeron sijainnin. Kirjoita numerot annettuun tilaan.

Tärkeää: **Skannaa sarjanumerokilvessä (jos varusteena) oleva QR-koodi mobiililaitteella, niin saat tuotetietoja sekä takuu- ja varaosatietoja.**

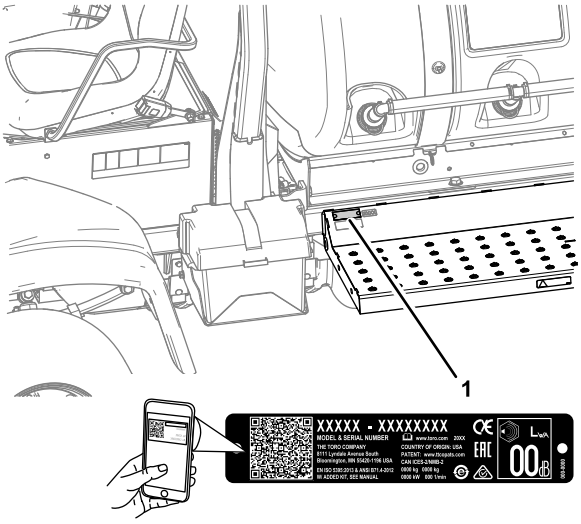

Kuva 1

1. Malli- ja sarjanumerokilpi

Mallinro: _____

Sarjanro: _____

© 2026—The Toro® Company
8111 Lyndale Avenue South
Bloomington, MN 55420

Toron WWW-sivusto osoitteessa www.Toro.com.
Painettu Yhdysvalloissa
Kaikki oikeudet pidätetään

Tässä käyttöoppaassa esiintyvä varoitusmerkintä (Kuva 2) ilmaisee vaaratilannetta, josta saattaa olla seurauksena vakava tapaturma tai jopa kuolema, jos suositellut varotoimenpiteet laiminlyödään.



g000502

Kuva 2

Varoitusmerkintä

Tässä käyttöoppaassa käytetään kahta termiä tietojen korostamiseksi. **Tärkeää** kiinnittää huomiota mekaanisiin erikoistietoihin ja **Huomautus** korostaa erityishuomion ansaitsevia yleistietoja.

Sisältö

Turvaohjeet 4
Yleinen turvallisuus 4
Turva- ja ohjetarrat 5
Käyttöönotto 12
1 Ruiskutuslaitteen säiliön täyttöliittimen asennus 13
2 Taittopuomitelineen tarkistus 13
3 Kuljetussuojapuskurin irrotus 14
4 CE-varustesarjan asennus 15
Laitteen yleiskatsaus 16
Ohjauslaitteet 17
Ruiskutuslaitteen ohjaimet 19
Tekniset tiedot 23
Lisälaitteet/lisävarusteet 23
Ennen käyttöä 24
Turvallisuus ennen käyttöä 24
Käynnistystä edeltävien tarkistusten suorittaminen 25
Koneen valmistelu 25
Uuden koneen sisäänajo 26
Ruiskutuslaitteen valmistelu 26
Säiliöiden täyttö 30
Puomiosien ohitusventtiilien säätö 31
Säiliön kierron ohitusventtiilin nupin asento 32
Säiliön kierron ohitusventtiilin säätö 32
Ruiskutuspumpun sijainti 33
Käytön aikana 33
Turvallisuus käytön aikana 33
Laitteen käyttö 35
Moottorin viestit 36
Ruiskutuslaitteen käyttö 37
Ruiskutuslaitteen toiminnot ruiskutusmäärä-tilassa ja manuaalisessa tilassa 38
Ruiskuttaminen ExcelaRate-ruiskutusjärjes-telmällä 38
Ruiskutusosien asettelu 42
Nurmenhoidon varotoimenpiteet paikallaan käytettäessä 43
Ruiskutusvinkkejä 43
Suuttimen tukoksen poistaminen 43
Käytön jälkeen 43
Turvallisuus käytön jälkeen 43
Ruiskutusjärjestelmän 44
Koneen kuljetus 48
Ruiskutuslaitteen hinaus 49
Kunnossapito 50
Turvallisuus huollon aikana 50
Kunnossapitotaulukko 51
Päivittäisen huollon tarkastuslista 53
Todetut viat 53
Huoltoa edeltävät toimenpiteet 54
Ruiskutuslaitteen nosto 54
Moottoriin pääsy 54
Voitelu 56
Ruiskutuspumpun voitelu 56
Ohjauksen ja jousituksen voitelu 56
Puomin saranoiden voitelu 57
Ohjausvarren laakereiden voitelu 57
Moottorin huolto 59
Moottorin turvallinen käyttö 59
Ilmanpuhdistimen tarkastus 59
Ilmansuodatinpanoksen vaihto 59
Moottoriöljyn tekniset tiedot 60
Moottorin öljymäärän tarkistus 60
Moottorin öljynsuodattimen vaihto 61
Moottoriöljyn määrä 62
Moottoriöljyn vaihto 62
PCV-venttiilin tarkastus 63
Moottorin vuosihuollon suoritus 63
Polttoainejärjestelmän huolto 64
Polttoaineletkujen ja liitäntöjen tarkastus 64
Polttoainejärjestelmän ilmaus 64
Polttoainesuodattimen huolto 64
Polttoainesäiliön tyhjennys 69
Sähköjärjestelmän huolto 69
Sähköjärjestelmän turvallinen käyttö 69
Sulakkeiden vaihto 69
Akun huolto 70
Vetojärjestelmän huolto 72
Pyörien ja renkaiden tarkastus 72
Planeettapyörästön voiteluaineen tiedot 72
Planeettapyörästön voiteluaineen tarkistus 72
Planeettapyörästön voiteluaineen vaihto 73
Etupyörien aurauskulman säätö 74
Jäähdytysjärjestelmän huolto 75
Jäähdytysjärjestelmän turvallinen käyttö 75
Jäähdytysnesteen tiedot 75
Jäähdytysnesteen määrän tarkistus 75
Jäähdytysnesteen määrä 76
Jäähdytysnesteen vaihto 76

Jarrujen huolto 77
Jarrujen säätö 77
Hihnan huolto 78
Laturin hihnan huolto 78
Hydraulijärjestelmän huolto 78
Hydraulijärjestelmän turvallinen käyttö 78
Hydraulinesteen laatuvaatimukset 78
Hydraulinesteen tarkistus 79
Hydraulisuodattimien vaihto 79
Hydraulinesteen määrä 80
Hydraulinesteen vaihto 80
Ruiskutusjärjestelmän huolto 81
Letkujen tarkastus 81
Imusuodattimen vaihto 81
Painesuodattimen vaihtaminen 82
Suuttimen suodattimen vaihto 83
Telineiden kohdistus taittopuomeihin 83
Puomien säätö vaaka-asentoon 84
Nailonisten tappiholkkien tarkastus 84
Pumpun huolto 85
Pumpun tarkastus 85
Puhdistus 86
Jäähdyttimen jäähdytysripojen puhdistaminen 86
Virtausmittarin puhdistus 86
Varastointi 87
Turvallinen varastointi 87
Koneen valmistelu varastointia varten 87
Koneen valmistelu huoltoa varten 89
Vianetsintä 90
Kaaviot 93

Turvaohjeet

Tämä kone on suunniteltu standardien EN-ISO 4254-1 ja 4254-6 sekä SAE J2258 mukaisesti.

Yleinen turvallisuus

Tämä tuote voi aiheuttaa henkilövahingon. Noudata aina kaikkia turvallisuusohjeita, jotta vakavilta loukkaantumisilta vältytään.

- Lue ja sisäistä tämän *käyttöoppaan* sisältö ennen moottorin käynnistämistä.
- Koneen käyttö vaatii käyttäjän täyden huomion. Jos käyttäjän huomio keskittyy muualle, saattaa seurata henkilö- tai omaisuusvahinko.
- Suojaa itsesi kemikaaleilta käyttämällä asianmukaisia henkilönsuojaimia. Ruiskutusjärjestelmässä käytetyt kemikaalit voivat olla vaarallisia ja myrkyllisiä.
- Älä laita käsiä tai jalkoja koneen liikkuvien osien lähelle.
- Älä käytä konetta ilman paikallaan olevia ja toimivia suojuksia ja muita suojalaitteita.
- Pysy etäällä suutinten ruiskutusalueista ja ruiskutuksen kulkeumasta. Älä päästä sivullisia tai lapsia käyttöalueelle.
- Älä koskaan anna lasten käyttää konetta.
- Pysäköi kone tasaiselle alustalle, kytke seisontajarru, sammuta moottori, irrota virta-avain (jos varusteena) ja odota, että kaikki liikkuvat osat ovat pysähtyneet, ennen kuin poistut käyttäjän paikalta. Koneen on annettava jäähtyä ennen sen säätöä, huoltoa, puhdistusta tai varastointia.

Laitteen asiaton käyttö tai huolto voi aiheuttaa tapaturman. Vähennä loukkaantumisriskiä noudattamalla näitä turvallisuusohjeita ja huomioimalla aina varoitusmerkki ⚠, joka tarkoittaa varoitusta, vaaraa tai hengenvaaraa – henkilöturvallisuusohjeet. Ohjeiden noudattamatta jättäminen saattaa johtaa henkilövahinkoon tai kuolemaan.

Kaikkia tähän koneeseen soveltuvia lisälaitteita ei käsitellä tässä käyttöoppaassa. Katso lisää turvallisuusohjeita kunkin lisälaitteen omasta käyttöoppaasta.

Turva- ja ohjetarrat

Turva- ja ohjetarrat on sijoitettu hyvin näkyville paikoille mahdollisten vaara-alueiden lähettyville. Korvaa vioittuneet tai kadonneet tarrat uusilla.

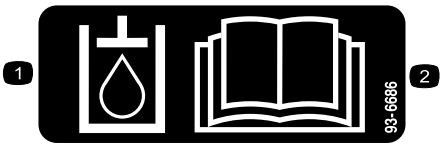

decal93-6686

93-6686

1. Hydraulineste
2. Lue *käyttöopas*.

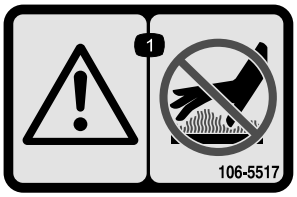

decal106-5517

106-5517

1. Vaara – älä kosketa kuumaa pintaa.

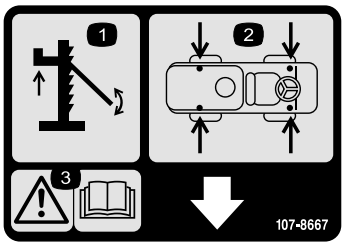

decal107-8667

107-8667

1. Koneen nostaminen
2. Nostopisteiden sijainnit
3. Vaara – lue lisätietoja ajoneuvon nostamisesta *käyttöoppaasta*.

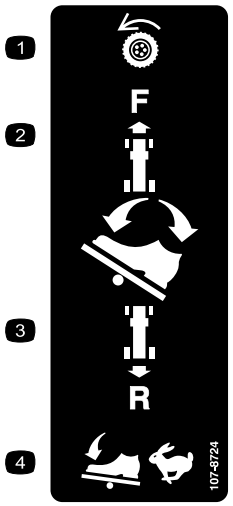

decal107-8724

107-8724

1. Vetopyörä
2. Aja eteenpäin painamalla ajopolkimen yläosaa eteen ja alas.
3. Aja taaksepäin painamalla ajopolkimen alaosaa taakse ja alas.
4. Poljinta painamalla ajonopeus kasvaa.

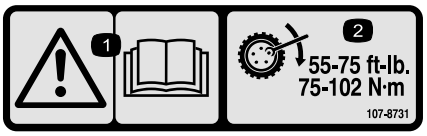

decal107-8731

107-8731

1. Vaara: lue *käyttöopas.*
2. Kiristä pyöränmutterit momenttiin 75–102 N·m.

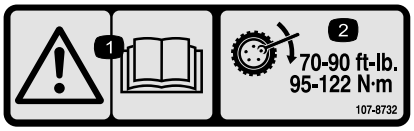

decal107-8732

107-8732

1. Vaara – lue *käyttöopas.*
2. Kiristä pyöränmutterit momenttiin 95–122 N·m.



decal117-3276

117-3276

1. Moottorin jäähdytysjärjestelmä paineenalainen
2. Räjähdysvaara: lue *käyttöopas*.
3. Vaara: älä kosketa kuumaa pintaa.
4. Vaara: lue *käyttöopas*.



decal117-4955

117-4955

1. Vaara: lue *käyttöopas*. Käytä turvavyötä istuessasi käyttäjän istuimella. Varo kaatamasta konetta.
2. Vaara: käytä kuulosuojaimia.

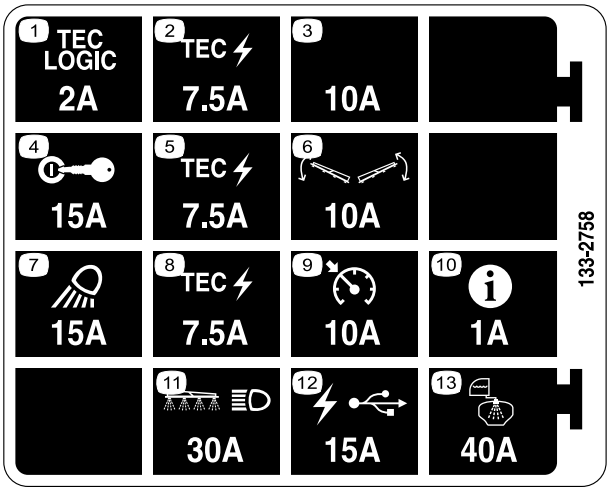

decal133-2758

133-2758

1. TEC-logiikka – 2 A
2. TEC-virta – 7,5 A
3. Ylimääräinen sulakepaikka – 10 A
4. Sytytys – 15 A
5. TEC-virta – 7,5 A
6. Puomin ohjaus – 10 A
7. Työvalo – 15 A
8. TEC-virta – 7,5 A
9. Vakionopeussäädin – 10 A
10. Tietokeskus – 1 A
11. Puomi ja ajovalot – 30 A
12. USB-virta – 15 A
13. Säiliöruiskutus – 40 A

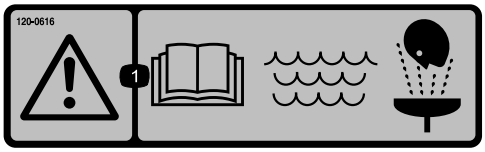

decal120-0616

120-0616

1. Vaara – lue *käyttöopas*. Käytä ensiapuhuuhteluun puhdasta, kirkasta vettä.



decal120-0622

120-0622

1. Vaara – lue *käyttöopas*.
2. Vaara – älä työnnä mitään ruumiinosia säiliöön.
3. Syövyttävien nesteiden / kemiallisten palovammojen ja myrkyllisten kaasujen hengittämisen vaara – suojaa kädet, iho, silmät ja hengityselimet.

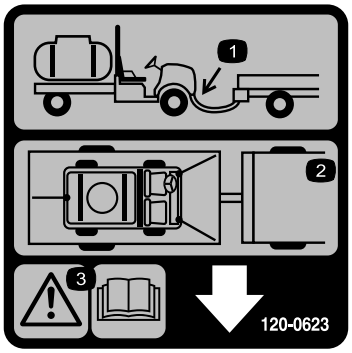

decal120-0623

120-0623

1. Vetokoukku
2. Kiinnityspisteet
3. Vaara – lue *käyttöopas*.

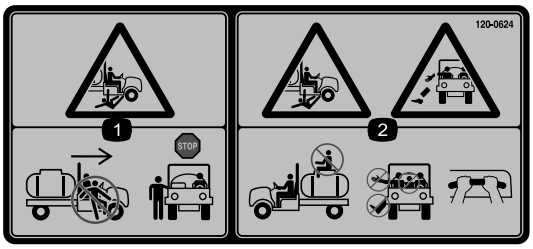

decal120-0624

120-0624

1. Sivullisten loukkaantumisvaara – älä nouse koneeseen tai poistu siitä sen liikkuessa. Pysäytä kone ennen siihen nousemista tai siitä poistumista.
2. Putoamis- ja ruhjoutumisvaara – älä kuljeta matkustajia säiliön päällä. Pidä kädet ja jalat aina ajoneuvon sisäpuolella. Käytä matkustajan käsitukia.

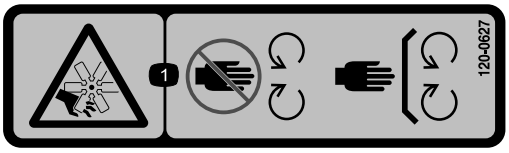

decal120-0627

120-0627

1. Loukkaantumisvaara, tuuletin: pysy etäällä liikkuvista osista ja pidä kaikki suojukset ja suojalevyt paikoillaan.

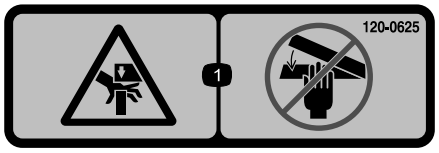

decal120-0625

120-0625

1. Käsien ruhjoutumisvaara – pidä kädet etäällä.



decal120-0617

120-0617

1. Ruhjoutumisvaara: pidä kädet etäällä saranasta.
2. Ruhjoutumisvaara, puomi: pidä sivulliset etäällä.



decal127-6976

127-6976

1. Vähennä
2. Lisää

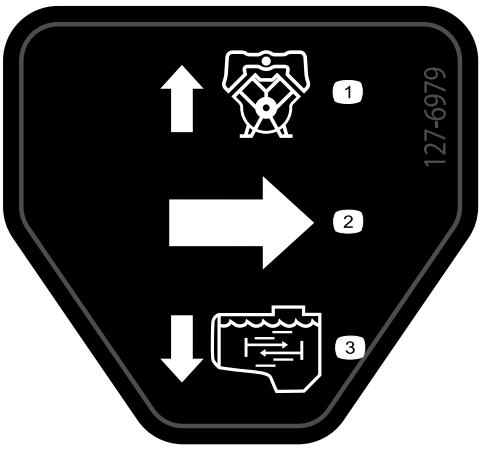

decal127-6979

127-6979

1. Pumpun paluuvirtaus
2. Virtaus
3. Säiliön kierron virtaus

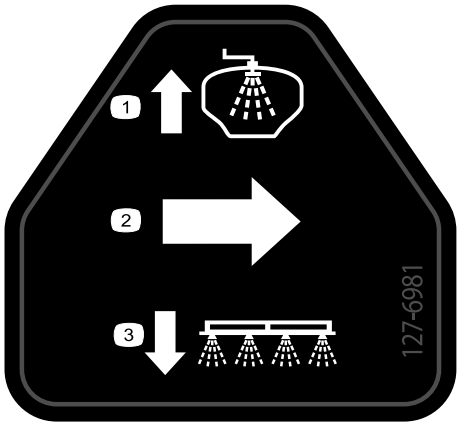

decal127-6981

127-6981

1. Ohituksen paluuvirtaus
2. Virtaus
3. Puomiosan ruiskutus

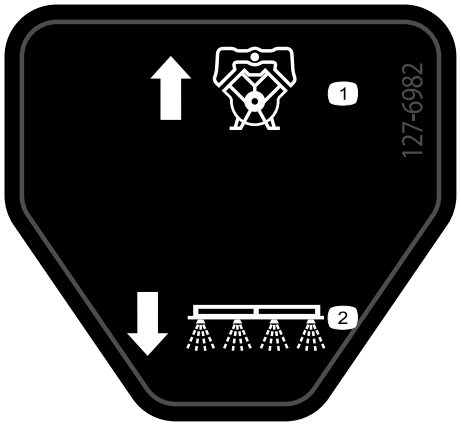

decal127-6982

127-6982

1. Pumpun paluuvirtaus
2. Puomiosan ruiskutus

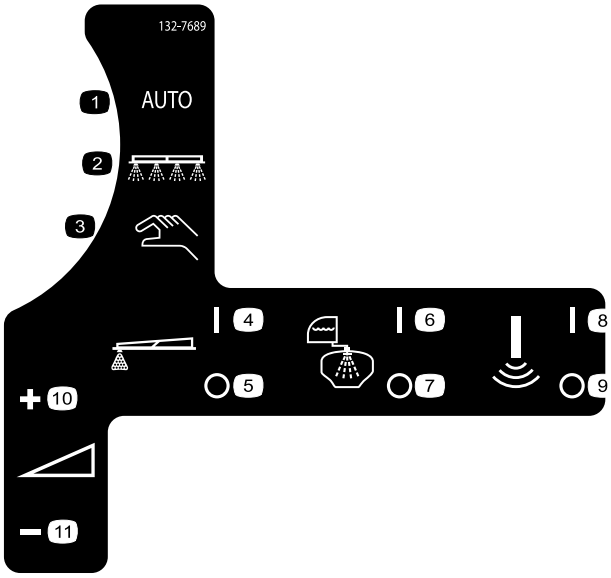

decal132-7689

132-7689

1. Automaattisen ruiskutuksen tila
2. Ruiskutustila
3. Manuaalisen ruiskutuksen tila
4. Vaahtomerkitsin päällä
5. Vaahtomerkitsin pois päältä
6. Huuhtelujärjestelmä päällä
7. Huuhtelujärjestelmä pois päältä
8. Sonic-anturi päällä
9. Sonic-anturi pois päältä
10. Ruiskutusmäärä – lisäys
11. Ruiskutusmäärä – vähennys

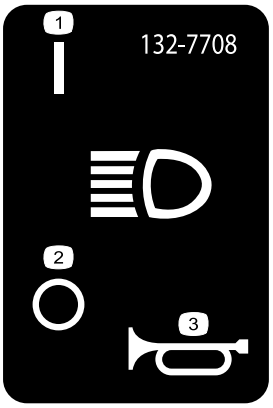

decal132-7708

132-7708

1. Ajovalot: käytössä
2. Ajovalot: pois käytöstä
3. Äänimerkki

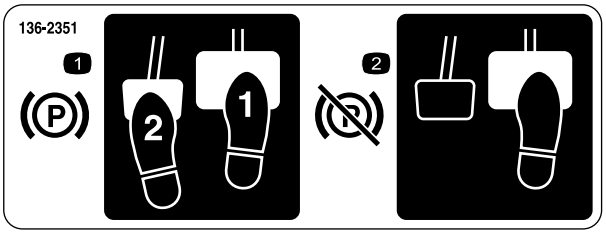

decal136-2351

136-2351

1. Seisontajarru kytketään painamalla jarrupoljin ja seisontajarrun poljin alas.
2. Seisontajarru vapautetaan painamalla jarrun poljinta ja vapauttamalla se.

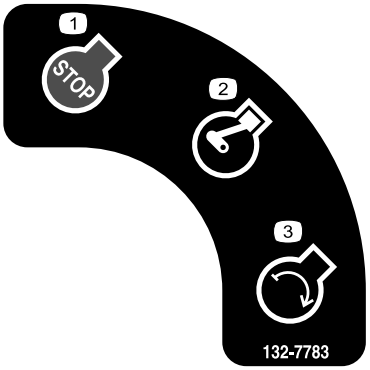

decal132-7783

132-7783

1. Moottorin pysäytys
2. Moottori käynnissä
3. Moottorin käynnistys



decal133-8062

133-8062

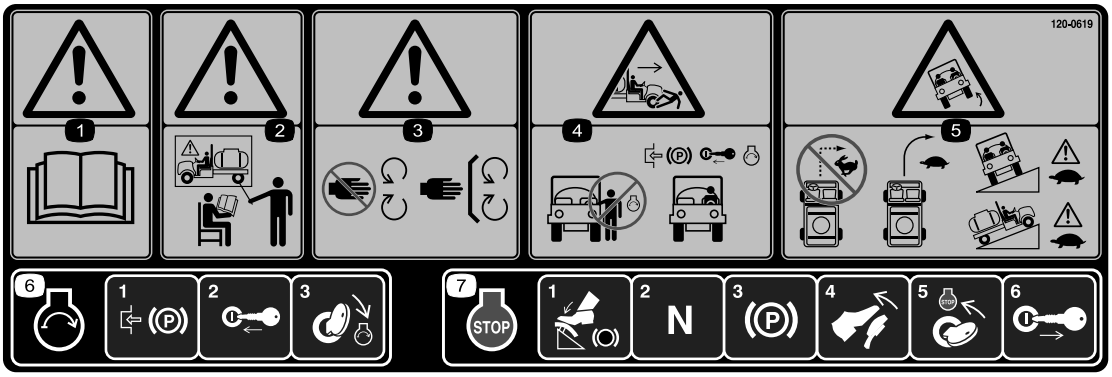

decal120-0619

120-0619

1. Vaara – lue *käyttöopas*.
2. Vaara – älä käytä laitetta, jos et ole saanut asianmukaista koulutusta.
3. Vaara – pysy etäällä liikkuvista osista. Pidä kaikki suojukset ja suojalevyt paikoillaan.
4. Sivullisten loukkaantumisvaara: Älä käynnistä moottoria noustessasi ajoneuvoon tai poistuessasi siitä. Kytke seisontajarru, aseta avain virtalukkoon ja käynnistä moottori kuljettajan istuimelta käsin.
5. Kaatumisvaara – älä käänny jyrkästi nopeassa vauhdissa ja aja hitaasti kääntyessäsi. Noudata varovaisuutta ja alhaista nopeutta ajaessasi rinteitä poikittaissuunnassa, ylös tai alas.
6. Kun haluat käynnistää moottorin, kytke seisontajarru. Aseta sitten virta-avain virtalukkoon ja käännä se KÄYNNISTYS-asentoon.
7. Kun haluat sammuttaa moottorin, paina jarrua, varmista, että ajopoljin on VAPAA-asennossa, kytke seisontajarru, vapauta jarru, käännä virta-avain PYSÄYTYS-asentoon ja irrota avain.



decal132-7786

132-7786

1. Ruisku pois päältä
2. Ruisku päällä
3. USB

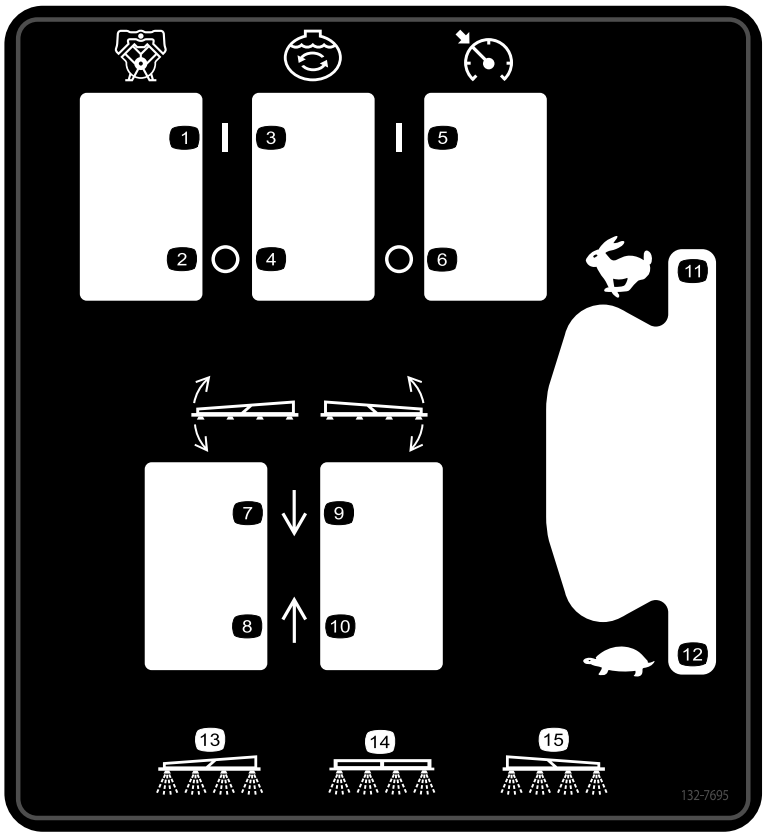

decal132-7695

132-7695

1. Pumppu päällä
2. Pumppu pois päältä
3. Säiliön kierto päällä
4. Säiliön kierto pois päältä
5. Nopeussäädin päällä
6. Nopeussäädin pois päältä
7. Vasemman puomiosan lasku
8. Vasemman puomiosan nosto
9. Oikean puomiosan lasku
10. Oikean puomiosan nosto
11. Moottorin nopeus – nopea
12. Moottorin nopeus – hidas
13. Vasemman puomiosan ruiskutus
14. Keskimmäisen puomiosan ruiskutus
15. Oikean puomiosan ruiskutus

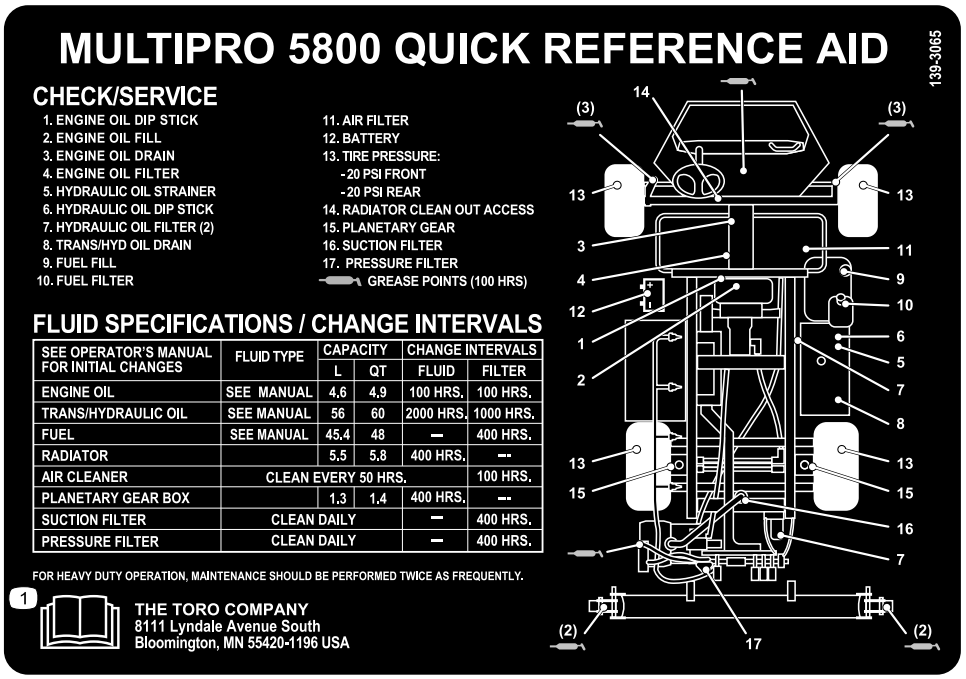

decal139-3065

139-3065

1. Lue *käyttöopas*.

Käyttöönotto

Irralliset osat

Tarkista alla olevasta taulukosta, että kaikki osat on toimitettu.

Ohjeet	Kuvaus	Määrä	Käyttökohde
1	Pikaliitin	1	Ruiskutuslaitteen säiliön täyttöliittimen asennus.
2	Mitään osia ei tarvita	–	Taittopuomitelineen tarkistus
3	Mitään osia ei tarvita	–	Kuljetussuojapuskurin irrotus.
4	Mitään osia ei tarvita	–	CE-varustesarjan asennus.

Ohjeet, oppaat ja muut osat

Kuvaus	Määrä	Käyttökohde
Virta-avain	2	Tutustu käyttöoppaisiin ennen koneen käyttöä.
Käyttöopas	1	
Moottorin käyttöopas	1	
Osaluettelon ohjekortti	1	
Sihdin suodatin	2	

Huomaa: Koneen vasen ja oikea puoli määritellään normaalista käyttöasennosta käsin.

Huomaa: Jos sinulla on kysyttävää tai jos tarvitset lisätietoa ruiskutusohjausjärjestelmästä, tutustu järjestelmän mukana toimitettuun *käyttöoppaaseen*.

Tärkeää: **Tämä ruiskutuslaite myydään ilman ruiskusuuttimia.**

Ruiskuttimen käyttöä varten *on hankittava ja asennettava suuttimet*. Lisätietoja saatavilla olevista puomiosista ja lisävarusteista saa valtuutetulta Toro-jälleenmyyjältä.

Suuttimien asennuksen jälkeen ja ennen ruiskutuslaitteen ensimmäistä käyttökertaa puomiosan ohitusventtiilejä on säädettävä siten, että kaikkien puomiosien paine ja ruiskutustasot pysyvät samoina, kun yksi tai useampi puomiosa kytketään pois käytöstä. Katso Puomiosien ohitusventtiilien säätö (sivu 31).

1

Ruiskutuslaitteen säiliön täyttöliittimen asennus

Vaiheeseen tarvittavat osat:

1	Pikaliitin

Ohjeet

Huomaa: Toimenpiteen suorittamiseen tarvitaan yhden tuuman NPT-urosliittimellä varustettu letku ja PTFE-kierretiivistettä.

1. Irrota säiliön kannen oikealta etupuolelta kaksi sokkaa, jotka kiinnittävät takaiskuventtiililiittimessä olevia pikaliitännän salpoja (Kuva 3).

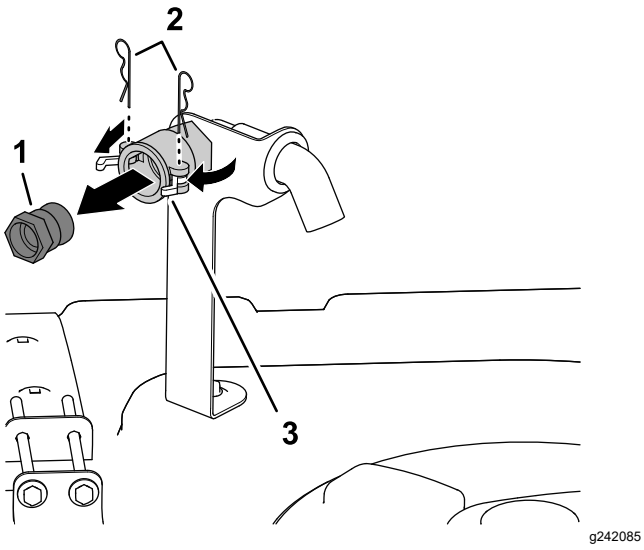

Kuva 3

1. Pikaliitin
2. Sokat
3. Salvat (pikaliitäntä)

2. Avaa salvat kääntämällä niitä, jotta pikaliitin voidaan irrottaa pikaliitännästä (Kuva 3).
3. Irrota pikaliitin pikaliitännästä (Kuva 3).
4. Sulje salvat ja asenna sokat pikaliitännän laippoihin (Kuva 3).
5. Levitä PTFE-kierretiivistettä (Kuva 4) täyttöletkun liittimen kierteisiin (yksi tuuma, NPT).

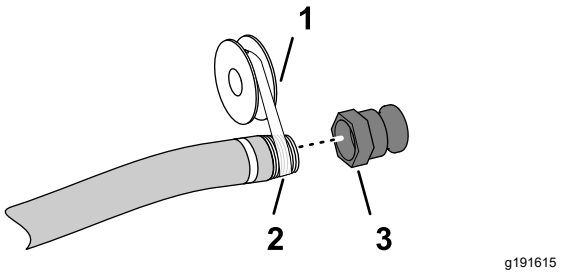

Kuva 4

1. PTFE-kierretiiviste
2. Täyttöletkun liitin (yksi tuuma, NPT)
3. Pikaliitin

6. Kierrä pikaliitäntä täyttöletkuun ja kiristä käsin (Kuva 4).

2

Taittopuomitelineen tarkistus

Mitään osia ei tarvita

Ohjeet

1. Kytke seisontajarru, käynnistä moottori ja siirrä kaasu joutokäynnille.
2. Nosta vasemman- tai oikeanpuoleista taittopuomia hitaasti, kunnes se koskettaa ylempää telineputkea.
3. Nosta toista taittopuomia hitaasti, kunnes se koskettaa telinettä.
4. Tarkkaile ylemmän telineputken aluetta, jossa taittopuomin putken yläosan liukukappaleet osuvat telineisiin.

   Huomaa: Teline on säädetty oikein, kun liukukappaleet koskettavat telinettä ylemmän telineputken mutkan kohdalla (Kuva 5).

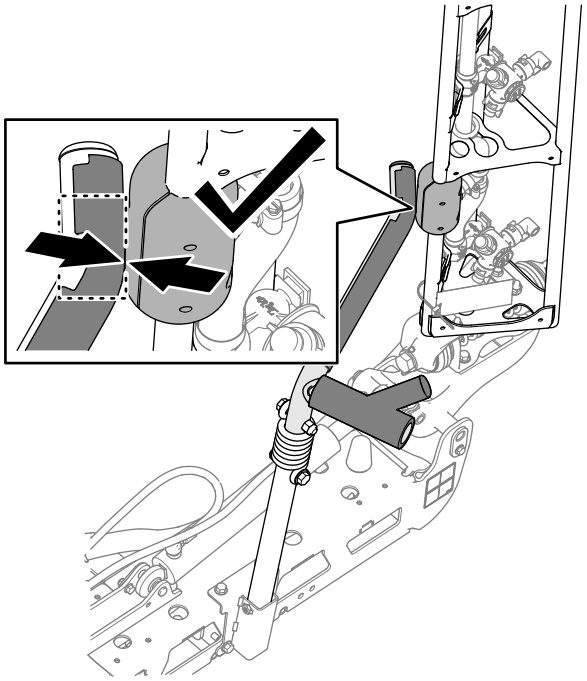

g354255

Kuva 5

5. Jos jompikumpi ylempi telineputki ei ole liukukappaleen kohdalla kuvien mukaisesti (Kuva 6, Kuva 7 tai Kuva 8), säädä telineen asentoa. Katso kohta Telineiden kohdistus taittopuomeihin (sivu 83).

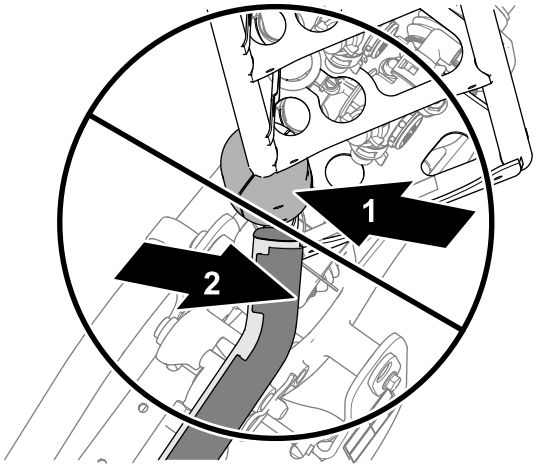

g354256

Kuva 6

Ylempi telineputki on liukukappaleen takana.

1. Liukukappale
2. Ylempi telineputki

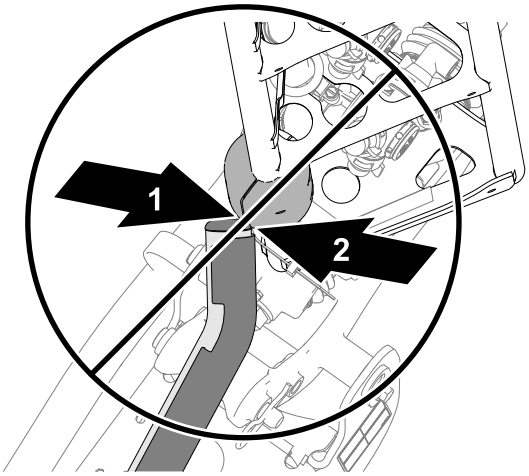

g354257

Kuva 7

Ylempi telineputki on liukukappaleen takana.

1. Ylempi telineputki
2. Liukukappale

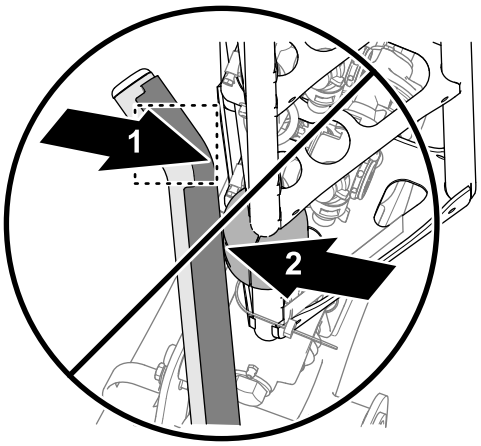

g354258

Kuva 8

Ylempi telineputki on liian kaukana liukukappaleen edessä.

1. Ylempi telineputki
2. Liukukappale

6. Laske molemmat taittopuomit alas, sammuta moottori, irrota avain ja odota, että liikkuvat osat pysähtyvät.

3

Kuljetussuojapuskurin irrotus

Mitään osia ei tarvita

Ohjeet

1. Irrota pultit, aluslaatat ja mutterit, joilla kuljetussuojapuskuri on kiinnitetty alustan etulevyyn (Kuva 9).

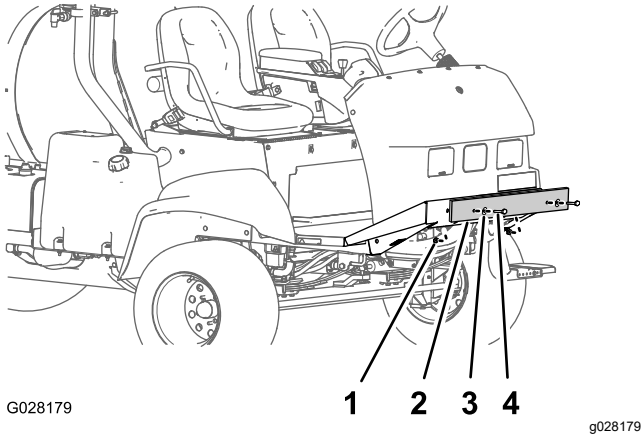

Kuva 9

1. Mutteri
2. Kuljetussuojapuskuri
3. Aluslaatta
4. Pultti

2. Irrota kuljetussuojapuskuri koneesta (Kuva 9).

   Huomaa: Hävitä pultit, aluslaatat, mutterit ja kuljetussuojapuskuri.

4

CE-varustesarjan asennus

EU-maissa käytettävät koneet

Mitään osia ei tarvita

Ohjeet

Asenna CE-varustesarja koneeseen. Lisätietoja on Multi Pro 5800:n CE-varustesarjan *asennusohjeissa*.

Laitteen yleiskatsaus

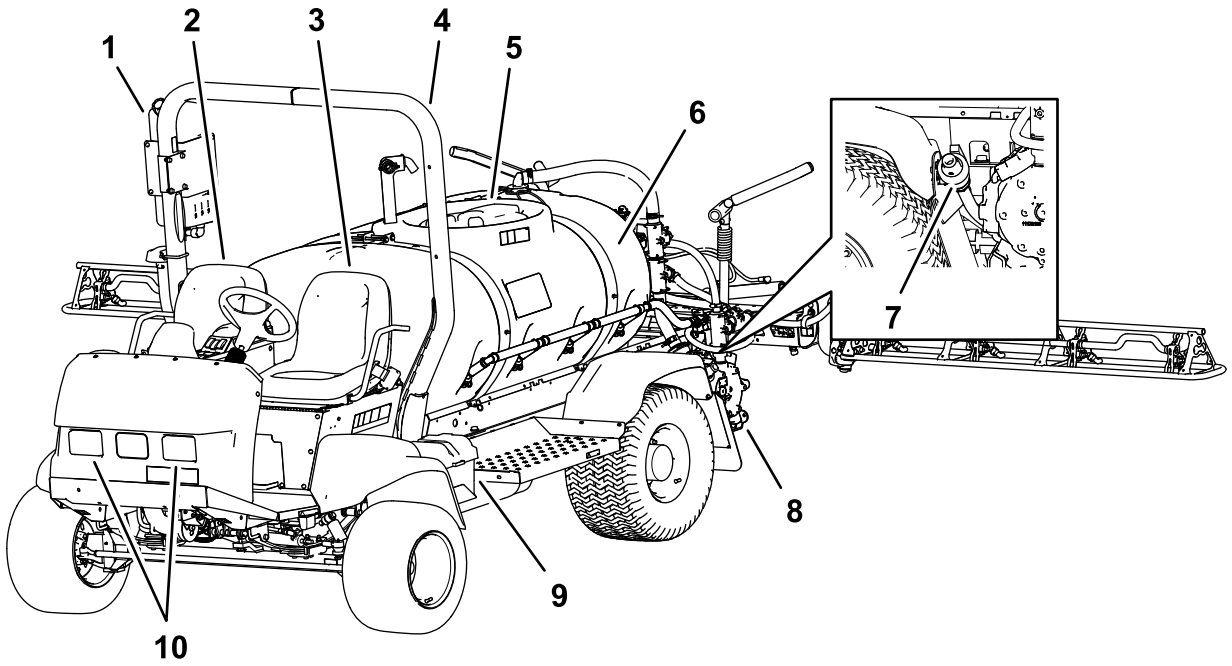

g190621

Kuva 10

1. Puhdasvesisäiliö
2. Matkustajan istuin
3. Käyttäjän istuin
4. Turvakaari (ROPS)
5. Säiliön kansi
6. Kemikaalisäiliö
7. Tyhjennysventtiili (ruiskutussäiliö)
8. Ruiskutuspumppu
9. Akku
10. Työvalot

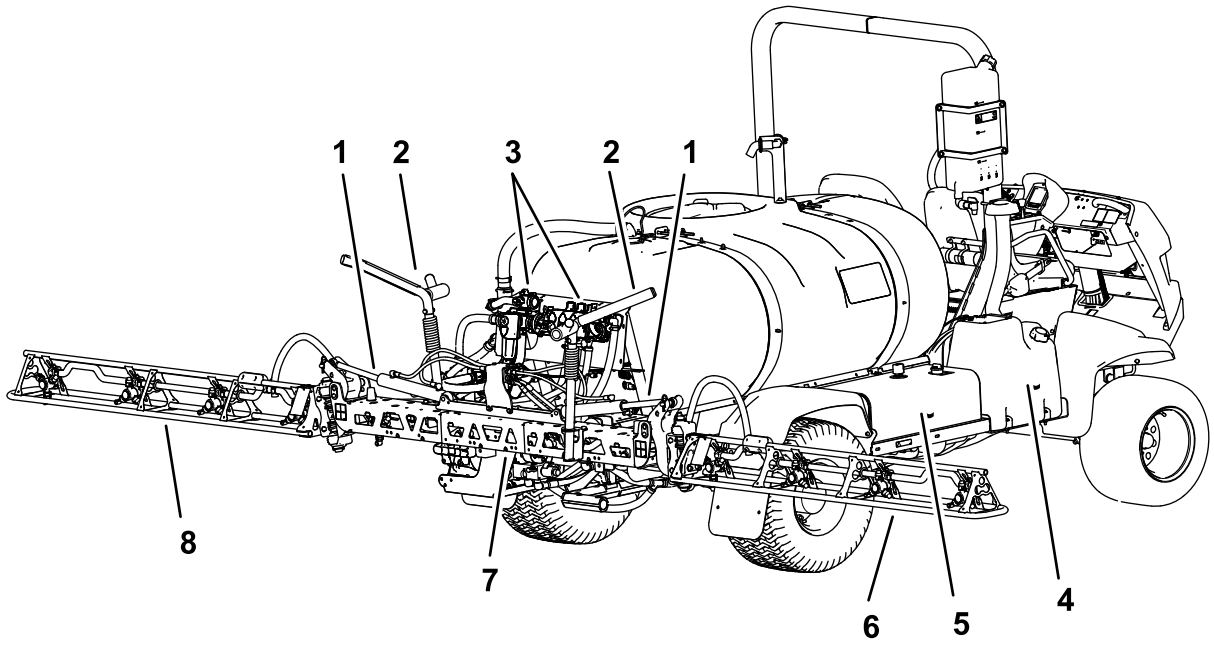

g190600

Kuva 11

1. Nostosylinteri
2. Puomin kuljetusteline
3. Venttiilien jakoputket
4. Polttoainesäiliö
5. Hydraulisäiliö
6. Oikeanpuoleinen puomiosa
7. Keskimmäinen puomiosa
8. Vasemmanpuoleinen puomiosa

Ohjauslaitteet

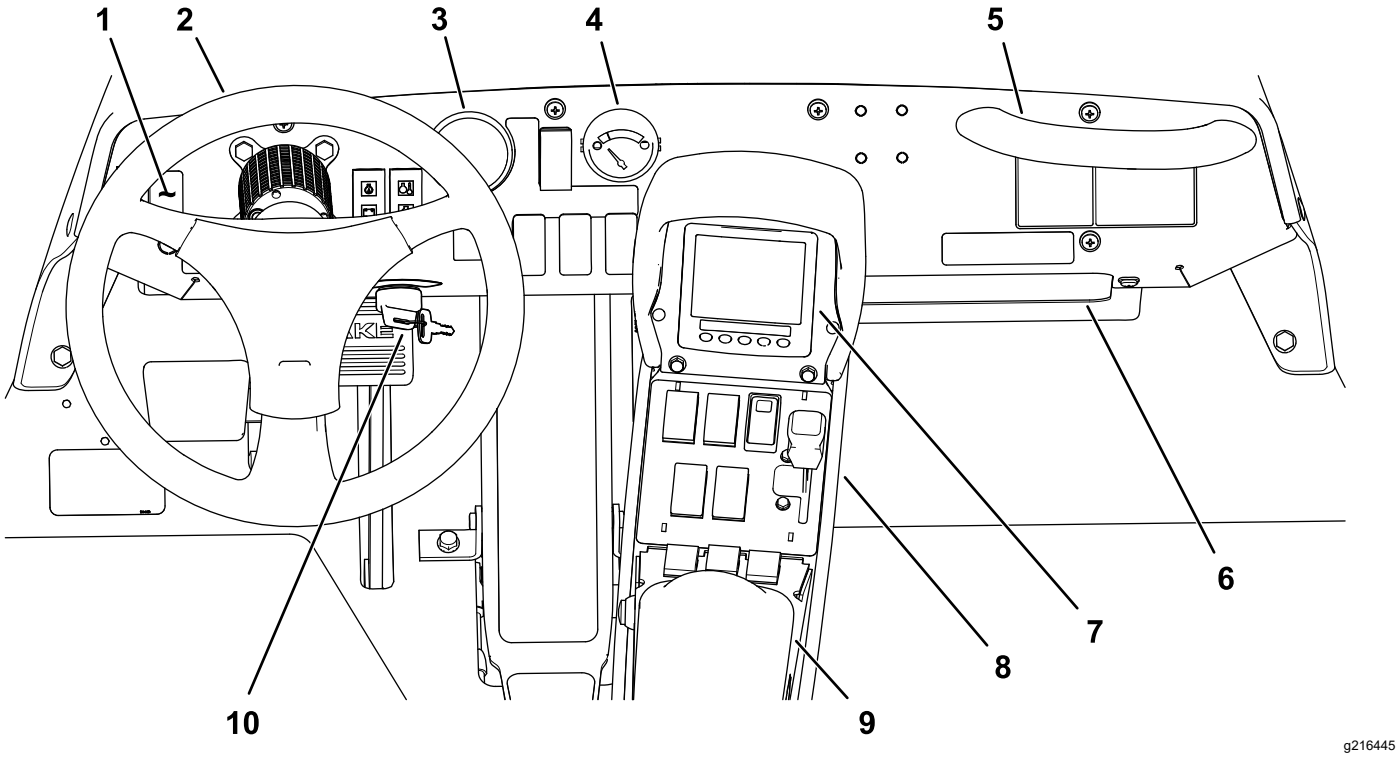

g216445

Kuva 12

1. Työvalojen kytkin
2. Ohjauspyörä
3. Painemittari
4. Polttoainemittari
5. Matkustajan käsituki
6. Hansikaslokero
7. Tietokeskus
8. Quick Find™ -konsoli
9. Käsinoja
10. Virtalukko

Ajoneuvon hallintalaitteet

Ajopoljin

Ajopolkimella (Kuva 13) ohjataan koneen liikkumista eteen- ja taaksepäin. Käytä poljinta oikean jalan varpailla tai kantapäällä. Kun haluat liikuttaa konetta eteenpäin, paina polkimen yläosaa. Kun haluat liikuttaa konetta taaksepäin, paina polkimen alaosaa. Polkimen vapauttaminen hidastaa vauhtia ja pysäyttää koneen.

Tärkeää: **Ruiskutuslaitteen on annettava pysähtyä ennen suunnan vaihtamista (ETEENPÄIN ja PERUUTUS).**

Huomaa: Mitä pidemmälle poljinta painetaan, sitä nopeammin ruiskutuslaite liikkuu valittuun suuntaan. Suurin mahdollinen nopeus eteenpäin saavutetaan asettamalla kaasuvipu NOPEALLE ja painamalla ajopoljin kokonaan eteen.

Huomaa: Jos haluat enimmäistehon raskaalla kuormalla tai mäkeä ylöspäin ajettaessa, säädä kaasu NOPEALLE ja paina ajopoljinta kevyesti, jotta moottorin nopeus pysyy korkealla. Jos moottorin nopeus alkaa laskea, vapauta ajopoljinta hieman, jotta moottorin nopeus nousee.

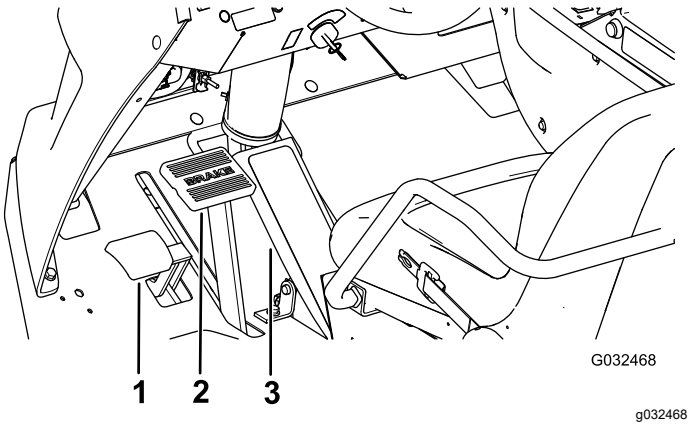

G032468

g032468

Kuva 13

1. Seisontajarrun poljin
2. Jarrupoljin
3. Ajopoljin

Jarrupoljin

Jarrun avulla kone voidaan pysäyttää tai sen vauhtia hidastaa (Kuva 13).

⚠ VAROITUS

Ruiskutuslaitteen käyttö jarrujen ollessa huonosti säädetyt tai kuluneet voi aiheuttaa hallinnan menetyksen, mikä voi johtaa käyttäjän tai sivullisen loukkaantumiseen tai kuolemaan.

Tarkasta jarrut aina ennen ruiskutuslaitteen käyttöä ja varmista, että ne on säädetty oikein ja huollettu.

Seisontajarru

Seisontajarru on poljin jarrupolkimen vasemmalla puolella (Kuva 13). Kytke seisontajarru aina, kun poistut istuimelta, jotta ruiskutuslaite ei pääse liikkumaan tahattomasti. Seisontajarru kytketään pitämällä jarrupoljinta painettuna ja painamalla samalla seisontajarrun poljinta. Seisontajarru vapautetaan painamalla jarrupoljinta ja vapauttamalla se. Jos ruiskutuslaite pysäköidään jyrkkään paikkaan, kytke seisontajarru ja aseta pyörien taakse kiilat alamäen suuntaan.

Virtalukko

Moottori käynnistetään ja sammutetaan virtalukosta (Kuva 12). Siinä on kolme asentoa: PYSÄYTYS, KÄYNNISSÄ/ESILÄMMITYS ja KÄYNNISTYS.

Nopeuden lukituskytkin

Nopeuden lukituskytkin lukitsee ajopolkimen senhetkiseen asentoon (Kuva 14). Näin voidaan varmistaa, että ruiskutuslaitteen nopeus pysyy vakiona ajettaessa tasaisella alustalla.

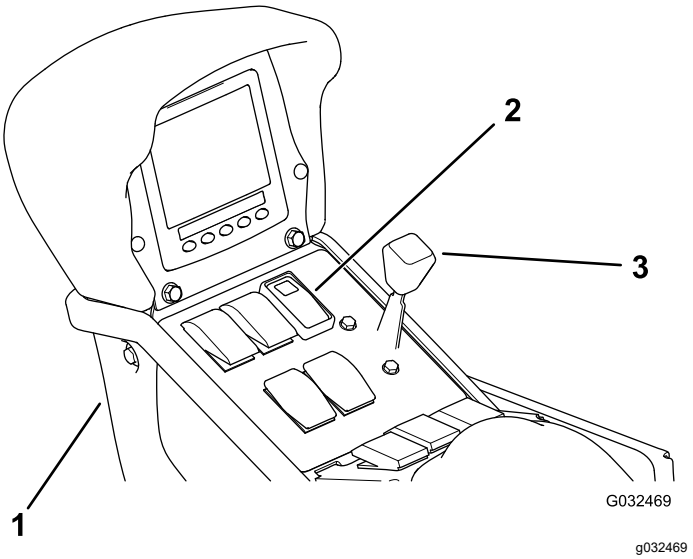

Kuva 14

1. Keskikonsoli
2. Nopeuden lukituskytkin
3. Kaasuvipu

Kaasuvipu

Ohjauspaneelissa istuinten välissä (Kuva 14) olevalla kaasuvivulla säädetään moottorin nopeutta. Lisää moottorin nopeutta työntämällä vipua eteenpäin ja vähennä moottorin nopeutta vetämällä vipua taaksepäin.

Työvalojen kytkin

Työvaloihin kytketään virta kytkimestä (Kuva 12). Valot kytketään painamalla kytkintä eteenpäin ja sammutetaan painamalla kytkintä taaksepäin.

Polttoainemittari

Polttoainemittari sijaitsee koneen kojelaudassa ja näyttää polttoaineen määrän säiliössä (Kuva 12).

USB-pistorasia

Kaksiosainen USB-pistorasia sijaitsee käsinojan takaosassa (Kuva 15).

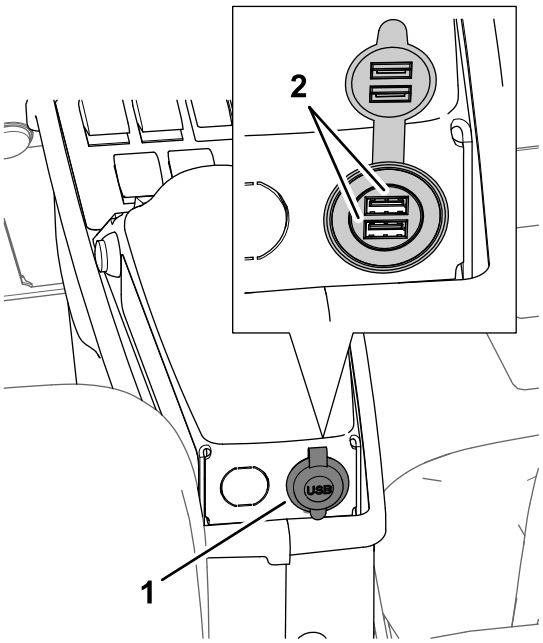

g194424

Kuva 15

1. USB-pistorasia
2. USB-liitännät

Ruiskutuslaitteen ohjaimet

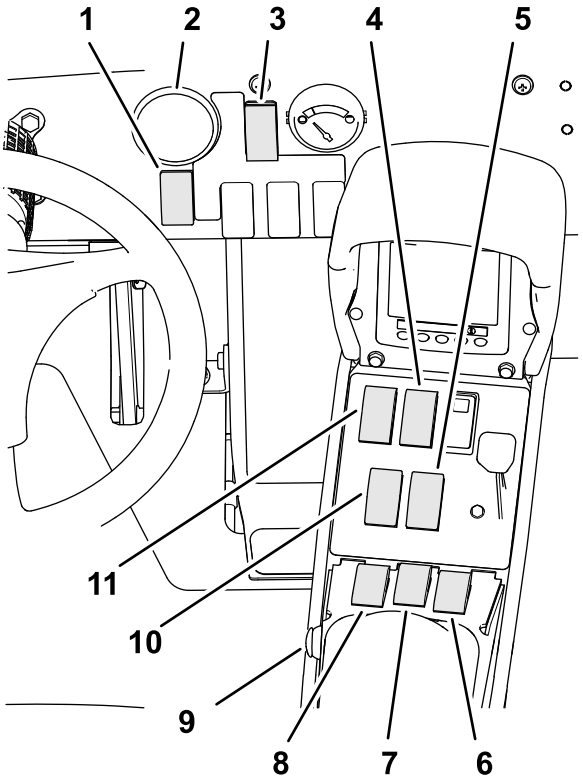

g195515

Kuva 16

1. Ruiskutusmäärän kytkin
2. Painemittari
3. Ruiskutustilan kytkin
4. Säiliön kierron kytkin
5. Oikean puomiosan nostokytkin
6. Oikean puomiosan kytkin
7. Keskimmäisen puomiosan kytkin
8. Vasemman puomiosan kytkin
9. Puomiosien pääkytkin
10. Vasemman puomiosan nostokytkin
11. Ruiskutuspumpun kytkin

Painemittari

Painemittari (Kuva 16) sijaitsee kojelaudassa. Tämä mittari näyttää ruiskutusjärjestelmän nestepaineen psi- ja kPa-yksikköinä.

Ruiskutustilan kytkin

Ruiskutustilan kytkimellä voidaan vaihtaa ruiskutusmäärätilan (suljettu piiri) ja manuaalisen tilan (avoin piiri) välillä.

Ruiskutusmäärän kytkin

Ruiskutustason säädin sijaitsee kojelaudassa ohjauspyörän oikealla puolella (Kuva 16). Ruiskutusmäärän kytkimellä ohjataan ruiskutuspumpun nopeutta, kun ruiskutuslaitetta käytetään manuaalisessa tilassa. Ruiskutusmäärää (painetta) voidaan lisätä pitämällä kytkintä eteenpäin

painettuna ja vähentää pitämällä kytkintä taaksepäin painettuna.

Ruiskutuspumpun kytkin

Ruiskutuspumpun kytkin sijaitsee keskikonsolissa istuimen oikealla puolella (Kuva 16). Ruiskutuspumppu kytketään käyttöön painamalla kytkin eteen ja pois käytöstä painamalla kytkin taakse. Kun kytkin on käytössä, kytkimen valo syttyy.

Tärkeää: **Kytke ruiskutuspumpun kytkin vain moottorin ollessa ALHAISELLA JOUTOKÄYNTINOPEUDELLA, jotta pumpun käyttö ei vaurioidu.**

Puomiosien nostokytkimet

Puomiosien nostokytkimet sijaitsevat keskikonsolissa istuimen oikealla puolella, ja niillä nostetaan tai lasketaan vasenta ja oikeaa puomiosaa (Kuva 16).

Puomiosien pääkytkin

Puomiosien pääkytkin sijaitsee koneen keskikonsolissa. Kytkimen avulla ruiskutustoiminnon käyttö voidaan aloittaa ja lopettaa. Ruiskutusjärjestelmä otetaan käyttöön ja poistetaan käytöstä kytkintä painamalla (Kuva 16).

Vasemman, keskimmäisen ja oikean puomiosan kytkimet

Puomiosien kolme kytkintä sijaitsevat keskikonsolissa käsinojan etuosassa (Kuva 16). Kutakin kytkintä eteenpäin painamalla kyseinen puomiosa kytketään päälle ja taaksepäin painamalla kyseinen puomiosa kytketään pois päältä. Kun kytkin on PÄÄLLÄ-asennossa, tietokeskuksen yläosaan ilmestyy kuvake.

Huomaa: Nämä kytkimet vaikuttavat ruiskutusjärjestelmään ainoastaan silloin, kun puomiosien pääkytkin on PÄÄLLÄ-asennossa.

Säiliön kierron kytkin

Säiliön kierron kytkin sijaitsee keskikonsolissa istuimen oikealla puolella (Kuva 16). Säiliön kierto kytketään käyttöön painamalla kytkin eteen ja pois käytöstä painamalla kytkin taakse. Kun kytkin on käytössä, kytkimen valo syttyy. Jotta säiliön kiertoa voidaan käyttää, ruiskutusjärjestelmän pumpun on oltava käynnissä ja moottorin täytyy käydä alhaista joutokäyntinopeutta korkeammilla kierroksilla.

Säiliön kierron ohitusventtiili

Säiliön kierron ohitusventtiili ohjaa nestevirran ruiskutusjärjestelmän pumppuun, kun säiliön kiertotoiminto kytketään pois käytöstä (Kuva 17). Säiliön kierron ohitusventtiili sijaitsee säiliön kierron venttiilin yläpuolella. Ohitusventtiiliä säätämällä voidaan varmistaa, että paine pysyy samana kytkettäessä säiliön kiertoa käyttöön ja pois käytöstä. Katso kohta Puomiosien ohitusventtiilien säätö (sivu 31).

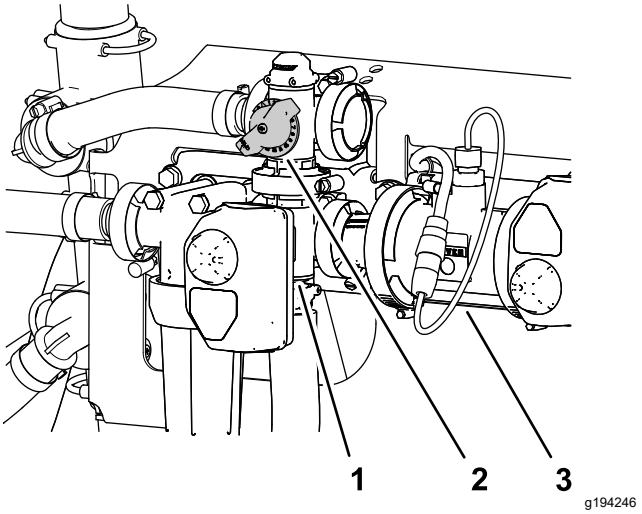

Kuva 17

1. Ohjain (säiliön kierron venttiili)
2. Säiliön kierron ohitusventtiilin kahva
3. Virtausmittari

Virtausmittari

Virtausmittari mittaa nesteen virtausmäärän tietokeskusjärjestelmälle ja kun ruiskutusmäärätila on käytössä (Kuva 17).

Säiliön kierron kuristusventtiili

Säiliön kierron kuristusventtiili on manuaalikäyttöinen kuulaventtiili, joka säätelee virtausta säiliön kierron suuttimiin pääsäiliössä. Tällä venttiilillä voidaan hallita ruiskutusjärjestelmän painetta pääsäiliön kierron suuttimissa, kun tarvitaan suurempia ruiskutusmääriä. Säiliön kierron kuristusventtiili sijaitsee pumpun yläpuolella (Kuva 18).

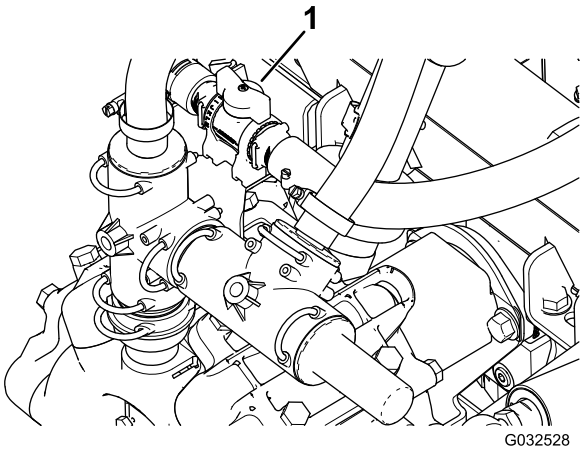

Kuva 18

1. Säiliön kierron kuristusventtiilin kahva

Puomiosien ohitusventtiilit

Puomiosien ohitusventtiileillä voi säätää puomiosien venttiileihin kohdistuvaa ruiskutusjärjestelmän painetta, jotta ruiskutusosien paine pysyisi tasaisena käytettävien ruiskutusosien määrästä riippumatta (Kuva 19).

Huomaa: Ohitusventtiilejä tulee käyttää vain manuaalisessa tilassa (avoin piiri) ruiskutettaessa.

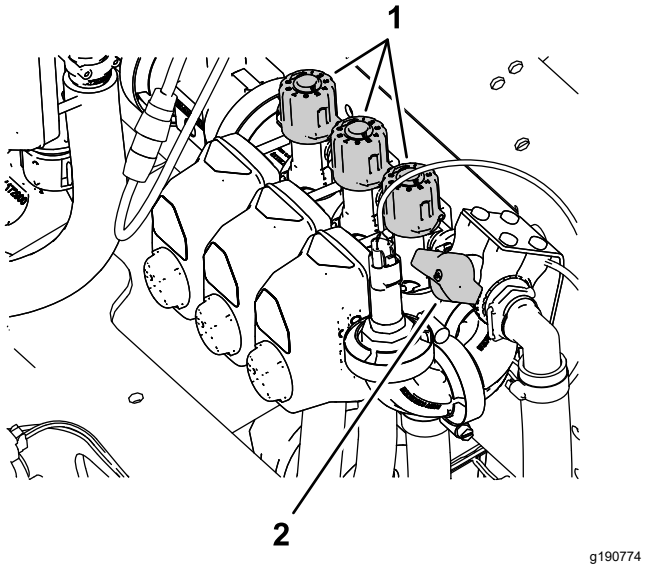

Kuva 19

1. Nuppi (puomiosien ohitusventtiilit)
2. Puomiosien ohituksen sulkuventtiili

Puomiosien ohituksen sulkuventtiili

Puomiosien ohituksen sulkuventtiilillä ohjataan nesteenvirtausta puomiosien ohitusventtiileistä säiliöön, kun ruiskutetaan manuaalisessa tilassa (avoin piiri) (Kuva 19).

Huomaa: Sulje puomiosien ohituksen sulkuventtiili ruiskutusmäärätilassa (suljettu piiri) ruiskutettaessa.

Takaiskuventtiililiitin

Säiliön kannen edessä on letkuliitin, jossa on kierreliitin, 90 asteen letkuliitin ja lyhyt letku, joka voidaan ohjata säiliön aukkoa kohti. Tähän liittimeen

voidaan kiinnittää vesiletku, jolloin säiliö voidaan täyttää vedellä likaamatta letkua säiliön kemikaaleilla.

Tärkeää: **Älä pidennä letkua siten, että se pääsee kosketuksiin säiliön nesteiden kanssa. Etäisyyden letkun päästä veden ylimpään tasoon on oltava paikallisten määräysten mukainen.**

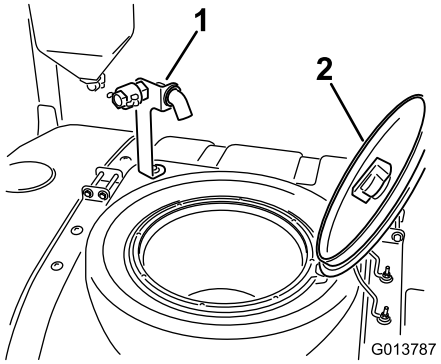

g013787

Kuva 20

1. Takaiskuventtiililiitin
2. Säiliön kansi

Säiliön kansi

Säiliön kansi sijaitsee säiliön yläosan keskellä. Jos haluat avata kannen, sammuta moottori, käännä kannen etupuoliskoa vasemmalle ja avaa kansi. Sisällä oleva sihti voidaan irrottaa puhdistamista varten. Säiliö suljetaan asettamalla kansi paikalleen ja kiertämällä etupuoliskoa oikealle.

Tietokeskuksen ohjaus

Tietokeskusta ohjataan viidellä LED-näytön alla olevalla painikkeella, joilla voidaan siirtyä valikoissa, syöttää tietoja ja vaihtaa toimintoja.

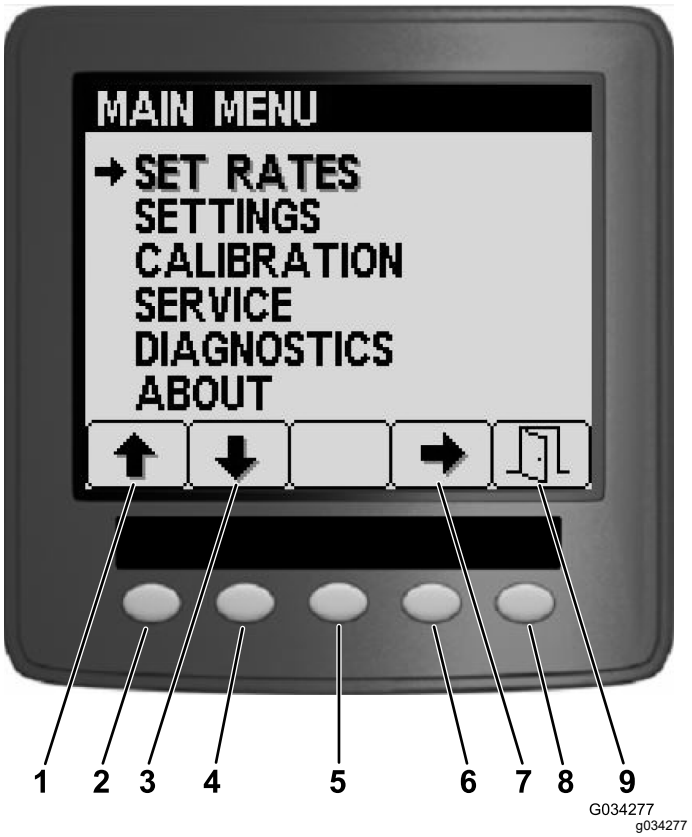

g034277

Kuva 21

1. Ylänuoli
2. Painike 1
3. Alanuoli
4. Painike 2
5. Painike 3
6. Painike 4
7. Valintanuoli
8. Painike 5
9. Poistu

Tekniset tiedot

Huomaa: Ominaisuuksia ja rakennetta voidaan muuttaa ilmoittamatta.

Koneen tekniset tiedot

Kuvaus	Mitta
Omapaino	1 307 kg
Paino vakioruiskutusjärjestelmän kanssa, tyhjänä, ilman käyttäjää	1 307 kg
Paino vakioruiskutusjärjestelmän kanssa, täynnä, ilman käyttäjää	2 499 kg
Ajoneuvon maksimikokonaispaino (tasaisella alustalla)	3 023 kg
Säiliön tilavuus	1 135,6 litraa
Ajoneuvon kokonaisleveys vakioruiskutusjärjestelmän kanssa, kun puomiosat ovat X-asennossa	226 cm

Ruiskutuslaitteen tekniset tiedot

Kuvaus	Mitta
Kokonaispituus vakioruiskutusjärjestelmän kanssa	391 cm
Ajoneuvon kokonaispituus puomiosien yläreunaan vakioruiskutusjärjestelmän kanssa, kun puomiosat ovat X-asennossa	442 cm
Kokonaiskorkeus vakioruiskutusjärjestelmän kanssa	146 cm
Ajoneuvon kokonaiskorkeus puomiosien yläreunaan vakioruiskutusjärjestelmän kanssa, kun puomiosat ovat X-asennossa	231 cm
Maavara	18,4 cm
Akseliväli	198 cm

Lisälaitteet/lisävarusteet

Koneeseen on saatavana valikoima Toron hyväksymiä lisälaitteita ja -varusteita, joiden avulla voidaan parantaa ja laajentaa sen ominaisuuksia. Ota yhteys valtuutettuun Toro-jälleenmyyjään.

Käytä vain aitoja Toro-varaosia ja -lisävarusteita, jotta kone toimisi parhaalla mahdollisella tavalla ja sen turvasertifiointi pysyisi voimassa. Muiden valmistajien varaosat ja lisävarusteet voivat osoittautua vaarallisiksi, ja niiden käyttö voi johtaa tuotteen takuun raukeamiseen.

Käyttö

Huomaa: Koneen vasen ja oikea puoli määritellään normaalista käyttöasennosta käsin.

Ennen käyttöä

Turvallisuus ennen käyttöä

Yleinen turvallisuus

- Älä anna lasten tai kouluttamattomien henkilöiden käyttää tai huoltaa laitetta. Paikalliset säännökset saattavat asettaa rajoituksia käyttäjän iälle. Omistaja vastaa käyttäjien ja mekaanikkojen koulutuksesta.
- Tutustu laitteen turvallisen käytön ohjeisiin, ohjauslaitteisiin ja turvamerkintöihin.
- Sammuta moottori, irrota virta-avain (jos on) ja odota, että kaikki liikkuvat osat pysähtyvät, ennen kuin poistut käyttäjän paikalta. Anna koneen jäähtyä ennen säätöä, huoltoa, puhdistusta tai varastointia.
- Selvitä, kuinka koneen saa pysäytettyä ja moottorin sammutettua nopeasti.
- Tarkista, että käyttäjän pitokytkimet, turvakytkimet ja suojukset ovat paikoillaan ja toimivat oikein. Älä käytä konetta, mikäli ne eivät toimi kunnolla.
- Jos kone ei toimi oikein tai jos se on vahingoittunut jollain tavalla, älä käytä konetta. Korjaa ongelma ennen kuin käytät konetta tai lisälaitetta.
- Varmista, että käyttäjän ja matkustajan alue ovat puhtaita ja että niissä ei ole kemikaalijäämiä tai roskia.
- Varmista ennen järjestelmän paineen lisäämistä, että kaikki nesteputkien liittimet ovat tiukalla ja kaikki letkut ovat hyvässä kunnossa.

Polttoaineturvallisuus

- Käsittele polttoainetta erittäin varovasti. Se on tulenarkaa, ja höyryt räjähtävät herkästi.
- Sammuta savukkeet, sikarit, piiput ja muut sytytyslähteet.
- Käytä vain hyväksyttyä polttoaineastiaa.
- Älä irrota polttoainesäiliön korkkia tai täytä polttoainesäiliötä moottorin ollessa käynnissä tai kuuma.
- Älä lisää tai tyhjennä polttoainetta suljetussa tilassa.
- Älä säilytä konetta tai polttoainesäiliötä tilassa, jossa on avotuli, kipinöitä tai varmistusliekki (esimerkiksi vedenlämmitin tai muu vastaava laite).
- Jos polttoainetta roiskuu, älä yritä käynnistää moottoria. Vältä luomasta minkäänlaisia kipinälähteitä, ennen kuin polttoainehöyryt ovat hälvenneet.

Kemikaaliturvallisuus

Ruiskutusjärjestelmässä käytetyt kemikaalit voivat olla vaarallisia ja myrkyllisiä sinulle, sivullisille ja eläimille, ja ne voivat vahingoittaa kasveja, maaperää ja muuta ympäristöä.

- Lue kunkin kemikaalin tiedot. Älä käytä tai huolla ruiskutuslaitetta, jos näitä tietoja ei ole käytettävissä.
- Varmista ennen ruiskutusjärjestelmän parissa työskentelyä, että järjestelmä on huuhdeltu kolme kertaa ja neutraloitu kemikaalin valmistajan suositusten mukaisesti ja että kaikki venttiilit ovat käyneet läpi kolme jaksoa.
- Varmista, että lähettyvillä on riittävästi puhdasta vettä ja saippuaa ja pese heti pois kaikki iholle joutuneet kemikaalit.
- Tutustu huolellisesti kaikkien käytettyjen kemikaalien varoitusmerkintöihin ja käyttöturvallisuustiedotteisiin ja suojaudu kemikaalin valmistajan suositusten mukaisesti.
- Suojaa kehosi aina, kun käytät kemikaaleja. Suojaa itsesi kemikaaleilta käyttämällä asianmukaisia henkilönsuojaimia:
  - suojalasit ja/tai kasvonsuojus
  - kemikaaleilta suojaava puku
  - hengityssuojain tai suodatinsuojain
  - kemikaaleja kestävät käsineet
  - kumisaappaat tai muut tukevat kengät
  - puhtaat vaihtovaatteet, saippuaa ja kertakäyttöisiä pyyhkeitä puhdistusta varten
- Hanki riittävästi tietoa ennen kemikaalien käyttöä ja käsittelyä.
- Käytä työhön sopivaa kemikaalia.
- Noudata kemikaalin valmistajan ohjeita kemikaalin turvallisesta käytöstä. Älä ylitä suositeltua järjestelmän käyttöpainetta.
- Älä täytä, kalibroi tai puhdista konetta, jos alueella on ihmisiä (etenkin lapsia) tai lemmikkejä.
- Käsittele kemikaaleja hyvin tuuletetussa tilassa.
- Älä syö, juo äläkä tupakoi, kun työskentelet kemikaalien lähettyvillä.
- Älä puhdista ruiskutussuuttimia puhaltamalla niihin tai laittamalla niitä suuhun.

- Pese kätesi ja muut paljaat kohdat mahdollisimman pian kemikaalien parissa työskentelyn jälkeen.
- Säilytä kemikaaleja niiden alkuperäisissä pakkauksissaan turvallisessa paikassa.
- Hävitä käyttämättömät kemikaalit ja kemikaaliastiat kemikaalin valmistajan ohjeiden ja paikallisten säännösten mukaan.
- Kemikaalit ja höyryt ovat vaarallisia. Älä työnnä mitään ruumiinosia säiliöön äläkä pidä päätäsi säiliön aukon lähettyvillä.
- Noudata kaikkia kemikaalien levitystä ja ruiskutusta koskevia paikallisia ja kansallisia määräyksiä.

Käynnistystä edeltävien tarkistusten suorittaminen

Tarkista seuraavat kohdat aina päivän alussa, ennen kuin ryhdyt käyttämään ruiskutuslaitetta:

- Tarkista rengaspaine.

  Huomaa: Tämän koneen renkaat eroavat auton renkaista; käytettävä rengaspaine on alhaisempi, jotta nurmi painuu vähemmän ja vauriot jäävät vähäisemmiksi.
- Tarkista kaikki nestemäärät. Jos jonkin nesteen määrä on alhainen, lisää nestettä sopiva määrä.
- Tarkista jarrupolkimen toiminta.
- Tarkista valojen toiminta.
- Tarkista ohjauksen toiminta kääntämällä ohjauspyörää vasemmalle ja oikealle.
- Sammuta moottori ja tarkasta, onko öljyvuotoja, irtonaisia osia tai muita näkyviä ongelmia.

Jos jokin yllämainituista kohdista ei ole kunnossa, kerro siitä mekaanikolle tai työnvalvojalle, ennen kuin ryhdyt käyttämään ruiskutuslaitetta. Työnvalvoja voi edellyttää, että tarkistat muitakin kohtia päivittäin, joten ota selvää vastuullasi olevista tarkistuksista.

Koneen valmistelu

Moottoriöljyn määrän tarkistus

Tarkista moottorin kampikammion öljymäärä ennen moottorin käynnistämistä ja koneen käyttämistä. Katso kohta Moottorin öljymäärän tarkistus (sivu 60).

Jäähdytysjärjestelmän tarkistus

Ennen kuin käynnistät moottorin ja käytät konetta, tarkasta jäähdytysjärjestelmä. Katso kohta Jäähdytysnesteen määrän tarkistus (sivu 75).

Hydraulijärjestelmän tarkastus

Ennen kuin käynnistät moottorin ja käytät konetta, tarkasta hydraulijärjestelmä. Katso kohta Hydraulinesteen tarkistus (sivu 79).

Rengaspaineen tarkistus

Huoltoväli: Aina ennen käyttöä tai päivittäin

Varmista oikea rengaspaine. Täytä renkaat paineeseen 1,38 bar.

Huomaa: Tarkista myös, etteivät renkaat ole kuluneet tai vaurioituneet.

Jarrujen tarkistus

Huoltoväli: Aina ennen käyttöä tai päivittäin

Paina jarrupoljinta kevyesti ennen ruiskutuslaitteen käynnistystä. Jos jarrupoljin liikkuu enemmän kuin 2,5 cm ennen kuin vastus tuntuu, jarrut on säädettävä. Katso kohta Jarrujen säätö (sivu 77).

⚠ VAARA

Ruiskutuslaitteen käyttö jarrujen ollessa huonosti säädetyt tai kuluneet voi aiheuttaa hallinnan menetyksen, mikä voi johtaa käyttäjän tai sivullisen loukkaantumiseen tai kuolemaan.

Tarkasta jarrut aina ennen ruiskutuslaitteen käyttöä ja varmista, että ne on säädetty oikein ja huollettu.

Polttoaineen lisäys

Polttoaineen tiedot

Öljypohjainen polttoaine	Käytä lyijytöntä bensiiniä, jonka tieoktaaniluku (pumppuoktaaniluku) on vähintään 87 (RON + MON / 2).
Etanolia sisältävä polttoaine	Enintään 10 % etanolia (bensiinin ja etanolin seosta) tai 15 % MTBE:tä (metyyli-tertiääri-butyylieetteriä) sisältävää polttoainetta voidaan käyttää. Etanoli ja MTBE eivät ole sama asia. Bensiiniä, jonka tilavuudesta enemmän kuin 15 % (E15) on etanolia, ei ole hyväksytty käyttöön. Älä käytä bensiiniä, jonka tilavuudesta enemmän kuin 10 % on etanolia (kuten 15 % etanolia sisältävä E15, 20 % etanolia sisältävä E20 tai enintään 85 % etanolia sisältävä E85). Muun kuin hyväksytyn bensiinin käyttö voi aiheuttaa toimintaongelmia ja/tai moottorivaurioita, joita takuu ei ehkä kata.

Tärkeää: **Moottori toimii parhaiten, kun käytetään vain puhdasta ja uutta, alle 30 päivää vanhaa polttoainetta.**

- Metanolia sisältävää bensiiniä ei saa käyttää.
- Älä säilytä polttoainetta talven yli polttoainesäiliössä tai -astioissa, ellei polttoaineeseen ole lisätty stabilointiainetta.
- Bensiiniin ei saa lisätä öljyä.

Polttoainesäiliön täyttö

Polttoainesäiliön tilavuus: noin 45 l.

1. Pysäköi kone tasaiselle alustalle, kytke seisontajarru, sammuta ruiskutuspumppu, sammuta moottori, irrota virta-avain ja anna moottorin jäähtyä.
2. Puhdista polttoainesäiliön korkin ympäristö (Kuva 22).

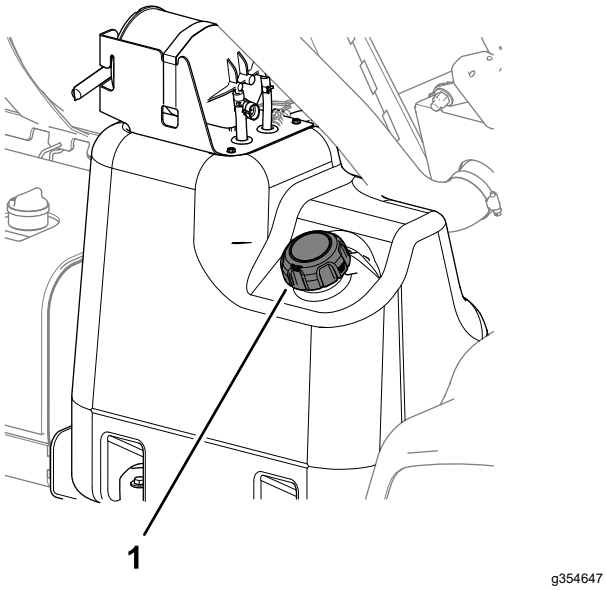

Kuva 22

1. Polttoainesäiliön korkki

3. Irrota polttoainesäiliön korkki.
4. Täytä säiliö noin 2,5 cm säiliön yläreunan alapuolelle (täyttökaulan alareunaan).

   Huomaa: Säiliöön jäävä ilmatila sallii polttoaineen laajenemisen. **Älä ylitäytä säiliötä.**
5. Asenna polttoainesäiliön korkki säiliöön huolellisesti.
6. Pyyhi läikkynyt polttoaine pois.

Uuden koneen sisäänajo

Huoltoväli: 100 ensimmäisen käyttötunnin jälkeen—Noudata näitä ohjeita 100 ensimmäisen käyttötunnin aikana, jotta ruiskutuslaitteen suorituskyky olisi kunnollinen ja ajoneuvo kestäisi pitkään:

- Tarkista moottoriöljyn ja muiden nesteiden määrä säännöllisesti ja tarkkaile, näkyykö merkkejä ruiskutuslaitteen jonkin osan ylikuumenemisesta.
- Kun olet käynnistänyt kylmän moottorin, anna sen lämmetä noin 15 sekuntia ennen liikkeellelähtöä.
- Vältä moottorin kovaa käyttöä.
- Vaihtele ruiskutuslaitteen nopeutta käytön aikana. Vältä äkkilähtöjä ja -pysäytyksiä.
- Katso kohdasta Päivittäisen huollon tarkastuslista (sivu 53) kaikki sisäänajon aikaiset erityistarkistukset.

Ruiskutuslaitteen valmistelu

Suuttimen valinta

Huomaa: Katso lisätietoja suuttimen valintaoppaasta, joka on saatavana valtuutetulta Toro-jälleenmyyjältä.

Suutinrunkoihin voidaan liittää enintään kolme erilaista suutinta. Valitse haluttu suutin seuraavasti:

1. Pysäytä ruiskutuslaite tasaiselle alustalle, sammuta moottori, irrota virta-avain ja kytke seisontajarru.
2. Aseta puomiosien pääkytkin POIS-asentoon ja aseta ruiskutuspumpun kytkin POIS-asentoon.
3. Kierrä suuttimien kannatinta jompaankumpaan suuntaan oikean suuttimen mukaisesti.
4. Ruiskutusmäärätilassa käytettävät koneet: Suorita virtauksen säätö. Lisätietoa on ExcelaRate-ruiskutusjärjestelmällä varustettujen Multi Pro 5800-D- ja 5800-G -ruiskutuslaitteiden *ohjelmisto-oppaassa*.

Imusuodattimen valinta

Vakiovaruste: imusuodatin, silmäkoko 50 (sininen)

Selvitä imusuodatintaulukosta käytettäviin ruiskutussuuttimiin sopiva sihdin silmäkoko, joka perustuu kemikaaleihin ja liuoksiin, joiden viskositeetti on sama kuin vedellä.

Imusuodatintaulukko

Ruiskutussuuttimen värikoodi (virtausnopeus)	Sihdin silmäkoko*	Suodattimen värikoodi
Keltainen (0,8 l/min)	50	Sininen
Punainen (1,5 l/min)	50	Sininen

Imusuodatintaulukko (cont'd.)

Ruiskutussuuttimen värikoodi (virtausnopeus)	Sihdin silmäkoko*	Suodattimen värikoodi
Ruskea (1,9 l/min)	50 (tai 30)	Sininen (tai vihreä)
Harmaa (2,3 l/min)	30	Vihreä
Valkoinen (3,0 l/min)	30	Vihreä
Sininen (3,8 l/min)	30	Vihreä
Vihreä (5,7 l/min)	30	Vihreä
*Tämän taulukon imusuodattimien silmäkoot perustuvat ruiskutettaviin kemikaaleihin ja liuoksiin, joiden viskositeetti on sama kuin vedellä.		

Tärkeää: **Kun ruiskutat suuremman viskositeetin (paksumpia) kemikaaleja tai kostutettavia jauheita sisältäviä liuoksia, saatat tarvita karkeamman sihdin lisävarusteena saatavalle imusuodattimelle. Katso Kuva 23.**

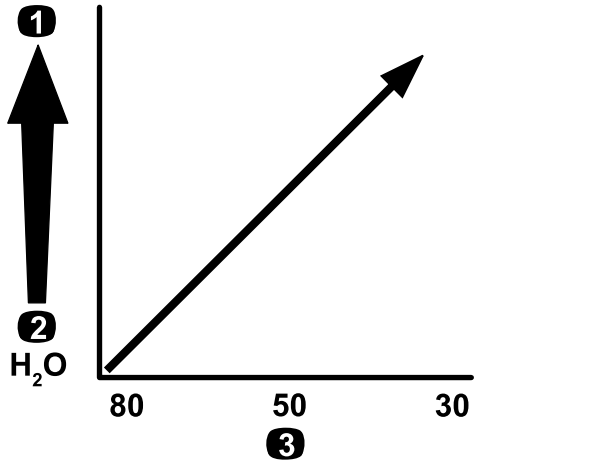

g214212

Kuva 23

Silmäkoko – kemikaalin tai liuoksen viskositeetti

1. Suuremman viskositeetin kemikaalit tai liuokset
2. Pienemmän viskositeetin kemikaalit tai liuokset
3. Sihdin koko

Jos ruiskutusmäärä on suurempi, harkitse lisävarusteena saatavan karkeamman imusuodattimen sihdin käyttämistä. Katso Kuva 24.

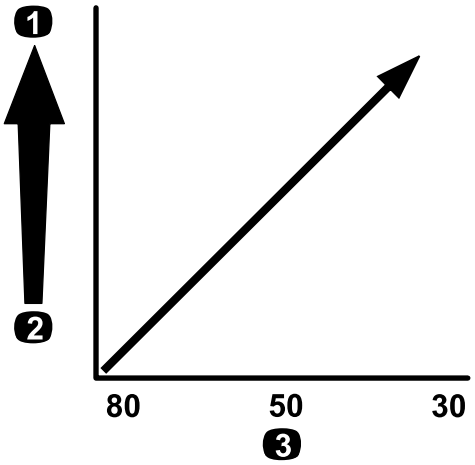

g214214

Kuva 24

Silmäkoko – ruiskutusmäärä

1. Suurempi ruiskutusmäärä
2. Pienempi ruiskutusmäärä
3. Sihdin koko

Painesuodattimen valinta

Saatavilla olevia sihtikokoja:

Vakiovaruste: imusuodatin, silmäkoko 50 (sininen)

Selvitä painesuodatintaulukosta käytettäviin ruiskutussuuttimiin sopiva sihdin silmäkoko, joka perustuu kemikaaleihin ja liuoksiin, joiden viskositeetti on sama kuin vedellä.

Painesuodatintaulukko

Ruiskutussuuttimen värikoodi (virtausnopeus)	Sihdin silmäkoko*	Suodattimen värikoodi
Tarpeen mukaan pienemmän viskositeetin kemikaaleille tai liuoksille tai pienemmille ruiskutusmäärille	100	Vihreä
Keltainen (0,8 l/min)	80	Keltainen
Punainen (1,5 l/min)	50	Sininen
Ruskea (1,9 l/min)	50	Sininen
Harmaa (2,3 l/min)	50	Sininen
Valkoinen (3,0 l/min)	50	Sininen
Sininen (3,8 l/min)	50	Sininen
Vihreä (5,7 l/min)	50	Sininen
Tarpeen mukaan suuremman viskositeetin kemikaaleille tai liuoksille tai suuremmille ruiskutusmäärille	30	Punainen
Tarpeen mukaan suuremman viskositeetin kemikaaleille tai liuoksille tai suuremmille ruiskutusmäärille	16	Ruskea

*Tämän taulukon painesuodattimien silmäkoot perustuvat ruiskutettaviin kemikaaleihin ja liuoksiin, joiden viskositeetti on sama kuin vedellä.

Tärkeää: **Kun ruiskutat suuremman viskositeetin (paksumpia) kemikaaleja tai kostutettavia jauheita sisältäviä liuoksia, saatat tarvita karkeamman sihdin lisävarusteena saatavalle painesuodattimelle. Katso Kuva 25.**

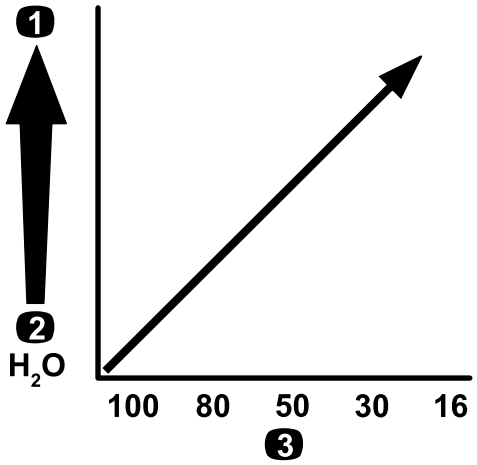

g214211

Kuva 25

Silmäkoko – kemikaalin tai liuoksen viskositeetti

1. Suuremman viskositeetin kemikaalit tai liuokset
2. Pienemmän viskositeetin kemikaalit tai liuokset
3. Sihdin koko

Jos ruiskutusmäärä on suurempi, harkitse lisävarusteena saatavan karkeamman painesuodattimen sihdin käyttämistä. Katso Kuva 26.

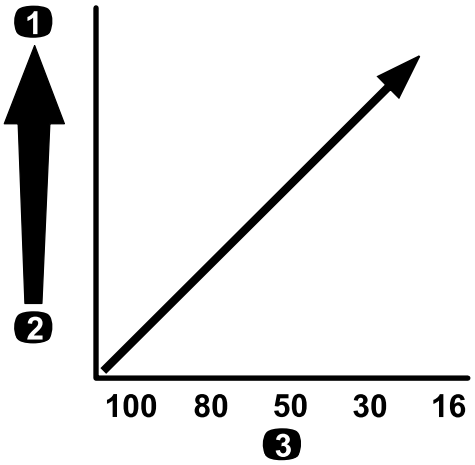

g214240

Kuva 26

Silmäkoko – ruiskutusmäärä

1. Suurempi ruiskutusmäärä
2. Pienempi ruiskutusmäärä
3. Sihdin koko

Suutinkappaleen suodattimen valinta (lisävaruste)

Huomaa: Suojaa suutinkappaletta ja lisää sen käyttöikää käyttämällä lisävarusteena saatavaa suutinkappaleen suodatinta.

Selvitä suutinkappaleen suodatintaulukosta käytettäviin ruiskutussuuttimiin sopiva sihdin silmäkoko, joka perustuu kemikaaleihin ja liuoksiin, joiden viskositeetti on sama kuin vedellä.

Suutinkappaleen suodatintaulukko

Ruiskutussuuttimen värikoodi (virtausnopeus)	Sihdin silmäkoko*	Suodattimen värikoodi
Keltainen (0,8 l/min)	100	Vihreä
Punainen (1,5 l/min)	50	Sininen
Ruskea (1,9 l/min)	50	Sininen
Harmaa (2,3 l/min)	50	Sininen
Valkoinen (3,0 l/min)	50	Sininen
Sininen (3,8 l/min)	50	Sininen
Vihreä (5,7 l/min)	50	Sininen
*Tämän taulukon suutinkappaleiden suodattimien silmäkoot perustuvat ruiskutettaviin kemikaaleihin ja liuoksiin, joiden viskositeetti on sama kuin vedellä.		

Tärkeää: **Kun ruiskutat suuremman viskositeetin (paksumpia) kemikaaleja tai kostutettavia jauheita sisältäviä liuoksia, saatat tarvita karkeamman sihdin lisävarusteena saatavalle suutinkappaleen suodattimelle. Katso Kuva 27.**

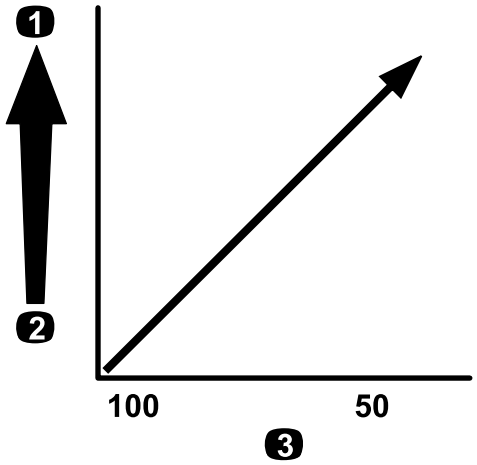

g214245

Kuva 27

Silmäkoko – kemikaalin tai liuoksen viskositeetti

1. Suuremman viskositeetin kemikaalit tai liuokset
2. Pienemmän viskositeetin kemikaalit tai liuokset
3. Sihdin koko

Jos ruiskutusmäärä on suurempi, harkitse lisävarusteena saatavan karkeamman suutinkappaleen suodattimen sihdin käyttämistä. Katso Kuva 28.

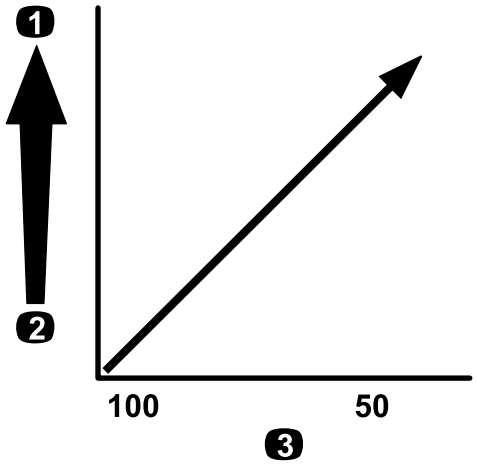

g214245

Kuva 28

Silmäkoko – ruiskutusmäärä

1. Suurempi ruiskutusmäärä
2. Pienempi ruiskutusmäärä
3. Sihdin koko

Säiliöiden täyttö

Puhdasvesisäiliön täyttö

Tärkeää: **Älä käytä puhdasvesisäiliössä kierrätettyä vettä (harmaavettä).**

Huomaa: Puhdasvesisäiliön vedellä voit pestä kemikaalit pois iholta, silmistä tai muilta pinnoilta, mikäli kemikaaleja joutuu vahingossa kosketuksiin kehon kanssa.

Täytä puhdasvesisäiliö aina puhtaalla vedellä ennen kemikaalien käsittelyä tai sekoittamista.

- Kun haluat täyttää säiliön, irrota säiliön yläosassa oleva korkki, täytä säiliö puhtaalla vedellä ja asenna korkki takaisin paikalleen (Kuva 29).
- Avaa puhdasvesisäiliön tulppa kääntämällä tulpan vipua (Kuva 29).

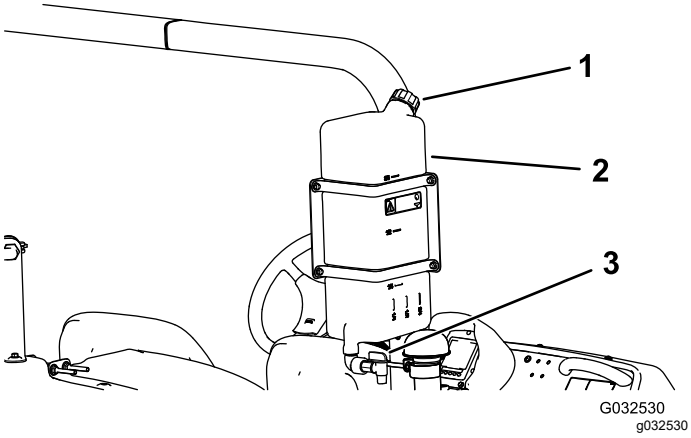

Kuva 29

1. Täyttöaukon korkki
2. Puhdasvesisäiliö
3. Tulppa

Ruiskutussäiliön täyttö

Optimaalinen sekoitus ja säiliön ulkoinen puhtaus saavutetaan asentamalla lisävarusteena saatava kemikaalien esisekoitussarja.

Tärkeää: **Jos suinkin mahdollista, älä käytä ruiskutussäiliössä kierrätettyä vettä (harmaavettä).**

Tärkeää: **Varmista, että käytettävät kemikaalit ovat yhteensopivia Vitonin™ kanssa. Valmistajan etiketissä pitäisi olla maininta, mikäli kemikaali ei ole yhteensopiva Vitonin kanssa. Vitonin kanssa yhteensopimattomat kemikaalit huonontavat ruiskutuslaitteen O-rengastiivisteitä, mikä aiheuttaa vuotoja.**

Tärkeää: **Säiliön tilavuusmerkinnät ovat viitteelliset, eikä niiden tarkkuus riitä säätöön.**

1. Pysäytä kone tasaiselle alustalle, sammuta moottori, irrota virta-avain ja kytke seisontajarru.
2. Laske kemikaalin valmistajan ohjeiden mukaan vesimäärä, joka tarvitaan halutun kemikaalimäärän sekoittamiseen.
3. Avaa ruiskutussäiliön kansi.

   Huomaa: Säiliön kansi sijaitsee säiliön yläosan keskellä. Avaa se kääntämällä kannen etupuoliskoa vastapäivään ja avaa kansi. Säiliön kannen alla oleva sihti voidaan irrottaa puhdistamista varten.
4. Asenna täyttöletku takaiskuventtiililiittimessä olevaan pikaliittimeen.
5. Lisää 3/4 tarvittavasta vedestä ruiskutussäiliöön (Kuva 30).

   Tärkeää: **Käytä aina puhdasta ja tuoretta vettä ruiskutussäiliöön. Älä kaada kemikaalitiivistettä tyhjään säiliöön.**

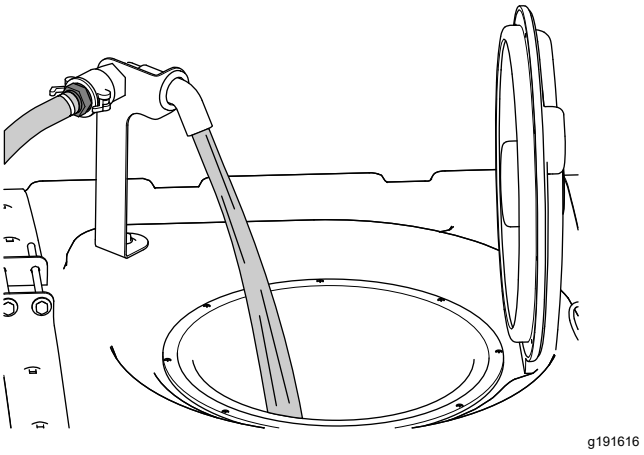

Kuva 30

6. Käynnistä moottori, kytke seisontajarru, aseta ruiskutuspumpun kytkin PÄÄLLÄ-asentoon ja siirrä kaasuvipu KORKEALLE JOUTOKÄYNNILLE.
7. Aseta säiliön kierron kytkin PÄÄLLÄ-ASENTOON.

   Tärkeää: **Ennen kuin lisäät ruiskutejauheita Toro-ruiskutusjärjestelmään, sekoita jauheet sopivassa astiassa riittävään määrään raikasta vettä, jotta muodostuu vapaasti juokseva liete. Jos tätä ohjetta ei noudateta, säiliön pohjalle voi kertyä kemikaalijäämiä, kierto voi huonontua, suodattimet voivat tukkeutua ja ruiskutusmäärät voivat olla virheellisiä.**

   Toro suosittelee hyväksytyn suihkupumppusarjan käyttöä tässä koneessa. Lisätietoja saa valtuutetulta Toro-jälleenmyyjältä.
8. Lisää kemikaalin valmistajan ohjeiden mukainen määrä kemikaalitiivistettä.

9. Lisää loput vedestä säiliöön, irrota täyttöletku ja sulje säiliön kansi.

   Huomaa: Säiliö suljetaan asettamalla kansi paikalleen ja kiertämällä etupuoliskoa myötäpäivään.

   Tärkeää: **Säiliön ensimmäisen täyttökerran jälkeen tarkasta säiliön kiinnitysliuskat välysten varalta. Kiristä tarvittaessa.**

Säiliön kiinnitysliuskojen tarkastus

Huoltoväli: Aina ennen käyttöä tai päivittäin—Tarkasta säiliön kiinnitysliuskat.

Tärkeää: **Säiliön kiinnitysliuskojen kiinnikkeiden liiallinen kiristäminen saattaa johtaa säiliön ja liuskojen vääntymiseen ja vaurioihin.**

Tärkeää: **Jos suinkin mahdollista, älä käytä ruiskutussäiliössä kierrätettyä vettä (harmaavettä).**

1. Täytä pääsäiliö vedellä.
2. Tarkista, esiintyykö liuskojen ja säiliön välillä liikettä (Kuva 31).

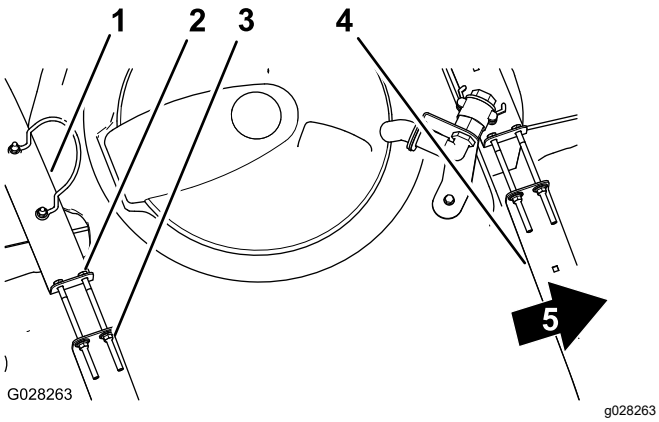

Kuva 31

1. Säiliön takakiinnitysliuska
2. Pultti
3. Laippalukkomutteri
4. Säiliön etukiinnitysliuska
5. Koneen etuosa

3. Jos liuskat ovat löysällä, kiristä liuskojen yläpään laippalukkomuttereita ja pultteja, kunnes liuskat ovat tiukasti kiinni säiliössä (Kuva 31).

   Huomaa: Älä kiristä säiliön kiinnitysliuskojen kiinnikkeitä liikaa.

Puomiosien ohitusventtiilien säätö

Vain manuaalinen tila

Tärkeää: **Ruiskutusmäärätilassa puomiosien ohitusventtiilien on oltava Kiinni-asennossa.**

Tärkeää: **Jos suinkin mahdollista, älä käytä ruiskutussäiliössä kierrätettyä vettä (harmaavettä).**

Säädä ruiskutusta, ruiskutusnopeutta ja puomiosien ohitusventtiilejä ennen ruiskutuslaitteen ensimmäistä käyttöä, suuttimien vaihdon yhteydessä ja tarpeen mukaan.

Tärkeää: **Etsi avoin ja tasainen alue, jolla tämän toimenpiteen voi suorittaa.**

Koneen valmistelu

1. Täytä ruiskutussäiliö puoleenväliin asti puhtaalla vedellä.
2. Laske ruiskutusosat.
3. Kytke seisontajarru.
4. Aseta ruiskutuksen hallinnan kytkin manuaaliseen tilaan.
5. Aseta kolmen puomiosan kytkimet PÄÄLLÄ-asentoon, mutta jätä puomiosien pääkytkin POIS-asentoon.
6. Aseta ruiskutuspumpun kytkin PÄÄLLÄ-asentoon ja käynnistä säiliön kierto.
7. Siirry tietokeskuksen Calibration (Säätö) -näyttöön ja valitse Test Speed (Testinopeus). Lisätietoa on ExcelaRate-ruiskutusjärjestelmällä varustettujen Multi Pro 5800-D- ja 5800-G -ruiskutuslaitteiden *ohjelmisto-oppaan* kohdassa Simulating a Test Speed (Testinopeuden simulointi).
   A. Säädä simuloiduksi nopeudeksi 5,6 km/h painamalla painiketta 3 tai 4.
   B. Testinopeuden simulointi voidaan OTTAA KÄYTTÖÖN painikkeella 4.
   C. Tallenna TESTINOPEUS ja poistu sen näytöstä painamalla painiketta 5.

Puomiosien ohitusventtiilien säätö

1. Säädä ruiskutusmäärä ruiskutusmäärän kytkimellä seuraavan taulukon mukaisesti.

Suuttimen ruiskutusmäärän taulukko

Suuttimen ruiskutusmäärän taulukko (cont'd.)

Suuttimen väri	SI (metrijärjestelmä)	Englantilainen	Turf
Keltainen	159 l/ha	17 gal./eek.	0,39 gal./1000 neliöj.
Punainen	319 l/ha	34 gal./eek.	0,78 gal./1000 neliöj.
Ruskea	394 l/ha	42 gal./eek.	0,96 gal./1000 neliöj.
Harmaa	478 l/ha	51 gal./eek.	1,17 gal./1000 neliöj.
Valkoinen	637 l/ha	68 gal./eek.	1,56 gal./1000 neliöj.
Sininen	796 l/ha	85 gal./eek.	1,95 gal./1000 neliöj.
Vihreä	1 190 l/ha	127 gal./eek.	2,91 gal./1000 neliöj.

2. Aseta vasemman puomiosan kytkin Pois-asentoon ja säädä puomiosan ohitusnuppia (Kuva 32), kunnes näytetty määrä on edellisellä tasolla taulukon mukaisesti.

   Huomaa: Ohitusnupin ja osoittimen numeroidut ilmaisimet on tarkoitettu vain viitteeksi.

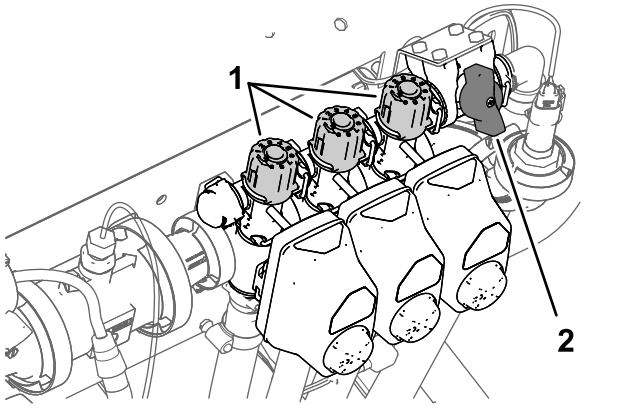

Kuva 32

1. Puomiosan ohituksen säätönupit
2. Puomiosien ohituksen sulkuventtiili

3. Aseta vasemman puomiosan kytkin Päällä-asentoon ja aseta oikean puomiosan kytkin Pois-asentoon.
4. Säädä oikean puomiosan ohitusnuppia (Kuva 32), kunnes näytetty määrä on edellisellä tasolla taulukon mukaisesti.
5. Aseta oikean puomiosan kytkin Päällä-asentoon ja aseta keskimmäisen puomiosan kytkin Pois-asentoon.
6. Säädä keskimmäisen puomiosan ohitusnuppia (Kuva 32), kunnes näytetty määrä on edellisellä tasolla taulukon mukaisesti.
7. Aseta puomiosien pääkytkin Pois-asentoon.
8. Sammuta ruiskutuspumppu.

Säiliön kierron ohitusventtiilin nupin asento

- Säiliön kierron ohitusventtiili on täysin auki-asennossa (Open) ruudussa A (Kuva 33).
- Säiliön kierron ohitusventtiili on kiinni-asennossa (0) ruudussa B (Kuva 33).
- Säiliön kierron ohitusventtiili on väliasennossa (säädetty suhteessa ruiskutusjärjestelmän painemittariin) kuvassa C (Kuva 33).

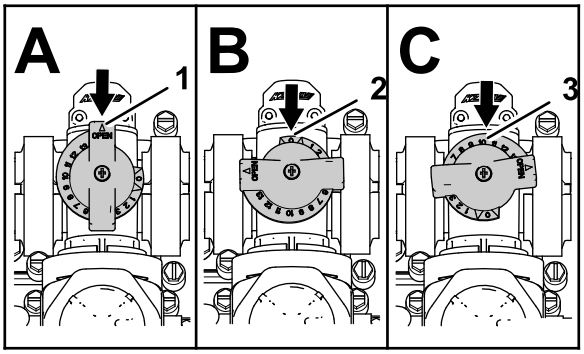

Kuva 33

1. Vapaa
2. Kiinni (0)
3. Väliasento

Säiliön kierron ohitusventtiilin säätö

Huoltoväli: Vuosittain—Säädä säiliön kierron ohitusventtiili.

Tärkeää: **Jos suinkin mahdollista, älä käytä ruiskutussäiliössä kierrätettyä vettä (harmaavettä).**

1. Etsi avoin ja tasainen alue, jolla tämän toimenpiteen voi suorittaa.
2. Täytä ruiskutussäiliö puoleenväliin asti puhtaalla vedellä.
3. Varmista, että säiliön kierron säädinventtiili on auki.

   Huomaa: Jos sitä on säädetty, avaa se kokonaan tällä kertaa.
4. Kytke seisontajarru ja käynnistä moottori.

5. Aseta ruiskutustilan kytkin manuaaliseen tilaan. Katso kohta Ruiskutus manuaalisessa tilassa (sivu 39).
6. Aseta ruiskutuspumpun kytkin ja säiliön kierron kytkin PÄÄLLÄ-asentoon.
7. Aseta puomiosien pääkytkin POIS-asentoon.
8. Siirrä kaasuvipu NOPEA-asentoon.
9. Säädä ruiskutusjärjestelmän paineeksi 6,89 bar ruiskutusmäärän kytkimellä.
10. Aseta säiliön kierron kytkin POIS-asentoon ja tarkasta painemittari.
    - Jos painemittarin lukema on 6,89 bar, säiliön kierron ohitusventtiili on säädetty oikein.
    - Jos painemittari näyttää eri lukeman, siirry seuraavaan vaiheeseen.
11. Säädä säiliön kierron ohitusventtiiliä (Kuva 34), joka on säiliön kierron venttiilin takaosassa, kunnes ruiskutusjärjestelmän painelukema mittarissa on 6,89 bar.

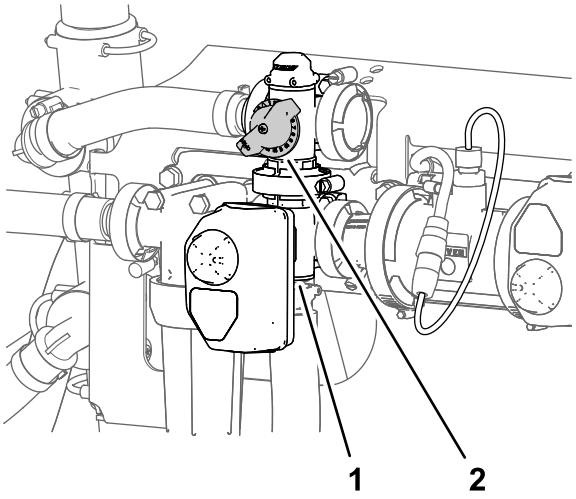

g191362

Kuva 34

1. Ohjain (säiliön kierron venttiili)
2. Säiliön kierron ohitusventtiili

12. Siirrä ruiskutuspumpun kytkin POIS-asentoon.
13. Siirrä kaasuvipu JOUTOKÄYNTI/HIDAS-asentoon ja käännä virtakytkin PYSÄYTYS-asentoon.

Ruiskutuspumpun sijainti

Ruiskutuspumppu sijaitsee säiliön takaosassa vasemmalla puolella (Kuva 35).

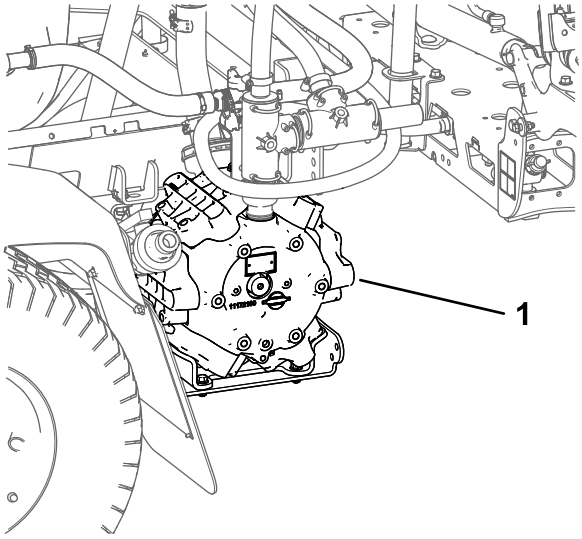

g194233

Kuva 35

1. Ruiskutuspumppu

Käytön aikana

Turvallisuus käytön aikana

Yleinen turvallisuus

- Omistaja ja käyttäjä voivat estää loukkaantumisia tai omaisuusvahinkoja aiheuttavat tapaturmat ja ovat siksi vastuussa niistä.
- Pukeudu asianmukaisesti. Käytä silmäsuojaimia, pitkiä housuja, tukevia liukastumisen estäviä kenkiä ja kuulosuojaimia. Älä käytä löysiä vaatteita tai roikkuvia koruja, ja kiinnitä pitkät hiukset.
- Käytä asianmukaisia henkilösuojaimia Kemikaaliturvallisuus-kohdan ohjeiden mukaisesti.
- Koneen käyttö vaatii käyttäjän täyden huomion. Jos käyttäjän huomio keskittyy muualle, saattaa seurata henkilö- tai omaisuusvahinko.
- Älä käytä konetta sairaana, väsyneenä tai alkoholin tai huumausaineiden vaikutuksen alaisena.
- Koneessa saa kuljettaa enintään yhtä matkustajaa. Matkustajan on istuttava hänelle tarkoitetulla istumapaikalla.
- Käytä konetta vain, kun näkyvyys on hyvä. Vältä kuoppia ja piileviä vaaroja.
- Varmista ennen moottorin käynnistämistä, että olet käyttäjän paikalla, että ajopoljin on VAPAA-asennossa ja että seisontajarru on kytketty.
- Istu aina koneen ollessa liikkeessä. Pidä molemmat kädet ohjauspyörällä aina kun mahdollista, ja pidä kätesi ja jalkasi aina ohjaamon sisäpuolella.

- Ole varovainen lähestyessäsi kulmia, joissa on huono näkyvyys, pensaita, puita tai muita näköesteitä.
- Katso ennen peruuttamista taaksesi ja varmista, että takanasi ei ole ketään. Peruuta hitaasti.
- Älä ruiskuta, kun lähistöllä on ihmisiä (varsinkin lapsia) tai lemmikkieläimiä.
- Älä käytä konetta pudotusten, ojien tai vallien lähettyvillä. Kone voi kaatua yllättäen, jos pyörä menee reunan yli tai jos reuna sortuu.
- Vähennä nopeutta, kun käytät ajoneuvoa karkealla maaperällä, epätasaisella alustalla, lähellä reunakiviä, kuoppia ja muita äkkinäisiä maaperän muutoksia. Kuorma voi siirtyä, mikä heikentää koneen vakautta.
- Jos kone osuu esteeseen tai tärisee epätavallisesti, pysäytä kone, sammuta moottori, irrota virta-avain, kytke seisontajarru ja tarkasta terät vahinkojen varalta. Suorita tarvittavat korjaukset ennen käytön jatkamista.
- Hidasta ja ole varovainen kääntyessäsi koneella ja ylittäessäsi teitä ja jalkakäytäviä. Anna muille aina etuajo-oikeus.
- Aja erityisen varovaisesti märillä alustoilla, huonolla ilmalla, suurilla nopeuksilla ja täydellä kuormalla. Pysähtymiseen tarvittava aika ja matka kasvavat näissä olosuhteissa.
- Älä koske moottoriin tai äänenvaimentimeen moottorin ollessa käynnissä tai heti sen sammuttamisen jälkeen. Kuumat pinnat voivat aiheuttaa palovammoja.
- Ennen käyttäjän paikalta poistumista:
  - Pysäköi kone tasaiselle alustalle.
  - Siirrä ajopoljin VAPAA-asentoon.
  - Sammuta ruiskutuspumppu.
  - Kytke seisontajarru.
  - Sammuta moottori ja irrota virta-avain (jos on).
  - Odota, että kaikki liikkuvat osat ovat pysähtyneet.
- Älä koskaan käytä moottoria tilassa, johon voi kertyä pakokaasuja.
- Älä käytä konetta ukonilman aikana.
- Käytä vain Toron hyväksymiä lisälaitteita ja -varusteita.

Kaatumissuojausjärjestelmän (ROPS) turvallisuus

Huomaa: Kaikissa tämän *käyttöoppaan* käsittelemissä koneissa Toron asentama ohjaamo on kaatumissuojausjärjestelmä.

- Älä irrota kaatumissuojausjärjestelmää koneesta.
- Kiinnitä turvavyö ja varmista, että se on nopeasti avattavissa hätätilanteessa. Käytä aina turvavyötä.
- Tarkista vapaa alikulkukorkeus ja varo osumasta esteisiin.
- Pidä kaatumissuojausjärjestelmä turvallisessa käyttökunnossa tarkistamalla se vaurioiden varalta säännöllisesti ja pitämällä kaikki kiinnittimet tiukalla.
- Huolla ja puhdista turvavyöt tarpeen mukaan.
- Vaihda kaikki vialliset kaatumissuojausjärjestelmän osat. Älä korjaa tai muuta sitä.

Turvallisuus rinteissä

Rinteissä on huomattava koneen hallinnan menettämisen ja kaatumisen vaara. Tällaiset onnettomuudet voivat aiheuttaa vakavan tapaturman tai kuoleman. Käyttäjä on vastuussa turvallisesta käytöstä rinteissä. Koneen käyttö rinteissä edellyttää erityistä huolellisuutta.

- Tutustu seuraaviin ohjeisiin koneen käytöstä rinteissä ja selvitä, voidaanko konetta käyttää kyseisellä paikalla ja vallitsevissa olosuhteissa. Maaston muutokset voivat vaikuttaa koneen käyttöön rinteissä.
- Käyttäjän on arvioitava käyttöpaikan olosuhteet ja määritettävä niiden perusteella, onko rinne turvallinen koneen käyttöön. Tämä tarkastus on tehtävä huolellisesti ja harkiten.
- Vältä koneen käynnistämistä, pysäyttämistä tai kääntämistä rinteissä. Aja rinteet ylös ja alas. Vältä nopeuden tai suunnan äkillistä muuttamista. Jos kääntyminen on välttämätöntä, käänny hitaasti ja vähän kerrallaan alamäkeen, jos mahdollista. Ole varovainen, kun peruutat konetta.
- Älä käytä konetta, jos olet epävarma pidosta, kääntyvyydestä tai vakaudesta.
- Poista tai merkitse esteet, kuten ojat, kuopat, urat, töyssyt, kivet tai muut piilevät vaarat. Korkea ruoho voi peittää esteet. Maaston epätasaisuudet voivat kaataa koneen.
- Huomaa, että koneen käyttö märillä pinnoilla, poikittain rinteissä tai alamäessä saattaa johtaa koneen pidon menettämiseen. Pidon menetys pyörissä saattaa aiheuttaa luisumisen sekä jarrujen ja ohjauksen hallinnan menetyksen.
- Käytä konetta erityisen varovasti pudotusten, ojien, vallien, vesiesteiden tai muiden vaarojen lähellä. Kone voi kaatua yllättäen, jos pyörä menee reunan yli tai jos reuna sortuu. Määritä suoja-alue koneen ja mahdollisen vaaran välille.
- Ole erityisen varovainen, kun käytät lisälaitteita, sillä ne voivat heikentää laitteen vakautta.

- Jos moottori sammuu tai ajoneuvo alkaa vieriä alaspäin ylämäkeen ajettaessa, paina jarrua vähän kerrallaan ja peruuta mäki hitaasti suoraan alaspäin.
- Pidä vaihde kytkettynä aina (soveltuessa), kun ajat rinnettä alas.
- Älä pysäköi laitetta rinteeseen.
- Säiliön sisältämän materiaalin paino voi vaikuttaa koneen käsiteltävyyteen. Noudata seuraavia ohjeita, jotta hallittavuus säilyy ja tapaturmat voidaan välttää.
  - Kun käytössä on raskas kuorma, vähennä nopeutta ja jätä riittävä jarrutusetäisyys. Älä tee äkkijarrutuksia. Ole erityisen varovainen kaltevilla pinnoilla.
  - Nestekuormat siirtyvät erityisesti käännyttäessä, ajettaessa ylä- tai alamäkeen, äkkinäisissä nopeuden muutoksissa tai ajettaessa epätasaisella maaperällä. Kun kuorma siirtyy, laite voi kaatua.

Laitteen käyttö

Moottorin käynnistys

1. Istuudu käyttäjän istuimelle ja pidä jalka pois ajopolkimelta.
2. Varmista seuraavat:
   - Seisontajarru on kytketty.
   - Ajopoljin on VAPAA-asennossa.
   - Ruiskutuspumppu on sammutettu.
   - Kaasuvipu on HIDAS-asennossa.
3. Käännä virta-avain KÄYNNISTYS-asentoon.
4. Käynnistä moottoria korkeintaan 15 sekunnin ajan.
5. Vapauta avain, kun moottori käynnistyy.
6. Anna moottorin käydä JOUTOKÄYNNILLÄ tai vähäisellä kaasulla, kunnes se lämpenee.

Koneella ajo

1. Vapauta seisontajarru ja aja konetta eteenpäin painamalla ajopoljinta eteenpäin ja peruuta painamalla poljinta taaksepäin.

   Tärkeää: **Ruiskutuslaitteen on annettava pysähtyä ennen suunnan vaihtamista.**
2. Ajopolkimen vapauttaminen pysäyttää koneen hitaasti.

   Huomaa: Ajopoljin palautuu VAPAA-asentoon.
3. Jos haluat pysähtyä nopeasti, paina jarrupoljinta.

   Huomaa: Koneen pysähtymismatka voi vaihdella ruiskutuslaitteen säiliön kuorman ja koneen ajonopeuden mukaan.

Ajonopeuden lukituskytkimen asetus

⚠ VAROITUS

Jos ajonopeuden lukituskytkintä painetaan, kun jalka ei ole ajopolkimella, ajoyksikkö saattaa pysähtyä äkillisesti ja aiheuttaa hallinnanmenetyksen. Tästä voi seurata kuljettajan tai sivullisten loukkaantuminen.

Jalka on pidettävä ajopolkimella, kun ajonopeuden lukituskytkin poistetaan käytöstä.

1. Käynnistä ruiskutuspumppu asettamalla ruiskutuspumpun kytkin PÄÄLLÄ-asentoon. Katso kohta Ruiskutuspumpun kytkin (sivu 20).
2. Aja eteenpäin ja kiihdytä haluttuun ajonopeuteen. Katso kohta Koneella ajo (sivu 35).

   Huomaa: Koneen ajonopeuden on oltava alle 11 km/h, jotta ajonopeuden lukituskytkin voidaan asettaa.
3. Paina ajonopeuden lukituskytkimen yläosaa.

   Huomaa: Kytkimessä oleva merkkivalo syttyy.
4. Ota jalka pois ajopolkimelta.

   Huomaa: Ruiskutuslaite ylläpitää määritetyn nopeuden.
5. Vapauta ajonopeuden lukituskytkin joko asettamalla jalka ajopolkimelle ja painamalla kytkimen alaosaa tai nostamalla jalka pois ajopolkimelta ja painamalla jarrupoljinta.

   Huomaa: Kytkimen valo sammuu, ja ajonopeutta voidaan nyt hallita ajopolkimella.

Moottorin sammutus

1. Siirrä kaikki ohjaimet VAPAALLE.
2. Pysäytä ruiskutuslaite painamalla jarrua.
3. Kytke seisontajarru.
4. Siirrä kaasuvipu JOUTOKÄYNTI/HIDAS-asentoon.
5. Käännä avain PYSÄYTYS-asentoon.
6. Irrota avain virtalukosta, jotta moottoria ei voida käynnistää vahingossa.

Moottorin viestit

Tietokeskuksessa näytetään kahden tyyppisiä moottorin viestejä, jos moottorin käynti on turvallisen alueen ulkopuolella:

- Moottorin ilmoitusviestit
- Moottorin pysäytysviestit

Huomaa: Tietokeskuksessa on määritettävä äänen mykistysvaihtoehdoksi PÄÄLLÄ, jotta moottorin ilmoitus- ja pysäytysviestit kuuluvat. Lisätietoja on ExcelaRate-ruiskutusjärjestelmällä varustettujen Multi Pro 5800-D- ja 5800-G -ruiskutuslaitteiden *ohjelmisto-oppaan* kohdassa Muting the Audio Indicator (Ääni-ilmaisimen mykistys).

Huomaa: Alkunäytön oikeassa yläkulmassa oleva symboli , moottorin ilmoitusviesti tai moottorin pysäytysviesti ilmaisevat, että moottorissa on aktiivinen vika.

Moottorin ilmoitusviestit

Jos tietokeskuksessa näkyy moottorin ilmoitusviesti, lopeta ruiskutus ja aja kone huoltokeskukseen. Seuraavassa on esimerkkejä ilmoitusnäytöistä:

1. Kun moottorin ohjausyksikkö havaitsee ilmoitustason vian, **moottorin ilmoitusten ilmaisin** tulee näkyviin (Kuva 36).



g194664

Kuva 36

2. Lopeta ruiskutus ja aja kone huoltokeskukseen.

   Huomaa: Aktiivisen vian viesti tulee näkyviin (Kuva 37).



g194663

Kuva 37

Aktiivisen vian viesti (jäähdytysnesteen lämpötila liian korkea)

3. Tarkastele aktiivisten vikojen luetteloa painikkeilla 1–5 (Kuva 38).
   - Siirry luettelossa ylös- ja alaspäin painikkeilla 1 ja 2.
   - Mykistä äänihälytys painikkeella 3.

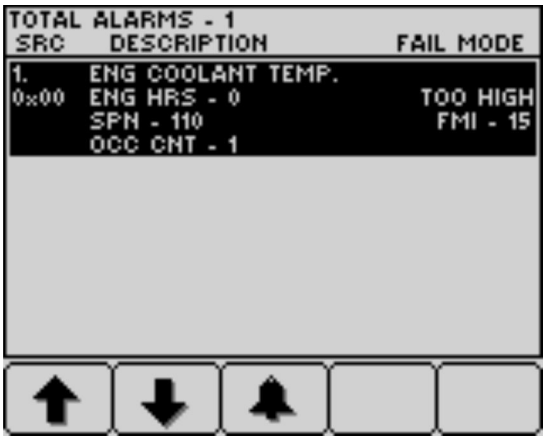

g194666

Kuva 38

4. Poistu aktiivisten vikojen luettelosta ja palaa alkunäyttöön painikkeella 5 (Kuva 39).

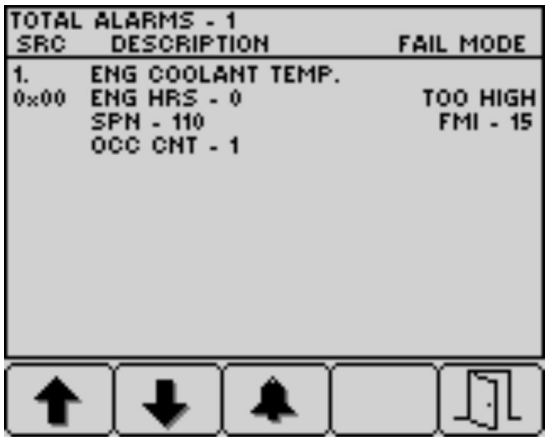

g194665

Kuva 39



g194663

Kuva 41

Moottorin pysäytysviestit

Jos tietokeskuksessa näkyy moottorin pysäytysviesti, käyttäjän on pysäytettävä kone välittömästi ja sammutettava moottori. Seuraavassa on esimerkkejä ilmoitusnäytöistä:

Tärkeää: **Moottorin käytön jatkaminen pysäytysviestin ollessa näkyvissä vaurioittaa moottoria.**

1. Kun moottorin ohjausyksikkö havaitsee vakavan tason vian, **moottorin pysäytyksen ilmaisin** tulee näkyviin (Kuva 40).



g194667

Kuva 40

2. **Pysäytä kone välittömästi ja sammuta moottori.**
3. Aktiivisen vian viesti tulee seuraavaksi näkyviin (Kuva 41).
4. Tarkastele aktiivisten vikojen luetteloa painikkeilla 1–5. Katso Kuva 38 kohdassa Moottorin ilmoitusviestit (sivu 36).
   - Siirry luettelossa ylös- ja alaspäin painikkeilla 1 ja 2.
   - Mykistä äänihälytys painikkeella 3.
5. Poistu aktiivisten vikojen luettelosta ja palaa alkunäyttöön painikkeella 5. Katso Kuva 39 kohdassa Moottorin ilmoitusviestit (sivu 36).

Ruiskutuslaitteen käyttö

Ruiskutuslaitetta käytetään täyttämällä ruiskutussäiliö, levittämällä tuotesekoitusta työskentelyalueelle ja puhdistamalla säiliö ja ruiskutusjärjestelmä. Suorita kaikki kolme vaihetta peräkkäin, jotta ruiskutuslaite ei vaurioidu. Kemikaaleja ei esimerkiksi saa sekoittaa ja lisätä ruiskutussäiliöön illalla ja suihkuttaa aamulla. Tällöin seurauksena on kemikaalien rikastuminen ja mahdollisesti ruiskutuslaitteen osien vaurioituminen.

⚠ VAROITUS

Kemikaalit ovat vaarallisia ja saattavat aiheuttaa henkilövahinkoja.

- **Lue kemikaalien etikettien ohjeet huolellisesti ennen käyttöä ja noudata kaikkia valmistajan suosituksia ja varoituksia.**
- **Vältä kemikaalien joutumista iholle. Jos kemikaaleja joutuu iholle, pese kyseinen kohta huolellisesti saippualla ja puhtaalla vedellä.**
- **Käytä asianmukaisia henkilösuojaimia kemikaalin valmistajan antamien ohjeiden mukaan.**

Multi Pro® -ruiskutuslaite on suunniteltu erityisesti kestävyyttä ja pitkää käyttöikää silmällä pitäen.

Tämän tavoitteen saavuttamiseksi ruiskutuslaitteen eri osiin on tarkoituksella valittu erilaisia materiaaleja. Valitettavasti ei ole olemassa sellaisia materiaaleja, jotka soveltuisivat kaikkiin mahdollisiin käyttötilanteisiin.

Jotkin kemikaalit ovat voimakkaampia kuin toiset, ja kukin kemikaali reagoi eri tavalla eri materiaalien kanssa. Jotkin koostumukset (esim. ruiskutejauheet, hiili) ovat erityisen hankaavia ja aiheuttavat nopeampaa kulumista. Jos kemikaalia on saatavana ruiskutuslaitteen käyttöikää pidentävänä vaihtoehtoisena valmisteena, käytä sitä.

Puhdista ruiskutuslaite ja ruiskutusjärjestelmä huolellisesti jokaisen käyttökerran jälkeen. Tällä toimenpiteellä varmistetaan ruiskutuslaitteen pitkä ja ongelmaton käyttöikä.

Huomaa: Jos sinulla on kysyttävää tai jos tarvitset lisätietoa ruiskutusohjausjärjestelmästä, tutustu järjestelmän mukana toimitettuun *käyttöoppaaseen*.

Ruiskutuslaitteen toiminnot ruiskutusmäärätilassa ja manuaalisessa tilassa

ExcelaRate-ruiskutusjärjestelmällä varustettujen Multi Pro 5800-D- ja 5800-G -ruiskutuslaitteiden *ohjelmisto-oppaassa* on lisätietoja seuraavista:

Ennen käyttöä

- Tietokeskuksen alkunäyttö
- Päävalikko
- Päävalikon alivalikot
- Huoltonäytöt
- Diagnostiikkanäytöt
- Tietoja-näytöt

Käytön aikana

- Työtietojen syöttäminen
- Tietokeskuksen ruiskutusaluenäytöt
- Tietokeskuksen ilmoitukset

Ruiskuttaminen ExcelaRate-ruiskutusjärjestelmällä

ExcelaRate-ruiskutusjärjestelmällä varustettujen Multi Pro 5800-D- ja 5800-G -ruiskutuslaitteiden *ohjelmisto-oppaassa* on lisätietoja seuraavista toimenpiteistä:

Tärkeää: **Jotta tuote pysyisi hyvin sekoitettuna, käytä säiliön kiertoa aina, kun säiliössä on liuosta.**

Ruiskuttaminen ruiskutusmäärätilassa

1. Varmista, että ruiskutusjärjestelmä on säädetty valittujen aktiivisten ruiskutussuuttimien mukaan. Lisätietoa on ExcelaRate-ruiskutusjärjestelmällä varustettujen Multi Pro 5800-D- ja 5800-G -ruiskutuslaitteiden *ohjelmisto-oppaassa*.
2. Käännä puomiosien ohituksen sulkuventtiilin nuppi suljettuun asentoon (Kuva 42).

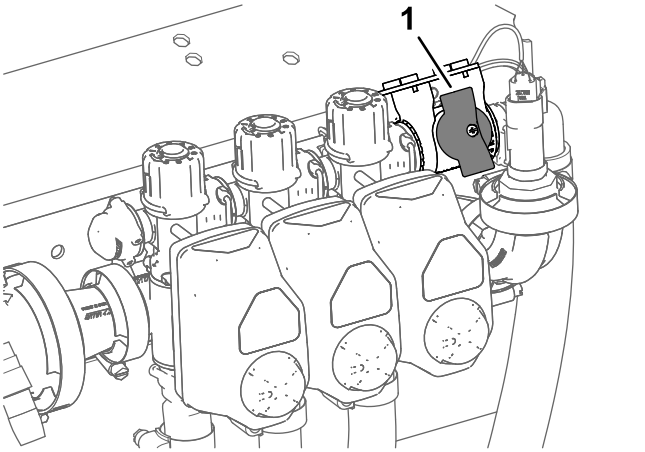

g192607

Kuva 42

1. Puomiosien ohituksen sulkuventtiili (suljettu asento)

3. Aseta ruiskutustilan kytkin ruiskutusmäärätilaan (Kuva 43).

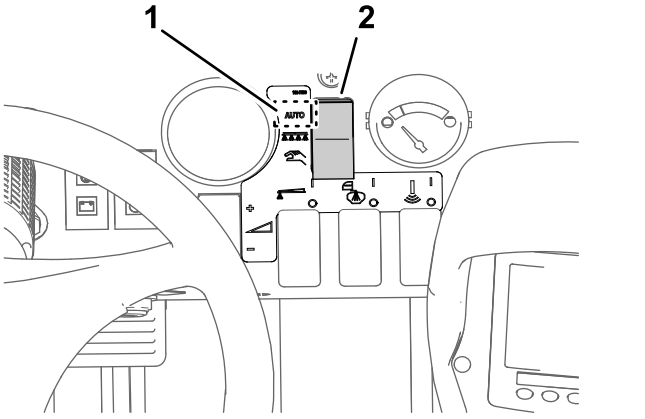

g193437

Kuva 43

1. Ruiskutusmäärätilan asento
2. Ruiskutustilan kytkin

4. Siirrä ruiskutuslaite ruiskutettavalle nurmialueelle.
5. Jos haluat kerätä tietoa eri työalueiden ruiskutetuista alueista ja ruiskutusmääristä, yksittäiset alue- ja määrätiedot voidaan tallentaa valitsemalla jokin osa-aluenäytöistä (osa-alueet 1–20). Lisätietoa on ExcelaRate-ruiskutusjärjestelmällä varustettujen

Multi Pro 5800-D- ja 5800-G -ruiskutuslaitteiden *ohjelmisto-oppaan* kohdassa Using the Sub-Area Screen (Osa-aluenäytön käyttö).

Huomaa: Toiselle työalueelle siirryttäessä on valittava toinen osa-aluenäyttö yksittäisten alue- ja määrätietojen tallennusta varten.

6. Aktiivista määrää voi vaihtaa määrän 1 ja määrän 2 välillä tietokeskuksen alkunäytöstä. Valitse MÄÄRÄ 1 painamalla painikkeita 1 ja 2 samanaikaisesti tai valitse MÄÄRÄ 2 painamalla painikkeita 4 ja 5 samanaikaisesti. Lisätietoa on ExcelaRate-ruiskutusjärjestelmällä varustettujen Multi Pro 5800-D- ja Multi Pro 5800-G -ruiskutuslaitteiden *ohjelmisto-oppaassa*.
7. Aseta ruiskutuslaitteen puomiosien kytkimet PÄÄLLÄ-asentoon (Kuva 44).

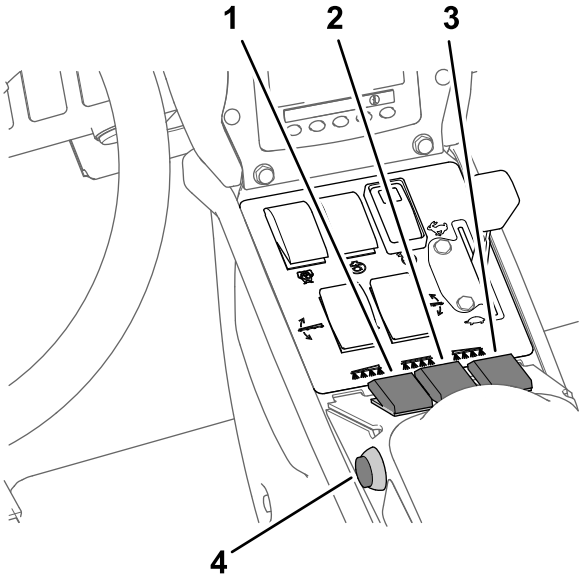

g192944

Kuva 44

1. Vasemman puomiosan ruiskutuksen kytkin
2. Keskimmäisen puomiosan ruiskutuksen kytkin
3. Oikean puomiosan ruiskutuksen kytkin
4. Puomiosien pääkytkin

8. Aseta säiliön kierron kytkin ja ruiskutuspumpun kytkin PÄÄLLÄ-asentoon (Kuva 45).

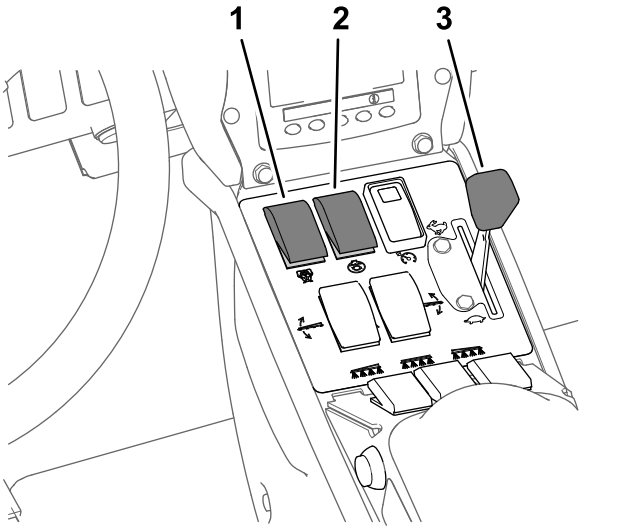

g192636

Kuva 45

1. Ruiskutuspumpun kytkin
2. Säiliön kierron kytkin
3. Kaasuvipu

9. Siirrä kaasuvipu NOPEA-asentoon (Kuva 45).
10. Aja halutulla nopeudella ja aloita ruiskutus asettamalla puomiosien pääkytkin PÄÄLLÄ-asentoon (Kuva 44).

    Huomaa: Aloita ja lopeta kemikaalien virtaus valittuihin ruiskutusosiin puomiosien pääkytkimellä.
11. Kun olet lopettanut ruiskuttamisen, kytke kaikki ruiskutusosat pois käytöstä kääntämällä puomiosien pääkytkin POIS-asentoon. Käännä sen jälkeen ruiskutuspumpun kytkin POIS-asentoon.

    Huomaa: Nosta ulommat ruiskutusosat kuljetusasentoon ja aja ruiskutuslaite puhdistusalueelle.

    Tärkeää: **Kun siirrät ruiskutuslaitteen ruiskutusalueelta toiselle tai varastointi- tai puhdistusalueelle, nosta puomiosia, kunnes ne ovat siirtyneet kokonaan X-kirjaimen muotoiseen kuljetusasentoon puomiosien kuljetustelineeseen ja nostosylinterit ovat vetäytyneet kokonaan sisään.**

Ruiskutus manuaalisessa tilassa

Huomaa: Tämä toimenpide edellyttää, että ruiskutuspumppu on käynnistetty. Katso Kuva 45 kohdassa Ruiskuttaminen ruiskutusmäärätilassa (sivu 38).

1. Varmista, että ruiskutusjärjestelmä on säädetty valittuja aktiivisia ruiskutussuuttimia varten. Katso kohta Ruiskuttaminen ruiskutusmäärätilassa (sivu 38).

2. Aseta ruiskutustilan kytkin manuaaliseen tilaan (Kuva 46).

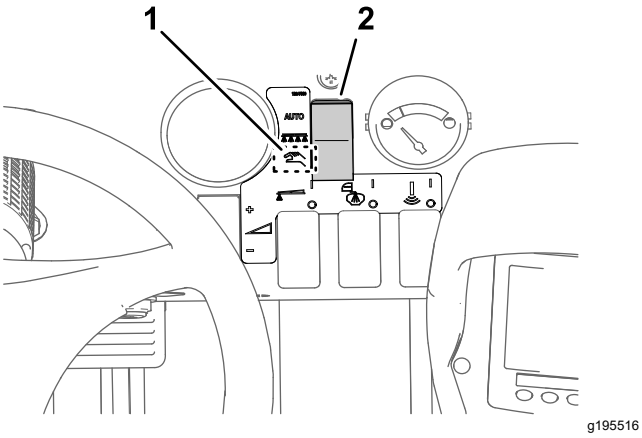

Kuva 46

1. Manuaalisen tilan asento 2. Ruiskutustilan kytkin

3. Aseta puomiosien pääkytkin POIS-asentoon. Katso Kuva 44 kohdassa Ruiskuttaminen ruiskutusmäärätilassa (sivu 38).
4. Siirrä kaasuvipu haluttuun moottorin käyntinopeuteen ruiskutusta varten. Katso Kuva 45 kohdassa Ruiskuttaminen ruiskutusmäärätilassa (sivu 38).
5. Aja ruiskutuspaikalle.
6. Laske puomiosat paikoilleen.
7. Aseta yksittäisten puomiosien kytkimet tarvittaessa PÄÄLLÄ-asentoon. Katso Kuva 44 kohdassa Ruiskuttaminen ruiskutusmäärätilassa (sivu 38).
8. Säädä ruiskutuspaine halutuksi ruiskutusmäärän kytkimellä. Katso lisätietoja ruiskutuslaitteen mukana toimitetusta suuttimen valintaoppaasta (Kuva 47).

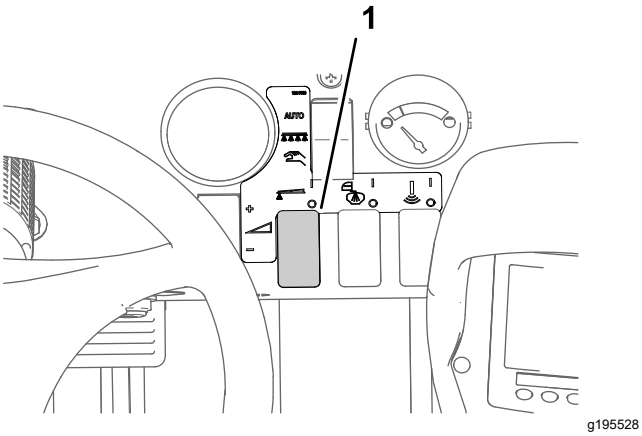

Kuva 47

1. Ruiskutusmäärän kytkin

9. Aja halutulla nopeudella ja aloita ruiskutus asettamalla puomiosien pääkytkin PÄÄLLÄ-asentoon. Katso Kuva 44 kohdassa Ruiskuttaminen ruiskutusmäärätilassa (sivu 38).

Huomaa: Kun säiliö on melkein tyhjä, kierto saattaa aiheuttaa vaahtoamista säiliössä. Käännä säiliön kierron kytkin POIS-asentoon tässä tapauksessa. Vaihtoehtoisesti säiliöön voidaan lisätä vaahtoamisen estoon tarkoitettua ainetta.

10. Kun olet lopettanut ruiskuttamisen, kytke kaikki puomiosat pois käytöstä kääntämällä puomiosien pääkytkin POIS-asentoon. Käännä sen jälkeen ruiskutuspumpun kytkin POIS-asentoon.

Huomaa: Palauta puomiosat kuljetusasentoon ja aja ruiskutuslaite puhdistusalueelle.

Tärkeää: **Kun siirrät ruiskutuslaitteen ruiskutusalueelta toiselle tai varastointi- tai puhdistusalueelle, nosta puomiosia, kunnes ne ovat siirtyneet kokonaan X-kirjaimen muotoiseen kuljetusasentoon puomiosien kuljetustelineeseen ja puomiosien sylinterit ovat vetäytyneet kokonaan sisään.**

Keräystesti

Tärkeää: **Tätä toimenpidettä varten tarvitaan asteikolla varustettu astia (suositus on 0,01 ml:n asteikko) ja sekuntikello.**

Keräystestin valmistelu

Tärkeää: **Jos suinkin mahdollista, älä käytä ruiskutussäiliössä kierrätettyä vettä (harmaavettä).**

1. Varmista, että ruiskutuslaitteen säiliö on puhdas. Katso kohta Ruiskutusjärjestelmän puhdistus (sivu 44).
2. Lisää ruiskutuslaitteen säiliöön vähintään 568 litraa puhdasta vettä. Katso kohta Ruiskutussäiliön täyttö (sivu 30).
3. Varmista, että testattavat suuttimet ovat aktiivisessa ruiskutusasennossa (alhaalla).
4. Ruiskutusmäärätilassa käytettävät koneet: varmista, että puomiosien ohituksen sulkuventtiilin nuppi on suljetussa asennossa (Kuva 48).

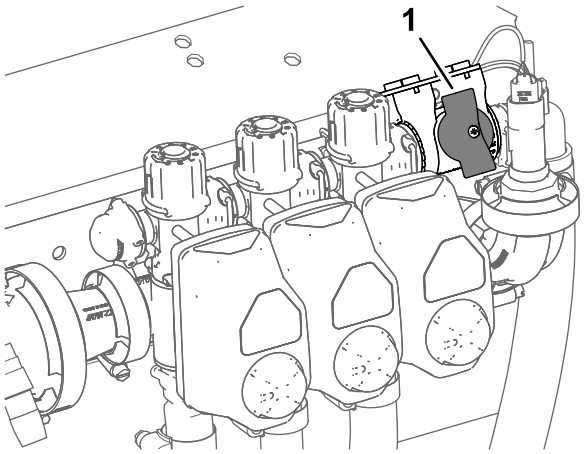

Kuva 48

1. Puomiosien ohituksen sulkuventtiili (suljettu asento)

5. Ruiskutusmäärätilassa käytettävät koneet: varmista, että puomiosien ohituksen sulkuventtiili on suljettu (Kuva 48).
6. Kytke seisontajarru ja käynnistä moottori.

   Huomaa: Anna moottorin lämmetä 10 minuutin ajan.
7. Ruiskutusmäärätilassa käytettävät koneet: Suorita Using the Test Speed (Testinopeuden käyttö) -kohdan vaiheet. Lisätietoa on ExcelaRate-ruiskutusjärjestelmällä varustettujen Multi Pro 5800-D- ja 5800-G -ruiskutuslaitteiden *ohjelmisto-oppaassa*.

   Huomaa: Aseta simuloiduksi testinopeudeksi 4–14 km/h.

Keräystestin suoritus

1. Aseta testattavien ruiskutusosien kytkimet PÄÄLLÄ-asentoon.
2. Siirrä kaasuvipu NOPEA-asentoon.
3. Aseta puomiosien pääkytkin PÄÄLLÄ-asentoon.
4. Tee 15 sekunnin keräystesti yhdestä aktiivisesta ruiskutussuuttimesta.

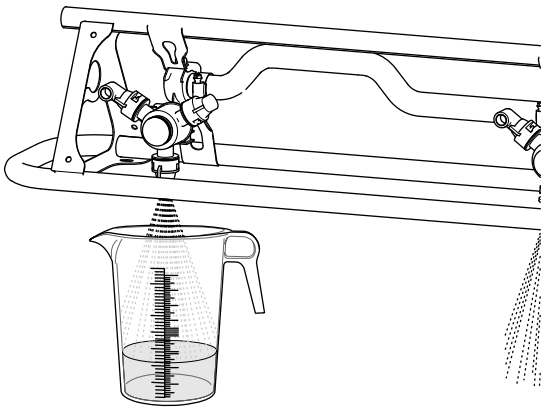

Kuva 49

5. Aseta puomiosien pääkytkin Pois-asentoon ja kaasu hitaalle ja sammuta ruiskutuspumppu ja moottori.
6. Aseta asteikollinen astia tasaiselle alustalle ja tarkasta nesteen määrä (Kuva 50).

   Tärkeää: **Asteikollisen astian on oltava tasaisella alustalla nesteen määrää tarkastettaessa.**

   Tärkeää: **Katso asteikollisessa astiassa olevan nesteen määrä nesteen pinnan pituusleikkauksen alhaisimmasta kohdasta.**

   Tärkeää: **Pienetkin virheet asteikollisen astian nesteen määrää tarkastettaessa vaikuttavat olennaisesti ruiskutuslaitteen säätötarkkuuteen.**

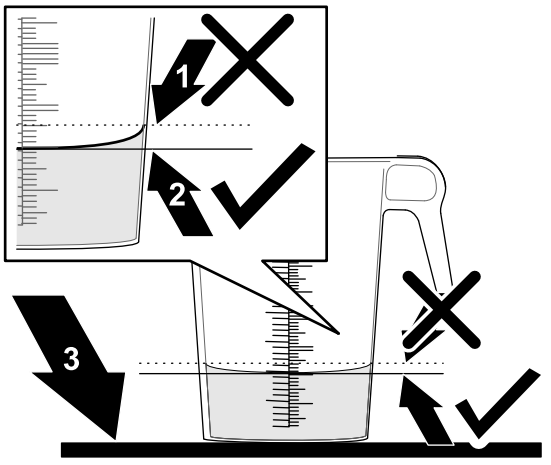

Kuva 50

1. Nesteen pinnan pituusleikkauksen korkein kohta (**älä** mittaa tästä)
2. **Nesteen pinnan pituusleikkauksen alhaisin kohta (mittaa tästä**)
3. Tasainen alusta

7. Vertaa asteikollisessa astiassa olevan veden määrää suuttimen määrään 15 sekunnin keräystestin taulukossa.

15 sekunnin keräystestin taulukko

Suuttimen väri	Kertymä millilitroina 15 sekunnin aikana	Kertymä unsseina 15 sekunnin aikana
Keltainen	189	6,4
Punainen	378	12,8
Ruskea	473	16,0
Harmaa	567	19,2
Valkoinen	757	25,6
Sininen	946	32,0
Vihreä	1 419	48,0

8. Jos nesteen määrä asteikolla varustetussa keräysastiassa on 7,4 ml enemmän tai vähemmän kuin suuttimen määrä 15 sekunnin keräystestin taulukossa, suorita yksi seuraavista:
   - Säädä virtausta tai vaihda kuluneet suuttimet ja säädä virtausta. Lisätietoa on ExcelaRate-ruiskutusjärjestelmällä varustettujen Multi Pro 5800-D- ja 5800-G -ruiskutuslaitteiden *ohjelmisto-oppaan* virtauksen säätötoimenpiteessä.
   - Säädä säiliön kierron ohitusventtiili tai vaihda kuluneet suuttimet ja säädä säiliön kierron ohitusventtiili. Katso kohta Säiliön kierron ohitusventtiilin säätö (sivu 32).

Ruiskutusosien asettelu

Ruiskutuslaitteen ohjauspaneelissa olevilla puomiosien nostokytkimillä voidaan siirtää ulommat ruiskutusosat kuljetusasennosta ruiskutusasentoon poistumatta käyttäjän istuimelta. Pysäytä kone ennen ruiskutusosien asennon vaihtoa, jos mahdollista.

Ruiskutusosan asennon vaihto

Siirrä ulommat ruiskutusosat RUISKUTUSASENTOON suorittamalla seuraavat vaiheet:

1. Pysäköi kone tasaiselle alustalle.
2. Laske ulommat osat puomiosien nostokytkimillä.

   Huomaa: Odota, kunnes ulommat ruiskutusosat ovat avautuneet kokonaan ruiskutusasentoon.

Suorita ruiskutus ja vedä ulommat ruiskutusosat sitten sisään kuljetusasentoon suorittamalla seuraavat vaiheet:

Tärkeää: **Jos koneeseen on asennettu kulkeuman vähennyksen puomisuojussarja, Ultra Sonic Boom -tasaussarja tai molemmat, siirrä ulommat ruiskutusosat kuljetusasentoon yksi kerrallaan.**

Jos suojussarja tai tasaussarja on asennettu ja molempia ulompia ruiskutusosia siirretään samaan aikaan, suojukset ja anturit saattavat vaurioitua.

1. Pysäköi kone tasaiselle alustalle.
2. Nosta ulompia ruiskutusosia puomiosien nostokytkimillä, kunnes ne ovat siirtyneet kokonaan X-kirjaimen muotoiseen kuljetusasentoon puomien kuljetustelineeseen ja nostosylinterit ovat vetäytyneet kokonaan sisään.

   Tärkeää: **Vapauta puomiosien nostokytkin/-kytkimet, kun ulommat ruiskutusosat ovat saavuttaneet halutun asennon. Ohjainten käyttö mekaanisten rajoittimien vastaisesti saattaa vaurioittaa nostosylintereitä ja/tai muita hydraulikomponentteja.**

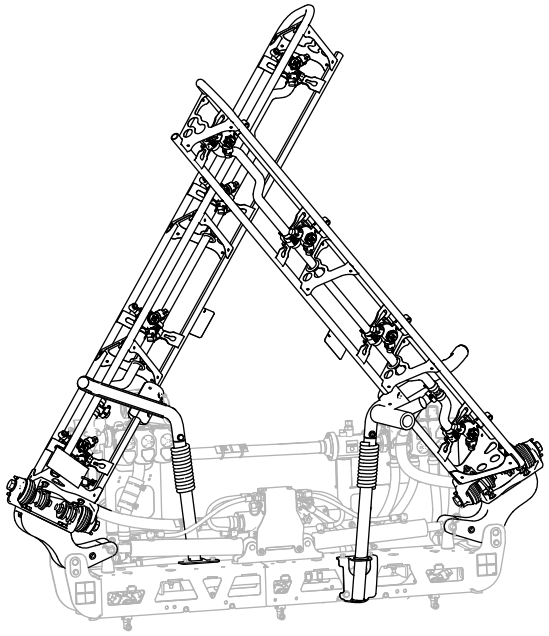

g239336

Kuva 51
X-kuljetusasento

Tärkeää: **Varmista ennen koneen kuljetusta, että ohjaimet ovat vetäytyneet kokonaan sisään, jotta puomin nostosylinteri ei vaurioidu.**

Puomiosien kuljetustelineen käyttö

Ruiskutuslaite on varustettu puomiosien kuljetustelineillä, joissa on ainutlaatuinen toiminto. Jos ruiskutusosa osuu kuljetusasennossa ollessaan matalalla olevaan esteeseen, ruiskutusosat voidaan työntää pois kuljetustelineistä. Jos näin tapahtuu,

ruiskutusosat pysähtyvät melkein vaakasuoraan asentoon koneen taakse. Ruiskutusosat eivät vahingoitu, mutta ne on kuitenkin heti siirrettävä takaisin kuljetustelineeseen.

Tärkeää: **Ruiskutusosat voivat vahingoittua, jos niitä kuljetetaan missä tahansa muussa asennossa kuin X-kirjaimen muotoisessa kuljetusasennossa puomien kuljetustelineessä.**

Siirrä ulommat ruiskutusosat takaisin kuljetustelineeseen laskemalla ne ruiskutusasentoon ja nostamalla ne sitten takaisin kuljetusasentoon. Varmista, että nostosylinterit ovat vetäytyneet kokonaan sisään, jotta ohjausvarsi ei vahingoitu.

Nurmenhoidon varotoimenpiteet paikallaan käytettäessä

Tärkeää: **Joissain olosuhteissa moottorista, jäähdyttimestä ja äänenvaimentimesta säteilevä kuumuus saattaa vaurioittaa nurmea, kun ruiskutuslaitetta käytetään paikallaan. Paikallaan käyttöä ovat esimerkiksi säiliön kierto, käsiruiskutus tai kävelypuomin käyttö.**

Noudata seuraavia varotoimenpiteitä:

- **Vältä** paikallaan ruiskutusta silloin, kun olosuhteet ovat hyvin kuumat ja/tai kuivat, koska nurmi voi tällöin olla herkempi vaurioille.
- **Vältä** seisottamista nurmella paikallaan ruiskutuksen aikana. Seisota aina ajoreitillä, mikäli mahdollista.
- **Minimoi** aika, jonka laite on nurmella käynnissä samassa kohdassa. Ruohon vaurioitumiseen vaikuttavat sekä aika että lämpötila.
- **Aseta moottorin nopeus alhaisimmaksi mahdolliseksi**, jolla saavutetaan haluttu paine ja virtaus. Tämä minimoi kehittyvän lämmön ja tuulettimen ilmavirran nopeuden.
- **Anna lämmön poistua ylöspäin** moottoritilasta kohottamalla istuinkokoonpanoja paikallaan käytön aikana niin, että lämpö ei joudu poistumaan ajoneuvon alta.

Ruiskutusvinkkejä

- Älä ruiskuta osittain aiemmin ruiskuttamillesi alueille.
- Tarkkaile suuttimien mahdollista tukkeutumista. Vaihda kuluneet tai vaurioituneet suuttimet.
- Lopeta ruiskutus puomiosien pääkytkimellä, ennen kuin pysäytät ruiskutuslaitteen. Kun ruiskutuslaite on pysähtynyt, pidä moottorin kierrosluku tarpeeksi korkeana kaasuvivun avulla, jotta säiliön kierto jatkuisi.
- Paremmat tulokset saadaan, jos ruiskutuslaite on liikkeessä, kun ruiskutusosat kytketään päälle.

Suuttimen tukoksen poistaminen

Jos suutin tukkeutuu ruiskutuksen aikana, puhdista suutin seuraavasti:

1. Pysäköi ruiskutuslaite tasaiselle alustalle, sammuta moottori ja kytke seisontajarru.
2. Aseta puomiosien pääkytkin POIS-asentoon ja aseta sitten ruiskutuspumpun kytkin POIS-asentoon.
3. Irrota tukkeutunut suutin ja puhdista se vedellä täytetyllä suihkepullolla ja hammasharjalla.
4. Asenna suutin paikalleen.

Käytön jälkeen

Turvallisuus käytön jälkeen

Yleinen turvallisuus

- Ennen käyttäjän paikalta poistumista:
  - Pysäköi kone tasaiselle alustalle.
  - Siirrä ajopoljin VAPAA-asentoon.
  - Sammuta ruiskutuspumppu.
  - Kytke seisontajarru.
  - Sammuta moottori ja irrota virta-avain (jos on).
  - Odota, että kaikki liikkuvat osat ovat pysähtyneet.
  - Koneen on annettava jäähtyä ennen sen säätöä, huoltoa, puhdistusta tai varastointia.
- Kun olet lopettanut päivän työt koneella, pese kaikki koneen ulkopuolella olevat kemikaalijäämät ja varmista, että järjestelmä on huuhdeltu kolme kertaa ja neutraloitu kemikaalin valmistajan suositusten mukaisesti ja että kaikki venttiilit ovat käyneet läpi kolme jaksoa. Katso kohta Kemikaaliturvallisuus.
- Anna moottorin jäähtyä, ennen kuin varastoit laitteen suljettuun tilaan.
- Älä säilytä konetta tai polttoainesäiliötä tilassa, jossa on avotuli, kipinöitä tai varmistusliekki (esimerkiksi vedenlämmitin tai muu vastaava laite).

- Pidä kaikki koneen osat hyvässä kunnossa ja kaikki kiinnitykset tiukalla.
- Vaihda kaikki kuluneet, vaurioituneet tai puuttuvat tarrat.

Ruiskutusjärjestelmän

Käytä koneen pesuun pelkkää vettä tai lisää veteen mietoa pesuainetta tarvittaessa. Koneen voi pestä rievulla.

Tärkeää: **Älä puhdista konetta suolapitoisella tai kierrätetyllä vedellä.**

Huomaa: Älä pese konetta painepesurilla. Painepesu voi vahingoittaa sähköjärjestelmää, irrottaa tärkeitä tarroja tai huuhtoa pois tarpeellisen rasvan kitkakohdista. Älä käytä liian paljon vettä kojetaulun, moottorin ja akun läheisyydessä.

Tärkeää: **Älä pese konetta moottorin ollessa käynnissä. Koneen peseminen moottorin käydessä voi vaurioittaa moottorin sisäosia.**

Ruiskutusjärjestelmän puhdistus

Säiliön tyhjennys

1. Pysäytä ruiskutuskone, kytke seisontajarru, sammuta moottori ja irrota virta-avain.
2. Etsi säiliön tyhjennysventtiili koneen vasemmasta takalokasuojasta (Kuva 52).

   Huomaa: Tyhjennysventtiili on kiinnitetty vasempaan takalokasuojaan asennettuun tyhjennysventtiilin kannattimeen.

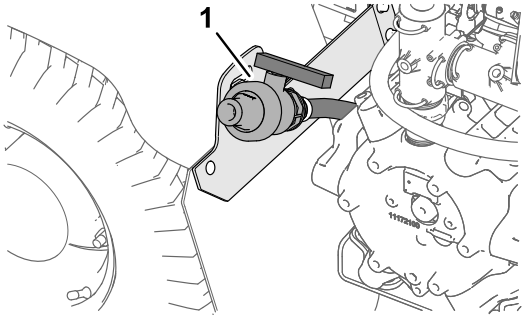

g191084

Kuva 52

1. Tyhjennysventtiili (ruiskutussäiliö)

3. Nosta venttiiliä, kunnes sen asennustapit irtoavat tyhjennysventtiilin kannattimen aukoista, ja siirrä venttiiliä taaksepäin (Kuva 53A).

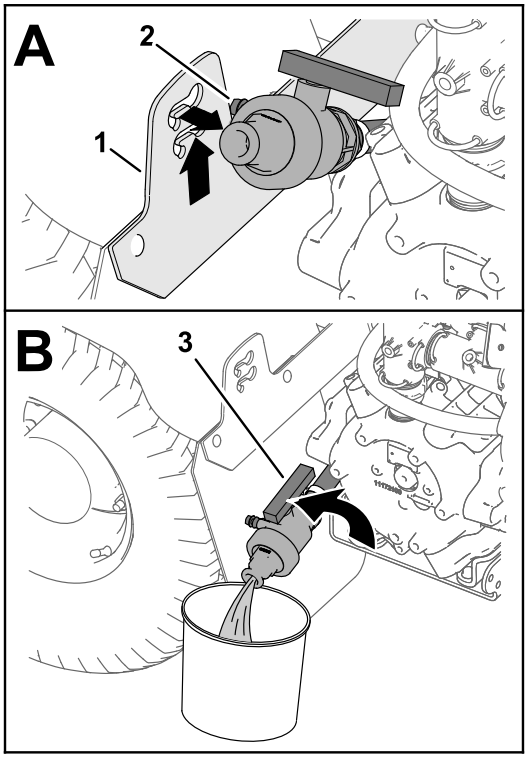

g191083

Kuva 53

1. Tyhjennysventtiilin kannatin
2. Asennustapit (tyhjennysventtiili)
3. Tyhjennysventtiilin kahva (Auki-asento)

4. Kohdista venttiilin pää tyhjennysastiaan ja käännä venttiilin kahva Auki-asentoon (Kuva 53B).
5. Kun säiliö on täysin tyhjentynyt, käännä tyhjennysventtiilin kahva Kiinni-asentoon ja asenna venttiili tyhjennysventtiilin kannattimeen (Kuva 53B ja Kuva 53A).

   Tärkeää: **Hävitä ruiskutussäiliön kemikaalit paikallisten säännösten ja valmistajan ohjeiden mukaan.**

Ruiskutuslaitteen sisäisten komponenttien puhdistaminen

Tärkeää: **Käytä ruiskutuslaitteen puhdistamiseen vain puhdasta vettä.**

Tärkeää: **Ruiskutuslaite täytyy jokaisen käyttökerran jälkeen välittömästi tyhjentää ja huuhdella, mukaan lukien asennetut ruiskutusjärjestelmän lisälaitteet. Ruiskutuslaitteen puhdistamatta ja huuhtelematta jättäminen voi johtaa siihen, että kemikaalit kerääntyvät ja kuivuvat ja tukkivat putket, venttiilit, suutinrungot, pumpun ja muut komponentit.**

Toro suosittelee hyväksytyn puhdistushuuhtelusarjan käyttöä tässä koneessa. Lisätietoja saa valtuutetulta Toro-jälleenmyyjältä.

Huomaa: Seuraavissa suosituksissa ja ohjeissa oletetaan, että Toron huuhtelusarjaa ei ole asennettu.

Puhdista ruiskutusjärjestelmä ja asennetut ruiskutuslisälaitteet **jokaisen** ruiskutuskerran jälkeen. Puhdista ruiskutusjärjestelmä asianmukaisesti seuraavalla tavalla:

- Suorita kolme erillistä huuhtelusykliä.
- Käytä kemikaalien valmistajien suosittelemia puhdistus- ja neutralointiaineita.
- Käytä **viimeisessä** huuhtelussa puhdasta vettä ilman puhdistus- tai neutralointiaineita.

1. Lisää säiliöön vähintään 190 litraa puhdasta vettä ja sulje kansi.

   Huomaa: Vedessä voi tarvittaessa käyttää puhdistus-/neutralointiainetta. Käytä viimeisessä huuhtelussa ainoastaan puhdasta, kirkasta vettä.
2. Laske ulommat ruiskutusosat alas ruiskutusasentoon.
3. Käynnistä moottori, aseta pumpun kytkin PÄÄLLÄ-asentoon ja siirrä kaasuvipu suurelle moottorin nopeudelle.
4. Aseta säiliön kierron kytkin PÄÄLLÄ-ASENTOON.
5. Nosta paine korkeaan asetukseen ruiskutusmäärän kytkimellä.
6. Aseta yksittäisten puomiosien kytkimet ja puomiosien pääkytkin PÄÄLLÄ-asentoon.
7. Varmista, että kaikki suuttimet ruiskuttavat oikein.
8. Anna kaiken säiliössä olevan veden ruiskuta suuttimien läpi.
9. Aseta puomiosien pääkytkin POIS-asentoon, aseta säiliön kierron kytkin ja ruiskutuspumpun kytkin POIS-asentoon ja sammuta moottori.
10. Toista vaiheet 1–9 ainakin kahdesti, jotta ruiskutusjärjestelmä puhdistuu täysin.

    Tärkeää: **Huuhtelusykli on aina suoritettava kolme kertaa, jotta ruiskutusjärjestelmä ja ruiskutuslisälaitteet puhdistuvat täysin eivätkä vahingoitu.**

Ruiskutuslaitteen ulkoisten osien puhdistus

1. Puhdista imusuodatin ja painesuodatin. Katso ohjeet kohdista Imusuodattimen puhdistus (sivu 46) ja Painesuodattimen puhdistus (sivu 46).

   Tärkeää: **Jos käytit ruiskutejauheita, puhdista sihti jokaisen säiliöllisen jälkeen.**

2. Huuhtele ruiskutuslaitteen ulkopinnat puhtaalla vedellä puutarhaletkua käyttäen.
3. Irrota suuttimet ja puhdista ne käsin.

   Huomaa: Vaihda kuluneet tai vahingoittuneet suuttimet.

   Huomaa: Jos koneessasi on lisävarusteena saatavia suutinsuodattimia, puhdista ne ennen suutinten asentamista. Katso Suuttimen suodattimen puhdistus (sivu 47).

Imusuodattimen puhdistus

Huoltoväli: Aina ennen käyttöä tai päivittäin—Puhdista imusuodatin.
Puhdista imusuodatin (useammin, jos käytetään ruiskutejauheita).

1. Pysäköi kone tasaiselle alustalle, kytke seisontajarru, kytke pumppu pois käytöstä, sammuta moottori ja irrota virta-avain.
2. Irrota ruiskutuslaitteen säiliön yläosassa oleva kiinnike, joka kiinnittää letkun liittimen suodattimen kotelosta tulevaan isoon letkuun (Kuva 54).

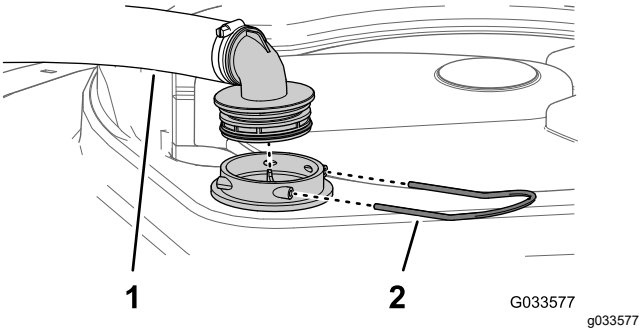

Kuva 54

1. Imuletku
2. Kiinnike

3. Irrota letku ja letkun liitin suodattimen kotelosta (Kuva 54).
4. Vedä imuputken sihti ulos säiliössä olevasta suodattimen kotelosta (Kuva 55).

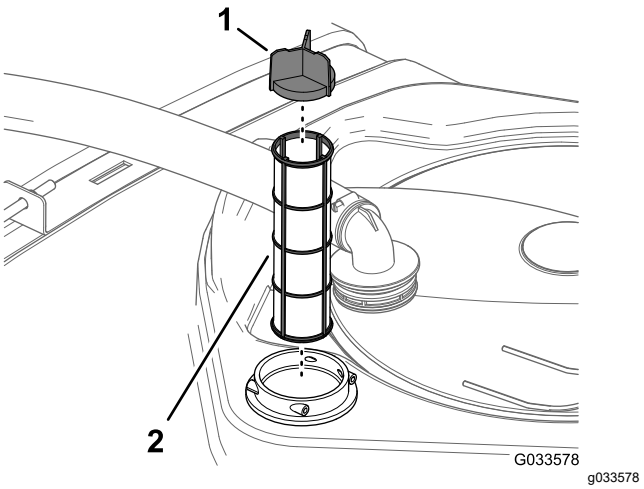

Kuva 55

1. Sihdin siipi
2. Imuputken sihti

5. Puhdista imusuodatin puhtaalla vedellä.

   Tärkeää: **Suodatin tulee vaihtaa, jos se on vaurioitunut tai jos sitä ei voida puhdistaa.**
6. Aseta imusuodatin suodattimen koteloon niin, että se on kokonaan paikallaan.
7. Kohdista letku ja letkun liitin suodattimen koteloon säiliön yläosassa ja kiinnitä liitin ja kotelo kiinnikkeellä, joka irrotettiin vaiheessa 2.

Painesuodattimen puhdistus

Huoltoväli: Aina ennen käyttöä tai päivittäin—Puhdista painesuodatin.
Puhdista painesuodatin (useammin, kun käytetään ruiskutejauheita).

1. Pysäköi kone tasaiselle alustalle, kytke seisontajarru, kytke ruiskutuspumppu pois käytöstä, sammuta moottori ja irrota virta-avain.
2. Aseta tyhjennysastia painesuodattimen alle (Kuva 56).

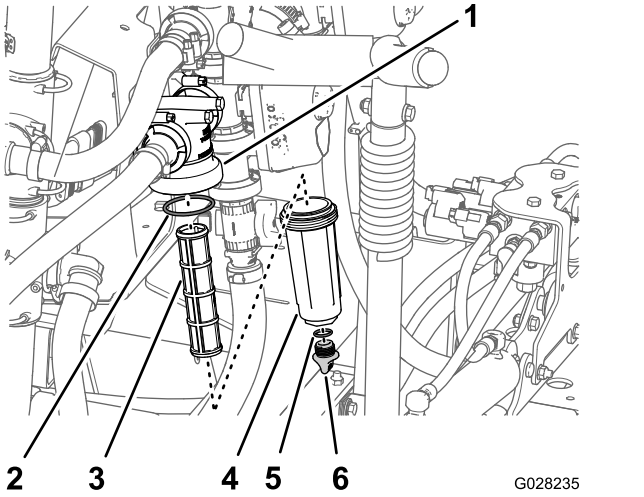

Kuva 56

1. Suodatinpää
2. Tiiviste (kammio)
3. Suodatinpanos
4. Kammio
5. Tiiviste (tyhjennyskorkki)
6. Tyhjennyskorkki

3. Kierrä tyhjennyskorkkia vastapäivään ja irrota se painesuodattimen kammiosta (Kuva 56).

   Huomaa: Anna kammion tyhjentyä kokonaan.

4. Kierrä kammiota vastapäivään ja irrota suodatinpää (Kuva 56).
5. Irrota painesuodatinpanos (Kuva 56).
6. Puhdista painesuodatinpanos puhtaalla vedellä.

   Tärkeää: **Suodatin tulee vaihtaa, jos se on vaurioitunut tai jos sitä ei voida puhdistaa.**

7. Tarkista, etteivät tyhjennystulpan tiiviste (sijaitsee kammion sisällä) ja kammion tiiviste (sijaitsee suodatinpään sisällä) ole vaurioituneet tai kuluneet (Kuva 56).

   Tärkeää: **Jos tulpan tai kammion tiiviste on vaurioitunut, vaihda tiiviste.**

8. Asenna painesuodatinpanos suodatinpäähän (Kuva 56).

   Huomaa: Varmista, että suodatinpanos asettuu kunnolla paikalleen suodatinpäähän.

9. Asenna kammio suodatinpäähän ja kiristä käsin (Kuva 56).
10. Kiinnitä tyhjennyskorkki kammion pohjassa olevaan liittimeen ja kiristä korkki käsin (Kuva 56).

Suuttimen suodattimen puhdistus

1. Pysäköi kone tasaiselle alustalle, kytke seisontajarru, kytke ruiskutuspumppu pois käytöstä, sammuta moottori ja irrota virta-avain.
2. Irrota suutin ruiskukannattimesta (Kuva 57).

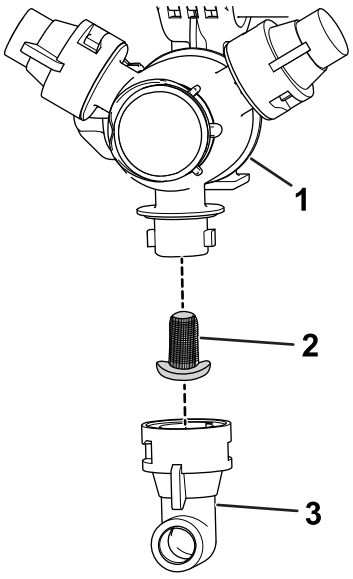

Kuva 57

1. Ruiskukannatin
2. Suuttimen suodatin
3. Suutin

3. Irrota suuttimen suodatin (Kuva 57).
4. Puhdista suuttimen suodatin puhtaalla vedellä.

   Tärkeää: **Suodatin tulee vaihtaa, jos se on vaurioitunut tai jos sitä ei voida puhdistaa.**

5. Asenna suuttimen suodatin (Kuva 57).

   Huomaa: Varmista, että suodatin on kokonaan paikallaan.

6. Asenna suutin ruiskukannattimeen (Kuva 57).

Lisäaineen laittaminen ruiskutusjärjestelmään

Huoltoväli: Jokaisen käytön jälkeen—Laita ruiskutusjärjestelmään lisäainetta päivittäisen käytön jälkeen.

Lisäaineen määritys

Lisäaineen määritys: propeeniglykoli, "myrkytön jäänestoaine", joka ehkäisee ruostetta

Tärkeää: **Käytä vain ruostetta ehkäisevää propeeniglykolia.**

Älä käytä kierrätettyä propeeniglykolia. Älä käytä etyleeniglykolipohjaisia jäänestoainetta.

Älä käytä propyleeniglykolia, johon on lisätty liukoisia alkoholeja (metanolia, etanolia tai isopropanolia) tai suolaliuoksia.

Lisäaineen valmistelu

1. Siirrä kone tasaiselle alustalle, kytke seisontajarru, sammuta moottori ja irrota virta-avain.
2. Lisää lisäainetta säiliöön seuraavasti:
   - Käyttövalmis (valmiiksi sekoitettu) propeeniglykolijäänestoaine: lisää säiliöön 38 litraa propeeniglykolijäänestoainetta.
   - Toimi propeeniglykolijäänestoaineen tiivisteen kanssa seuraavasti:
     A. Lisää ruiskutussäiliöön 38 litraa propeeniglykolipohjaisen jäänestoainetiivisteen ja veden sekoitusta. Noudata jäänestoaineen valmistajan ohjeita niin, että tuloksena oleva liuos soveltuu -45 °C:een tai kylmempään.

        Tärkeää: **Käytä ruiskutuslaitteen puhdistamiseen vain puhdasta vettä.**

     B. Käynnistä moottori ja aseta ruiskutuspumpun kytkin PÄÄLLÄ-asentoon.
     C. Kasvata moottorin nopeutta painamalla kaasupoljinta.
     D. Aseta säiliön kierron kytkin PÄÄLLÄ-ASENTOON.

        Anna lisäaineen ja veden liuoksen kiertää kolme minuuttia tai pidempään.

Lisäaineen ruiskutus

Suositeltu työkalu: kirkas keräysastia.

1. Siirrä kone tyhjennysalueelle ja kytke seisontajarru päälle.
2. Laske ulommat puomiosat alas.
3. Aseta vasemman, keskimmäisen ja oikean puomiosan kytkimet sekä puomiosien pääkytkin PÄÄLLÄ-asentoon.
4. Anna ruiskutusjärjestelmän ruiskuttaa, kunnes lisäaine poistuu suutinten kautta.

   Huomaa: Propeeniglykolijäänestoaine on yleensä vaaleanpunaista. Ota keräysastialla näytteet ruiskun poistamasta aineesta useiden ruiskujen kohdalla.
5. Kytke puomiosien pääkytkin, kolme puomiosien kytkintä, säiliön kierron kytkin, ruiskutuspumpun kytkin ja moottori pois päältä.

Koneen kuljetus

Kun konetta siirretään pitkiä etäisyyksiä, käytä perävaunua tai kuorma-autoa.

- Käytä täysleveää ramppia lastatessasi konetta perävaunuun tai lavalle.
- Kiinnitä ulommat ruiskutusosat puomien kuljetustelineisiin.
- Kiinnitä kone tukevasti siirtoon käytettävään ajoneuvoon. Koneen kiinnityssilmukat näkyvät kuvissa (Kuva 58 ja Kuva 59).

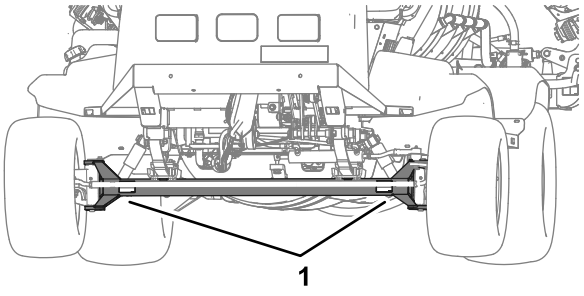

Kuva 58

1. Etukiinnityspisteet (etuakseli)

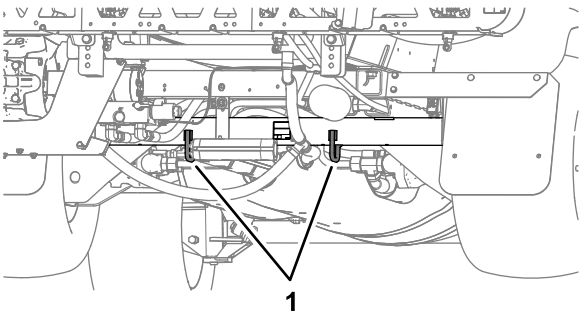

Kuva 59

1. Takakiinnityssilmukat (taka-akseliputki)

Ruiskutuslaitteen hinaus

Hätätapauksessa ruiskutuslaitetta voidaan hinata lyhyitä matkoja, kun hinausventtiili avataan. Sitä ei kuitenkaan suositella tavanomaiseksi käytännöksi.

⚠ VAARA

Hinaaminen liian kovalla nopeudella voi heikentää ohjattavuutta, mistä voi olla seurauksena henkilövahinko.

Ruiskutuslaitteen hinausnopeus saa olla korkeintaan 4,8 km/h.

Hinaamiseen tarvitaan kaksi henkilöä. Jos laitetta on siirrettävä pidempi matka, kuljeta se kuorma-autolla tai perävaunulla. Katso Koneen kuljetus (sivu 48).

1. Anna pakokaasujärjestelmän jäähtyä täysin.
2. Irrota alustan suojus. Katso kohta Alustan suojuksen irrotus (sivu 55).
3. Avaa hinausventtiili (Kuva 60) kääntämällä sitä 90 astetta jompaankumpaan suuntaan.

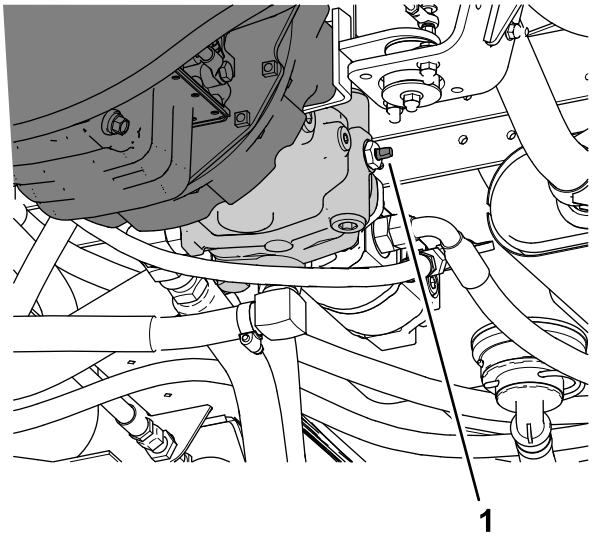

Kuva 60

1. Hinausventtiili

Tärkeää: **Jos hinausventtiiliä ei avata ennen ruiskutuslaitteen hinaamista, vaihteisto vaurioituu.**

4. Kiinnitä hinausköysi runkoon. Katso etu- ja takahinauspisteet (Kuva 61 ja Kuva 62).

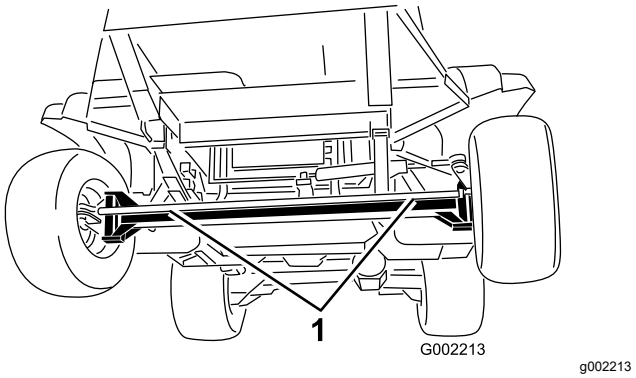

Kuva 61

1. Etuhinauspisteet

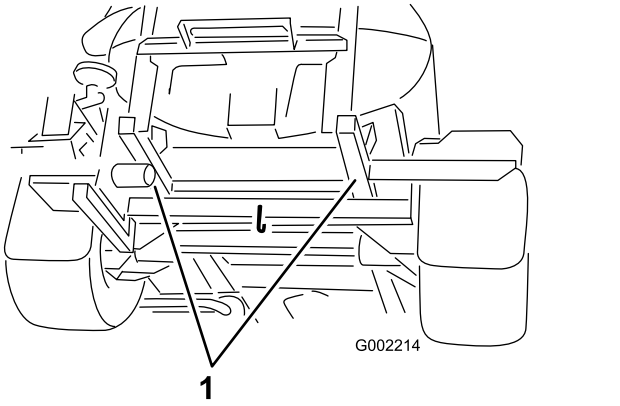

Kuva 62

1. Takahinauspisteet

5. Vapauta seisontajarru.
6. Ruiskutuslaitteen hinausnopeus saa olla korkeintaan 4,8 km/h.
7. Sulje hinausventtiili hinauksen päätteeksi ja kiristä se momenttiin 7–11 N·m.

Tärkeää: **Asenna alustan suojus paikalleen ennen koneen ottamista uudelleen käyttöön. Katso kohta Alustan suojuksen asennus (sivu 55).**

Kunnossapito

Huomaa: Kytkentä- ja hydraulikaavion voi tarvittaessa ladata maksuttomasti osoitteesta www.Toro.com etsimällä oman koneen kotisivulla olevasta opaslinkistä.

Tärkeää: **Lisää huoltotoimenpiteitä on moottorin käyttöoppaassa.**

Huomaa: Koneen vasen ja oikea puoli määritellään normaalista käyttöasennosta käsin.

Turvallisuus huollon aikana

- Ennen käyttäjän paikalta poistumista:
  - Pysäköi kone tasaiselle alustalle.
  - Siirrä ajopoljin VAPAA-asentoon.
  - Kytke seisontajarru.
  - Sammuta moottori ja irrota virta-avain (jos on).
  - Odota, että kaikki liikkuvat osat ovat pysähtyneet.
- Anna koneen osien jäähtyä ennen huoltoa.
- Vain pätevä ja valtuutettu henkilöstö saa kunnostaa, korjata, säätää ja tarkistaa laitteen.
- Puhdista ja huuhtele ruiskutuslaite huolellisesti ennen huoltoa. Katso kohta Kemikaaliturvallisuus.
- Ruiskutusjärjestelmässä käytetyt kemikaalit voivat olla vaarallisia tai myrkyllisiä käyttäjälle, sivullisille, eläimille, kasveille, maaperälle tai muulle ympäristölle.
  - Tutustu huolellisesti kaikkien käytettyjen kemikaalien varoitusmerkintöihin ja käyttöturvallisuustiedotteisiin ja suojaudu kemikaalin valmistajan suositusten mukaisesti.
  - Suojaa ihosi aina, kun olet kemikaalien lähettyvillä. Suojaa itsesi kemikaaleilta käyttämällä asianmukaisia henkilönsuojaimia:
    - ◊ suojalasit ja/tai kasvonsuojus
    - ◊ kemikaaleilta suojaava puku
    - ◊ hengityssuojain tai suodatinsuojain
    - ◊ kemikaaleja kestävät käsineet
    - ◊ kumisaappaat tai muut tukevat kengät
    - ◊ puhtaat vaihtovaatteet, saippuaa ja kertakäyttöisiä pyyhkeitä puhdistusta varten
  - Älä käytä tai huolla ruiskutuslaitetta, jos kemikaalin turvallisuustietoja ei ole käytettävissä.
  - Älä täytä, kalibroi tai puhdista konetta, jos alueella on ihmisiä (etenkin lapsia) tai lemmikkejä.
  - Käsittele kemikaaleja hyvin tuuletetussa tilassa.
  - Pidä puhdasta vettä lähettyvillä etenkin, kun täytät ruiskutussäiliötä.
  - Älä syö, juo äläkä tupakoi, kun työskentelet kemikaalien lähettyvillä.
  - Älä puhdista ruiskutussuuttimia puhaltamalla niihin tai laittamalla niitä suuhun.
  - Pese kätesi ja muut paljaat kohdat mahdollisimman pian kemikaalien parissa työskentelyn jälkeen.
  - Kemikaalit ja höyryt ovat vaarallisia. Älä työnnä mitään ruumiinosia säiliöön äläkä pidä päätäsi säiliön aukon lähettyvillä.
- Pidä kaikki kiinnitykset tiukalla, jotta koko kone pysyy hyvässä kunnossa.
- Palovaara pienenee, kun moottoritila pidetään puhtaana liiallisesta rasvasta, kemikaaleista, ruohosta, lehdistä ja liasta.
- Jos moottorin on oltava käynnissä huoltosäädön aikana, pidä kädet, jalat, vaatteet ja kaikki kehon osat kaukana moottorista ja liikkuvista osista. Älä päästä ulkopuolisia lähelle.
- Älä säädä koneen ajonopeutta. Turvallisuus- ja tarkkuussyistä johtuen kannattaa antaa valtuutetun Toro-jälleenmyyjän tarkistaa ajonopeus.
- Jos kone vaatii suurempaa korjausta tai jos tarvitset teknisiä neuvoja, ota yhteyttä valtuutettuun Toro-jälleenmyyjään.
- Koneen muuttaminen miten tahansa voi vaikuttaa sen toimintaan, suorituskykyyn, kestävyyteen tai käyttöön, mikä voi aiheuttaa tapaturman tai kuoleman. Tämän johdosta ajoneuvon takuu voi raueta.
- Tue kone pukkien varaan aina koneen alla työskenneltäessä.
- Vapauta paine varovasti osista, joihin on varastoitunut energiaa.

Kunnossapitotaulukko

Huoltoväli	Huoltotoimenpide
8 ensimmäisen käyttötunnin jälkeen	• Kiristä pyöränmutterit. • Tarkista tuulettimen/laturin hihna.
50 ensimmäisen käyttötunnin jälkeen	• Vaihda moottorin öljynsuodatin. • Vaihda moottoriöljy (myös synteettinen öljy). • Tarkasta polttoaineletkut ja liitännät. • Vaihda planeettapyörästön voiteluaine.
100 ensimmäisen käyttötunnin jälkeen	• Noudata näitä ohjeita 100 ensimmäisen käyttötunnin aikana, jotta ruiskutuslaitteen suorituskyky olisi kunnollinen ja ajoneuvo kestäisi pitkään:
200 ensimmäisen käyttötunnin jälkeen	• Rasvaa etupyörien laakerit.
Aina ennen käyttöä tai päivittäin	• Tarkista, että turvavöissä ei ole kulumia, viiltoja tai muita vaurioita. Vaihda turvavyöt, jos jokin niiden osa ei toimi kunnolla. • Tarkista rengaspaine. • Tarkista jarrut. • Tarkasta säiliön kiinnitysliuskat. • Puhdista imusuodatin. • Puhdista painesuodatin. • Tarkista ilmanpuhdistin. • Tarkista moottoriöljy. • Tarkista jäähdytysnesteen määrä. • Tarkista hydraulinesteen määrä.
Jokaisen käytön jälkeen	• Puhdista ruiskutuslaite. • Laita ruiskutusjärjestelmään lisäainetta päivittäisen käytön jälkeen.
50 käyttötunnin välein	• Voitele pumppu. • Voitele kaikki rasvanipat. • Ohjauksen ja jousituksen voitelu • Ohjauksen ja jousituksen voitelu • Tarkista akkukaapelien kytkennät.
100 käyttötunnin välein	• Voitele puomien saranat. • Vaihda ilmansuodatinpanos. • Kiristä pyöränmutterit. • Tarkista renkaiden kunto ja kuluneisuus. • Tarkista tuulettimen/laturin hihna.
200 käyttötunnin välein	• Vaihda moottorin öljynsuodatin. Vaihda suodatin useammin, jos konetta käytetään raskaalla kuormalla tai korkeissa lämpötiloissa. • Vaihda moottoriöljy (myös synteettinen öljy). Vaihda öljy useammin, jos konetta käytetään raskaalla kuormalla tai korkeissa lämpötiloissa. • Tarkista etupyörien aurauskulma. • Tarkasta kaikki letkut ja liitokset vaurioiden varalta ja oikean kiinnityksen varmistamiseksi. • Puhdista jäähdyttimen rivat. • Puhdista virtausmittari (useammin, jos käytetään ruiskutejauheita).

Huoltoväli	Huoltotoimenpide
400 käyttötunnin välein	• Rasvaa ohjausvarren laakerit. • Suorita moottorin vuosihuolto. • Tarkasta polttoaineletkut ja liitännät. • Polttoainesuodattimen huolto. • Tyhjennä ja puhdista polttoainesäiliö. • Rasvaa etupyörien laakerit. • Tarkista planeettapyörästön voiteluaine. • Tarkista jäähdytysneste (valmistajan ohjeiden mukaan) ja vaihda tarvittaessa. • Tarkasta venttiiliyksikköjen O-renkaat ja vaihda ne tarvittaessa. • Vaihda imusuodatin. • Vaihda painesuodatin. • Tarkasta nailoniset tappiholkit. • Tarkista pumpun kalvot ja vaihda tarvittaessa (ota yhteys valtuutettuun Toro-huoltoliikkeeseen). • Tarkista pumpun sulkuventtiilit ja vaihda tarvittaessa (ota yhteys valtuutettuun Toro-huoltoliikkeeseen).
800 käyttötunnin välein	• Vaihda planeettapyörästön voiteluaine. tai vuosittain sen mukaan, kumpi saavutetaan ensin. • Jos et käytä suositeltua hydraulinestettä tai olet jossain vaiheessa lisännyt säiliöön vaihtoehtoista nestettä, vaihda hydraulisuodatin. • Jos et käytä suositeltua hydraulinestettä tai olet jossain vaiheessa lisännyt säiliöön vaihtoehtoista nestettä, vaihda hydraulineste.
1000 käyttötunnin välein	• Tarkasta PCV-venttiili. • Jos käytät suositeltua hydraulinestettä, vaihda hydraulisuodatin.
2000 käyttötunnin välein	• Jos käytät suositeltua hydraulinestettä, vaihda hydraulineste.
Vuosittain	• Säädä säiliön kierron ohitusventtiili.

Päivittäisen huollon tarkastuslista

Ota tästä sivusta kopioita.

Tarkistettavat kohdat	Viikolle:						
	Maanantai	Tiistai	Keskiviikko	Torstai	Perjantai	Lauantai	Sunnuntai
Tarkista jarrujen ja seisontajarrun toiminta.							
Tarkista vapaan vaihteen lukituskytkimen toiminta.							
Tarkista polttoaineen määrä.							
Tarkista moottoriöljyn määrä.							
Tarkista hydraulinesteen määrä.							
Tarkista jäähdytysnesteen määrä.							
Tarkista ilmansuodatin.							
Tarkista, ettei jäähdyttimessä ja öljynlauhduttimessa ole roskia.							
Tarkista, kuuluuko moottorista epätavallisia ääniä.							
Tarkista, kuuluuko epätavallisia käyntiääniä.							
Tarkista rengaspaine.							
Tarkista nestevuodot.							
Tarkasta kaikki hydrauli- ja nesteletkut ja varmista, ettei niissä ole vaurioita, kiertymiä tai kulumisen merkkejä.							
Tarkista mittareiden toiminta.							
Tarkista kaasupolkimen toiminta.							
Puhdista imuputken sihti.							
Voitele kaikki rasvanipat.[1]							
Pese kone.							
Korjaa maalipinnan vauriot.							

[1]Välittömästi **jokaisen** pesun jälkeen luettelon mukaisesta huoltovälistä huolimatta

Todetut viat

Tarkastuksen suoritti:		
Vika	**Päivämäärä**	**Huomio**
1		
2		
3		
4		
5		
6		
7		
8		

9		
10		

Huoltoa edeltävät toimenpiteet

⚠ VAROITUS

Jos jätät avaimen virtakytkimeen, joku voi vahingossa käynnistää moottorin ja vahingoittaa vakavasti lähellä olijoita.

Irrota avain virtakytkimestä ennen huoltoa.

Ruiskutuslaitteen nosto

Aina kun moottoria käytetään kunnossapitoa ja/tai moottorin vianmääritystä varten, ruiskutuslaitteen takapyörät on nostettava 25 mm irti maasta asettamalla akselipukit taka-akselin tueksi.

⚠ HENGENVAARA

Pukilla oleva ruiskutuslaite voi olla epävakaa ja pudota ja vahingoittaa siten ruiskutuslaitteen alla olevaa henkilöä.

- **Poista aina virta-avain virtakytkimestä ennen kuin nouset pois ruiskutuslaitteelta.**
- **Aseta pyöriin vierimisen estävät kiilat, kun ruiskutuslaite on nostettu tunkeille.**
- **Tue kone pukkien avulla.**

Ruiskutuslaitteen etunostopiste on etuakselin alapuolella suoraan lehtijousien alla (Kuva 63).

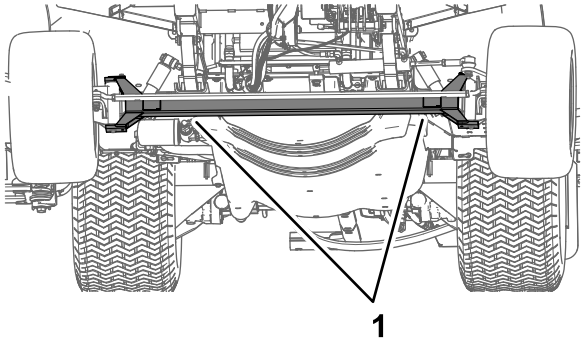

Kuva 63

1. Etunostopisteet

Ruiskutuslaitteen takanostopiste sijaitsee takaosassa puomitukien kohdalla (Kuva 64).

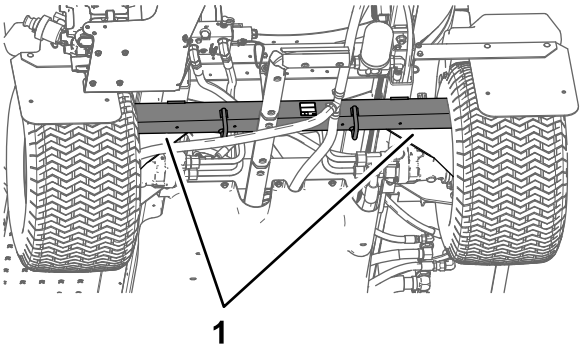

Kuva 64

1. Takanostopisteet

Moottoriin pääsy

Etulämpösuojuksen irrotus

1. Kytke seisontajarru, kytke ruiskutuspumppu pois käytöstä, sammuta moottori ja irrota virta-avain.
2. Nosta koneen etu- ja takaosa ja tue pukeilla.
3. Irrota kuusi kuusiopulttia ja kuusi aluslaattaa, joilla etulämpösuojus on kiinnitetty alustaan, ja irrota suojus.

   Huomaa: Säilytä pultit, aluslaatat ja lämpösuojus.

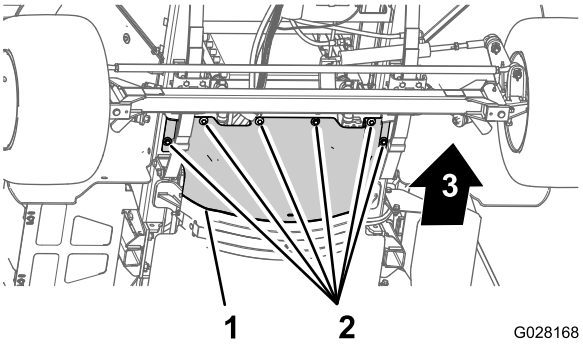

Kuva 65

1. Etulämpösuojus
2. Kuusiokantapultit ja aluslaatat
3. Koneen etuosa

Etulämpösuojuksen asennus

1. Kohdista etulämpösuojuksen takalaippa takalämpösuojuksen etulaipan päälle.
2. Kohdista etulämpösuojuksen reiät alustassa oleviin kierteisiin reikiin.

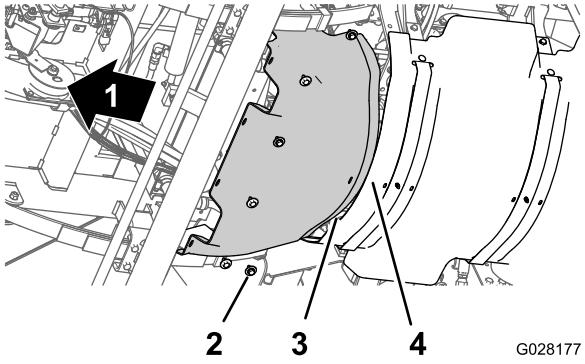

Kuva 66

1. Koneen etuosa
2. Pultit
3. Takalaippa
4. Etulaippa

3. Kiinnitä etulämpösuojus koneeseen aikaisemmin irrotetuilla kiinnitystarvikkeilla.
4. Kiristä pultit momenttiin 19,78 – 25,42 N·m.
5. Poista pukit ja laske kone.

Alustan suojuksen irrotus

1. Irrota kiinnitystarvikkeet, joilla alustan suojuksen takaosa on kiinnitetty koneen alustaan.

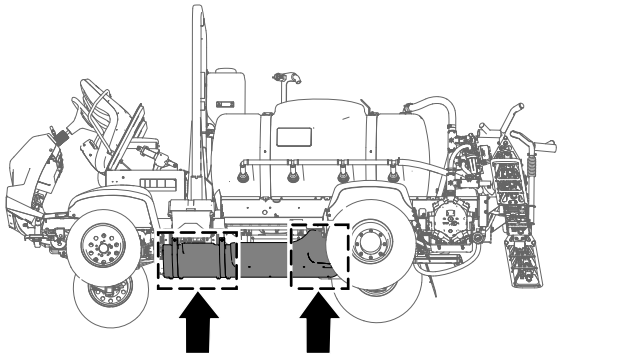

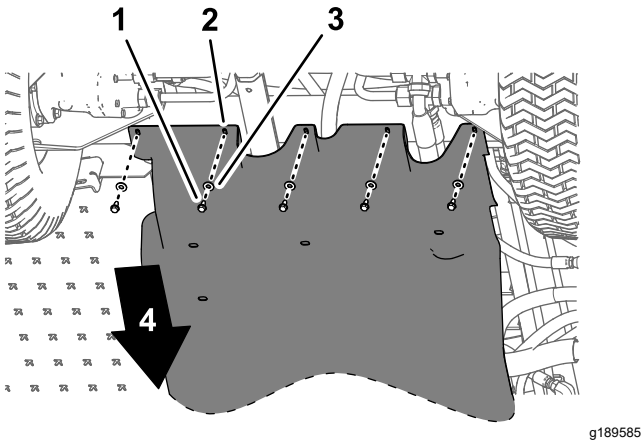

Kuva 67

1. Laippakantapultit (5/16 × ⅞ tuumaa)
2. Alustan suojus
3. Aluslaatat (5/16 tuumaa)
4. Koneen etuosa

2. Irrota neljä laippalukkomutteria (5/16 tuumaa) pulteista ja lukkopultista, joilla alustan suojuksen kiinnityskielekkeet on kiinnitetty koneen moottorin asennuskannattimiin.

   Huomaa: Älä irrota pultteja koneesta. Säilytä laippalukkomutterit.

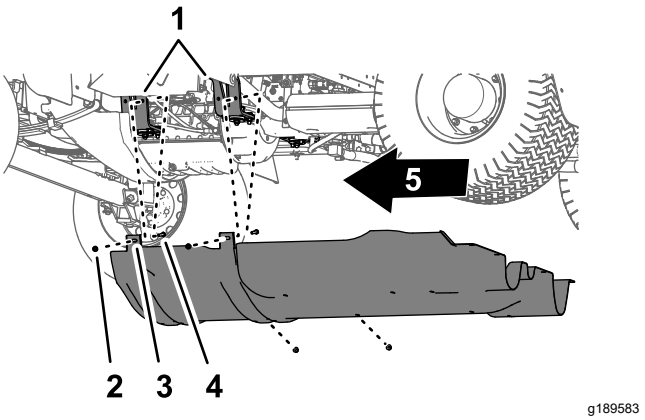

Kuva 68

1. Moottorin kannatin
2. Pultti – esitetty selvyyden vuoksi; älä irrota
3. Kiinnityskielekkeet (alustan suojus)
4. Laippalukkomutterit (5/16 tuumaa)
5. Koneen etuosa

3. Irrota kiinnityskielekkeet pulteista, joilla alustan suojus on kiinnitetty moottorin asennuskannattimiin.

Alustan suojuksen asennus

1. Kohdista alustan suojus koneen alustan alle.
2. Kiinnitä alustan suojuksen kiinnityskielekkeet koneen moottorin asennuskannattimien pultteihin ja lukkopulttiin.
3. Kiinnitä alustan suojus moottorin asennuskannattimiin ja pultteihin neljällä aiemmin irrotetulla laippalukkomutterilla (5/16 tuumaa).
4. Kohdista alustan suojuksen takaosan reiät alustan reikiin.
5. Kiinnitä alustan suojuksen takaosa alustaan viidellä aiemmin irrotetulla laippakantapultilla (5/16 × ⅞ tuumaa) ja viidellä aluslaatalla (5/16 tuumaa).
6. Kiristä mutterit ja pultit momenttiin 11,29 – 15,82 N·m.

Istuimen jalustan huoltopaneelin irrotus

1. Irrota kaksi laippakantapulttia, joilla istuimen jalustan huoltopaneeli on kiinnitetty istuimen jalustaan.

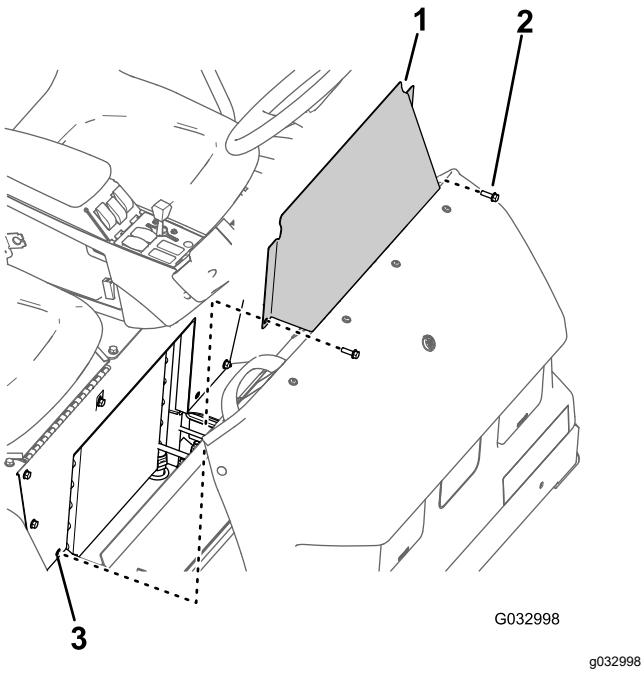

Kuva 69

1. Istuimen jalustan huoltopaneeli
2. Laippakantapultti
3. Reikä (istuimen jalusta)

2. Irrota istuimen jalustan huoltopaneeli koneesta.

Istuimen jalustan huoltopaneelin asennus

1. Kohdista istuimen jalustan huoltopaneelin reiät istuimen jalustan reikiin.
2. Kiinnitä istuimen jalustan huoltopaneeli istuimen jalustaan kahdella aiemmin irrotetulla laippakantapultilla.

   Kiristä pultit momenttiin 19,75 – 25,42 N·m.

Voitelu

Ruiskutuspumpun voitelu

Huoltoväli: 50 käyttötunnin välein—Voitele pumppu.

50 käyttötunnin välein/Vuosittain (kumpi saavutetaan ensin)

Rasvatyyppi: Mobil XHP 461.

1. Pyyhi kaksi etärasvanippaa puhtaaksi (Kuva 70).

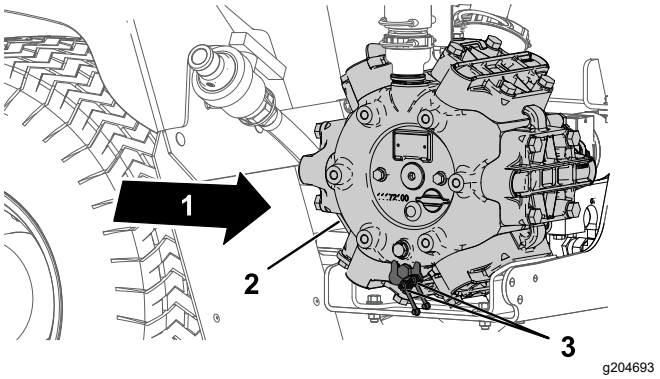

Kuva 70

1. Koneen takaosa
2. Ruiskutuspumppu
3. Voitelupiste (2)

2. Pumppaa rasvaa etärasvanippaan (Kuva 70).
3. Pyyhi pois ylimääräinen rasva.

Ohjauksen ja jousituksen voitelu

Huoltoväli: 50 käyttötunnin välein—Ohjauksen ja jousituksen voitelu

50 käyttötunnin välein/Vuosittain (kumpi saavutetaan ensin)

Rasvatyyppi: litiumrasva nro 2. Toro Premium All Purpose Grease -rasvaa on saatavilla valtuutetulta Toro-jälleenmyyjältä.

- Ohjaussylinteri: kaksi rasvanippaa sylinterin tangon kummassakin päässä
- Yhdystanko: kaksi rasvanippaa tangon kummassakin päässä
- Karatappi: kaksi rasvanippaa koneen kummallakin puolella

1. Pyyhi rasvanipat puhtaaksi (Kuva 71 ja Kuva 72).
2. Pumppaa rasvaa rasvanippoihin (Kuva 71 ja Kuva 72).
3. Pyyhi liika rasva pois.

   Huomaa: Rasvanippojen sijainnit: Kuva 71.

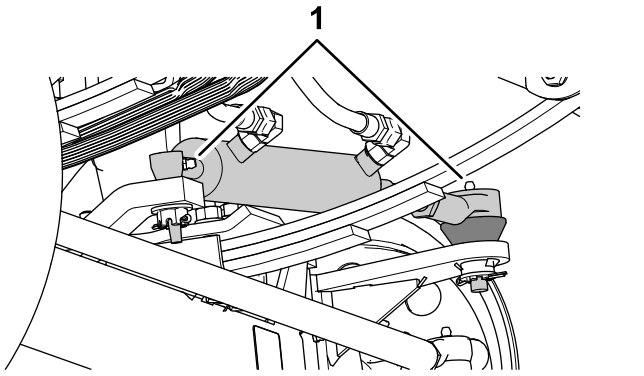

Kuva 71

1. Rasvanippa

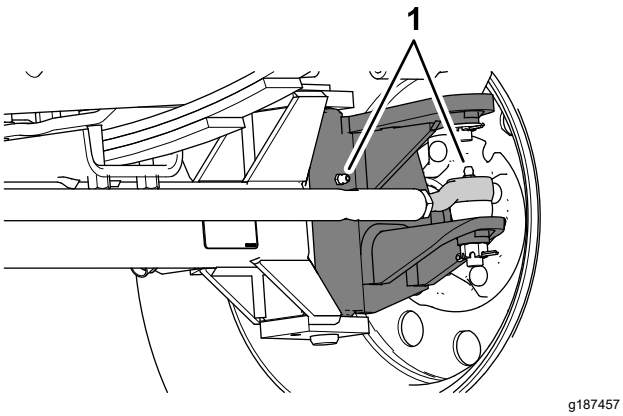

Kuva 72

Kummassakin etupyörässä on kaksi nippaa.

1. Rasvanipat

Puomin saranoiden voitelu

Huoltoväli: 100 käyttötunnin välein

Tärkeää: **Jos puomien saranat pestään vedellä, kaikki vesi ja roskat on poistettava saranakokoonpanosta ja saranoihin on lisättävä rasvaa.**

Rasvatyyppi: litiumrasva nro 2.

1. Pyyhi rasvanipat puhtaaksi, ettei epäpuhtauksia pääse laakeriin tai holkkiin.
2. Pumppaa laakeriin tai holkkiin rasvaa kunkin nipan kohdalla, (Kuva 73).

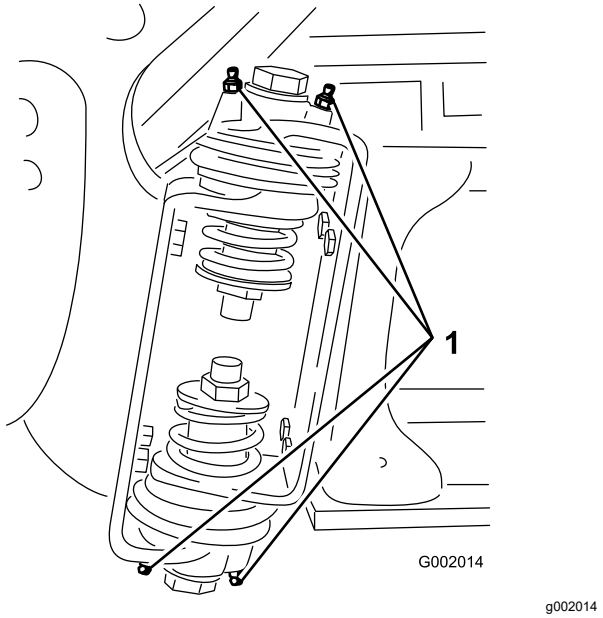

Kuva 73

Oikea puomi

1. Rasvanippa

3. Pyyhi pois ylimääräinen rasva.
4. Toista vaiheet kunkin puomin nivelen kohdalla.

Ohjausvarren laakereiden voitelu

Huoltoväli: 400 käyttötunnin välein/Vuosittain (kumpi saavutetaan ensin)

Rasvatyyppi: litiumrasva nro 2.

1. Laske ulommat ruiskutusosat alas RUISKUTUSASENTOON.
2. Irrota sokka liitintapista (Kuva 74).
3. Nosta ruiskutusosa, irrota liitintappi ja laske ruiskutusosa sitten varovasti maahan (Kuva 74).
4. Tarkasta liitintappi vaurioiden varalta ja vaihda se tarvittaessa.

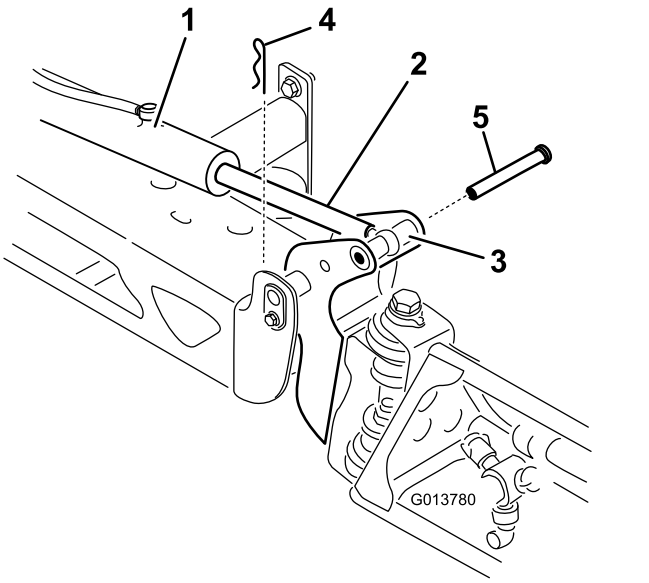

g013780

Kuva 74

1. Toimimoottori
2. Ohjausvarsi
3. Puomin saranatapin kotelo
4. Sokka
5. Liitintappi

5. Käännä tangon päässä oleva laakeri ja lisää laakeriin rasvaa (Kuva 75).

   Huomaa: Pyyhi liika rasva pois.

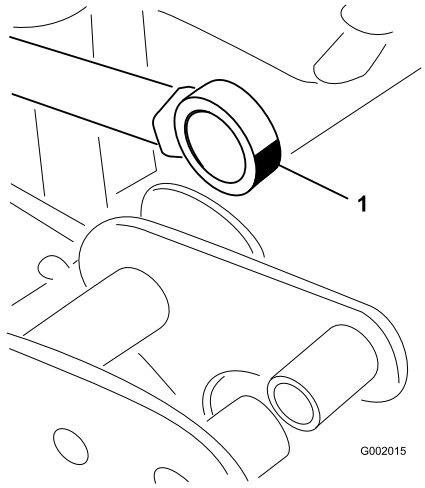

g002015

Kuva 75

Oikea puomi

1. Tangon päässä olevan laakerin rasvaus

6. Aseta nivel ja ohjausvarsi kohdakkain nostamalla ruiskutusosa.
7. Tue ruiskutusosaa ja työnnä liitintappi sekä puomin nivelen että ohjausvarren läpi (Kuva 74).
8. Kun tappi on paikallaan, vapauta ruiskutusosa ja varmista liitintappi aikaisemmin irrotetulla sokalla.
9. Toista vaiheet 2–8 ohjausvarren laakereiden kohdalla koneen toisella puolella.

Moottorin huolto

Moottorin turvallinen käyttö

Moottori on sammutettava ennen öljyn tarkistusta tai lisäystä kampikammioon.

Ilmanpuhdistimen tarkastus

Huoltoväli: Aina ennen käyttöä tai päivittäin Huolla ilmansuodatin useammin, jos käyttöolosuhteet ovat erittäin pölyiset tai hiekkaiset.

1. Kytke seisontajarru, kytke ruiskutuspumppu pois käytöstä, sammuta moottori ja irrota virta-avain.
2. Kallista matkustajan istuinta eteenpäin ja aseta kannatintanko sen ohjauslovessa olevaan pidättimeen.
3. Puhdista pölysuojus ja ilmanpuhdistimen runko (Kuva 76).

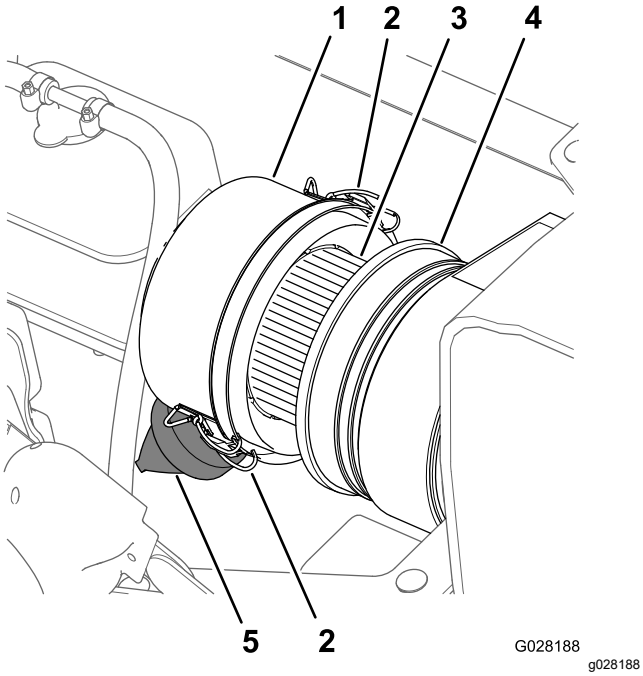

Kuva 76

1. Pölysuojus
2. Salpa (pölysuojus)
3. Ilmansuodatinpanos
4. Ilmanpuhdistimen runko
5. Pölynestoventtiili

4. Tarkista, ettei ilmanpuhdistimen rungossa ole vaurioita, jotka voivat aiheuttaa ilmavuodon (Kuva 76).

   Huomaa: Vaihda pölysuojus ja ilmanpuhdistimen runko, jos jompikumpi on vaurioitunut.

5. Puhdista pölynestoventtiilistä lika, pöly ja epäpuhtaudet puristamalla sitä (Kuva 76).
6. Löysää kaksi salpaa, joilla pölysuojus on kiinni ilmanpuhdistimen rungossa.
7. Tarkista, ettei ilmansuodatinpanokseen ole kertynyt liikaa pölyä, likaa tai epäpuhtauksia (Kuva 76).

   Huomaa: Jos ilmansuodatinpanos on likainen, älä puhdista sitä vaan vaihda se.

8. Asenna pölysuojus ilmanpuhdistimen runkoon ja kiinnitä se kahdella salvalla (Kuva 76).

   Huomaa: Varmista, että pölynestoventtiili kohdistuu kello 5–7:n asentoon päästä katsottuna.

9. Laske matkustajan istuin alas.

Ilmansuodatinpanoksen vaihto

Huoltoväli: 100 käyttötunnin välein Vaihda ilmansuodatinpanos useammin pölyisissä ja likaisissa olosuhteissa.

1. Jos asennat uutta suodatinta, tarkista, ettei uusi ilmansuodatinpanos ole vaurioitunut kuljetuksen aikana. Tarkista myös suodattimen tiivistetty pää.

   Tärkeää: **Älä asenna viallista suodatinta.**

2. Puhdista pölysuojus ja ilmanpuhdistimen runko (Kuva 76).
3. Nosta jäähdytysnesteen ylivuotosäiliö ylös ja irti säiliön tukikannattimesta (Kuva 77).

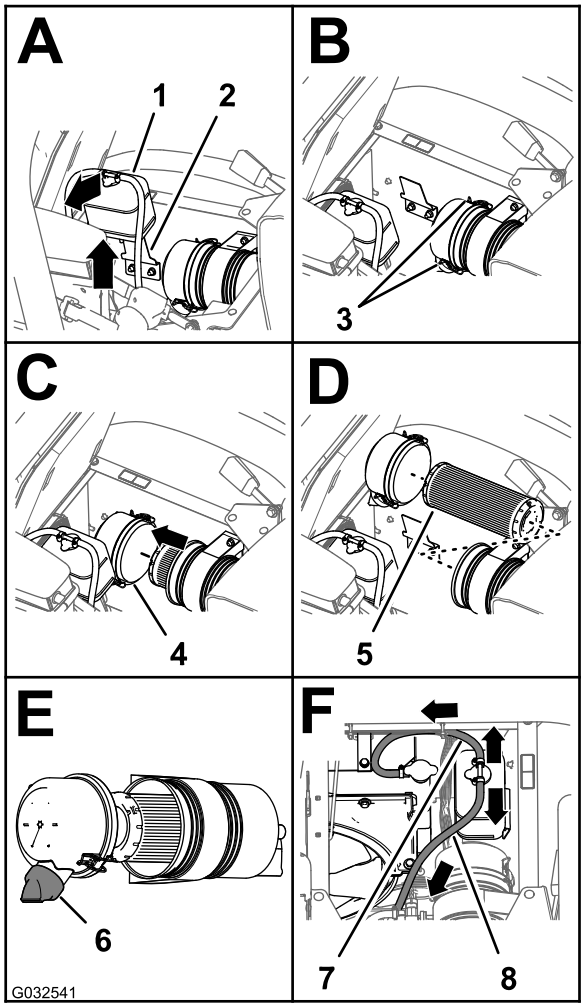

g032541

Kuva 77

1. Jäähdytysnesteen ylivuotosäiliö
2. Säiliön tukikannatin
3. Salpa (pölysuojus)
4. Pölysuojus
5. Ilmansuodatinpanos
6. Pölynestoventtiili (kello 5–7:n asento)
7. Ylipaineletku
8. Säiliön ilmaletku

4. Löysää kaksi salpaa, joilla pölysuojus on kiinni ilmanpuhdistimen rungossa (Kuva 77).
5. Liu'uta vanha ilmansuodatinpanos irti ilmanpuhdistimen rungosta varovasti, jotta pölyä irtoaa vähemmän.

   Huomaa: Älä kolhi ilmansuodatinpanosta ilmanpuhdistimen runkoa vasten.
6. Pyyhi pölysuojuksen sisäpuoli, ilmanpuhdistimen runko ja pölynestoventtiili puhtaaksi kostealla liinalla (Kuva 76 ja Kuva 77).
7. Aseta ilmansuodatinpanos ilmansuodattimen runkoon (Kuva 77).

   Huomaa: Varmista, että suodatin asettuu kunnolla ilmanpuhdistimen runkoon painamalla ilmansuodatinpanoksen ulkoreunaa asennuksen aikana. Älä paina suodattimen joustavaa keskikohtaa.
8. Asenna suojus ilmanpuhdistimen runkoon ja kiinnitä se kahdella salvalla (Kuva 77).

   Huomaa: Varmista, että pölysuojus on kohdistettu kello 5–7:n asentoon päästä katsottuna (Kuva 77).
9. Kohdista jäähdytysnesteen ylivuotosäiliö säiliön tukikannattimeen ja varmista, että se asettuu kunnolla paikalleen (Kuva 77).

   Tärkeää: **Varmista, että ylipaineletku kulkee alas ja eteenpäin ja säiliön ilmaletku kulkee taaksepäin kuvan mukaisesti (Kuva 77).**
10. Laske matkustajan istuin alas.

Moottoriöljyn tekniset tiedot

- **Öljytyyppi:** API-huoltoluokitus SL tai korkeampi.
- **Öljyn viskositeetti:** katso alla olevasta öljyn viskositeettitaulukosta.

Moottoriöljyn viskositeettitaulukko

Ympäristön lämpötila-alue	Öljyn viskositeetti
Yli 25 °C	SAE30, SAE10W-30 tai SAE15W-40
0–25 °C	SAE20 tai SAE10W-30
0–20 °C	SAE10W tai SAE10W-30

Toro Premium -moottoriöljyä on saatavana jälleenmyyjältä (viskositeetti 15W-40 tai 10W-30). Katso osanumerot *osaluettelosta*.

Moottorin öljymäärän tarkistus

Huoltoväli: Aina ennen käyttöä tai päivittäin Tarkista moottorin öljymäärä ennen kuin käynnistät moottorin ensimmäistä kertaa.

Huomaa: Paras aika tarkistaa moottoriöljy on moottorin ollessa viileä ennen päivän ensimmäistä käynnistystä. Jos moottori on ollut käynnissä, anna öljyn valua takaisin öljypohjaan ainakin 10 minuutin ajan ennen tarkistusta.

Moottori toimitetaan kampikammio öljyllä täytettynä. Öljymäärä on kuitenkin tarkistettava ennen moottorin ensimmäistä käynnistystä ja käytön jälkeen.

1. Pysäköi kone tasaiselle alustalle.

2. Irrota matkustajan istuimen alla oleva mittatikku ja pyyhi se puhtaalla liinalla (Kuva 78).

   Huomaa: Laita mittatikku putkeen ja tarkista, että se asettuu kunnolla paikalleen. Irrota mittatikku ja tarkista öljymäärä.

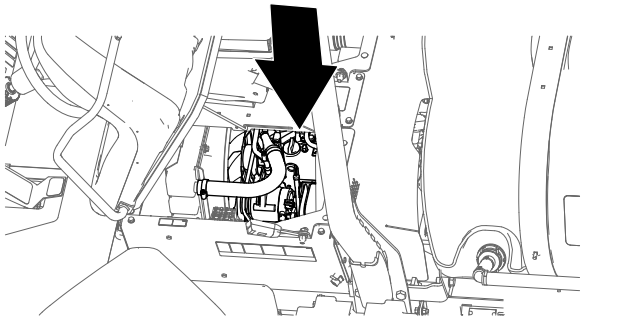

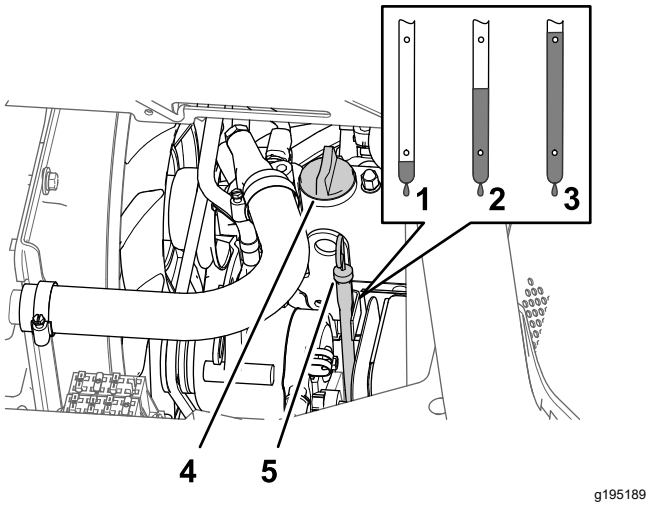

Kuva 78

1. Alhainen
2. Täysi
3. Korkea
4. Öljyntäyttökorkki
5. Mittatikku

3. Jos öljyä on vähän, irrota täyttöaukon korkki venttiilikopasta (Kuva 78) ja kaada öljyä täyttökaulaan, kunnes öljyä on mittatikun Full-merkkiin saakka.

   Huomaa: Lisää öljyä hitaasti ja tarkista määrä useamman kerran täyttämisen aikana. Älä täytä liikaa.

4. Asenna öljyntäyttökorkki (Kuva 78).
5. Asenna mittatikku tukevasti paikalleen (Kuva 78).

Moottorin öljynsuodattimen vaihto

Huoltoväli: 50 ensimmäisen käyttötunnin jälkeen

200 käyttötunnin välein Vaihda suodatin useammin, jos konetta käytetään raskaalla kuormalla tai korkeissa lämpötiloissa.

1. Irrota etulämpösuojus; katso Moottoriin pääsy (sivu 54).
2. Nosta istuimet.

⚠ VAROITUS

Istuimen alapuolella olevat osat ovat kuumia, jos ruiskutuslaite on ollut käynnissä. Kuumien osien koskettaminen saattaa aiheuttaa palovammoja.

Anna ruiskutuslaitteen jäähtyä, ennen kuin suoritat huoltotoimenpiteitä tai kosketat konepellin alla olevia osia.

3. Aseta tyhjennysastia moottorin öljynsuodattimen alle (Kuva 79).

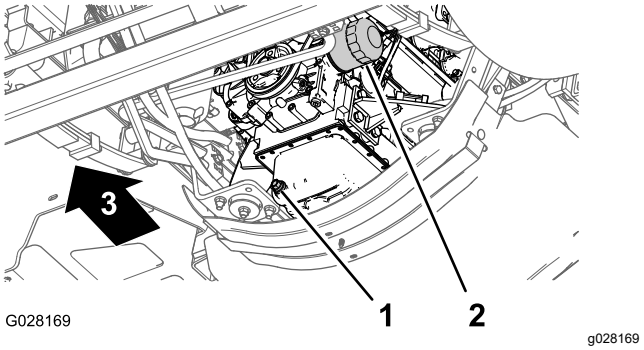

Kuva 79

1. Tyhjennystulppa
2. Moottoriöljyn suodatin

4. Irrota vanha öljynsuodatin (Kuva 79).

   Huomaa: Toimita käytetty öljynsuodatin valtuutetun jälleenkäsittelylaitoksen hävitettäväksi.

5. Pyyhi moottorin öljynsuodattimen istukan pinta puhtaaksi liinalla.
6. Täytä öljynsuodatin määritysten mukaisella öljyllä.

   Huomaa: Kyllästä suodatinpanos öljyllä.

7. Sivele ohut kerros määritysten mukaista öljyä uuden öljynsuodattimen kumitiivisteelle.
8. Asenna öljynsuodatin suodattimen istukkaan ja kierrä öljynsuodatinta myötäpäivään, kunnes kumitiiviste koskettaa suodattimen istukkaa. Kiristä sitten suodatinta vielä ½ kierrosta (Kuva 79).

   Huomaa: Älä kiristä öljynsuodatinta liikaa.

9. Pyyhi pois kaikki ylimääräinen öljy.

Moottoriöljyn määrä

5,1 l suodattimen kanssa. Katso kohta Moottoriöljyn tekniset tiedot (sivu 60).

Moottoriöljyn vaihto

Huoltoväli: 50 ensimmäisen käyttötunnin jälkeen

200 käyttötunnin välein Vaihda öljy useammin, jos konetta käytetään raskaalla kuormalla tai korkeissa lämpötiloissa.

1. Aseta tyhjennysastia tyhjennystulpan alle (Kuva 79).
2. Irrota tyhjennystulppa (Kuva 79) ja anna kaiken öljyn valua pois.

   Huomaa: Tarkista, ettei tyhjennystulpan tiiviste ole kulunut tai vaurioitunut. Vaihda tiiviste, jos se on kulunut tai vaurioitunut.

   Huomaa: Toimita käytetty öljy valtuutetun jälleenkäsittelylaitoksen hävitettäväksi.
3. Asenna tyhjennystulppa moottorin öljypohjan tyhjennysaukkoon ja kiristä tulppa momenttiin 33–37 N·m.
4. Kallista matkustajan istuinta eteenpäin ja aseta kannatintanko sen ohjauslovessa olevaan pidättimeen.
5. Irrota öljyntäyttökorkki moottorin venttiilikopan täyttökaulasta (Kuva 80) ja kaada hitaasti noin 80 % määritetystä öljymäärästä täyttökaulaan.

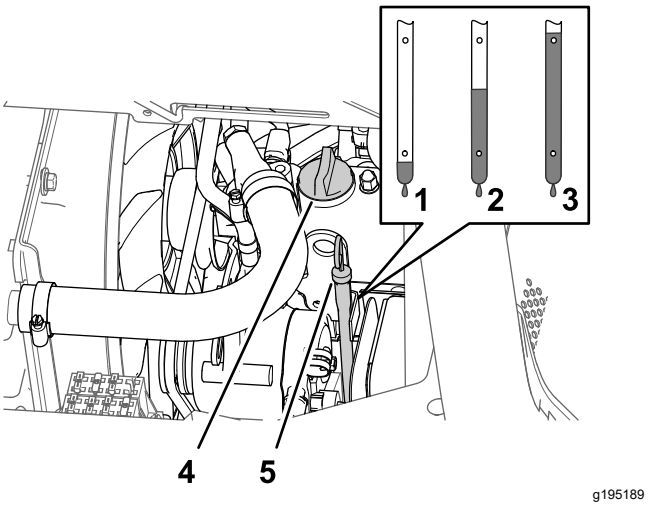

Kuva 80

1. Alhainen
2. Täysi
3. Korkea
4. Öljyntäyttökorkki
5. Mittatikku

6. Irrota mittatikku ja tarkista moottorin öljymäärä (Kuva 80).
7. Lisää öljyä hitaasti mittatikun täysi-merkkiin saakka (Kuva 80).

   Tärkeää: **Moottorin täyttäminen liian täyteen öljyä voi vaurioittaa moottoria.**
8. Asenna öljyntäyttökorkki täyttökaulaan ja asenna mittatikku mittatikun putkeen (Kuva 80).

9. Käynnistä moottori ja tarkista, että järjestelmässä ei ole vuotoja.
10. Sammuta moottori, odota 2–3 minuuttia, irrota mittatikku ja tarkista moottoriöljyn taso.

    Huomaa: Irrota tarvittaessa öljyntäyttökorkki, lisää määrityksen mukaista öljyä mittatikun täysi-merkkiin saakka ja asenna öljyntäyttökorkki.
11. Asenna mittatikku ja moottorin lämpösuojus ja kallista istuimet alas.

PCV-venttiilin tarkastus

Huoltoväli: 1000 käyttötunnin välein

1. Kallista kuljettajan istuinta eteenpäin ja aseta kannatintanko sen ohjauslovessa olevaan pidättimeen.
2. Irrota PCV-venttiili venttiilikopan liitännästä (Kuva 81).

   Huomaa: Älä irrota letkua PCV-venttiilistä.

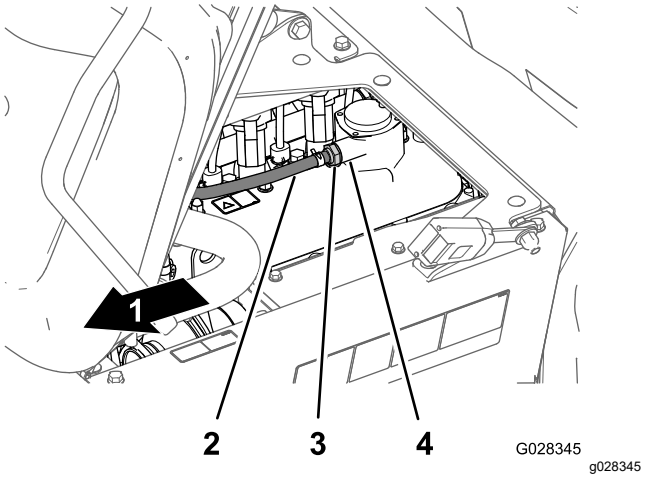

Kuva 81

1. Koneen etuosa
2. Letku (kampikammion tuuletus)
3. PCV-venttiili
4. Venttiilikopan liitäntä

3. Ravista PCV-venttiiliä.

   Huomaa: Jos venttiilin sisäinen rajoitin kalisee, PCV-venttiili voidaan huoltaa. Jos sisäinen rajoitin ei ole riittävän löysä kalisemaan ravistettaessa, vaihda PCV-venttiili (Kuva 81).
4. Asenna PCV-venttiili niin, että se on kokonaan kiinni venttiilikopan liitännän tiivisteessä (Kuva 81).
5. Laske käyttäjän istuin.

Moottorin vuosihuollon suoritus

Huoltoväli: 400 käyttötunnin välein/Vuosittain (kumpi saavutetaan ensin)

Tee kaikki **moottorin käyttöoppaassa** mainitut vuosittaiset huoltotoimenpiteet.

Polttoainejärjestelmän huolto

⚠ HENGENVAARA

Tietyissä olosuhteissa polttoaine ja polttoainehöyryt ovat erittäin tulenarkoja ja räjähdysherkkiä. Polttoaineen aiheuttamasta tulipalosta tai räjähdyksestä voi olla seurauksena palovammoja ja omaisuusvahinkoja.

- **Täytä säiliö suppilon avulla ulkona tai avoimessa tilassa, kun moottori on sammutettu ja jäähtynyt. Pyyhi läikkynyt polttoaine pois.**
- **Polttoainesäiliötä ei saa täyttää aivan täyteen. Lisää polttoainetta säiliöön, kunnes pinta on 25 mm täyttökaulan alareunan alapuolella. Säiliöön jäävä tyhjä tila antaa polttoaineen laajentua.**
- **Älä tupakoi polttoainetta käsitellessäsi ja pysy kaukana avotulesta tai paikoista, joissa kipinä voi sytyttää polttoainehöyryt.**
- **Säilytä polttoaine puhtaassa, turvallisuushyväksytyssä polttoainesäiliössä. Pidä korkki suljettuna.**

Polttoaineletkujen ja liitäntöjen tarkastus

Huoltoväli: 50 ensimmäisen käyttötunnin jälkeen

400 käyttötunnin välein/Vuosittain (kumpi saavutetaan ensin)

Tarkista, ettei letkuissa ja liittimissä ole kulumia, vaurioita tai löysiä liitäntöjä.

Huomaa: Jos huomaat polttoainevuotoja, korjaa polttoainekomponentit ennen koneen käyttöä.

Polttoainejärjestelmän ilmaus

Suorita tämä toimenpide, kun polttoainesuodatin on huollettu tai jos moottorista on loppunut polttoaine eikä moottori käynnisty.

1. Varmista, että polttoainesäiliö on puolillaan polttoainetta.
2. Aseta avain virtakytkimeen ja käännä se PÄÄLLÄ-ASENTOON.
3. Käännä avain PYSÄYTYS-asentoon.
4. Yritä käynnistää moottori.
5. Jos moottori ei käynnisty, toista vaiheet 2 ja 3 useita kertoja ja yritä sitten käynnistää moottori.

   Huomaa: Toista vaihe 5, kunnes moottori käynnistyy.

Polttoainesuodattimen huolto

Huoltoväli: 400 käyttötunnin välein

Polttoainepumpun kannen irrotus

1. Kytke seisontajarru, pysäytä ruiskutuspumppu, sammuta moottori ja irrota virta-avain.
2. Irrota neljä ruuvia (#10 × ¾ tuumaa), joilla suojus on kiinnitetty polttoainesäiliön yläosaan, ja irrota suojus (Kuva 82).

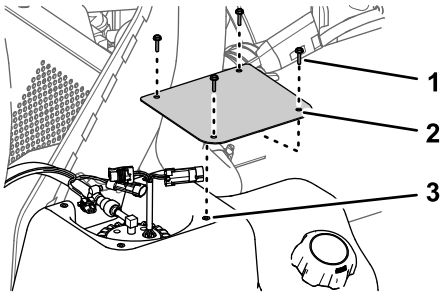

g323402

Kuva 82

1. Ruuvit (#10 × ¾ tuumaa)
2. Suojus
3. Polttoainesäiliö

Hiilisäiliön irrotus

Koneen malli 41394

1. Kytke seisontajarru, pysäytä ruiskutuspumppu, sammuta moottori ja irrota virta-avain.
2. Irrota neljä ruuvia (#10 × ¾ tuumaa), joilla hiilisäiliön kannatin on kiinnitetty polttoainesäiliön yläosaan (Kuva 83).

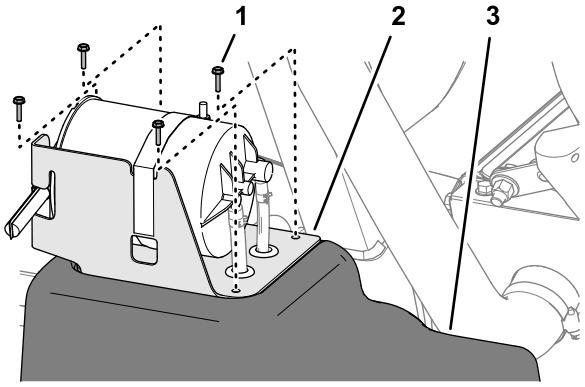

g323397

Kuva 83

1. Ruuvi (#10 × ¾ tuumaa)
2. Hiilisäiliön kannatin
3. Polttoainesäiliö

3. Löysää kaksi letkunkiristintä, joilla letkut on kiinnitetty hiilisäiliön liitäntöihin (Kuva 84).

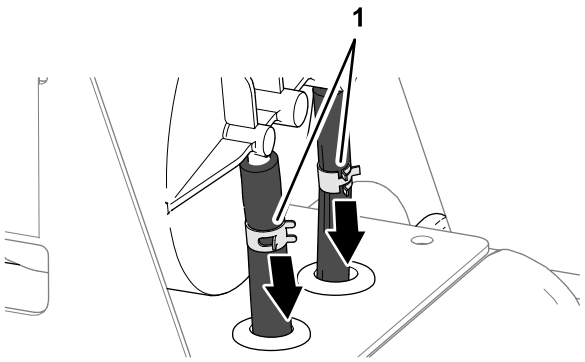

g323399

Kuva 84

1. Letkunkiristimet

4. Irrota letkut liitännöistä (Kuva 85).

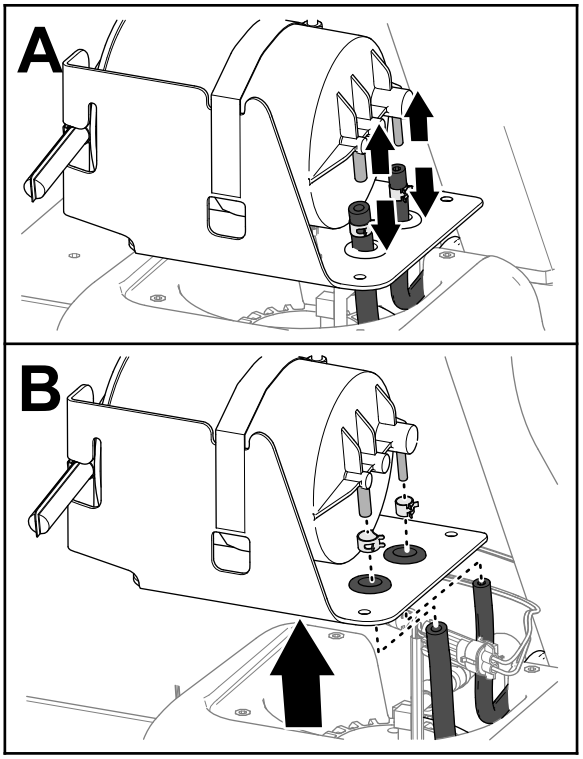

g323398

Kuva 85

5. Irrota letkunkiristimet letkuista (Kuva 85).
6. Irrota hiilisäiliö polttoainesäiliöstä (Kuva 85).

Polttoainepumpun ja tunnistimen irrotus

1. Irrota koneen johdinsarjan 2-istukkainen liitin polttoainepumpun/tunnistimen 2-nastaisesta liittimestä. Irrota koneen johdinsarjan 2-nastainen liitin polttoainepumpun/tunnistimen 2-istukkaisesta liittimestä (Kuva 86).

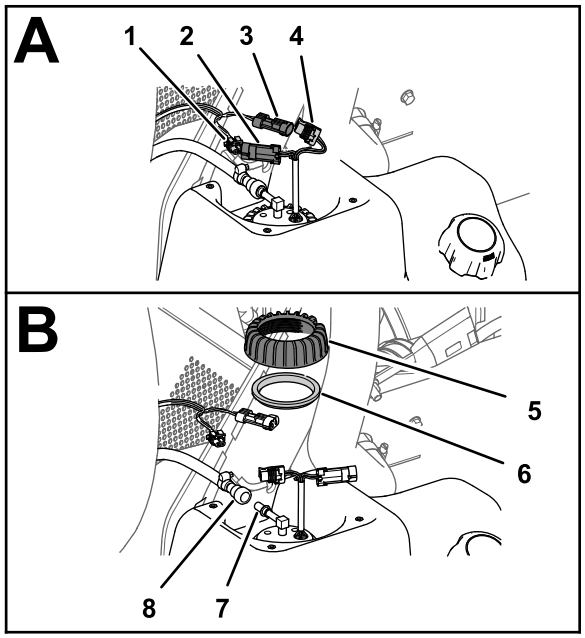

g323401

Kuva 86

1. 2-istukkainen liitin (koneen johdinsarja)
2. 2-nastainen liitin (polttoainepumppu/tunnistin)
3. 2-nastainen liitin (koneen johdinsarja)
4. 2-istukkainen liitin (polttoainepumppu/tunnistin)
5. Mutteri (polttoainepumppu/tunnistin)
6. Tiiviste
7. Liitäntä (polttoainepumppu)
8. Polttoaineletkun kytkentäkappale

2. Liu'uta polttoaineletkun kytkentäkappaleen lukitusholkki pois polttoainepumpun/tunnistimen liitännästä ja irrota kytkentäkappale ja letku liitännästä (Kuva 86).

   Huomaa: Pyyhi kaikki polttoaine, joka virtaa letkun kytkentäkappaleesta tai polttoainepumpun liitännästä.

3. Kierrä polttoainepumpun/tunnistimen mutteria vastapäivään ja irrota mutteri ja tiiviste (Kuva 86)
4. Nosta ja kierrä polttoainepumppu/tunnistin varovasti ulos polttoainesäiliön kaulasta (Kuva 87).

   Tärkeää: **Ole varovainen käsitellessäsi polttoainepumppua/tunnistinta, jotta tunnistimen uimurin varsi ei vahingoitu.**

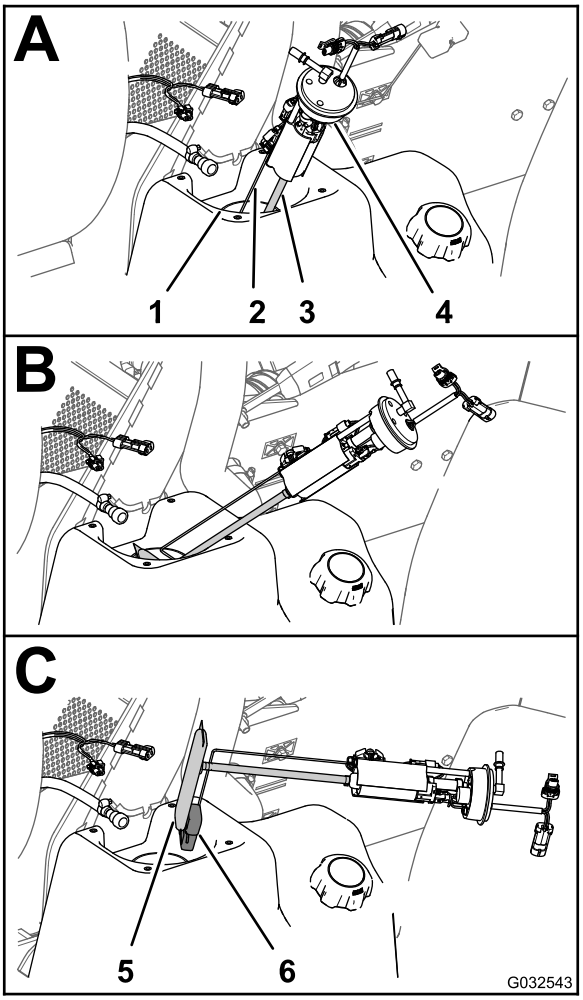

g032543

Kuva 87

1. Polttoainesäiliön kaula
2. Varsi (tunnistimen uimuri)
3. Polttoaineputki (polttoainesuodatin)
4. Polttoainepumppu/tunnistin
5. Suodatin
6. Uimuri

Polttoainesuodattimen vaihto

1. Irrota polttoainesuodattimen polttoaineputki polttoainepumpun liitännästä (Kuva 88).

   Huomaa: Hävitä polttoainesuodatin.

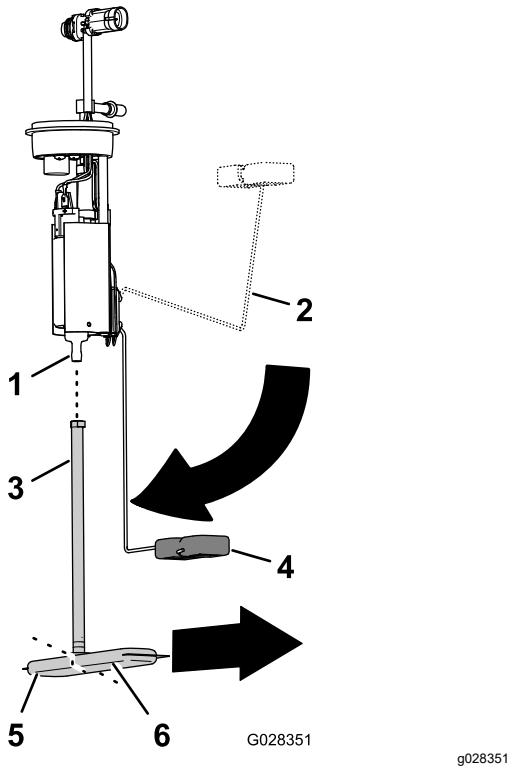

Kuva 88

1. Liitäntä (polttoaine-pumppu)
2. Uimurin varsi (täynnä-asento)
3. Polttoaineputki
4. Uimurin varsi (tyhjä-asento)
5. Polttoainesuodatin (lyhyt jalka)
6. Polttoainesuodatin (pitkä jalka)

2. Kohdista uuden polttoainesuodattimen polttoaineputki polttoainepumpun liitäntään (Kuva 88).
3. Kohdista polttoainesuodattimen pitkä jalka uimurin kanssa, kun uimurin varsi on tyhjä-asennossa (Kuva 88).
4. Työnnä polttoainepumpun liitäntää polttoaineputkeen, kunnes liitäntä on kokonaan paikallaan (Kuva 88).

Polttoainepumpun ja tunnistimen asennus

1. Tue uimurin vartta ja polttoaineputkea yhteen ja ujuta uimuri ja polttoainesuodatin polttoainesäiliön aukkoon (Kuva 87).

   Tärkeää: **Varmista, että uimuri ja suodattimen pitkä jalka osoittavat säiliössä eteenpäin ja että polttoainepumpun yläosassa sijaitseva liitäntä osoittaa 90° koneen keskilinjaa kohti.**

2. Asenna polttoainepumppu/tunnistin säiliön aukkoon (Kuva 87 ja Kuva 88).
3. Asenna tiiviste ja mutteri polttoainepumpun/tunnistimen päälle ja polttoainesäiliön kaulaan ja kiristä mutteri käsin (Kuva 87).
4. Liitä polttoaineletkun kytkentäkappale polttoainepumpun liitäntään (Kuva 87).

   Huomaa: Varmista, että polttoaineletkun kytkentäkappaleen lukitusholkki kiinnittää kytkentäkappaleen pumpun liitäntään.

5. Kytke koneen johdinsarjan 2-istukkainen liitin polttoainepumpun/tunnistimen 2-nastaiseen liittimeen. Kytke koneen johdinsarjan 2-nastainen liitin polttoainepumpun/tunnistimen 2-istukkaiseen liittimeen (Kuva 87).
6. Käännä virtakytkin KÄYNNISSÄ-asentoon ja tarkasta polttoaineletkun kytkentäkappale vuotojen varalta.

   Huomaa: Jos kytkentäkappale vuotaa, käännä virtakytkin PYSÄYTYS-asentoon, irrota virta-avain, irrota kytkentäkappale ja tarkasta se ja liitäntä lian ja vaurioiden varalta. Asenna sitten letku ja kytkentäkappale liitäntään.

   Huomaa: Korjaa mahdolliset polttoainevuodot ennen seuraavaan vaiheeseen siirtymistä.

Polttoainepumpun kannen asennus

1. Kiinnitä suojus säiliöön (Kuva 89) neljällä ruuvilla (#10 × ¾ tuumaa), jotka irrotettiin kohdan 2 vaiheessa Polttoainepumpun kannen irrotus (sivu 64).

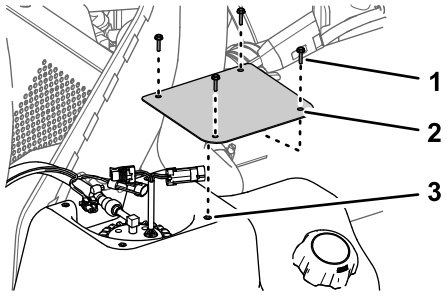

g323402

Kuva 89

1. Ruuvit (#10 × ¾ tuumaa)
2. Suojus
3. Polttoainesäiliö

2. Kiristä ruuvit momenttiin 1,13 N·m.

Hiilisäiliön asennus

Koneen malli 41394

1. Vie polttoainesäiliön letkut hiilisäiliön kannattimen läpivientisuojusten läpi (Kuva 90).

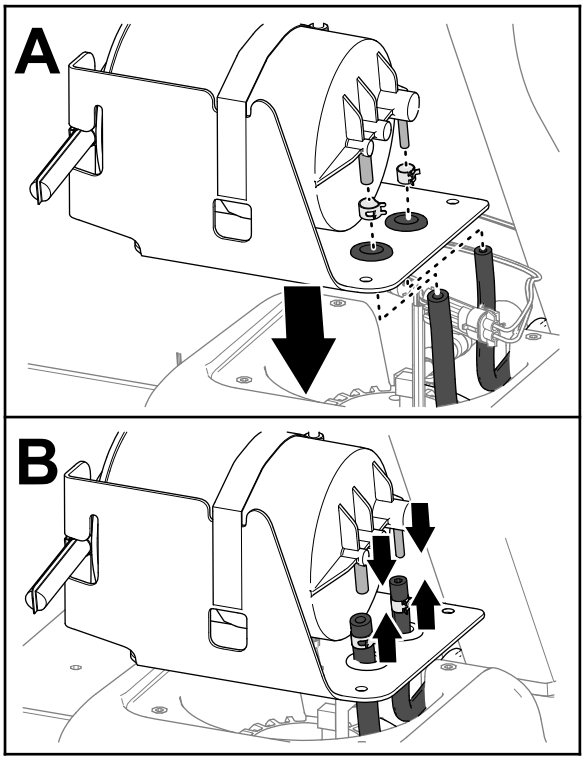

g323414

Kuva 90

2. Asenna letkunkiristimet letkujen päälle (Kuva 90).
3. Liitä letkut hiilisäiliön liitäntöihin (Kuva 90).
4. Kiinnitä letkut liitäntöihin kiristimillä (Kuva 91)

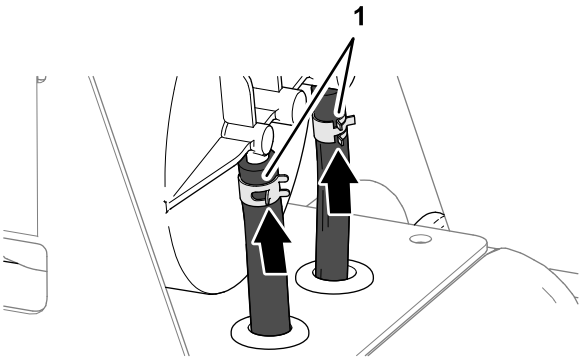

g323413

Kuva 91

1. Letkunkiristimet

5. Kohdista hiilisäiliön kannattimen reiät polttoainesäiliön reikiin (Kuva 92).

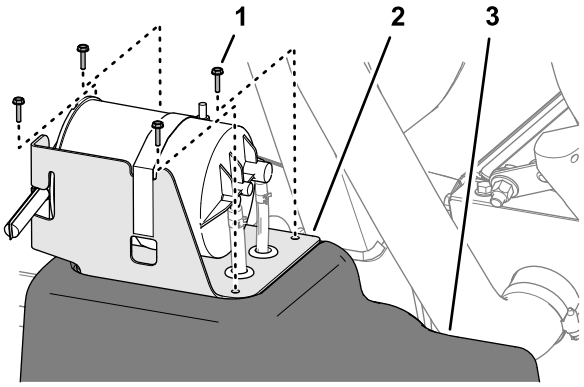

g323397

Kuva 92

1. Ruuvi (#10 × ¾ tuumaa)
2. Hiilisäiliön kannatin
3. Polttoainesäiliö

6. Kiinnitä kannatin säiliöön (Kuva 92) neljällä ruuvilla (#10 × ¾ tuumaa).
7. Kiristä ruuvit momenttiin 1,13 N·m.

Polttoainesäiliön tyhjennys

Huoltoväli: 400 käyttötunnin välein/Vuosittain (kumpi saavutetaan ensin)

Tyhjennä ja puhdista polttoainesäiliö, jos polttoainejärjestelmä likaantuu tai kone on tarkoitus varastoida pitkäksi aikaa. Kun puhdistat polttoainesäiliötä, huuhtele se tuoreella, puhtaalla polttoaineella.

1. Siirrä polttoaine säiliöstä hyväksyttyyn polttoaineastiaan lappopumpulla. Siirrä polttoaine koneesta ennen kuin kaadat säiliössä mahdollisesti jäljellä olevan polttoaineen täyttösuuttimen läpi polttoaineastiaan.

   Huomaa: Jos polttoainesäiliö päätetään irrottaa, polttoaineletku ja sähköliittimet on irrotettava polttoainepumpusta ja tunnistimesta. Katso kohta Polttoainepumpun ja tunnistimen irrotus (sivu 65).

2. Huuhtele säiliö tarvittaessa tuoreella, puhtaalla polttoaineella.
3. Vaihda polttoainesuodattimet. Katso kohta Polttoainesuodattimen vaihto (sivu 67).
4. Asenna säiliö, jos se irrotettiin vaiheessa 1.

   Huomaa: Jos polttoainesäiliö irrotettiin, polttoaineletku ja sähköliittimet on kytkettävä polttoainepumppuun ja tunnistimeen. Katso kohta Polttoainepumpun ja tunnistimen asennus (sivu 67).

5. Täytä säiliö tuoreella, puhtaalla polttoaineella.

Sähköjärjestelmän huolto

Sähköjärjestelmän turvallinen käyttö

- Irrota akun kytkennät ennen kuin korjaat konetta. Irrota kaapeli ensin miinusnavasta ja vasta sitten plusnavasta. Kytke ensin plusnavan akkukenkä ja vasta sitten miinusnavan akkukenkä.
- Lataa akku avoimessa tilassa, jossa on hyvä ilmanvaihto, kaukana kipinöistä ja avotulesta. Irrota laturin virtajohto ennen kuin kytket laturin akkuun tai irrotat sen akusta.
- Käytä suojavaatetusta ja eristettyjä työkaluja.

Sulakkeiden vaihto

Sähköjärjestelmän sulakerasia sijaitsee käyttäjän istuimen alla (Kuva 93).

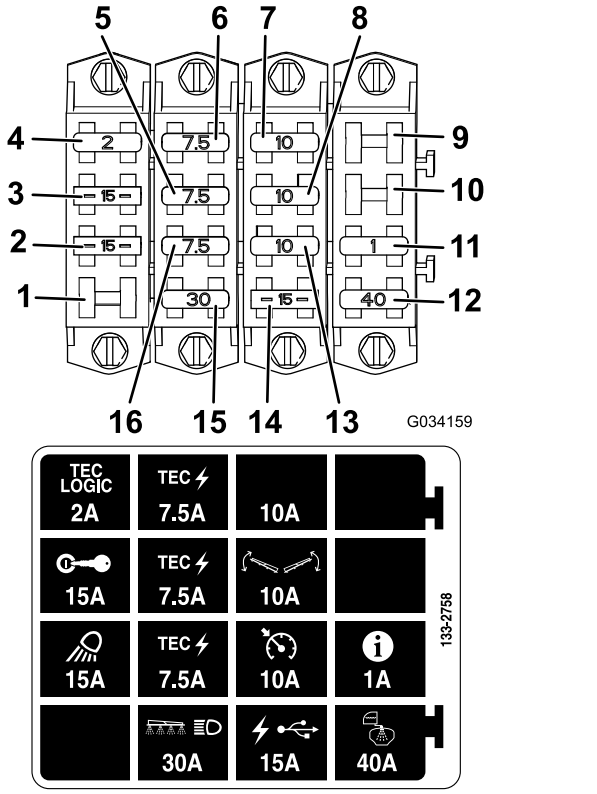

Kuva 93

1. Tyhjä paikka
2. Työvalo
3. Sytytysvirta
4. Tec-logiikka
5. Tec-virta
6. Tec-virta
7. Ylimääräinen sulakepaikka
8. Puomin ohjaus
9. Tyhjä paikka
10. Tyhjä paikka
11. Tietokeskus
12. Säiliöruiskutus
13. Vakionopeussäädin
14. USB-virta
15. Puomi ja ajovalot
16. Tec-virta

Akun huolto

Pidä akku aina puhtaana ja täysin ladattuna. Puhdista akku ja akkukotelo paperipyyhkeellä. Jos akun navat ovat syöpyneet, puhdista ne liuoksella, jossa on neljä osaa vettä ja yksi osa ruokasoodaa. Sivele akun napoihin ohut rasvakerros, jotta ne eivät syöpyisi.

Jännite: 12 V, kylmäkäynnistysteho 690 A lämpötilassa –18° C.

Akun irrotus

1. Pysäköi ruiskutuslaite tasaiselle alustalle, kytke seisontajarru, kytke ruiskutuspumppu pois käytöstä, sammuta moottori ja irrota virta-avain.
2. Poista akkukotelo ja irrota negatiivinen (musta) maakaapeli akun navasta (Kuva 94).

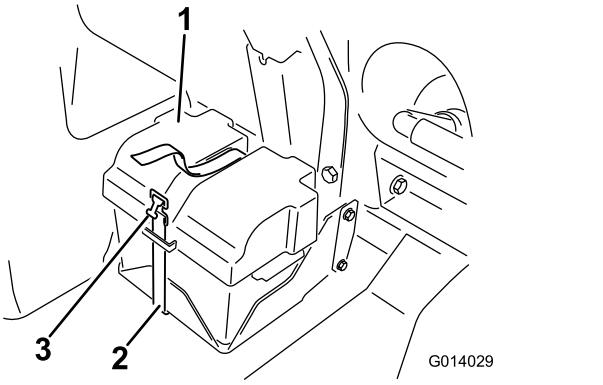

Kuva 94

1. Akun suojus
2. Hihna
3. Solki

⚠ VAARA

Akun kaapeleiden virheellinen kytkentä voi vahingoittaa ruiskutuslaitetta ja kaapeleita sekä aiheuttaa kipinöitä. Kipinät voivat saada akun kaasut räjähtämään ja aiheuttaa siten henkilövahingon.

- **Irrota aina akun miinuskaapeli (musta) ennen pluskaapelin (punainen) irrottamista.**
- **Kytke aina akun pluskaapeli (punainen) ennen miinuskaapelia (musta).**

⚠ VAARA

Akun navat tai metallityökalut voivat aiheuttaa oikosulun koskettaessaan metalliosia, mistä voi seurata kipinöitä. Kipinät voivat saada akun kaasut räjähtämään ja aiheuttaa siten henkilövahingon.

- **Kun irrotat tai asennat akun, älä anna akun napojen koskettaa ruiskutuslaitteen metalliosia.**
- **Älä anna metallityökalujen aiheuttaa oikosulkua akun napojen ja ruiskutuslaitteen metalliosien välille.**
- **Pidä akun hihna aina paikallaan suojaamassa ja kiinnittämässä akkua.**

3. Irrota positiivinen (punainen) kaapeli akun navasta.
4. Irrota akku.

Akun asennus

1. Aseta akku akkukoteloon siten, että akun navat ovat etäällä ruiskutuslaitteesta.
2. Kytke pluskaapeli (punainen) akun plusnapaan (+) ja miinuskaapeli (musta) akun miinusnapaan (–) pulttien ja mutterien avulla.
3. Vedä eristesuojus akun plusnavan päälle.
4. Asenna akun suojus ja kiinnitä se aiemmin irrotetulla hihnalla (Kuva 94).

   Tärkeää: **Pidä akun pidike aina paikallaan suojaamassa ja kiinnittämässä akkua.**

Akun lataus

Tärkeää: **Pidä akku aina täysin ladattuna. Tämä on erityisen tärkeää siksi, että näin ehkäistään akun vahingoittuminen, kun lämpötila on alle 0 °C.**

1. Irrota akku alustasta. Katso kohta Akun irrotus (sivu 70).
2. Kytke 3–4 A:n akkulaturi akun napoihin ja lataa akkua 3–4 A:n virralla 4–8 tunnin ajan (12 V).

   Tärkeää: **Älä lataa akkua liikaa.**
3. Asenna akku alustaan. Katso kohta Akun asennus (sivu 71).

Akun säilytys

Jos kone varastoidaan yli 30 päivän ajaksi, irrota akku ja lataa se täyteen. Säilytä sitä hyllyllä tai koneessa. Irrota akkukaapelit, jos säilytät akkua koneessa. Varastoi akku viileään tilaan, jotta sen lataus purkautuu mahdollisimman hitaasti. Varmista, että akku on ladattu täyteen, jotta se ei jäädy.

Vetojärjestelmän huolto

Pyörien ja renkaiden tarkastus

Huoltoväli: 8 ensimmäisen käyttötunnin jälkeen—Kiristä pyöränmutterit.

100 käyttötunnin välein—Kiristä pyöränmutterit.

100 käyttötunnin välein—Tarkista renkaiden kunto ja kuluneisuus.

Kiristä etupyörien mutterit momenttiin 75–102 N·m ja takapyörien mutterit momenttiin 95–122 N·m.

Reunakiveykseen tai vastaavaan osuminen voi vaurioittaa rengasta tai vannetta ja vioittaa pyörien suuntausta, joten tarkista renkaiden kunto pienenkin onnettomuuden jälkeen.

Planeettapyörästön voiteluaineen tiedot

SAE 85W-140 -vaihteistovoiteluaine

Planeettapyörästön voiteluaineen tarkistus

Huoltoväli: 400 käyttötunnin välein

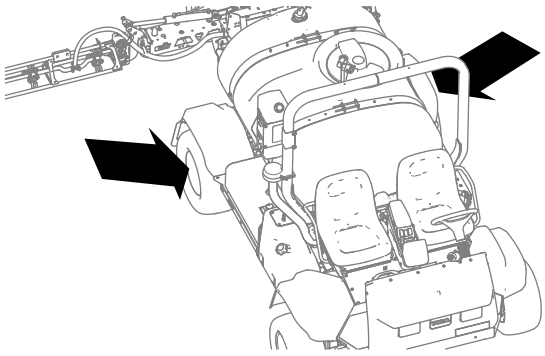

g238953

Kuva 95

1. Tarkista, että kone on tasaisella alustalla. Aseta pyörä siten, että täyttötulppa on ylimmässä (kello 12:n) asennossa ja tyhjennystulppa alimmassa (kello kuuden) asennossa (Kuva 96).

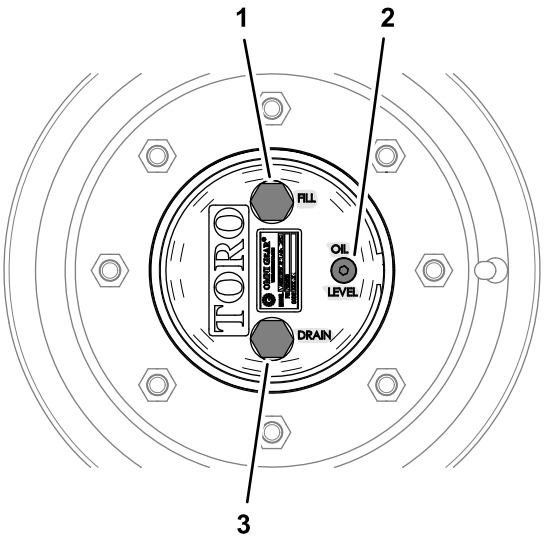

g238952

Kuva 96

1. Täyttötulppa (kello 12)
2. Tarkistustulppa
3. Tyhjennystulppa(kello kuuden asento)

2. Irrota tarkistustulppa (Kuva 53).

   Voiteluaineen tason pitäisi näkyä tarkistustulpan aukon kierteiden alareunassa.

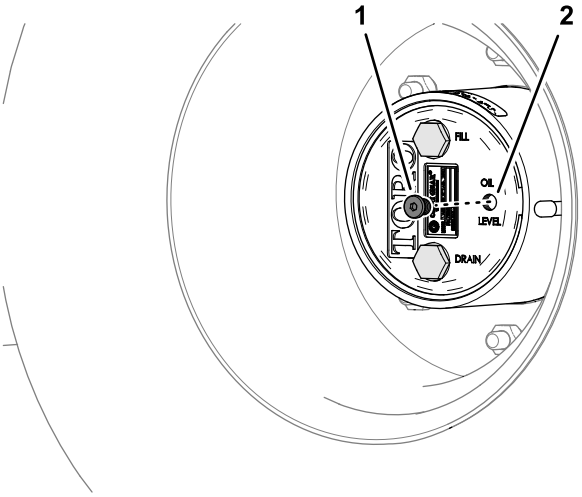

g238949

Kuva 97

1. Tarkistustulppa
2. Tarkistustulpan aukko (planeettapyörästön voiteluaine)

3. Tarkista tarkistustulpan O-renkaat vaurioiden varalta.

   Vaihda O-rengas, jos se on vaurioitunut.

4. Jos voiteluainetta on vähän, irrota täyttötulppa ja lisää määrityksen mukaista voiteluainetta, kunnes sitä alkaa valua ulos tarkistustulpan aukosta (Kuva 98). Katso kohta Planeettapyörästön voiteluaineen tiedot (sivu 72).

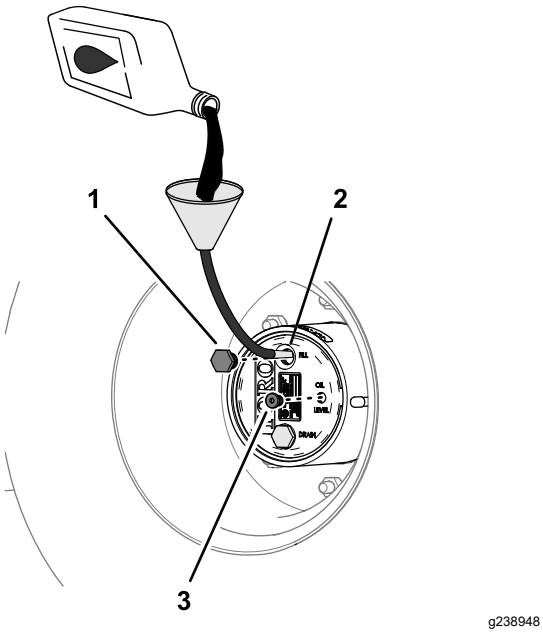

g238948

Kuva 98

1. Täyttötulppa
2. Täyttötulpan aukko (planeettapyörästön voiteluaine)
3. Tarkistustulppa

5. Tarkista täyttötulpan O-renkaat vaurioiden varalta.

   Vaihda O-rengas, jos se on vaurioitunut.
6. Asenna täyttötulppa ja tarkistustulppa (Kuva 98).
7. Toista vaiheet 1–6 koneen toisella puolella olevalle planeettapyörästölle.

Planeettapyörästön voiteluaineen vaihto

Huoltoväli: 50 ensimmäisen käyttötunnin jälkeen

800 käyttötunnin välein tai vuosittain sen mukaan, kumpi saavutetaan ensin.

Planeettapyörästön voiteluaineen tyhjennys

1. Tarkista, että kone on tasaisella alustalla. Aseta pyörä siten, että täyttötulppa on ylimmässä (kello 12:n) asennossa ja tyhjennystulppa alimmassa (kello kuuden) asennossa. Katso Kuva 96 kohdassa Planeettapyörästön voiteluaineen tarkistus (sivu 72).
2. Aseta tyhjennysastia planeettapyörästön keskiön alle, irrota tyhjennystulppa, täyttötulppa ja tarkistustulppa ja valuta voiteluaine kokonaan pois (Kuva 99).

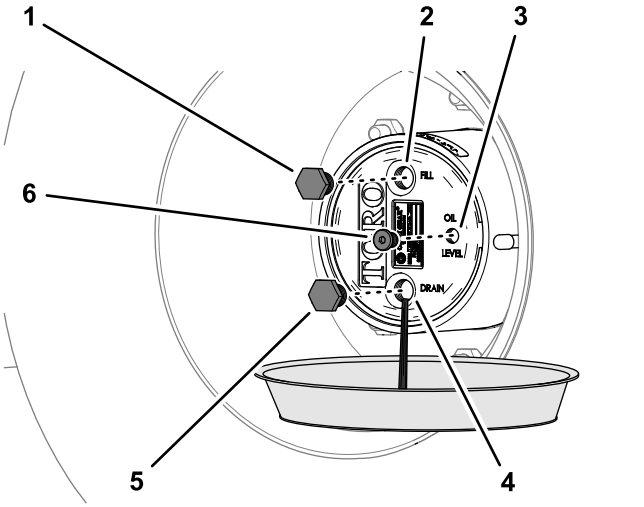

g238951

Kuva 99

1. Täyttötulppa
2. Täyttötulpan aukko (planeettapyörästön voiteluaine)
3. Tarkistustulpan aukko (planeettapyörästön voiteluaine)
4. Tyhjennystulpan aukko (planeettapyörästön voiteluaine)
5. Tyhjennystulppa
6. Tarkistustulppa

3. Tarkista tyhjennys- ja täyttötulppa metallilastujen varalta.

   Jos tyhjennys- ja täyttötulppa ovat metallilastujen peitossa, korjaa planeettapyörästö.
4. Tarkista tyhjennystulpan, täyttötulpan ja tarkistustulpan O-renkaat vaurioiden varalta.

   Vaihda vaurioituneet O-renkaat.
5. Asenna tyhjennystulppa.
6. Aseta tyhjennysastia jarrurummun alle, irrota tyhjennystulppa ja valuta voiteluaine kokonaan pois (Kuva 100).

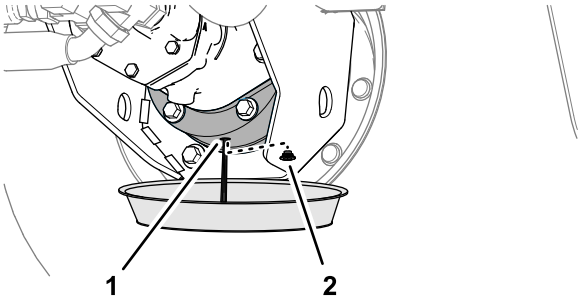

g238950

Kuva 100

1. Tyhjennysaukko (jarrurumpu)
2. Tyhjennystulppa

7. Asenna tyhjennystulppa jarrurumpuun.

Planeettapyörästön voiteluaineen määrä

0,62 l. Katso kohta Planeettapyörästön voiteluaineen tiedot (sivu 72).

Planeettapyörästön täyttäminen voiteluaineella

1. Lisää määritysten mukaista vaihteistovoiteluainetta hitaasti täyttöaukkoon. Katso Kuva 98 kohdassa Planeettapyörästön voiteluaineen tarkistus (sivu 72).

   Voiteluaineen tason pitäisi näkyä tarkistustulpan aukon kierteiden alareunassa.

   Tärkeää: **Jos planeettapyörästö täyttyy ennen kuin voiteluainetta on lisätty määritysten mukainen määrä, odota yksi tunti tai asenna tulpat ja liikuta konetta noin kolme metriä, jotta voiteluaine leviää jarrujärjestelmään. Irrota sitten tulpat ja lisää jäljellä oleva voiteluaine.**

2. Anna voiteluaineen tason asettua kymmenen minuutin ajan, tarkista se ja lisää tarvittaessa voiteluainetta, jotta voiteluaineen taso nousee tarkistustulpan aukon kierteiden alareunaan.
3. Asenna täyttötulppa ja tarkistustulppa. Katso Kuva 98 kohdassa Planeettapyörästön voiteluaineen tiedot (sivu 72).
4. Toista vaiheet Planeettapyörästön voiteluaineen tyhjennys (sivu 73) ja Planeettapyörästön voiteluaineen tarkistus (sivu 72) koneen toisella puolella olevalle planeettapyörästölle.

Etupyörien aurauskulman säätö

Huoltoväli: 200 käyttötunnin välein/Vuosittain (kumpi saavutetaan ensin)

Renkaiden etu- ja takaosan keskilinjojen välissä on oltava 0–3 mm tilaa.

1. Tarkista ja täytä kaikki renkaat. Katso kohta Pyörien ja renkaiden tarkastus (sivu 72).
2. Mittaa eturenkaiden välinen etäisyys akselin korkeudelta eturenkaiden edestä ja takaa (Kuva 101).

   Huomaa: Renkaiden etuosan välin pitäisi olla 0–3 mm pienempi kuin eturenkaiden takaosan välin.

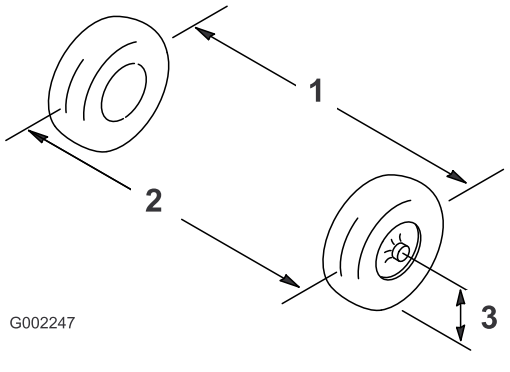

g002247

Kuva 101

1. Renkaan keskilinja – takapuolella
2. Renkaan keskilinja – etupuolella
3. Akselin keskilinja

3. Jos mittaustulos ei ole määritetyllä alueella, löysää raidetangon molemmissa päissä olevia vastamuttereita (Kuva 102).

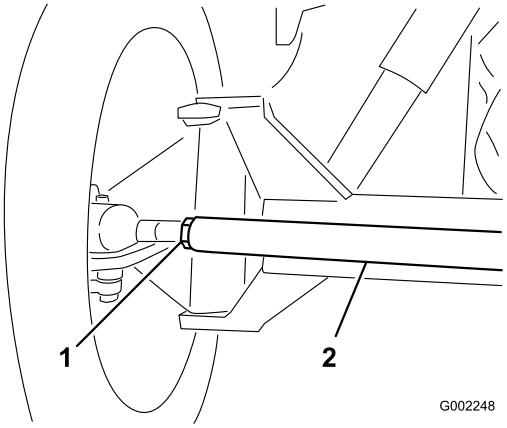

g002248

Kuva 102

1. Vastamutteri
2. Raidetanko

4. Pyöritä raidetankoa, jolloin renkaiden etupuoli liikkuu sisään- tai ulospäin.
5. Kiristä raidetangon vastamutterit, kun säätö on oikea.
6. Varmista, että ohjauspyörä kääntyy saman verran molempiin suuntiin.

Jäähdytysjärjestelmän huolto

Jäähdytysjärjestelmän turvallinen käyttö

- Jäähdytysneste on myrkyllistä. Pidä poissa lasten ja lemmikkieläinten ulottuvilta.
- Paineella suihkuava kuuma jäähdytysneste, kuuma jäähdytin ja sitä ympäröivät osat voivat aiheuttaa vakavia palovammoja.
  - Anna moottorin jäähtyä ainakin 15 minuuttia ennen jäähdyttimen korkin irrottamista.
  - Käytä korkkia käsitellessäsi liinaa ja aukaise korkki hitaasti, jotta paine pääsee pois.
- Älä käytä konetta, jos suojukset eivät ole paikoillaan.
- Pidä sormet, kädet ja vaatteet etäällä pyörivästä tuulettimesta ja käyttöhihnasta.

Jäähdytysnesteen tiedot

Jäähdytysnestesäiliö täytetään tehtaalla veden ja etyleeniglykolipohjaisen käyttöikää pidentävän jäähdytysnesteen seoksella (seossuhde 50:50). Tarkista jäähdytysnesteen määrä ennen moottorin ensimmäistä käynnistystä ja sen jälkeen päivittäin. Katso kohta Jäähdytysnesteen määrän tarkistus (sivu 75).

Seuraavat kaupallisesti saatavat jäähdytysnesteet tai valmistajan määrittämät vastaavat tuotteet vastaavat käyttöikää pidentävän jäähdytysnesteen vaatimuksia:

Käyttöikää pidentävät jäähdytysnestetuotteet

Ford (Motorcraft™)	WSS-M97B44-D
FCA – Chrysler (Mopar™)	MS-12106
General Motors (AC Delco™)	GM6277M (Dex-Cool™)
	GMW 3420
Volkswagen	G12
	G12+
	G12++
Jäähdytysnesteet, jotka ovat teknisten standardien ASTM D3306 tai D4985 tai SAE J1034, J814 tai 1941 mukaisia.	
Tärkeää: **Älä yritä erottaa tavallista (IAT) ja pitkän käyttöiän (OAT) jäähdytysnestetyyppiä toisistaan värin perusteella.** **Jäähdytysnestevalmistajat voivat värjätä pitkän käyttöiän jäähdytysnestettä (OAT) joillakin seuraavista väreistä: punainen, vaaleanpunainen, oranssi, keltainen, sininen, sinivihreä, violetti ja vihreä.**	

Jäähdytysnestetyypit

Jäähdytysnestetyypit (cont'd.)

Etyleeniglykoli-jäähdytysnesteen tyyppi	Korroosionestoaineen tyyppi	Huoltoväli
Käyttöikää pidentävät jäätymisenestoaineet	Orgaaninen happotekniikka (OAT)	5 vuotta
Perinteinen jäätymisenestoaine (vihreä)	Epäorgaaninen happotekniikka (IAT)	2 vuotta

Huomaa: Kun koneeseen lisätään jäähdytysnestettä, jäähdytysjärjestelmä ei vaurioidu, jos tavallista jäätymisenestoainetta (IAT) sekoitetaan pitkän käyttöiän jäätymisenestoaineeseen (OAT). Jäätymisenestoainetyyppien sekoittaminen kuitenkin heikentää OAT-koostumuksen käyttöikää pidentävää ominaisuutta.

Tärkeää: **Tavallisen (IAT) ja pitkän käyttöiän (OAT) jäähdytysnesteseoksen huoltoväli – missä tahansa seossuhteessa – on yhtä pitkä kuin lyhimmän huoltovälin jäähdytysnesteellä, eli 2 vuotta.**

Jäähdytysnesteen määrän tarkistus

Huoltoväli: Aina ennen käyttöä tai päivittäin Tarkista jäähdyttimen ja paisuntasäiliön jäähdytysnesteen määrä jokaisen päivän alussa ennen moottorin käynnistämistä.

⚠ VAROITUS

Jos moottori on juuri sammutettu, jäähdytysneste saattaa olla kuumaa ja paineenalaista. Jos jäähdyttimen korkki avataan jäähdytysnesteen ollessa kuumaa, nestettä saattaa ruiskuta ulos, mikä voi aiheuttaa vakavia palovammoja lähellä oleville.

Anna moottorin jäähtyä ainakin 15 minuuttia ennen jäähdyttimen korkin avaamista.

Tärkeää: **Älä lisää jäähdytysnestettä ylikuumenneeseen moottoriin, ennen kuin moottori on jäähtynyt täysin. Jäähdytysnesteen lisääminen ylikuumenneeseen moottoriin saattaa aiheuttaa halkeaman moottorilohkoon.**

1. Pysäköi ruiskutuslaite tasaiselle alustalle.
2. Kytke seisontajarru, kytke ruiskutuspumppu pois käytöstä, sammuta moottori ja irrota virta-avain.

3. Irrota varovasti jäähdyttimen korkki ja paisuntasäiliön korkki (Kuva 103).

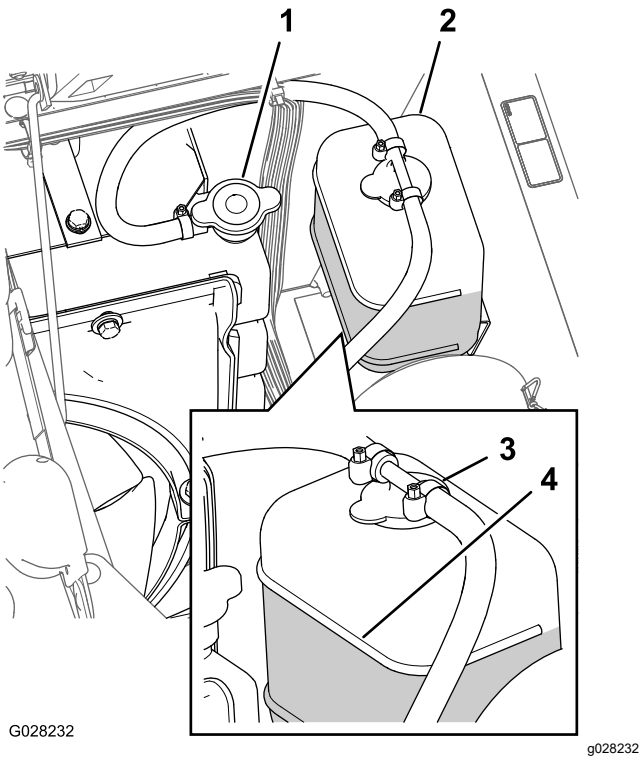

Kuva 103

1. Jäähdyttimen korkki
2. Paisuntasäiliö
3. Paisuntasäiliön korkki
4. Full-merkki

4. Tarkista jäähdytysnesteen määrä jäähdyttimessä ja paisuntasäiliössä.

   Huomaa: Jäähdytysnestettä on oltava jäähdyttimen täyttökaulan yläreunaan saakka ja paisuntasäiliön Full-merkkiin saakka (Kuva 103).

5. Jos jäähdytysnestettä on vähän, irrota paisuntasäiliön korkki ja jäähdyttimen korkki ja täytä paisuntasäiliö Full-merkkiin asti ja jäähdytin täyttökaulan yläreunaan asti (Kuva 103).

   Tärkeää: **Älä täytä paisuntasäiliötä liian täyteen.**

   Tärkeää: **Älä käytä pelkkää vettä tai alkoholi-/metanolipohjaista jäähdytysainetta.**

6. Asenna jäähdyttimen korkki ja paisuntasäiliön korkki (Kuva 103).

Jäähdytysnesteen määrä

5,5 l. Katso kohta Jäähdytysnesteen tiedot (sivu 75).

Jäähdytysnesteen vaihto

Huoltoväli: 400 käyttötunnin välein/Vuosittain (kumpi saavutetaan ensin)—Tarkista jäähdytysneste (valmistajan ohjeiden mukaan) ja vaihda tarvittaessa.

Omistajan hankkima varuste: käsikäyttöinen jäähdytysnesteen lämpömittari

1. Pysäköi ruiskutuslaite tasaiselle alustalle, kytke seisontajarru, kytke ruiskutuspumppu pois käytöstä, sammuta moottori ja irrota virta-avain.
2. Odota, kunnes moottori on jäähtynyt, ja irrota jäähdyttimen korkki (Kuva 103).
3. Aseta iso tyhjennysastia jäähdyttimen alle.
4. Avaa tyhjennysventtiili ja valuta jäähdytysneste astiaan (Kuva 104).

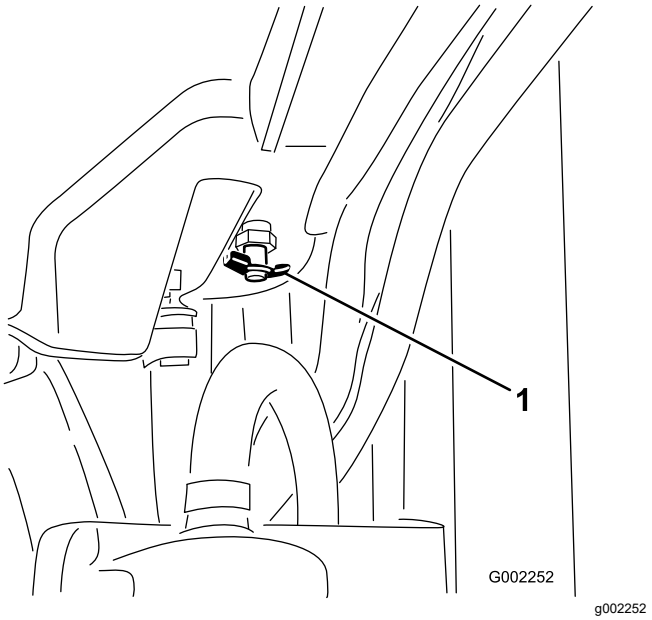

Kuva 104

1. Tyhjennysventtiili

5. Sulje tyhjennysventtiili (Kuva 104).
6. Irrota jäähdyttimen korkki (Kuva 103).
7. Täytä jäähdytin hitaasti jäähdytysnesteellä noin 2,5 cm korkin tiivistepinnan alapuolelle.

   Huomaa: Käytä tarpeeksi jäähdytysnestettä, jotta moottori ja järjestelmän letkut täyttyvät. Näin jäähdytysnesteellä on tilaa laajentua niin, että se ei vuoda yli moottorin lämmetessä.

8. Asenna korkki löysästi jäähdyttimeen ja käynnistä moottori (Kuva 103).

9. Anna moottorin lämmetä, kunnes termostaatti avautuu.

   Huomaa: Moottorin termostaatin pitäisi avautua, kun käsikäyttöinen jäähdytysnesteen lämpömittari ilmaisee, että jäähdytysnesteen lämpötila on 79–88 °C.

10. Kun jäähdytysneste on lämmennyt, lisää nestettä korkin tiivistyspintaan asti ja kiristä korkki (Kuva 103).

11. Avaa paisuntasäiliön korkki ja täytä säiliö jäähdytysnesteellä Kylmä-tasoon asti (Kuva 103).

12. Tarkista jäähdytysnesteen tasot usean käynnistyksen ja sammutuksen jälkeen.

    Huomaa: Lisää tarvittaessa jäähdytysnestettä jäähdyttimeen ja paisuntasäiliöön.

Jarrujen huolto

Jarrujen säätö

Jos jarrupoljin liikkuu enemmän kuin 2,5 cm ennen kuin vastus tuntuu, säädä jarruja seuraavalla tavalla:

1. Pysäköi ruiskutuslaite tasaiselle alustalle, kytke ruiskutuspumppu pois käytöstä, sammuta moottori ja irrota virta-avain.
2. Kytke seisontajarru.
3. Kiilaa pyörät, ettei kone pääse vierimään.
4. Vapauta seisontajarru.
5. Löysää ruiskutuslaitteen etupään alla olevien jarruvaijereiden etummaisia vastamuttereita (Kuva 105).

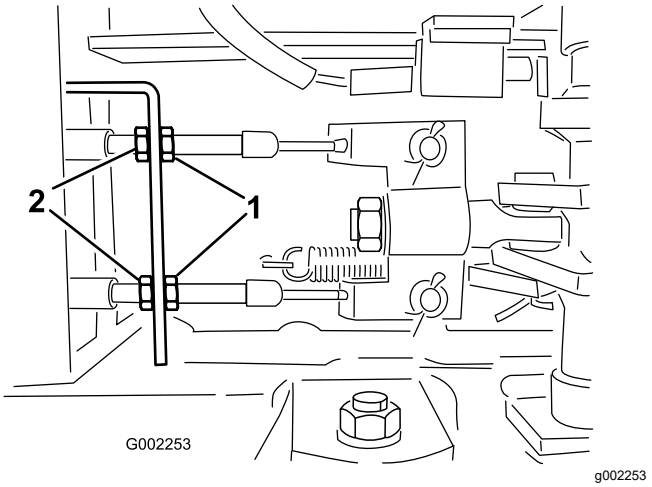

Kuva 105

1. Etummaiset vastamutterit 2. Takimmaiset vastamutterit

6. Kiristä takimmaisia vastamuttereita yhtä paljon, kunnes jarrupoljin liikkuu 1–2 cm, ennen kuin vastus tuntuu (Kuva 105).

   Tärkeää: **Kiristä kumpaakin taemmista muttereista yhtä paljon, jotta jarruvaijereiden kierteiset päät etumaisten muttereiden edessä ovat yhtä pitkät.**

7. Kiristä etummaiset vastamutterit.

Hihnan huolto

Laturin hihnan huolto

Huoltoväli: 8 ensimmäisen käyttötunnin jälkeen

100 käyttötunnin välein

Tarkista laturin ja tuulettimen hihnan kunto ja kireys. Vaihda hihna tarpeen vaatiessa.

1. Pysäköi ruiskutuslaite tasaiselle alustalle, kytke seisontajarru, kytke ruiskutuspumppu pois käytöstä, sammuta moottori ja irrota virta-avain.
2. Tarkista laturin hihnan kireys painamalla hihnaa laturin ja kampiakselin hihnapyörien puolivälistä 10 kg:n voimalla.

   Huomaa: Hihnan tulisi painua 10–12 mm. Jos hihna painuu liikaa, siirry kohtaan 3. Jos hihnan kireys on oikea, voit ohittaa tämän toimenpiteen jäljellä olevat vaiheet ja jatkaa ruiskutuslaitteen käyttöä.
3. Löysää laturin nivelkohdassa olevaa pulttia sekä pulttia, jolla laturi on kiinnitetty uritettuun kannattimeen (Kuva 106).

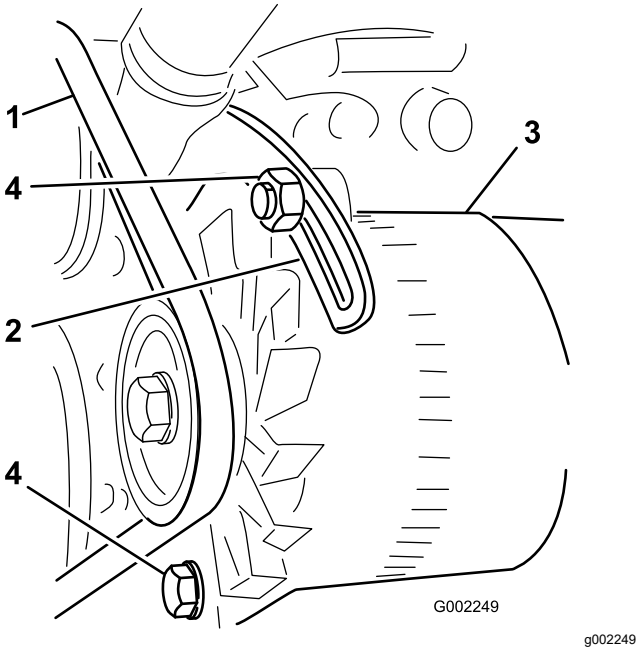

Kuva 106

1. Laturin hihna	3. Laturi
2. Kannatin	4. Pultit

4. Aseta vääntörauta laturin ja moottorin väliin ja väännä laturia varovasti ulospäin.
5. Kun kireys on oikea, kiristä laturin ja kannattimen pultit.
6. Lukitse säätö kiristämällä lukkomutteri.

Hydraulijärjestelmän huolto

Hydraulijärjestelmän turvallinen käyttö

- Jos nestettä pääsee ihon alle, hakeudu välittömästi lääkäriin. Lääkärin on poistettava neste kirurgisesti muutaman tunnin sisällä.
- Poista varovasti paine hydraulijärjestelmästä, ennen kuin huollat sitä.
- Varmista, että kaikki hydrauliletkut ja -putket ovat hyvässä kunnossa ja että kaikki hydrauliliitokset ja -liittimet ovat tiukalla, ennen kuin lisäät hydraulijärjestelmän painetta.
- Pidä keho ja kädet kaukana vuotavista rei'istä ja suuttimista, joista suihkuaa korkeapaineista hydraulinestettä.
- Etsi hydraulinestevuotoja pahvin tai paperin avulla.

Hydraulinesteen laatuvaatimukset

Säiliö on täytetty tehtaalla korkealaatuisella hydraulinesteellä. Tarkista hydraulinesteen taso ennen moottorin ensimmäistä käynnistystä ja sen jälkeen päivittäin. Katso kohta Hydraulinesteen tarkistus (sivu 79).

Suositettu hydraulineste: Toro PX Extended Life Hydraulic Fluid, saatavana 19 litran astioissa tai 208 litran tynnyreissä.

Huomaa: Kun koneessa käytetään suosituksen mukaista nestettä, nesteen ja suodattimien vaihtovälit pitenevät.

Vaihtoehtoiset hydraulinesteet: Jos Toro PX Extended Life Hydraulic Fluid -nestettä ei ole saatavana, voidaan käyttää muita tavallisia öljypohjaisia hydraulinesteitä, jotka täyttävät kaikki jäljempänä luetellut vaatimukset (ominaisuudet ja standardit). Älä käytä synteettistä nestettä. Pyydä voiteluaineiden jälleenmyyjältä neuvoja sopivan tuotteen valitsemiseen.

Huomaa: Toro ei vastaa vääränlaisten nesteiden käytöstä aiheutuneista vaurioista, joten käytä vain sellaisten tunnettujen valmistajien tuotteita, joiden luokituksiin voi luottaa.

Kulumista estävä hydraulineste, jolla on korkea viskositeetti-indeksi / alhainen jähmepiste, ISO VG 46

Kulumista estävä hydraulineste, jolla on korkea viskositeetti-indeksi / alhainen jähmepiste, ISO VG 46 (cont'd.)

Ominaisuudet:	
Viskositeetti, ASTM D445	cSt / 40 °C 44–48
Viskositeetti-indeksi, ASTM D2270	140 tai korkeampi
Jähmepiste, ASTM D97	–37 °C–45 °C
Standardit:	Eaton Vickers 694 (I-286-S, M-2950-S/35VQ25 tai M-2952-S)

Huomaa: Monet hydraulinesteet ovat lähes värittömiä, mikä vaikeuttaa vuotojen toteamista. Hydraulinesteelle tarkoitettua punaista värilisäainetta on saatavana 20 ml:n pulloissa. Yksi pullo riittää 15–22 litralle hydraulinestettä. Tilaa valtuutetulta Toro-jälleenmyyjältäsi (osanro 44-2500).

Tärkeää: **Toro Premium Synthetic Biodegradable Hydraulic Fluid on ainoa Toron hyväksymä luonnossa hajoava synteettinen neste. Neste on yhteensopiva Toro-hydraulijärjestelmissä käytettyjen elastomeerien kanssa, ja sitä voidaan käyttää useissa lämpötiloissa. Neste on yhteensopiva perinteisten mineraaliöljyjen kanssa, mutta paras mahdollinen luonnossa hajoavuus ja suorituskyky saavutetaan huuhtelemalla perinteinen neste perusteellisesti pois hydraulijärjestelmästä. Öljyä on saatavana 19 litran astioissa tai 208 litran tynnyreissä valtuutetulta Toro-jälleenmyyjältä.**

Hydraulinesteen tarkistus

Huoltoväli: Aina ennen käyttöä tai päivittäin Tarkista hydraulinesteen taso ennen moottorin ensimmäistä käynnistystä ja sen jälkeen päivittäin.

Tärkeää: **Jos neste saastuu, ota yhteys valtuutettuun Toro-jälleenmyyjään, sillä koko järjestelmä on huuhdeltava.**

Saastunut neste näyttää maitomaiselta tai mustalta puhtaaseen nesteeseen verrattuna.

1. Pysäköi ruiskutuslaite tasaiselle alustalle, kytke seisontajarru, kytke ruiskutuspumppu pois käytöstä, sammuta moottori ja irrota virta-avain.
2. Puhdista hydraulinestesäiliön mittatikun korkkia ympäröivä alue ja irrota korkki (Kuva 107).

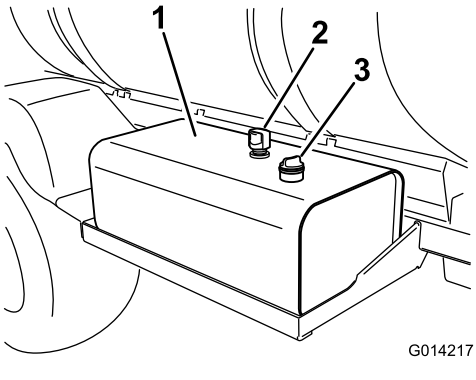

g014217

Kuva 107

1. Hydraulinestesäiliö
2. Ilmareikä
3. Mittatikun korkki

Tärkeää: **Varo erityisesti, ettei aukkoon pääse epäpuhtauksia, kun tarkistat nesteen.**

3. Pyyhi mittatikku puhtaalla liinalla ja aseta se kokonaan säiliöön.
4. Vedä mittatikku ulos täyttökaulasta ja tarkista nesteen taso (Kuva 108).

   Huomaa: Nesteen tason on oltava mittatikun alamerkin kohdalla, kun neste on kylmää.

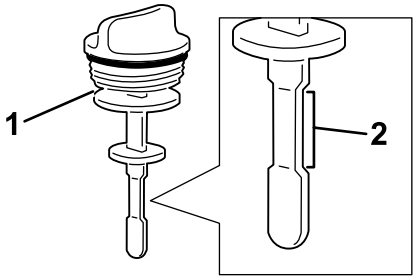

g014218

Kuva 108

1. Mittatikku
2. Turvallinen käyttöalue

5. Jos neste on vähissä, lisää säiliöön määritettyä hydraulinestettä, kunnes alamerkki saavutetaan. Katso kohta Hydraulinesteen laatuvaatimukset (sivu 78).
6. Asenna mittatikku säiliöön ja kiinnitä se.

Hydraulisuodattimien vaihto

Huoltoväli: 1000 käyttötunnin välein—**Jos käytät suositeltua hydraulinestettä,** vaihda hydraulisuodatin.

800 käyttötunnin välein—**Jos et käytä suositeltua hydraulinestettä tai olet jossain vaiheessa lisännyt säiliöön vaihtoehtoista nestettä,** vaihda hydraulisuodatin.

⚠ VAARA

Kuuma hydraulineste saattaa aiheuttaa vakavia palovammoja.

Anna hydraulinesteen jäähtyä, ennen kuin teet mitään hydraulijärjestelmän huoltotöitä.

Tärkeää: **Muiden suodattimien käyttö saattaa mitätöidä joidenkin osien takuun.**

Käytä Toro-vaihtosuodatinta (oikea osanumero on *varaosaoppaassa*).

1. Pysäköi ruiskutuslaite tasaiselle alustalle, kytke seisontajarru, kytke ruiskutuspumppu pois käytöstä, sammuta moottori ja irrota virta-avain.
2. Etsi koneen kaksi hydraulisuodatinta (Kuva 109, jaKuva 110).

   Huomaa: Yksi suodatin sijaitsee hydraulinestesäiliön alapuolella ja toinen koneen takaosassa rungossa.

   - Etusuodatin, hydraulisäiliön alapuolella

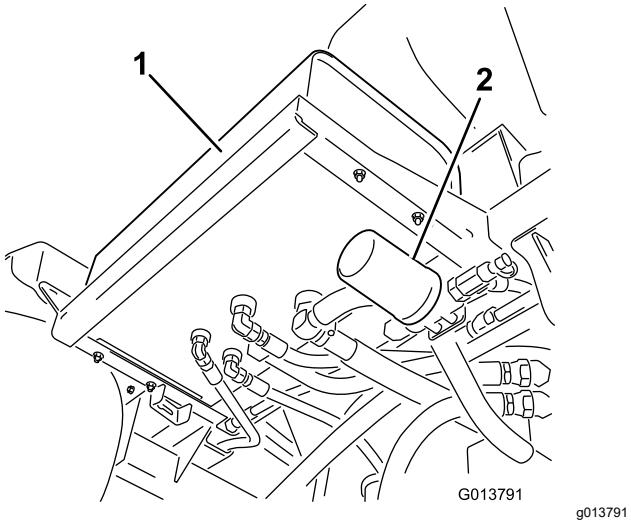

Kuva 109

1. Hydraulisäiliö
2. Etusuodatin

   - Takasuodatin, koneen rungossa

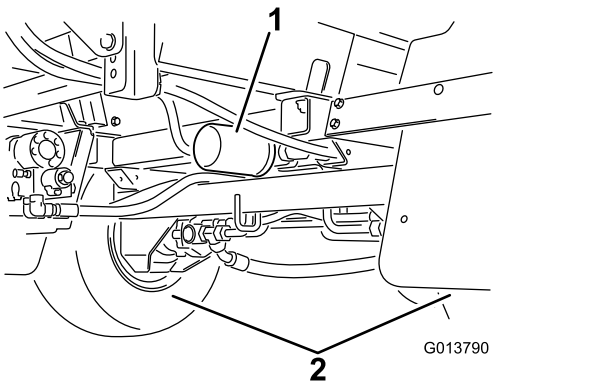

Kuva 110

1. Takasuodatin
2. Takapyörät

3. Puhdista suodattimen kiinnitysalueen ympäristö.
4. Aseta tyhjennysastia suodattimen alle.
5. Irrota suodatin.

   Toimita käytetty suodatin valtuutetun jälleenkäsittelylaitoksen hävitettäväksi.
6. Voitele uusi suodattimen tiiviste puhtaalla hydraulinesteellä. Katso kohta Hydraulinesteen laatuvaatimukset (sivu 78).
7. Pyyhi suodattimen kiinnitysalue puhtaaksi rievulla.
8. Kierrä suodatinta, kunnes tiiviste koskettaa asennuslevyä. Kiristä sitten vielä puoli kierrosta.
9. Käynnistä moottori, siirrä kaasuvipu nopealle joutokäynnille ja anna moottorin käydä 3–5 minuuttia, jotta kaikki ilma purkautuu hydraulijärjestelmästä.
10. Sammuta moottori ja tarkista hydraulinesteen taso ja mahdolliset vuodot. Katso kohta Hydraulinesteen tarkistus (sivu 79).

Hydraulinesteen määrä

54 l. Katso kohta Hydraulinesteen laatuvaatimukset (sivu 78).

Hydraulinesteen vaihto

Huoltoväli: 2000 käyttötunnin välein—**Jos käytät suositeltua hydraulinestettä,** vaihda hydraulineste.

800 käyttötunnin välein—**Jos et käytä suositeltua hydraulinestettä tai olet jossain vaiheessa lisännyt säiliöön vaihtoehtoista nestettä,** vaihda hydraulineste.

⚠ VAARA

Kuuma hydraulineste saattaa aiheuttaa vakavia palovammoja.

Anna hydraulinesteen jäähtyä, ennen kuin teet mitään hydraulijärjestelmän huoltotöitä.

Tärkeää: **Muiden nesteiden käyttö saattaa mitätöidä joidenkin osien takuun.**

1. Vaihda hydraulinesteen suodattimet. Katso kohta Hydraulisuodattimien vaihto (sivu 79).
2. Puhdista hydrauliletkun kiinnikettä ympäröivä alue hydraulinestesäiliön pohjassa (Kuva 111).

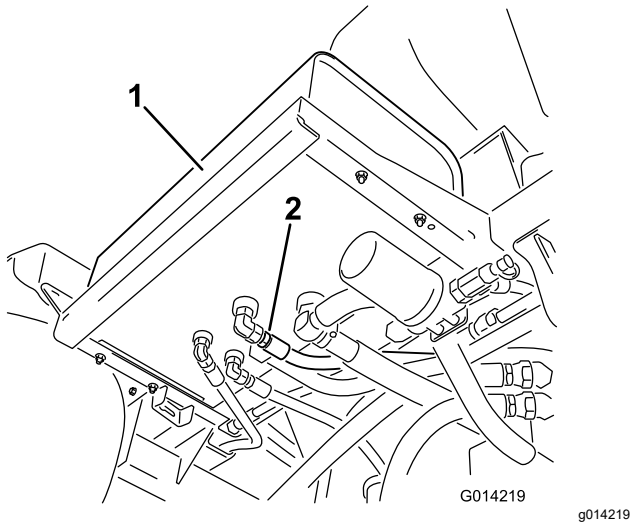

Kuva 111

1. Hydraulisäiliö
2. Hydrauliletku ja kiinnike

3. Aseta suuri tyhjennysastia hydraulisäiliön kiinnikkeiden alle.
4. Irrota letkukiinnike säiliöstä ja valuta neste astiaan (Kuva 111).

   Toimita käytetty öljy valtuutetun jälleenkäsittely-laitoksen hävitettäväksi.
5. Asenna letku ja kiinnike säiliöön ja kiristä tiukkaan.
6. Täytä hydraulisäiliö noin 53 litralla määritettyä hydraulinestettä tai vastaavaa. Katso kohta Hydraulinesteen laatuvaatimukset (sivu 78).
7. Käynnistä moottori, siirrä kaasuvipu nopealle joutokäynnille ja anna moottorin käydä 3–5 minuuttia, jotta kaikki ilma purkautuu hydraulijärjestelmästä.
8. Sammuta moottori ja tarkista hydraulinesteen taso ja mahdolliset vuodot. Katso kohta Hydraulinesteen tarkistus (sivu 79).

Ruiskutusjärjestelmän huolto

Letkujen tarkastus

Huoltoväli: 200 käyttötunnin välein—Tarkasta kaikki letkut ja liitokset vaurioiden varalta ja oikean kiinnityksen varmistamiseksi.

400 käyttötunnin välein/Vuosittain (kumpi saavutetaan ensin)—Tarkasta venttiiliyksikköjen O-renkaat ja vaihda ne tarvittaessa.

Tarkasta kaikki ruiskutusjärjestelmän letkut halkeamien, vuotojen ja muiden vaurioiden varalta. Tarkasta samalla liitokset ja kiinnitykset vastaavien vaurioiden varalta. Vaihda kaikki vaurioituneet letkut ja kiinnikkeet.

Imusuodattimen vaihto

Huoltoväli: 400 käyttötunnin välein

Huomaa: Määritä työhön sopiva imusuodattimen silmäkoko kohdan Imusuodattimen valinta (sivu 26) avulla.

1. Pysäköi kone tasaiselle alustalle, kytke seisontajarru, kytke pumppu pois käytöstä, sammuta moottori ja irrota virta-avain.
2. Irrota ruiskutuslaitteen säiliön yläosassa oleva kiinnike, joka kiinnittää letkun liittimen suodattimen kotelosta tulevaan isoon letkuun (Kuva 112).

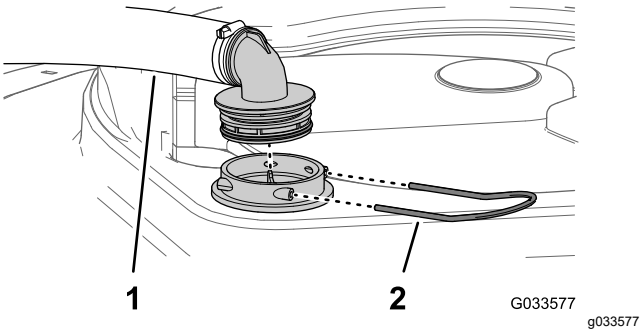

Kuva 112

1. Imuletku
2. Kiinnike

3. Irrota letku ja letkun liitin suodattimen kotelosta (Kuva 112).
4. Irrota vanha imusuodatin säiliössä olevasta suodattimen kotelosta (Kuva 113).

   Huomaa: Hävitä vanha suodatin.

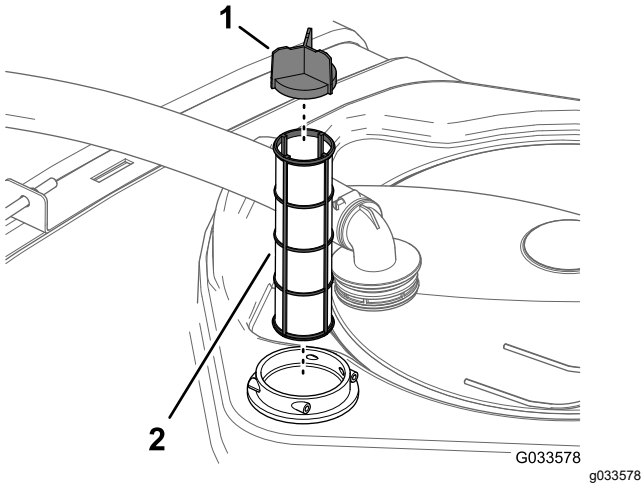

Kuva 113

1. Sihdin siipi
2. Imusuodatin

5. Asenna uusi imusuodatin suodattimen koteloon.

   Huomaa: Varmista, että suodatin on kokonaan paikallaan.

6. Kohdista letku ja letkun liitin suodattimen koteloon säiliön yläosassa ja kiinnitä liitin ja kotelo kiinnikkeellä, joka irrotettiin vaiheessa 2.

Painesuodattimen vaihtaminen

Huoltoväli: 400 käyttötunnin välein

1. Siirrä kone vaakasuoralle alustalle, kytke ruiskutuspumppu pois käytöstä, sammuta moottori ja irrota virta-avain.
2. Aseta tyhjennysastia painesuodattimen alle (Kuva 114).

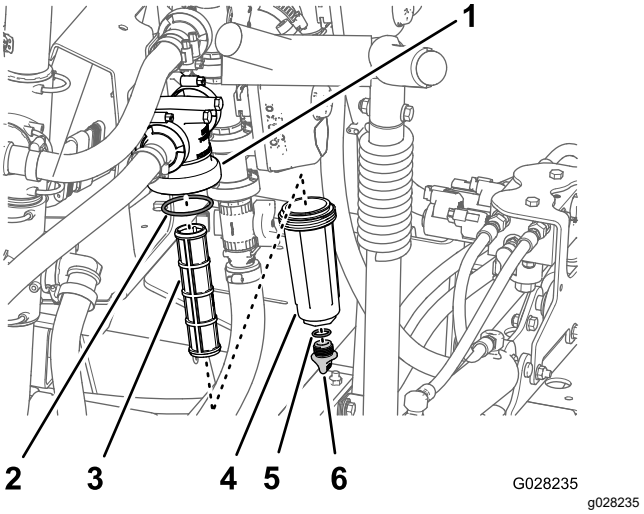

Kuva 114

1. Suodatinpää
2. O-rengas (kammio)
3. Suodatinpanos
4. Kammio
5. O-rengas (tyhjennystulppa)
6. Tyhjennystulppa

3. Kierrä tyhjennystulppaa vastapäivään ja irrota se painesuodattimen kammiosta (Kuva 114).

   Huomaa: Anna kammion tyhjentyä kokonaan.

4. Kierrä kammiota vastapäivään ja irrota se suodatinpäästä (Kuva 114).
5. Irrota vanha painesuodatinpanos (Kuva 114).

   Huomaa: Hävitä vanha suodatin.

6. Tarkista, etteivät tyhjennystulpan O-rengas (sijaitsee kammion sisällä) ja kammion O-rengas (sijaitsee suodatinpään sisällä) ole vaurioituneet tai kuluneet (Kuva 114).

   Huomaa: Jos tulpan tai kammion O-rengas on vaurioitunut, vaihda rengas.

7. Asenna uusi painesuodatinpanos suodatinpäähän (Kuva 114).

   Huomaa: Varmista, että suodatinpanos asettuu kunnolla paikalleen suodatinpäähän.

8. Asenna kammio suodatinpäähän ja kiristä käsin (Kuva 114).
9. Asenna tulppa kammioon ja kiristä se käsin (Kuva 114).

Suuttimen suodattimen vaihto

Huomaa: Määritä työhön sopiva suuttimen suodattimen sihtikoko kohdan Suutinkappaleen suodattimen valinta (lisävaruste) (sivu 29) avulla.

1. Pysäköi kone tasaiselle alustalle, kytke seisontajarru, kytke ruiskutuspumppu pois käytöstä, sammuta moottori ja irrota virta-avain.
2. Irrota suutin ruiskukannattimesta (Kuva 115).

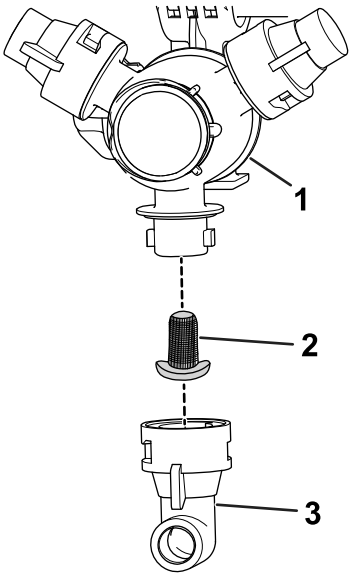

g209504

Kuva 115

1. Ruiskukannatin
2. Suuttimen suodatin
3. Suutin

3. Irrota vanha suuttimen suodatin (Kuva 115).

   Huomaa: Hävitä vanha suodatin.
4. Asenna uusi suuttimen suodatin (Kuva 115).

   Huomaa: Varmista, että suodatin on kokonaan paikallaan.
5. Asenna suutin ruiskukannattimeen (Kuva 115).

Telineiden kohdistus taittopuomeihin

1. Kytke seisontajarru, käynnistä moottori ja siirrä kaasu joutokäynnille.
2. Nosta vasemman- tai oikeanpuoleista taittopuomia hitaasti, kunnes se on lähellä ylempää telineputkea.
3. Löysää kahta kiristysruuvia, joilla alempi telineputki on kiinnitetty (Kuva 116).

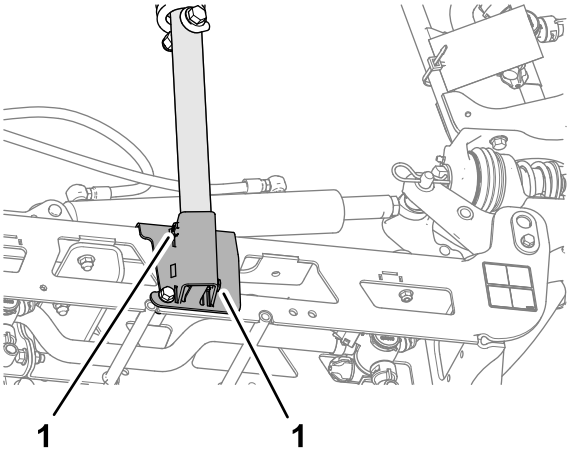

g354260

Kuva 116

1. Kiristysruuvi

4. Kierrä telinekokoonpanoa, kunnes telineputken mutka on taittopuomin putken yläosan liukukappaleen kohdalla (Kuva 117).

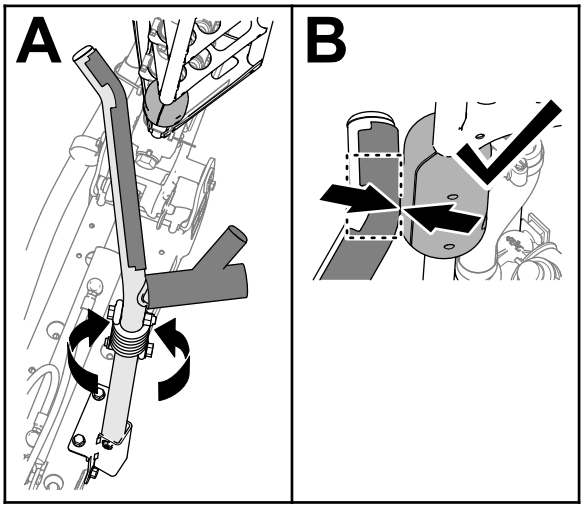

g354259

Kuva 117

5. Kiristä kaksi kiristysruuvia momenttiin 19,78 – 25,42 N·m.
6. Laske ulommat puomit alas.
7. Nosta toista taittopuomia hitaasti, kunnes se koskettaa telinettä.
8. Jos jompikumpi ylempi telineputki ei ole säädetty oikein liukukappaleiden kohdalle, toista vaiheet 2–7.

   Huomaa: Liukukappaleiden on kosketettava telinettä ylemmän telineputken mutkan kohdalla (Kuva 117).
9. Nosta taittopuomit kokonaan ylös, sammuta moottori, irrota avain ja odota, että kaikki liikkuvat osat pysähtyvät.

Puomien säätö vaaka-asentoon

Keskipuomin ohjaimia voidaan säätää pitämään vasen ja oikea puomi tasassa seuraavasti.

1. Avaa puomit ruiskutusasentoon.
2. Irrota sokka saranatapista (Kuva 118).

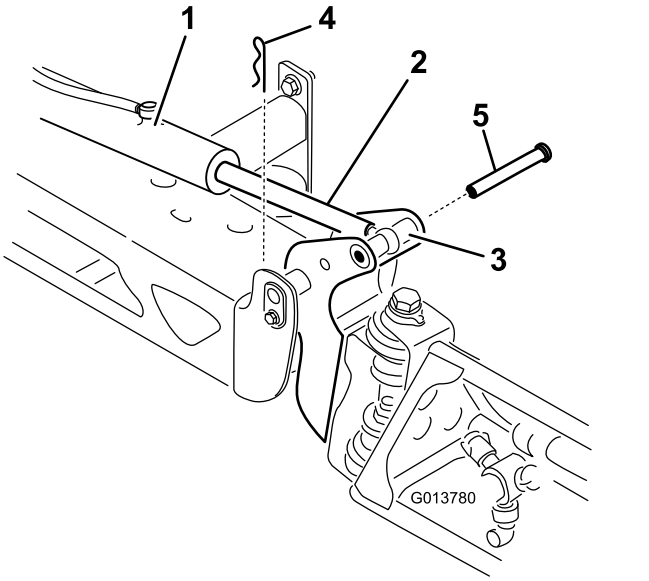

g013780

Kuva 118

1. Toimimoottori
2. Ohjausvarsi
3. Puomin saranatapin kotelo
4. Sokka
5. Tappi

3. Nosta puomia ja irrota tappi (Kuva 118). Laske puomi sitten varovasti maahan.
4. Tarkasta tappi vaurioiden varalta ja vaihda se tarvittaessa.
5. Pidä ohjausvarren tasaisesta osasta kiinni jakoavaimella ja löysää sitten vastamutteria (Kuva 119).

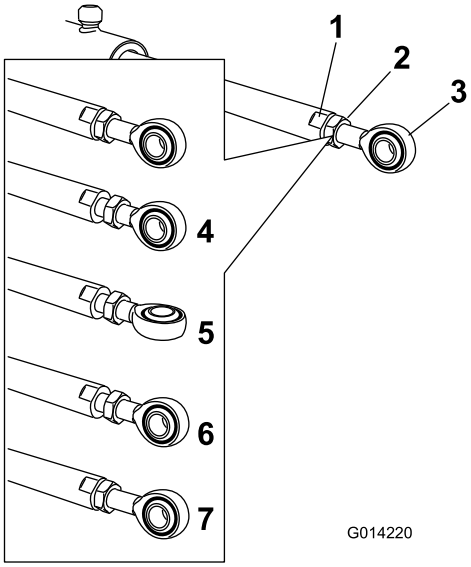

g014220

Kuva 119

1. Ohjausvarren tasainen osa
2. Vastamutteri
3. Tangon pää
4. Vastamutteri löysättynä
5. Tangon pää säädettynä
6. Tangon pään asento asennusta varten
7. Vastamutteri kiristettynä uuden asennon kiinnitystä varten

6. Lyhennä tai pidennä laajennettu ohjausvarsi haluttuun pituuteen kääntämällä tangon päätä ohjausvarressa (Kuva 119).

   Huomaa: Tangon päätä on käännettävä puolikkaita tai kokonaisia kierroksia, jotta varsi voidaan asentaa puomiin.
7. Kiinnitä ohjausvarsi ja tangon pää kiristämällä vastamutteri.
8. Aseta nivel ja ohjausvarsi kohdakkain nostamalla puomia.
9. Pitele puomia ja työnnä tappi sekä puomin nivelen että tangon pään läpi (Kuva 118).
10. Kun tappi on paikallaan, vapauta puomi ja varmista tappi aikaisemmin irrotetulla sokalla.
11. Toista toimenpide tarvittaessa toiselle ohjausvarrelle.

Nailonisten tappiholkkien tarkastus

Huoltoväli: 400 käyttötunnin välein/Vuosittain (kumpi saavutetaan ensin)

1. Pysäköi kone tasaiselle alustalle, kytke seisontajarru, kytke pumppu pois käytöstä, sammuta moottori ja irrota virta-avain.

2. Avaa ulommat puomiosat ruiskutusasentoon ja tue ne pukeilla tai hihnoilla ja nostolaitteella.
3. Irrota pultti ja mutteri, joilla saranatappi on kiinni, ja irrota tappi (Kuva 120).

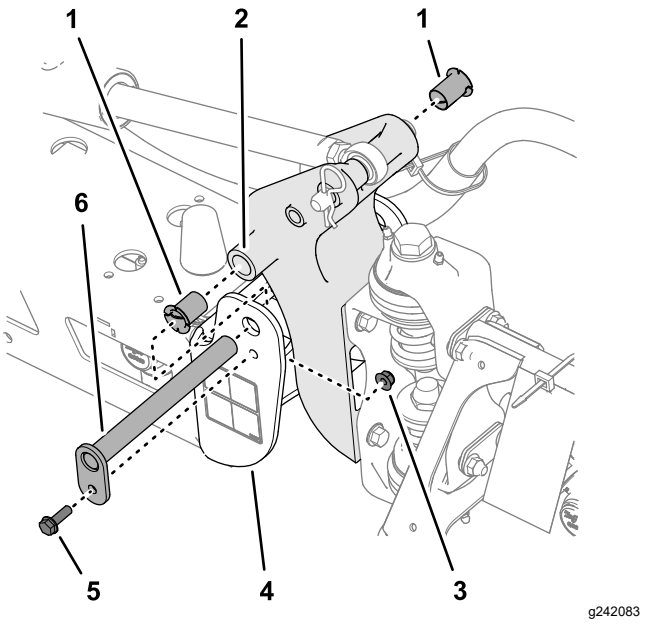

Kuva 120

1. Nailonholkit
2. Kääntökannatin
3. Laippalukkomutteri
4. Päätykanava (keskirunko)
5. Laippapultti
6. Saranatappi

4. Irrota puomi ja kääntökannatin keskirungon päätykanavasta, jotta pääset käsiksi nailonholkkeihin.
5. Irrota ja tarkasta nailonholkit kääntökannattimen etu- ja takaosista (Kuva 120).

   Huomaa: Vaihda kuluneet tai vaurioituneet holkit.
6. Voitele nailonholkit pienellä määrällä öljyä ja asenna ne kääntökannattimeen (Kuva 120).
7. Kohdista kääntökannattimen reiät päätykanavan reikiin (Kuva 120).
8. Asenna saranatappi ja kiinnitä se paikalleen vaiheessa 3 irrotetulla laippapultilla ja laippalukkomutterilla.
9. Toista vaiheet 2–8 toisen ulomman puomiosan kohdalla.

Pumpun huolto

Pumpun tarkastus

Huoltoväli: 400 käyttötunnin välein/Vuosittain (kumpi saavutetaan ensin)—Tarkista pumpun kalvot ja vaihda tarvittaessa (ota yhteys valtuutettuun Toro-huoltoliikkeeseen).

400 käyttötunnin välein/Vuosittain (kumpi saavutetaan ensin)—Tarkista pumpun sulkuventtiilit ja vaihda tarvittaessa (ota yhteys valtuutettuun Toro-huoltoliikkeeseen).

Huomaa: Seuraavat laitteen osat katsotaan kuluviksi osiksi, ellei niitä havaita viallisiksi. Ne eivät kuulu laitteen takuun piiriin.

Valtuutetun Toro-jälleenmyyjän on tarkastettava seuraavat pumpun sisäosat vaurioiden varalta:

- Pumpun kalvot
- Pumpun sulkuventtiilikokoonpanot

Vaihda osat tarpeen vaatiessa.

Puhdistus

Käytä koneen pesuun pelkkää vettä tai lisää veteen mietoa pesuainetta tarvittaessa. Koneen voi pestä rievulla.

Tärkeää: **Älä puhdista konetta suolapitoisella tai kierrätetyllä vedellä.**

Huomaa: Älä pese konetta painepesurilla. Painepesu voi vahingoittaa sähköjärjestelmää, irrottaa tärkeitä tarroja tai huuhtoa pois tarpeellisen rasvan kitkakohdista. Älä käytä liian paljon vettä kojetaulun, moottorin ja akun läheisyydessä.

Tärkeää: **Älä pese konetta moottorin ollessa käynnissä. Koneen peseminen moottorin käydessä voi vaurioittaa moottorin sisäosia.**

Jäähdyttimen jäähdytysripojen puhdistaminen

Huoltoväli: 200 käyttötunnin välein—Puhdista jäähdyttimen rivat.

Tärkeää: **Älä ruiskuta vettä kuumaan moottoritilaan, sillä tämä saattaa vaurioittaa moottoria.**

1. Pysäköi ruiskutuslaite tasaiselle alustalle, kytke seisontajarru, kytke ruiskutuspumppu pois käytöstä, sammuta moottori ja irrota virta-avain.
2. Kallista kuljettajan ja matkustajan istuimia eteenpäin ja aseta kannatintanko sen ohjauslovessa olevaan pidättimeen.
3. Anna jäähdytysjärjestelmän jäähtyä.
4. Irrota istuimen jalustan huoltopaneeli; katso Moottoriin pääsy (sivu 54).
5. Puhdista jäähdyttimen rivat pehmeällä harjalla ja matalapaineisella paineilmalla.

   Huomaa: Puhdista jäähdyttimen rivat tarvittaessa useammin. Tarkista kaikki jäähdytysletkut ja vaihda kaikki kuluneet, vuotavat tai vaurioituneet letkut.
6. Laske kuljettajan ja matkustajan istuimet.
7. Asenna istuimen jalustan huoltopaneeli; katso Moottoriin pääsy (sivu 54).

Virtausmittarin puhdistus

Huoltoväli: 200 käyttötunnin välein/Vuosittain (kumpi saavutetaan ensin) (useammin, jos käytetään ruiskutejauheita).

1. Huuhtele ja tyhjennä koko ruiskutusjärjestelmä perusteellisesti.
2. Irrota virtausmittari ruiskutuslaitteesta ja huuhtele se puhtaalla vedellä.
3. Irrota pidätinrengas sisääntulopuolelta.

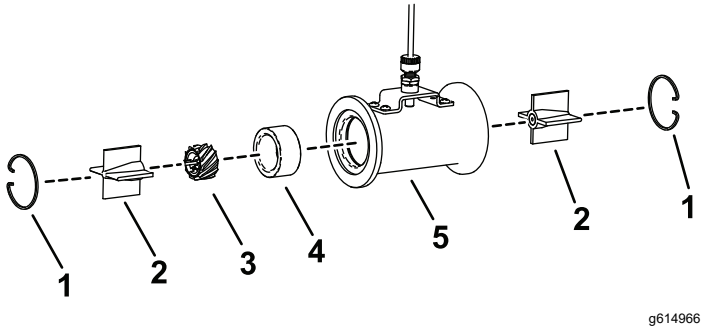

g614966

Kuva 121

1. Pidätinrengas
2. Laakerikokoonpano
3. Turbiini
4. Holkki
5. Kotelo

4. Puhdista turbiini, laakerikokoonpano ja holkki metallilastuista ja mahdollisista ruiskutejauheista.

   Tärkeää: **Lisää turbiiniin asennussuunnan osoittava merkintä. On tärkeää asentaa se samaan suuntaan, jossa se on irrotettaessa.**
5. Tarkista turbiinin etupinta kulumisen varalta. Käännä virtausmittaria 180 astetta asennusta varten, jos etupinnassa näkyy kulumisen merkkejä.

   Huomaa: Jos turbiinin molemmilla puolilla on kulumista, vaihda virtausmittari.

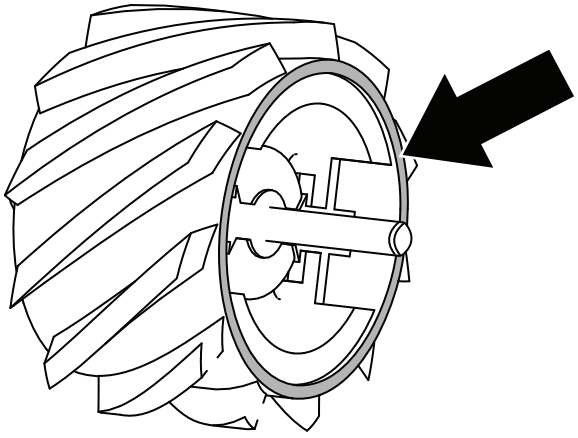

g614968

Kuva 122

6. Tarkista akselin pää kovertumisen varalta.
   - A: akselissa ei näy kulumista; turbiini on käyttökelpoinen.
   - B: kovertuma on viisteen sisällä; käännä turbiinia 180 astetta.
   - C: kovertuma on lähes reunalla; käännä turbiinia 180 astetta.
   - D: kovertuma on reunalla ja leviää ulospäin; vaihda virtausmittari.

   Huomaa: Jos akselin molemmissa päissä näkyy kulumista, vaihda virtausmittari.

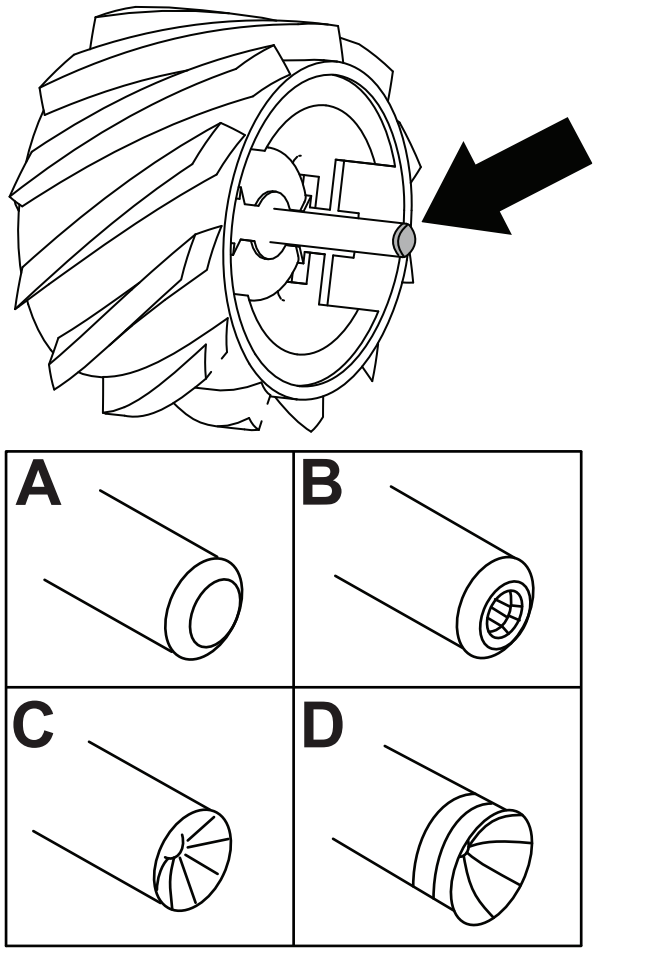

g614967

Kuva 123

7. Asenna virtausmittari.
8. Käytä ilmasuutinta alhaisella paineella (0,34 bar) ja varmista, että turbiini pyörii vapaasti.
9. Kalibroi virtausmittari; katso *Ohjelmisto-opas*.

Varastointi

Turvallinen varastointi

- Ennen käyttäjän paikalta poistumista:
  - Pysäköi kone tasaiselle alustalle.
  - Sammuta ruiskutuspumppu.
  - Kytke seisontajarru.
  - Sammuta moottori ja irrota virta-avain (jos on).
  - Odota, että kaikki liikkuvat osat ovat pysähtyneet.
  - Koneen on annettava jäähtyä ennen sen säätöä, huoltoa, puhdistusta tai varastointia.
- Älä säilytä konetta tai polttoainesäiliötä tilassa, jossa on avotuli, kipinöitä tai varmistusliekki (esimerkiksi vedenlämmitin tai muu vastaava laite).

Koneen valmistelu varastointia varten

Lyhytaikainen varastointi

(Alle 30 päivää)

Suorita seuraavat toimenpiteet:

1. Koneen ulkopinnan puhdistus (sivu 87)
2. Ruiskutuslaitteen valmistelun esityöt (sivu 88)
3. Ruiskutuslaitteen valmistelu (sivu 88)

Koneen ulkopinnan puhdistus

Tärkeää: **Älä puhdista konetta suolapitoisella tai kierrätetyllä vedellä.**

1. Pysäköi kone tasaiselle alustalle, kytke seisontajarru, kytke ruiskutuspumppu pois käytöstä, sammuta moottori, irrota virta-avain ja odota, että kaikki liikkuvat osat ovat pysähtyneet, ennen kuin poistut koneen luota.
2. Puhdista lika ja rasva koko koneesta, myös moottorin sylinterinkannen rivoista ja tuulettimen kotelosta.

   Tärkeää: **Laite voidaan pestä miedolla pesuaineella ja vedellä.** ***Älä pese konetta painepesurilla.*** **Painepesu voi vahingoittaa sähköjärjestelmää tai huuhtoa pois tarpeellisen rasvan kitkakohdista. Älä käytä liian paljon vettä etenkään kojetaulun, valojen, moottorin ja akun läheisyydessä.**

Ruiskutuslaitteen valmistelun esityöt

1. Siirrä kone tyhjennysalueelle, kytke seisontajarru, sammuta ruiskutuspumppu, sammuta moottori, irrota virta-avain ja odota, että kaikki liikkuvat osat ovat pysähtyneet, ennen kuin poistut käyttäjän paikalta.
2. Tyhjennä puhdasvesisäiliö ja jätä säiliön tulppa auki.
3. Tyhjennä ruiskutussäiliö niin hyvin kuin mahdollista.
4. Valmista ruostetta ehkäisevää alkoholitonta jäänestoainetta. Katso kohta Lisäaineen valmistelu (sivu 48).
5. Irrota putki painemittarin takaosasta ja aseta putken pää astiaan (Kuva 124).

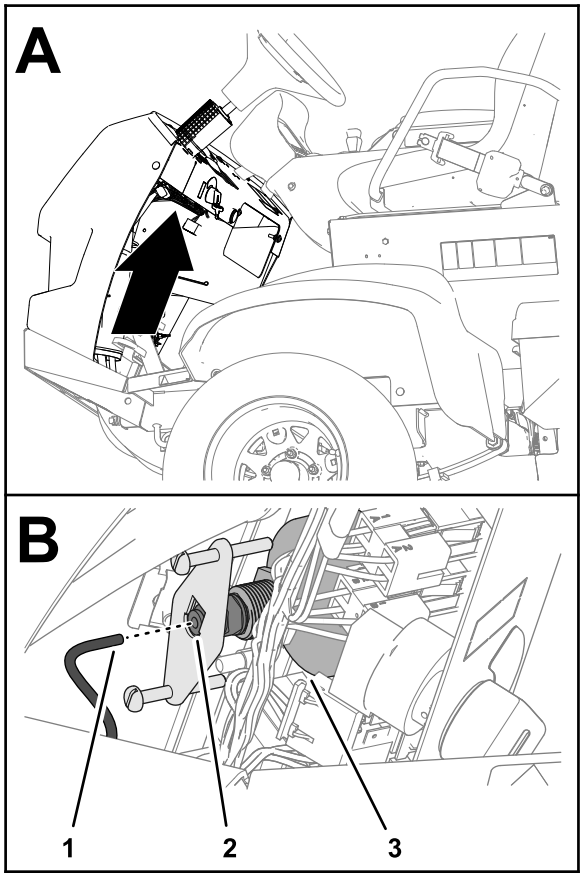

Kuva 124

1. Painemittarin putki
2. Putken kytkentäkappale
3. Painemittari

6. Käynnistä moottori ja laske ulommat puomiosat.

Ruiskutuslaitteen valmistelu

1. Pidä ruiskutuspumppua käynnissä muutaman minuutin ajan, jotta jäänestoaine pääsee kiertämään koko ruiskutusjärjestelmään ja asennettuihin ruiskutuslisälaitteisiin.
2. Aseta vasemman, keskimmäisen ja oikean puomiosan kytkimet PÄÄLLÄ-asentoon.
3. Aseta puomiosien pääkytkin PÄÄLLÄ-asentoon ja suorita seuraavat toimet:
   - Varmista, että jäänestoaine virtaa painemittarin putken irrotetusta päästä.
   - Ruiskuta suuttimesta, kunnes jäänestoainetta näkyy.
4. Aseta puomiosien pääkytkin POIS-asentoon.
5. Siirrä pumpun kytkin POIS-asentoon.
6. Nosta ulommat puomiosat puomiosien nostokytkimillä.

   Nosta puomiosia, kunnes ne ovat siirtyneet kokonaan X-kirjaimen muotoiseen kuljetusasentoon puomien kuljetustelineeseen ja nostosylinterit ovat vetäytyneet kokonaan sisään.

   Huomaa: Varmista, että nostosylinterit ovat vetäytyneet kokonaan sisään, jotta ohjausvarsi ei vahingoitu.
7. Sammuta moottori.
8. Tyhjennä ruiskutussäiliö niin hyvin kuin mahdollista.

Pitkäaikainen varastointi

(Yli 30 päivää)

Suorita seuraavat kohdan Lyhytaikainen varastointi (sivu 87) toimenpiteet:

1. Koneen ulkopinnan puhdistus (sivu 87)
2. Ruiskutuslaitteen valmistelun esityöt (sivu 88)
3. Ruiskutuslaitteen valmistelu (sivu 88)

Suorita lisäksi seuraavat toimenpiteet:

1. Alustan huolto (sivu 88)
2. Ruiskutuslaitteen huolto (sivu 89)
3. Moottorin huolto (sivu 89)
4. Polttoainejärjestelmän huolto (sivu 89)
5. Akun huolto (sivu 89)
6. Koneen suojaus (sivu 89)

Alustan huolto

1. Tarkista rengaspaine. Katso Rengaspaineen tarkistus (sivu 25).
2. Tarkista jarrut. Katso kohta Jarrujen säätö (sivu 77).
3. Tarkista ja kiristä kaikki pultit, mutterit ja ruuvit.

Huomaa: Korjaa tai vaihda kaikki kuluneet tai vaurioituneet osat.

4. Maalaa kaikki naarmuuntuneet tai lohkeilleet metallipinnat (maalia on saatavana valtuutetulta Toro-jälleenmyyjältä).

Ruiskutuslaitteen huolto

1. Puhdista säiliön kierron venttiili ja kolme puomiosan venttiiliä; katso Ruiskutusjärjestelmän (sivu 44).
2. Voitele ruiskutuslaite. Katso kohta Ruiskutuspumpun voitelu (sivu 56).
3. Tarkista kaikkien ruiskuletkujen kunto.

   Huomaa: Vaihda kaikki kuluneet tai vaurioituneet letkut.
4. Kiristä kaikki letkunkiristimet ja liittimet.

Moottorin huolto

1. Huolla ilmanpuhdistin. Katso kohta Ilmanpuhdistimen tarkastus (sivu 59).
2. Vaihda moottorin öljynsuodatin ja öljy. Katso kohta Moottorin öljynsuodattimen vaihto (sivu 61) ja Moottoriöljyn vaihto (sivu 62).

Polttoainejärjestelmän huolto

1. Tyhjennä polttoainesäiliö. Katso kohta Polttoainesäiliön tyhjennys (sivu 69).
2. Lisää polttoaineeseen stabilointiainetta valmistajan ohjeiden mukaan ja lisää se polttoainesäiliöön.
3. Käynnistä moottori ja käytä sitä joutokäynnillä viiden minuutin ajan.
4. Sammuta moottori.
5. Varmista kaikki polttoainejärjestelmän liitännät.

Akun huolto

1. Siirrä kone puhtaaseen, kuivaan varastotilaan.
2. Irrota akku alustasta. Katso kohta Akun irrotus (sivu 70).

   Huomaa: Älä kytke akkukaapeleita akun napoihin varastoinnin ajaksi.
3. Tarkista akkunesteen määrä.
4. Lataa akku täyteen. Katso kohta Akun lataus (sivu 71).

   Tärkeää: **Akun on oltava täyteen ladattu, jotta se ei jäädy ja vaurioidu alle 0 °C:n lämpötilassa. Täysin ladattu akku säilyttää latauksen noin 50 päivää alle 4 °C:n lämpötilassa. Jos lämpötila on yli 4 °C, tarkista akkunesteen määrä ja lataa akku 30 päivän välein.**

Koneen suojaus

1. Irrota avain virtakytkimestä ja säilytä sitä turvallisessa paikassa lasten ulottumattomissa.
2. Peitä kone, jotta se pysyy suojassa ja puhtaana.

Koneen valmistelu huoltoa varten

1. Aseta painemittarin putki painemittarin takaosassa olevaan putken kytkentäkappaleeseen (Kuva 125).

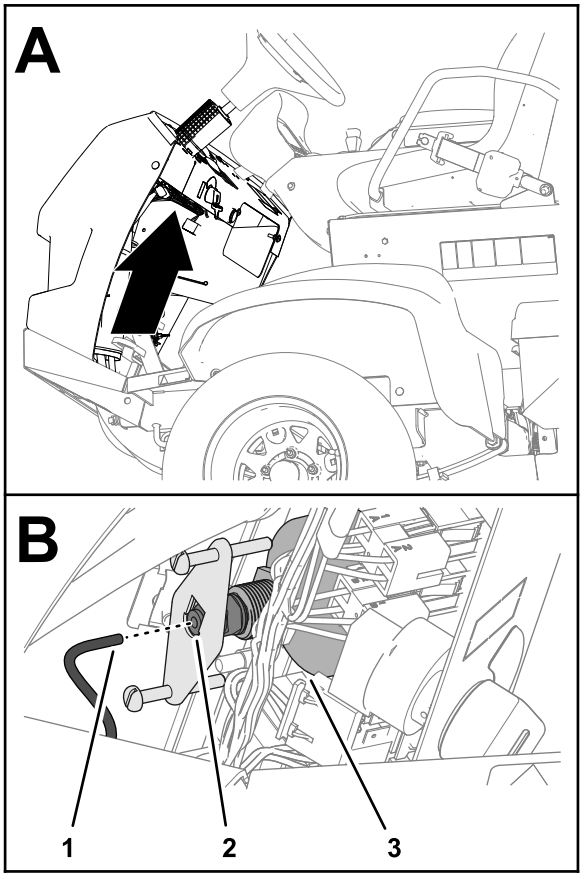

g276304

Kuva 125

1. Painemittarin putki
2. Putken kytkentäkappale
3. Painemittari

2. Sulje puhdasvesisäiliön tulppa.
3. Lisää polttoainetta polttoainesäiliöön.
4. Lataa akku täyteen. Katso kohta Akun lataus (sivu 71).
5. Asenna akku alustaan. Katso kohta Akun asennus (sivu 71).

Vianetsintä

Moottorin ja ajoneuvon vianmääritys

Ongelma	Mahdollinen syy	Korjaustoimenpiteet
Käynnistin ei pyöritä moottoria.	1. Sähköliitännät ovat ruostuneet tai löystyneet. 2. Sulake on palanut tai löystynyt. 3. Akussa ei ole latausta. 4. Rikkinäinen käynnistin tai käynnistimen solenoidi. 5. Moottorin osia on leikkautunut kiinni.	1. Tarkista, että sähköliitäntöjen kosketus on kunnossa. 2. Kiristä tai vaihda sulake. 3. Lataa tai vaihda akku. 4. Ota yhteys valtuutettuun Toro-jälleenmyyjään. 5. Ota yhteys valtuutettuun Toro-jälleenmyyjään.
Moottori pyörii, mutta ei käynnisty.	1. Polttoainesäiliö on tyhjä. 2. Polttoainejärjestelmässä on likaa, vettä tai vanhentunutta polttoainetta. 3. Tukkeutunut polttoaineletku. 4. Käyttöreleessä ei ole jännitettä. 5. Virtakytkin on rikki.	1. Täytä säiliö tuoreella polttoaineella. 2. Tyhjennä ja huuhtele polttoainejärjestelmä. Lisää tuoretta polttoainetta. 3. Puhdista tai vaihda. 4. Ota yhteys valtuutettuun Toro-jälleenmyyjään. 5. Ota yhteys valtuutettuun Toro-jälleenmyyjään.
Moottori käynnistyy, mutta sammuu.	1. Polttoainesäiliön ilmareikä on tukossa. 2. Polttoainejärjestelmässä on likaa tai vettä. 3. Polttoainesuodatin on tukossa. 4. Sulake on palanut tai löystynyt. 5. Polttoainepumppu on rikki. 6. Irralliset johdot tai huonot kytkennät. 7. Sylinterinkannen tiiviste on rikki.	1. Vaihda polttoainesäiliön korkki. 2. Tyhjennä ja huuhtele polttoainejärjestelmä. Lisää tuoretta polttoainetta. 3. Vaihda polttoainesuodatin. 4. Kiristä tai vaihda sulake. 5. Ota yhteys valtuutettuun Toro-jälleenmyyjään. 6. Tarkista ja kiristä johtojen kiinnitykset. 7. Ota yhteys valtuutettuun Toro-jälleenmyyjään.
Moottori käy, mutta se nakuttaa tai käy katkonaisesti.	1. Polttoainejärjestelmässä on likaa, vettä tai vanhentunutta polttoainetta. 2. Irralliset johdot tai huonot kytkennät. 3. Moottori kuumenee liikaa.	1. Tyhjennä ja huuhtele polttoainejärjestelmä. Lisää tuoretta polttoainetta. 2. Tarkista ja kiristä johtojen kiinnitykset. 3. Katso kohta Moottori ylikuumenee.
Moottori ei käy joutokäynnillä.	1. Polttoainesäiliön ilmareikä on tukossa. 2. Polttoainejärjestelmässä on likaa, vettä tai vanhentunutta polttoainetta. 3. Polttoainepumppu on rikki. 4. Moottorin puristuspaine on alhainen. 5. Ilmansuodatinpanos on likainen.	1. Vaihda polttoainesäiliön korkki. 2. Tyhjennä ja huuhtele polttoainejärjestelmä. Lisää tuoretta polttoainetta. 3. Ota yhteys valtuutettuun Toro-jälleenmyyjään. 4. Ota yhteys valtuutettuun Toro-jälleenmyyjään. 5. Vaihda ilmansuodatinpanos.
Moottori ylikuumenee.	1. Kampikammion öljytaso on väärä. 2. Jäähdytysnestettä on liian vähän. 3. Moottoria käytetään liian suurella kuormalla. 4. Ilmanottoritilät ovat likaiset. 5. Moottorin puhallinkotelon alla olevat jäähdytysrivat ja ilmakanavat ja/tai pyörivät ilmanottoritilät ovat tukossa.	1. Täytä tai tyhjennä Full-merkkiin asti. 2. Tarkasta jäähdytysnesteen määrä ja lisää tarvittaessa. 3. Vähennä kuormaa. Alenna ajonopeutta. 4. Puhdista ilmanottoritilät jokaisen käyttökerran jälkeen. 5. Puhdista jäähdytysrivat ja ilmakanavat jokaisen käyttökerran jälkeen.

Ongelma	Mahdollinen syy	Korjaustoimenpiteet
Moottori menettää tehoaan.	1. Kampikammion öljytaso on väärä. 2. Ilmanpuhdistimen panos on likainen. 3. Polttoainejärjestelmässä on likaa, vettä tai vanhentunutta polttoainetta. 4. Moottori kuumenee liikaa. 5. Polttoainesäiliön korkin tuuletusaukko on tukkeutunut. 6. Moottorin puristuspaine on alhainen.	1. Täytä tai tyhjennä Full-merkkiin asti. 2. Vaihda ilmanpuhdistimen panos. 3. Tyhjennä ja huuhtele polttoainejärjestelmä. Lisää tuoretta polttoainetta. 4. Katso edellä oleva kohta ”Moottori ylikuumenee”. 5. Vaihda polttoainesäiliön korkki. 6. Ota yhteys valtuutettuun Toro-jälleenmyyjään.
Epänormaali värinä tai ääni.	1. Moottorin kiinnityspultit ovat löysällä. 2. Moottorissa on jotain vialla.	1. Kiristä moottorin kiinnityspultit. 2. Ota yhteys valtuutettuun Toro-jälleenmyyjään.
Kone ei toimi tai toimii hitaasti jompaankumpaan suuntaan, koska moottori jumiutuu tai sammuu.	1. Seisontajarru on kytkettynä.	1. Vapauta seisontajarru.
Kone ei toimi kumpaankaan suuntaan.	1. Seisontajarru ei ole vapaana tai seisontajarru ei vapaudu. 2. Vaihteisto on rikki. 3. Ohjausvivusto tarvitsee säätöä tai se pitää vaihtaa. 4. Vetoakseli tai pyörän napa on vaurioitunut.	1. Vapauta seisontajarru tai tarkista vivusto. 2. Ota yhteys valtuutettuun Toro-jälleenmyyjään. 3. Ota yhteys valtuutettuun Toro-jälleenmyyjään. 4. Ota yhteys valtuutettuun Toro-jälleenmyyjään.

Ruiskutusjärjestelmän vianmääritys

Ongelma	Mahdollinen syy	Korjaustoimenpiteet
Jokin ruiskutusosa ei ruiskuta.	1. Puomiosien venttiilin sähköliitäntä on likainen tai irronnut. 2. Sulake on palanut (avoin). 3. Letku on puristuksissa. 4. Puomiosan ohitus on säädetty väärin. 5. Puomiosan venttiili on vaurioitunut. 6. Sähköjärjestelmä on vahingoittunut.	1. Sulje venttiili manuaalisesti. Irrota venttiilin sähköliitäntä ja puhdista kaikki johdot. Kiinnitä sitten johdot takaisin. 2. Tarkista sulakkeet ja vaihda ne tarvittaessa. 3. Korjaa tai vaihda letku. 4. Säädä puomiosan ohitusta. 5. Ota yhteys valtuutettuun Toro-jälleenmyyjään. 6. Ota yhteys valtuutettuun Toro-jälleenmyyjään.
Jokin ruiskutusosa ei kytkeydy pois käytöstä.	1. Venttiili on vaurioitunut.	1. Pura puomiosan venttiili. Katso puomiosien venttiilien puhdistamista koskeva kohta. Tarkista kaikki osat ja vaihda vaurioituneet osat.
Jokin ruiskutusosan venttiili vuotaa.	1. O-rengas on mennyt huonoksi. 2. Venttiilin istukka on kulunut tai vaurioitunut.	1. Pura venttiili ja vaihda tiivisteet käyttämällä venttiilin korjaussarjaa. Ota yhteys valtuutettuun Toro-jälleenmyyjään. 2. Irrota venttiilin ohjain ja vaihda venttiilin tiivisteet ja istukka venttiilin korjaussarjalla. Ota yhteys valtuutettuun Toro-jälleenmyyjään.
Paine alenee, kun ruiskutusosa kytketään päälle.	1. Ruiskutusosan ohitusventtiili on väärin säädetty. 2. Ruiskutusosan venttiilin rungossa on tukos. 3. Suuttimen suodatin on vaurioitunut tai tukossa.	1. Säädä ruiskutusosan ohitusventtiili. 2. Poista puomiosan venttiilin tulo- ja poistoaukon liittimet ja poista tukokset. 3. Irrota ja tarkasta kaikki suuttimet.
Ruiskusuuttimet vuotavat, kun puomiosien kytkimet kytketään pois.	1. Suuttimen rungon ja sulkuventtiilin kalvon väliin on kerääntynyt roskaa.	1. Puhdista suuttimen runko ja kalvo. Katso kohta Suuttimen rungon ja sulkuventtiilin kalvon puhdistus.
Ruiskutusjärjestelmän paine laskee ruiskutuksen aikana.	1. Imusuodattimen sihti on tukkeutumassa tai tukossa.	1. Irrota ja puhdista imusuodatin tai vaihda se.

Kaaviot

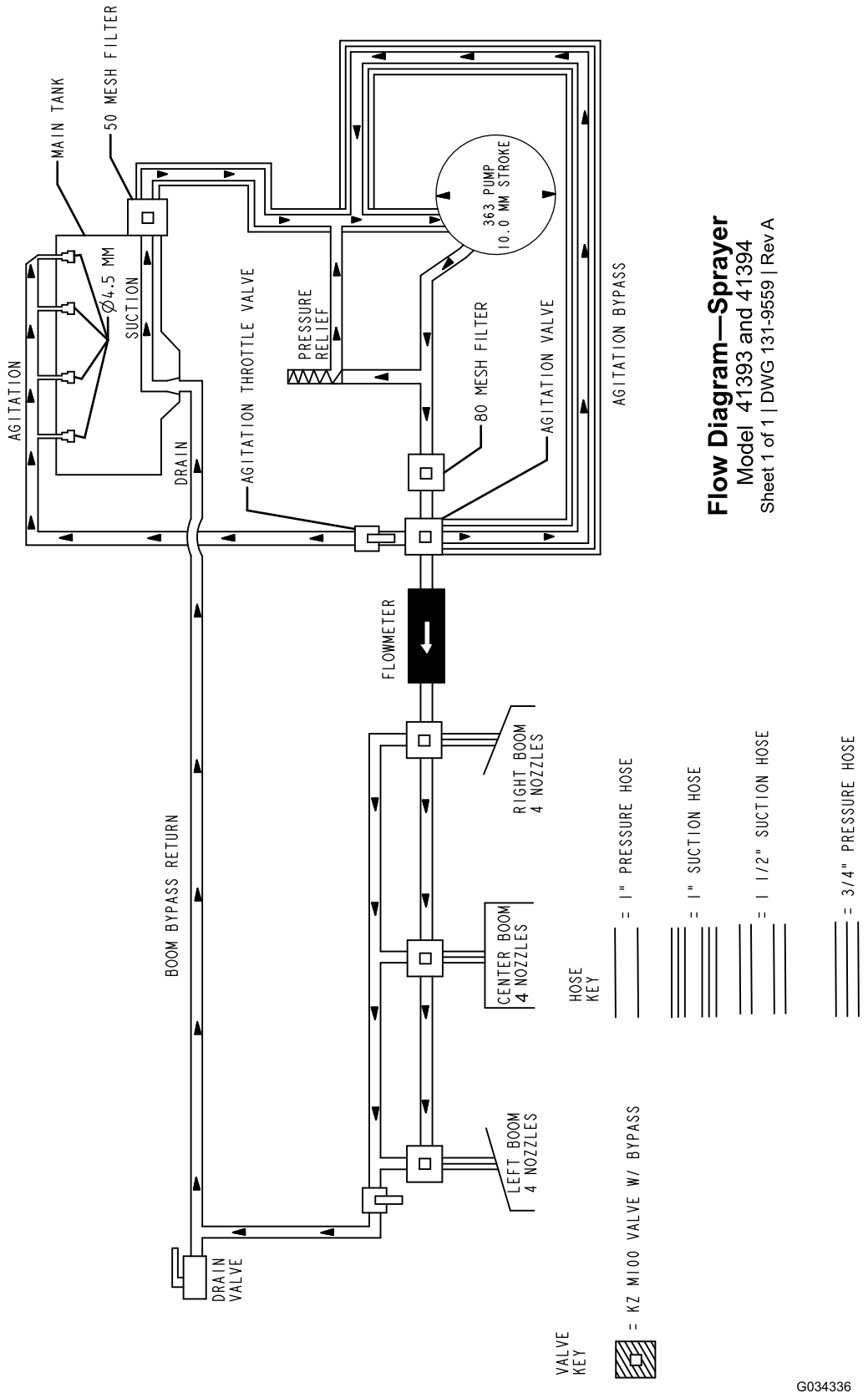

Ruiskutusjärjestelmän kaavio (Rev. DWG 131-9559 Rev A)

Huomautuksia:

ETA:n/Ison-Britannian tietosuojailmoitus

Tapa, jolla Toro käyttää asiakkaiden henkilötietoja

Toro Company (”Toro”) huolehtii asiakkaiden tietosuojasta. Tuotteiden ostamisen yhteydessä Toro voi kerätä joitain asiakasta koskevia henkilötietoja joko suoraan asiakkaalta tai paikalliselta Toro-yhtiöltä tai jälleenmyyjältä. Toro käyttää näitä tietoja sopimusvelvoitteiden täyttämiseen, kuten asiakkaan takuun rekisteröimiseen, takuuvaatimusten käsittelyyn tai yhteydenottoihin mahdollisissa tuotteiden takaisinvetokampanjoissa, sekä oikeutettuihin liiketoimintaan liittyviin tarkoituksiin, kuten asiakastyytyväisyyden arviointiin, tuotteiden parantamiseen tai asiakkaita mahdollisesti kiinnostavien tuotetietojen tarjoamiseen. Toro voi jakaa asiakkaiden tietoja tytär- ja sisaryhtiöilleen, jälleenmyyjilleen ja muille liiketoimintakumppaneille näiden tarkoitusten yhteydessä. Toro saattaa myös luovuttaa henkilötietoja lain niin edellyttäessä tai yhtiön myynnin, oston tai fuusion yhteydessä. Toro ei koskaan myy asiakkaiden henkilötietoja muille yhtiöille markkinointitarkoituksiin.

Asiakkaiden henkilötietojen säilytys

Toro säilyttää asiakkaiden henkilötietoja niin kauan kuin niitä tarvitaan edellä mainittuihin tarkoituksiin sekä lain vaatimusten mukaisesti. Lisätietoja sovellettavista säilytysajoista saa osoitteesta legal@toro.com.

Toron tietosuojaa koskeva vakuutus

Asiakkaan henkilötietoja voidaan käsitellä Yhdysvalloissa tai muissa maissa, joiden tietosuojalait eivät ole yhtä tiukat kuin asiakkaan asuinmaassa. Kun Toro siirtää asiakkaan tietoja tämän asuinmaan ulkopuolelle, tiedot suojataan ja niiden turvallisen käsittely varmistetaan lain edellyttämien toimenpiteiden avulla.

Pääsy ja korjaus

Asiakkaalla voi olla oikeus korjata tai tarkistaa henkilötietojaan tai vastustaa tai rajoittaa tietojen käsittelyä. Tätä voi pyytää lähettämällä sähköpostia osoitteeseen legal@toro.com. Mahdollisissa tietojen käsittelyä koskevissa huolenaiheissa voi ottaa yhteyden suoraan Toroon. Euroopassa asuvilla on oikeus valittaa tietosuojaviranomaiselle.

Tietoa Kalifornian osavaltion antamasta varoituksesta (Kalifornian lakiesitys 65)

Mikä tämä varoitus on?

Myytävässä tuotteessa saattaa olla seuraava varoitusmerkki:

VAROITUS: Syöpävaarallisuuteen ja lisääntymiseen liittyvä haitta – www.p65Warnings.ca.gov.

Mikä on lakiesitys 65?

Lakiesitys 65 koskee kaikkia yrityksiä, jotka toimivat tai myyvät tuotteita Kaliforniassa tai valmistavat tuotteita, joita voidaan myydä Kaliforniassa tai tuoda Kaliforniaan. Se määrää, että Kalifornian kuvernööri ylläpitää ja julkaisee luettelon kemikaaleista, joiden tiedetään aiheuttavan syöpää, synnynnäisiä vikoja ja/tai muita lisääntymishäiriöitä. Vuosittain päivitettävä luettelo sisältää satoja kemikaaleja, joita monet jokapäiväisessä käytössä olevat tuotteet sisältävät. Lakiesityksen 65 tarkoituksena on tiedottaa yleisöä näille kemikaaleille altistumisesta.

Lakiesitys 65 ei kiellä näitä kemikaaleja sisältävien tuotteiden myyntiä, mutta se vaatii varoitusten esittämistä tuotteessa, tuotepakkauksessa tai tuoteasiakirjoissa. Lakiesityksen 65 mukainen varoitus ei tarkoita, että tuote rikkoisi tuoteturvallisuusvaatimuksia tai -standardeja. Itse asiassa Kalifornian hallitus on selventänyt, että lakiesityksen 65 mukainen varoitus ”ei ole sääntelyyn liittyvä päätös siitä, onko tuote turvallinen vai vaarallinen”. Monia näistä kemikaaleista on käytetty jokapäiväisessä käytössä olevissa tuotteissa vuosia ilman dokumentoitua haittaa. Lisätietoja on osoitteessahttps://oag.ca.gov/prop65/faqs-view-all.

Lakiesityksen 65 mukainen varoitus tarkoittaa, että yritys on joko (1) arvioinut altistuksen ja tullut siihen tulokseen, että se ylittää ”ei-merkittävän riskitason” tai (2) on päättänyt antaa varoituksen perustuen tietoihinsa luettelossa olevan kemiallisen aineen olemassaolosta, mutta ei arvioi altistusta.

Sovelletaanko tätä lakia kaikkialla?

Lakiesityksen 65 mukaiset varoitukset vaaditaan vain Kalifornian lainsäädännössä. Varoituksia on esillä Kaliforniassa erilaisissa ympäristöissä, muun muassa ravintoloissa, päivittäistavarakaupoissa, hotelleissa, kouluissa ja sairaaloissa, sekä monenlaisissa tuotteissa. Lisäksi jotkin verkko- ja postimyyntiyritykset antavat lakiesityksen 65 mukaisia varoituksia verkkosivustoillaan tai myyntiluetteloissaan.

Miten Kalifornian varoitukset eroavat Yhdysvaltain liittovaltion rajoituksista?

Lakiesityksen 65 vaatimukset ovat usein tiukempia kuin Yhdysvaltain liittovaltion vaatimukset ja kansainväliset vaatimukset. Useat aineet edellyttävät lakiesityksen 65 mukaisen varoituksen, vaikka aineen pitoisuus on huomattavasti pienempi kuin liittovaltion rajoituksissa. Esimerkiksi lyijyä koskeva rajoitus lakiesityksen 65 mukaisen varoituksen puitteissa on 0,5 µg/vrk, mikä on selvästi liittovaltion ja kansainvälisiä vaatimuksia vähemmän.

Miksi kaikissa vastaavissa tuotteissa ei ole varoitusta?

- Kaliforniassa myytäviin tuotteisiin vaaditaan lakiesityksen 65 mukainen merkintä, vaikka sitä ei vaadita muualla myytäviin vastaaviin tuotteisiin.
- Lakiesitystä 65 koskevassa oikeudenkäynnissä voidaan päättää, että yritys voi joutua käyttämään tuotteissaan lakiesityksen 65 mukaisia varoituksia, mutta muihin vastaavia tuotteita valmistaviin yrityksiin ei välttämättä sovelleta kyseistä vaatimusta.
- Lakiesityksen 65 täytäntöönpano on epäjohdonmukaista.
- Yritys voi päättää olla antamatta varoituksia, koska se on tullut siihen tulokseen, ettei lakiesitys 65 edellytä sitä. Se, ettei tuotteessa ole varoitusta, ei tarkoita sitä, että tuotteella ei olisi samoja kemikaalipitoisuuksia.

Miksi tämä varoitus on Toro-tuotteissa?

Toro on päättänyt tarjota kuluttajille mahdollisimman paljon tietoa, jotta he voivat tehdä tietoon perustuvia päätöksiä ostamistaan ja käyttämistään tuotteista. Toro antaa varoituksia tietyissä tapauksissa, kun se tietää, että tuotteessa on yhtä tai useampaa luettelossa olevaa kemikaalia, mutta ei arvioi altistustasoa, koska kaikista luettelon kemikaaleista ei ole olemassa altistuksen raja-arvoja. Toro on varmuuden vuoksi päättänyt antaa lakiesityksen 65 mukaiset varoitukset, vaikka Toro-tuotteista saatu altistus voi olla vähäinen tai selvästi ”ei-merkittävällä riskitasolla”. Lisäksi jos Toro ei anna näitä varoituksia, Kalifornian osavaltio tai lakiesityksen 65 toimeenpanoa vaativat yksityiset tahot voivat haastaa Toron oikeuteen, mistä voi aiheutua huomattavia rangaistuksia.

Toron takuu

Kahden vuoden tai 1 500 tunnin rajoitettu takuu

Ehdot ja takuunalaiset tuotteet

The Toro Company antaa tälle Toron kaupalliselle tuotteelle (”tuote”) kahden vuoden tai 1 500 käyttötunnin* (sen mukaan, kumpi saavutetaan ensin) materiaali- ja valmistusvirhetakuun. Tämä takuu koskee kaikkia tuotteita ilmastajia lukuun ottamatta (katso näiden tuotteiden erillinen takuulauselma). Jos takuuehdot täyttyvät, korjaamme tuotteen veloituksetta. Tähän sisältyy vianmääritys, työ, osat ja kuljetus. Tämä takuu alkaa sinä päivämääränä, jolloin tuote toimitetaan alkuperäiselle ostajalle.
* Koskee tuotteita, joissa on tuntilaskuri.

Takuuhuollon ohjeet

Ostajan vastuulla on ilmoittaa heti tuotteen maahantuojalle tai valtuutetulle jälleenmyyjälle, jolta tuote on ostettu, kun hän uskoo tuotteessa olevan takuunalaisen vian. Maahantuojien ja jälleenmyyjien yhteystiedot sekä tiedot takuuseen liittyvistä oikeuksista ja vastuista ovat saatavana osoitteesta:

Toro Commercial Products Service Department
8111 Lyndale Avenue South
Bloomington, MN 55420-1196

+1-952-888–8801 tai +1-800-952-2740
Sähköpostiosoite: commercial.warranty@toro.com

Omistajan vastuut

Tuotteen omistajan vastuulla on huolehtia *käyttöoppaassa* esitetyistä huolloista ja säädöistä. Tämä takuu ei kata korjauksia tuotevioille, jotka aiheutuvat vaadittavien huoltojen ja säätöjen laiminlyönnistä.

Takuun ulkopuoliset kohteet ja viat

Kaikki takuuaikana ilmenevät tuoteviat ja häiriöt eivät ole valmistus- tai materiaalivirheitä. Tämä takuu ei kata seuraavia:

- Tuoteviat, jotka aiheutuvat muiden kuin Toron varaosien käytöstä tai ylimääräisten tai muutettujen ei-Toro-lisävarusteiden ja -tuotteiden asennuksesta ja käytöstä.
- Tuoteviat, jotka johtuvat suositeltujen huoltojen ja/tai säätöjen laiminlyönnistä.
- Tuoteviat, jotka johtuvat tuotteen liian rajusta, huolimattomasta tai piittaamattomasta käytöstä.
- Käytössä kuluneet osat, jotka eivät ole viallisia. Tuotteen normaalissa käytössä kuluvia osia ovat esimerkiksi jarrupalat ja -hihnat, kytkimen päällysteet, terät, kelat, rullat ja laakerit (suljetut tai rasvattavat), kiinteät terät, sytytystulpat, kääntöpyörät ja laakerit, renkaat, suodattimet, hihnat ja tietyt ruiskuttimen osat, kuten kalvot, suuttimet, virtausmittarit ja sulkuventtiilit.
- Viat, jotka aiheutuvat ulkopuolisista tekijöistä, kuten säästä, varastointikäytännöistä, likaantumisesta tai hyväksymättömien polttoaineiden, jäähdytysnesteiden, voiteluaineiden, lisäaineiden, veden tai kemikaalien käytöstä.
- Soveltuvista vaatimuksista poikkeavien polttoaineiden (esim. bensiinin, dieselin tai biodieselin) laatuun tai toimintaan liittyvät ongelmat.
- Normaali melu, tärinä, kuluminen ja heikentyminen. Normaali kuluminen kattaa esimerkiksi istuinten vaurioitumisen kulumisen tai hankaamisen seurauksena, maalipintojen kulumisen sekä naarmuuntuneet tarrat tai ikkunat.

Osat

Vaadittavan huollon mukaisesti vaihdettavat osat kuuluvat takuun piiriin niiden määritettyyn vaihtoajankohtaan asti. Tämän takuun mukaisesti vaihdetuille osille annetaan takuu alkuperäisen tuotetakuun ajaksi, ja ne siirtyvät Toron omistukseen. Toro tekee lopullisen päätöksen siitä, korjataanko osa tai kokoonpano vai vaihdetaanko se. Toro voi käyttää takuukorjauksiin kunnostettuja osia.

Syväpurkaus- ja litium-ioniakun takuu

Syväpurkaus- ja litium-ioniakun käyttöikänsä aikana tuottama kokonaiskilowattituntimäärä on rajallinen. Tapa, jolla akkua käytetään, ladataan ja huolletaan, voi joko pidentää tai lyhentää akun kokonaiskäyttöikää. Kun laitteen akkuja käytetään, niiden mahdollistama työmäärä latauskertojen välillä vähenee hitaasti, kunnes akut ovat kuluneet loppuun. Normaalissa käytössä loppuun kuluneiden akkujen vaihto on tuotteen omistajan vastuulla. Huomautus (vain litium-ioniakku): lisätietoja on akun takuuasiakirjoissa.

Elinikäinen kampiakselin takuu (vain ProStripe 02657 -malli)

Prostripe-laitteessa, joka on varustettu alkuperäisellä Toro-kitkalevyllä ja Crank-Safe-teräjarrukytkimellä (integroitu teräjarrukytkin (BBC) + kitkalevykokoonpano) alkuperäisenä laitteena ja jota alkuperäinen ostaja käyttää suositeltujen käyttö- ja huoltotoimenpiteiden mukaisesti, on elinikäinen takuu moottorin kampiakselin taittumisen varalta. Koneissa, joissa on kitka-aluslaatat, teräjarrukytkinyksiköt (BBC) ja muita vastaavia laitteita, ei ole elinikäistä kampiakselin takuuta.

Omistaja tekee huollot omalla kustannuksellaan

Moottorin viritys, voitelu, puhdistus ja kiillotus, suodattimien ja jäähdytysnesteen vaihto sekä suositeltujen huoltojen suorittaminen ovat esimerkkejä normaaleista huoltotoimista, jotka Toro-tuotteen omistajan on tehtävä omalla kustannuksellaan.

Yleiset ehdot

Tämä takuu oikeuttaa ainoastaan valtuutetun Toro-maahantuojan tai -jälleenmyyjän tekemään korjaukseen.

The Toro Company ei ole vastuussa epäsuorista, satunnaisista tai välillisistä vahingoista, jotka liittyvät tämän takuun kattamiin Toro-tuotteisiin. Tällaisia vahinkoja voivat olla esimerkiksi korvaavan tuotteen tai huollon hankkimiseen liittyvät kustannukset kohtuullisten vikajaksojen aikana tai kustannukset, jotka aiheutuvat siitä, että tuote ei ole käytettävissä takuuhuollon aikana. Alla esitetty päästötakuu, jos se on sovellettavissa, on ainoa nimenomainen takuu. Kaikki hiljaiset takuut tuotteen sopivuudesta kauppatavaraksi tai tiettyyn tarkoitukseen ovat voimassa vain tämän nimenomaisen takuun ajan.

Joissakin osavaltioissa ei sallita satunnaisten tai välillisten vahinkojen poissulkemista tai hiljaisen takuun kestoon liittyviä rajoituksia, joten yllä mainitut poikkeukset ja rajoitukset eivät välttämättä koske kaikkia ostajia. Tämä takuu antaa ostajalle tiettyjä laillisia oikeuksia. Ostajalla voi olla myös muita oikeuksia, jotka vaihtelevat osavaltioittain.

Päästötakuuta koskeva huomautus

Tuotteen päästöjen rajoitusjärjestelmä saattaa kuulua erillisen takuun piiriin Yhdysvaltojen Environmental Protection Agencyn EPA:n ja/tai California Air Resources Boardin CARB:n vaatimusten mukaisesti. Yllä mainitut tuntirajoitukset eivät koske päästöjen rajoitusjärjestelmän takuuta. Lisätietoja on tuotteen mukana toimitetussa tai moottorin valmistajan oppaisiin sisältyvässä moottorin päästöjärjestelmän takuulauselmassa (Engine Emission Control Warranty Statement).

Muut maat kuin Yhdysvallat ja Kanada

Asiakkaat, jotka ovat ostaneet Yhdysvalloista tai Kanadasta maahantuotuja Toro-tuotteita, saavat maansa, maakuntansa tai osavaltionsa mukaiset takuuehdot Toro-jälleenmyyjältä. Jos olet jostakin syystä tyytymätön jälleenmyyjän palveluun tai jos tämä ei pysty toimittamaan takuuehtoja, ota yhteys valtuutettuun Toro-huoltoliikkeeseen.



Count on it.