Form No. 3484-592 Rev A

TORO®

Count on it.

Gebruikershandleiding

Multi Pro® 5800 spuitmachine met GeoLink® Precision spuitsysteem

Modelnr.: 41394GK—Serienr.: 419000000 en hoger

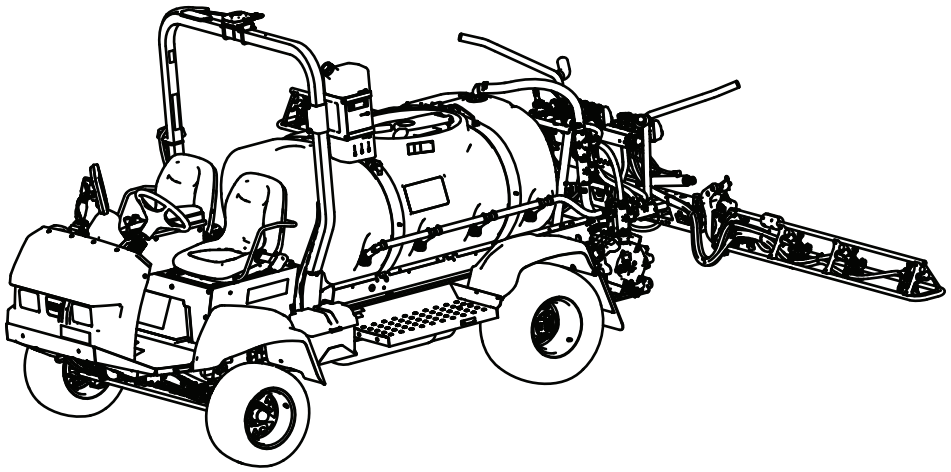

Registreer uw product op www.Toro.com.
Vertaling van de oorspronkelijke tekst (NL)

CE UK CA

3484-592

Dit product voldoet aan alle relevante Europese richtlijnen; zie voor details de aparte productspecifieke conformiteitsverklaring.

Als de machine zonder een goed werkende vonkenvanger, zoals omschreven in sectie 4442, of een goed onderhouden, brandveilige motor wordt gebruikt in een bosgebied of op een met dicht struikgewas of gras begroeid terrein, handelt de bestuurder in strijd met de bepalingen van sectie 4442 of 4443 van de Wet op de Openbare Hulpbronnen (Public Resources Code) van de Staat Californië.

De bij deze motor geleverde Gebruikershandleiding bevat informatie over het Environmental Protection Agency (EPA) in de Verenigde Staten en de California Emission Control Regulation voor emissiesystemen, onderhoud en garantie. Bestel vervangingsonderdelen bij de fabrikant van de motor.

⚠ WAARSCHUWING

CALIFORNIË
Proposition 65 Waarschuwing

De uitlaatgassen van de motor van dit product bevatten chemische stoffen waarvan bekend is dat ze kanker, geboorteafwijkingen of andere schade aan de voortplantingsorganen kunnen veroorzaken.

Accuklemmen, accupolen en dergelijke onderdelen bevatten lood en loodverbindingen. Van deze stoffen is bekend dat ze kanker en schade aan de voortplantingsorganen veroorzaken. Was altijd uw handen nadat u met deze onderdelen in aanraking bent geweest.

Gebruik van dit product kan leiden tot blootstelling aan chemische stoffen waarvan de Staat Californië weet dat ze kanker, geboorteafwijkingen en andere schade aan het voortplantingssysteem veroorzaken.

Inleiding

Deze machine is een speciaal gazonspuitvoertuig en is bedoeld voor gebruik door professionele bestuurders en voor commerciële toepassingen. Het systeem is met name ontworpen voor sproeien op goed onderhouden gazons in parken, golfbanen en sportvelden.

Deze machine is in de eerste plaats bedoeld voor off-roadgebruik en is niet geschikt voor intensief rijden op de openbare weg. Het gebruik van dit product voor andere doeleinden dan het bedoelde gebruik kan gevaarlijk zijn voor u en voor omstanders.

Lees deze informatie zorgvuldig door, zodat u weet hoe u dit product op de juiste wijze moet gebruiken en onderhouden en om letsel en schade aan de machine te voorkomen. U bent verantwoordelijk voor het juiste en veilige gebruik van de machine.

Ga naar www.Toro.com voor meer informatie, inclusief veiligheidstips, instructiemateriaal, informatie over accessoires, hulp bij het vinden van een dealer of om uw product te registreren.

Als u service, originele Toro onderdelen of aanvullende informatie nodig hebt, kunt u contact opnemen met een erkende servicedealer of met de klantenservice van Toro. U dient hierbij altijd het modelnummer en het serienummer van het product te vermelden. De locatie van het plaatje met het modelnummer en het serienummer van het product is aangegeven op Figuur 1. U kunt de nummers noteren in de ruimte hieronder.

Belangrijk: **U kunt met uw mobiel apparaat de QR-code op het plaatje met het serienummer (indien aanwezig) scannen om toegang te verkrijgen tot de garantie, onderdelen en andere productinformatie.**

© 2026—The Toro® Company
8111 Lyndale Avenue South
Bloomington, MN 55420

U kunt contact met ons opnemen op www.Toro.com.
Gedrukt in de VS
Alle rechten voorbehouden

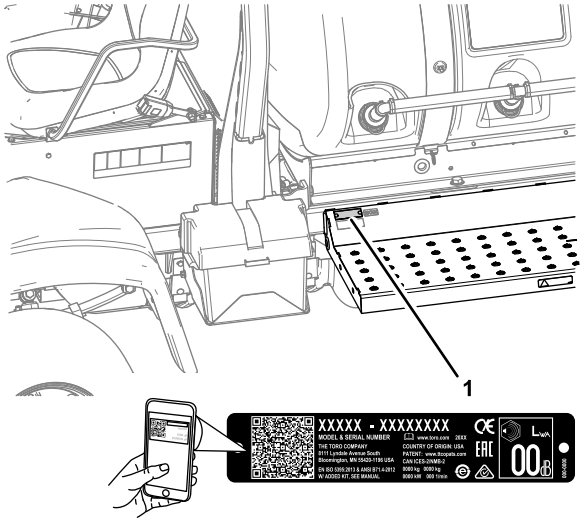

g238884

Figuur 1

1. Locatie van het model- en serienummer

Modelnr.: _____

Serienr.: _____

Waarschuwingspictogram

Het waarschuwingssymbool (Figuur 2) dat wordt getoond in deze handleiding en op de machine geeft belangrijke veiligheidsinformatie aan die u moet opvolgen om ongelukken te voorkomen.



g000502

Figuur 2

Veiligheidssymbool

Het waarschuwingssymbool wordt weergegeven boven de informatie die u waarschuwt voor onveilige acties of situaties en wordt gevolgd door het woord **GEVAAR**, **WAARSCHUWING**, of **VOORZICHTIG**.

GEVAAR: een direct gevaarlijke situatie die, indien niet voorkomen, **altijd zal leiden** tot ernstig of fataal letsel.

WAARSCHUWING: een mogelijk gevaarlijke situatie die, indien niet voorkomen, **kan leiden** tot ernstig of fataal letsel.

VOORZICHTIG: een mogelijk gevaarlijke situatie die, indien niet voorkomen, **kan leiden** tot licht of middelmatig letsel.

Er worden in deze handleiding nog twee woorden gebruikt om uw aandacht op bijzondere informatie te vestigen. **Belangrijk** attendeert u op bijzondere technische informatie en **Opmerking** duidt algemene informatie aan die bijzondere aandacht verdient.

Inhoud

Waarschuwingspictogram ... 3
Veiligheid ... 5
Algemene veiligheid ... 5
Veiligheids- en instructiestickers ... 5
Montage ... 13
1 Het display monteren ... 14
2 Het magnetische richtmerk afstellen ... 14
3 De vulfitting van de spuittank monteren ... 15
4 De verzendingsbumper verwijderen ... 16
5 De CE-set monteren ... 17
6 De Plus+1 service tool installeren ... 17
7 De software instellen en kalibreren ... 24
8 Montage ... 28
Algemeen overzicht van de machine ... 29
Bedieningsorganen ... 31
Specificaties ... 36
Werktuigen/accessoires ... 36
Voor gebruik ... 37
Veiligheidsinstructies voorafgaand aan het werk ... 37
Controles uitvoeren vóór het gebruik ... 38
De machine klaarmaken voor de montage ... 39
De spuitmachine gebruiksklaar maken ... 40
De tanken vullen ... 43
Knopstand van mengomloopklep ... 45
De mengomloopklep kalibreren ... 45
Locatie van de spuitpomp ... 46
Tijdens gebruik ... 46
Veiligheid tijdens het werk ... 46
Gebruik van de machine ... 48
Motorberichten ... 49
Bediening en gebruik van de spuitmachine ... 51
Opvangtest ... 51
De spuitbomen positioneren ... 52
De nodige voorzorgsmaatregelen nemen ter bescherming van het gazon tijdens gebruik in een stationaire stand ... 52
Spuittips ... 53
Een verstopte spuitdop schoonmaken ... 53
Na gebruik ... 53
Veiligheid na het werk ... 53
De spuitmachine reinigen ... 54
De machine transporteren ... 58
De spuitmachine slepen ... 58
Onderhoud ... 60
Veiligheid bij onderhoud ... 60
Aanbevolen onderhoudsschema ... 61
Controlelijst voor dagelijks onderhoud ... 63

Aantekening voor speciale aandachtsgebieden 63
Procedures voorafgaande aan onderhoud 64
De spuitmachine omhoog brengen 64
Toegang krijgen tot de motor 64
Smering 67
De spuitpomp smeren 67
De stuurinrichting en de vering smeren 67
Spuitboomscharnieren smeren 68
De lagers van de actuatorstang smeren 68
Onderhoud motor 70
Veiligheid van de motor 70
Luchtfilter controleren. 70
Het luchtfilterelement vervangen 70
Aanbevolen motorolie 71
Motoroliepeil controleren 71
Motoroliefilter vervangen 72
Hoeveelheid olie in de motor 72
Motorolie verversen 73
De PCV-klep controleren 73
Jaarlijks onderhoud van de motor uitvoeren 74
Onderhoud brandstofsysteem 74
Brandstofleidingen en aansluitingen controleren 74
Het brandstofsysteem ontluchten 74
Onderhoud van de brandstofpomp 75
Brandstof aftappen uit de brandstoftank 79
Onderhoud elektrisch systeem 79
Veiligheid van het elektrisch systeem 79
Zekeringen vervangen 79
Onderhoud van de accu 80
Onderhoud aandrijfsysteem 82
De wielen/banden controleren 82
Specificatie tandwielkast 82
Oliepeil tandwielkast controleren 82
Olie in de tandwielkast verversen 83
Toespoor van voorwiel afstellen 84
Onderhoud koelsysteem 85
Veiligheid van het koelsysteem 85
Aanbevolen koelvloeistof 85
Het koelvloeistofpeil controleren 86
De koelvloeistof verversen 87
Onderhouden remmen 88
Remmen afstellen 88
Onderhoud riemen 88
Onderhoud van de riem van de wisselstroomdynamo 88
Onderhoud hydraulisch systeem 89
Veiligheid van het hydraulische systeem 89
Specificaties hydraulische vloeistof 89
Hydraulische vloeistof controleren 90
Hydraulische filters vervangen 91
Hoeveelheid hydraulische vloeistof 92
Hydraulische vloeistof verversen 92
Onderhoud van het spuitsysteem 93
De slangen controleren 93
De zuigkorf vervangen 93
Het drukfilter vervangen 93
Het spuitdopfilter vervangen 94
Instelling van de spuitbomen tot niveau 95
De nylon draaibussen controleren 95
Onderhoud van de pomp 96
De pomp controleren 96
Reiniging 97
De koelribben van de radiateur reinigen 97
De vloeistofstroommeter reinigen 97
Stalling 99
Veiligheid tijdens opslag 99
Voordat u de machine gaat stallen 99
Problemen, oorzaak en remedie 101

Veiligheid

Algemene veiligheid

Dit product kan lichamelijk letsel veroorzaken. Volg altijd alle veiligheidsinstructies op om ernstig letsel te voorkomen.

- Lees deze *Gebruikershandleiding* en zorg ervoor dat u deze begrijpt voordat u de motor start.
- Geef uw volledige aandacht als u de machine gebruikt. Zorg ervoor dat u met niets anders bezig bent waardoor u kunt worden afgeleid, anders kan er letsel ontstaan of kan eigendom worden beschadigd.
- Gebruik geschikte persoonlijke beschermingsmiddelen (PPE) om te voorkomen dat u in aanraking komt met chemische stoffen. Chemische stoffen die worden gebruikt in het spuitsysteem kunnen gevaarlijk en giftig zijn.
- Houd handen en voeten uit de buurt van de bewegende onderdelen van de machine.
- Gebruik de machine enkel als de nodige schermen en andere beveiligingsmiddelen aanwezig zijn en naar behoren werken.
- Ga niet in het spuitgebied van de spuitdoppen staan; hou er rekening mee dat de chemische stoffen kunnen verwaaien. Laat geen omstanders of kinderen het werkgebied betreden.
- Laat kinderen nooit de machine bedienen.
- Parkeer de machine op een horizontaal vlak, stel de parkeerrem in werking, zet de motor af, verwijder het contactsleuteltje (indien aanwezig) en wacht totdat alle bewegende onderdelen tot stilstand zijn gekomen voordat u de bestuurdersposition verlaat. Laat de machine afkoelen voordat u er instellingen of onderhoud aan verricht, of de machine schoonmaakt of stalt.

Onjuist gebruik of onderhoud van deze machine kan letsel tot gevolg hebben. Om het risico op letsel te verkleinen, dient u zich aan de volgende veiligheidsinstructies te houden en altijd op het veiligheidssymbool ⚠ te letten, dat betekent Voorzichtig, Waarschuwing of Gevaar – instructie voor persoonlijke veiligheid. Niet-naleving van deze instructies kan leiden tot lichamelijk of dodelijk letsel.

Niet alle werktuigen die kunnen worden gekoppeld aan deze machine worden in deze handleiding beschreven. Raadpleeg de gebruikershandleiding die bij elk werktuig is geleverd voor aanvullende veiligheidsinstructies.

Veiligheids- en instructiestickers

Veiligheidsstickers en veiligheidsinstructies zijn gemakkelijk zichtbaar voor de bestuurder en bevinden zich bij plaatsen waar gevaar kan ontstaan. Vervang alle beschadigde of ontbrekende stickers.

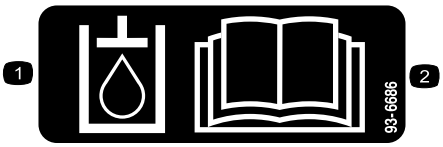

decal93-6686

93-6686

1. Hydraulische vloeistof
2. Lees de *Gebruikershandleiding*.

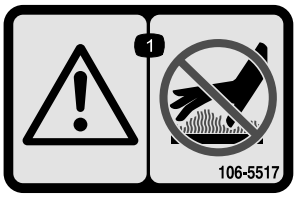

decal106-5517

106-5517

1. Waarschuwing – Raak het hete oppervlak niet aan.

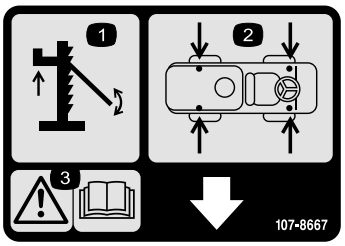

decal107-8667

107-8667

1. Opkrikken
2. Krikpunten
3. Waarschuwing – Lees de *Gebruikershandleiding* voor meer informatie over het opkrikken van de machine.

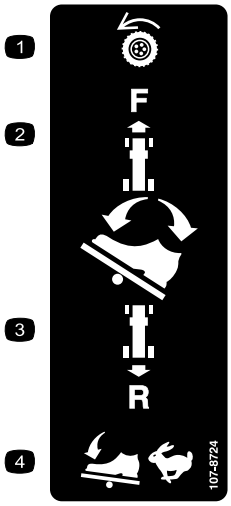

decal107-8724

107-8724

1. Tractieaandrijving
2. Om vooruit te rijden, trapt u de bovenkant van het tractiepedaal naar voren en beneden.
3. Om achteruit te rijden, trapt u de onderkant van het tractiepedaal naar achteren en beneden.
4. De snelheid wordt hoger als u het pedaal dieper intrapt.

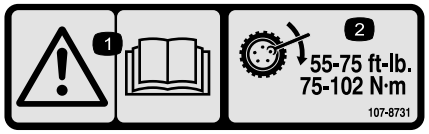

decal107-8731

107-8731

1. Waarschuwing – Lees de *Gebruikershandleiding.*
2. Draai de wielmoeren vast met een torsie van 75 tot 102 N·m.

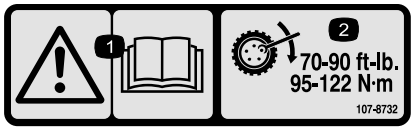

decal107-8732

107-8732

1. Waarschuwing – Lees de *Gebruikershandleiding.*
2. Draai de wielmoeren vast met een torsie van 95 tot 122 N·m.



decal117-3276

117-3276

1. Motorkoelvloeistof onder druk
2. Explosiegevaar – Lees de *Gebruikershandleiding*.
3. Waarschuwing – Raak het hete oppervlak niet aan.
4. Waarschuwing – Lees de *Gebruikershandleiding*.



decal117-4955

117-4955

1. Waarschuwing – Lees de *Gebruikershandleiding*; draag de veiligheidsgordel als u in de bestuurdersstoel zit; vermijd omslaan van de machine.
2. Waarschuwing – Draag gehoorbescherming.

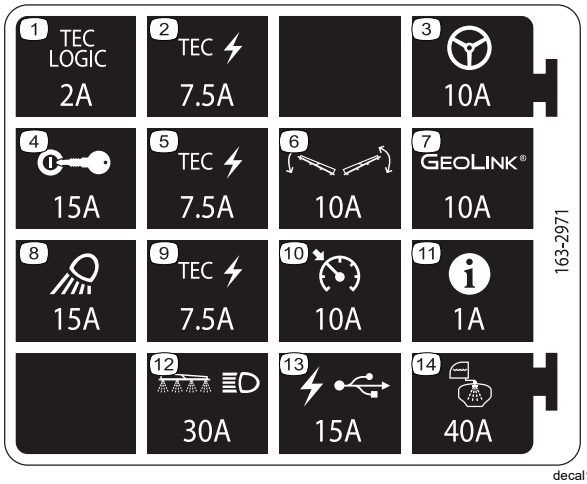

decal163-2971

163-2971

1. TEC regelaar – 2 A
2. TEC voeding – 7,5 A
3. AutoSteer – 10 A
4. Ontsteking – 15 A
5. TEC voeding – 7,5 A
6. Spuitboombediening – 10 A
7. GeoLink – 10 A
8. Werklicht – 15 A
9. TEC voeding – 7,5 A
10. Cruisecontrol – 10 A
11. InfoCenter – 1 A
12. Spuitboom en koplamp – 30 A
13. USB-voeding – 15 A
14. Tankspuitsysteem – 40 A

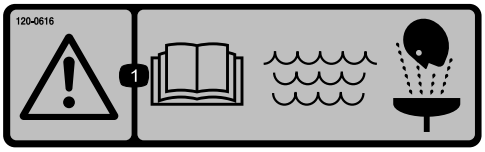

decal120-0616

120-0616

1. Waarschuwing – Lees de *Gebruikershandleiding*; gebruik vers, schoon water voor eerste hulp bij ongevallen.



decal120-0622

120-0622

1. Waarschuwing – Lees de *Gebruikershandleiding*.
2. Waarschuwing – Stap niet in de tank.
3. Risico van bijtende vloeistof/chemische brandwonden en inademing van gas – Bedek de huid en draag een veiligheidsbril, handschoenen en adembescherming.

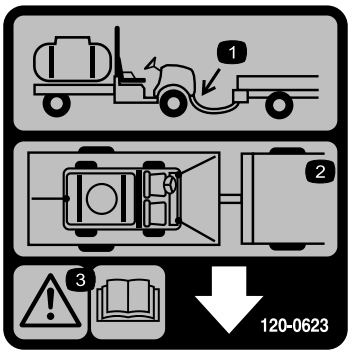

decal120-0623

120-0623

1. Locatie trekhaak
2. Locatie bevestigingspunten
3. Waarschuwing – Lees de *Gebruikershandleiding*

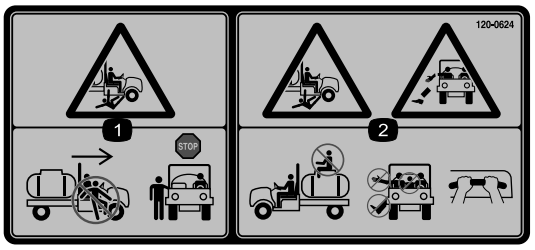

decal120-0624

120-0624

1. Ledematen van omstanders kunnen bekneld raken/worden afgesneden – Stap niet op/van de machine als deze in beweging is; stop de machine voordat u erop/eraf stapt.
2. Risico om te vallen en bekneld te raken – Laat niemand op de tank meerijden; houd armen en benen te allen tijde binnen de machine, gebruik de handgrepen voor passagiers.

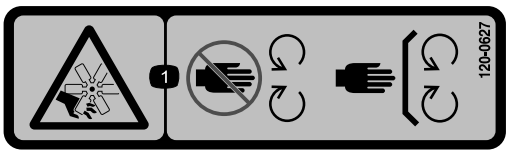

decal120-0627

120-0627

1. Gevaar op snijwonden of verminking, rotorblad – Hou afstand tot bewegende delen; laat alle beveiligingen op hun plaats.

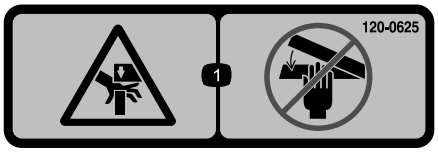

decal120-0625

120-0625

1. Knelpunt, hand – Houd handen uit de buurt.



decal120-0617

120-0617

1. Knelpunt – Houd uw handen uit de buurt van het scharnier.
2. Pletgevaar, spuitboom – Houd omstanders op een afstand.

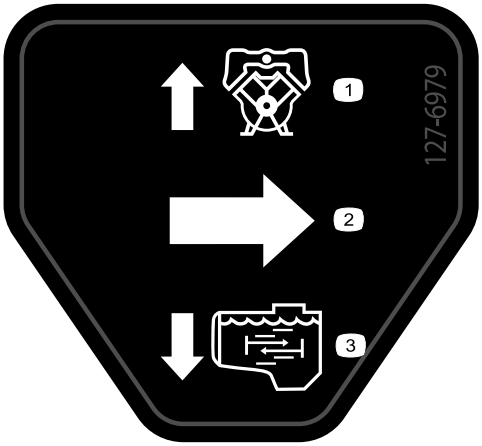

decal127-6979

127-6979

1. Pomp-retourstroom
2. Stroom
3. Mengstroom

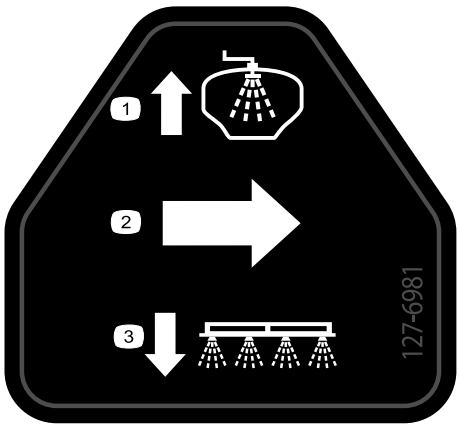

decal127-6981

127-6981

1. Omloop-retourstroom
2. Stroom
3. Werking spuitboom

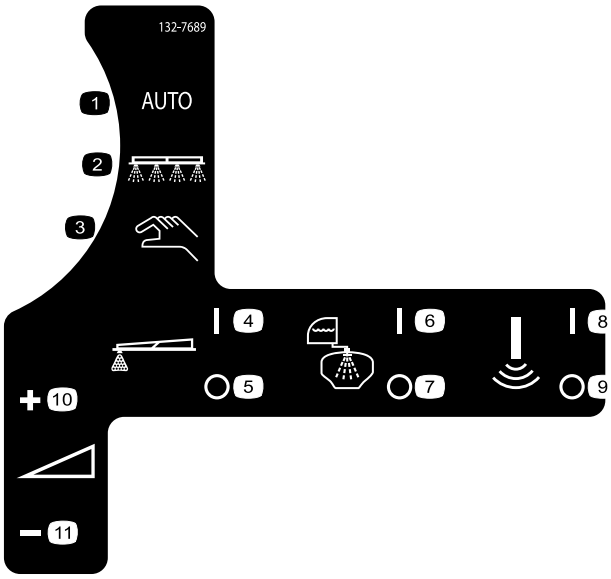

decal132-7689

132-7689

1. Automatische spuitmodus
2. Spuitmodus
3. Manuele spuitmodus
4. Schuimmarkeerder – aan
5. Schuimmarkeerder – uit
6. Spoelsysteem – aan
7. Spoelsysteem – uit
8. Sonische sensor – aan
9. Sonische sensor – uit
10. Gebruiksdosis – verhogen
11. Gebruiksdosis – verlagen

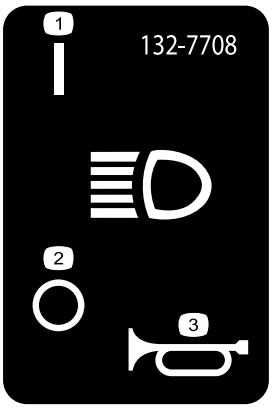

decal132-7708

132-7708

1. Koplamp – aan
2. Koplamp – uit
3. Claxon

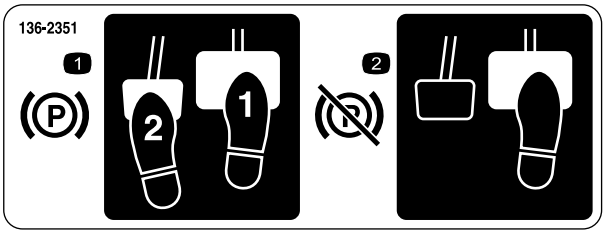

decal136-2351

136-2351

1. Om de parkeerrem in werking te stellen, moet u de rem en het parkeerrempedaal indrukken.
2. Om de parkeerrem uit te schakelen, moet u het rempedaal indrukken en vrijzetten.



decal133-8062

133-8062

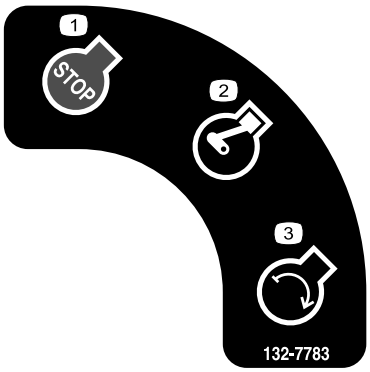

decal132-7783

132-7783

1. Motor afzetten
2. Motor loopt
3. Motor – Starten

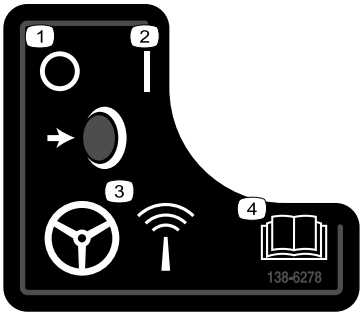

decal138-6278

138-6278

1. Uit
2. Aan
3. Knop AutoSteer inschakelen/uitschakelen
4. Lees de *Gebruikershandleiding*.

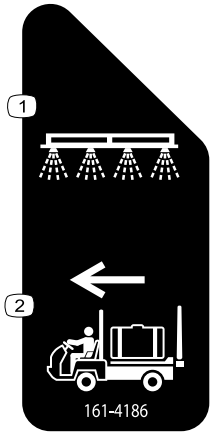

decal161-4186

161-4186

1. Spuitmodus
2. Transportmodus

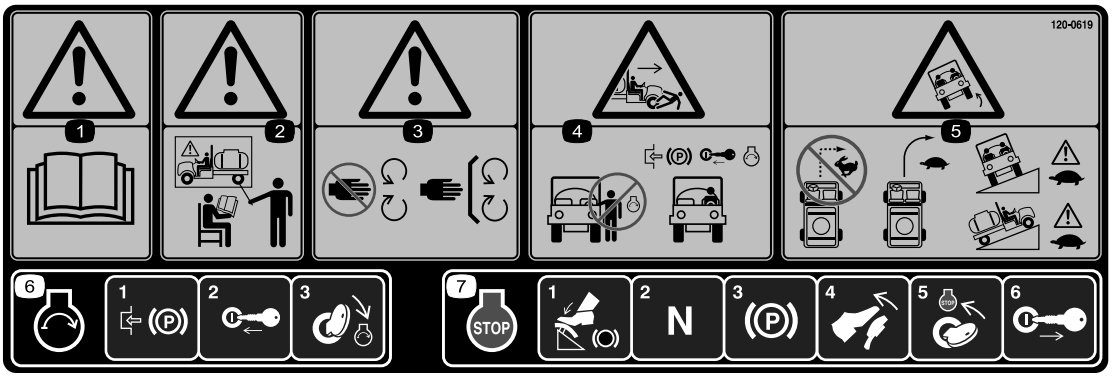

decal120-0619

120-0619

1. Waarschuwing – Lees de *Gebruikershandleiding*.
2. Waarschuwing – Bedien deze machine uitsluitend als u hierin getraind bent.
3. Waarschuwing – Blijf op afstand van bewegende delen; zorg dat alle beschermende delen op hun plaats zijn.
4. Ledematen van omstanders kunnen bekneld raken of afgesneden worden – Start de motor niet als u op de machine stapt of deze verlaat; stel de parkeerrem in werking, steek het sleuteltje in het contact en start de motor als u op de bestuurdersstoel zit.
5. Kantelgevaar – Neem geen scherpe bochten als u snel rijdt, rijd traag in bochten; wees voorzichtig en rijd traag als u hellingen op en af rijdt.
6. Om de motor te starten trekt u de handrem aan, brengt het contactsleuteltje in en draait het naar de STARTSTAND.
7. Om de motor af te zetten, moet u het rempedaal intrappen, het tractiepedaal in de NEUTRAALSTAND zetten, de parkeerrem in werking stellen, de rem vrijzetten, het sleuteltje naar de stand STOP draaien en het sleuteltje verwijderen.



decal132-7786

132-7786

1. Spuitsysteem – uit
2. Spuitsysteem – aan
3. USB

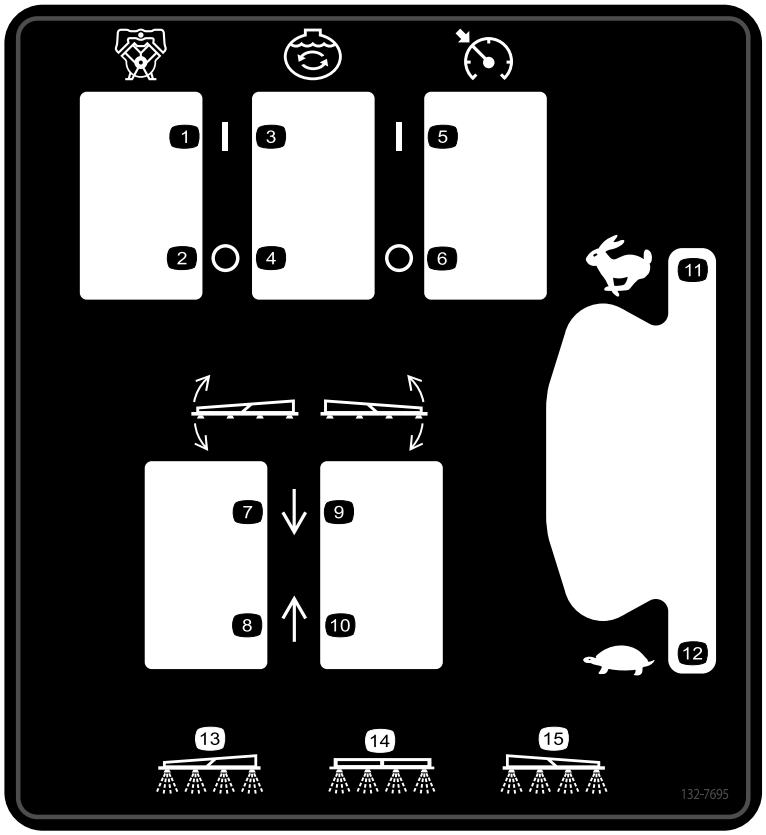

decal132-7695

132-7695

1. Pomp – aan
2. Pomp – uit
3. Mengsysteem – aan
4. Mengsysteem – uit
5. Toerentalregeling – aan
6. Toerentalregeling – uit
7. Linkerspuitboom omlaag.
8. Linkerspuitboom omhoog.
9. Rechterspuitboom omlaag.
10. Rechterspuitboom omhoog.
11. Motortoerental – Snel
12. Motortoerental – Langzaam
13. Linkerspuitboom ingeschakeld
14. Middelste spuitboom ingeschakeld
15. Rechterspuitboom ingeschakeld

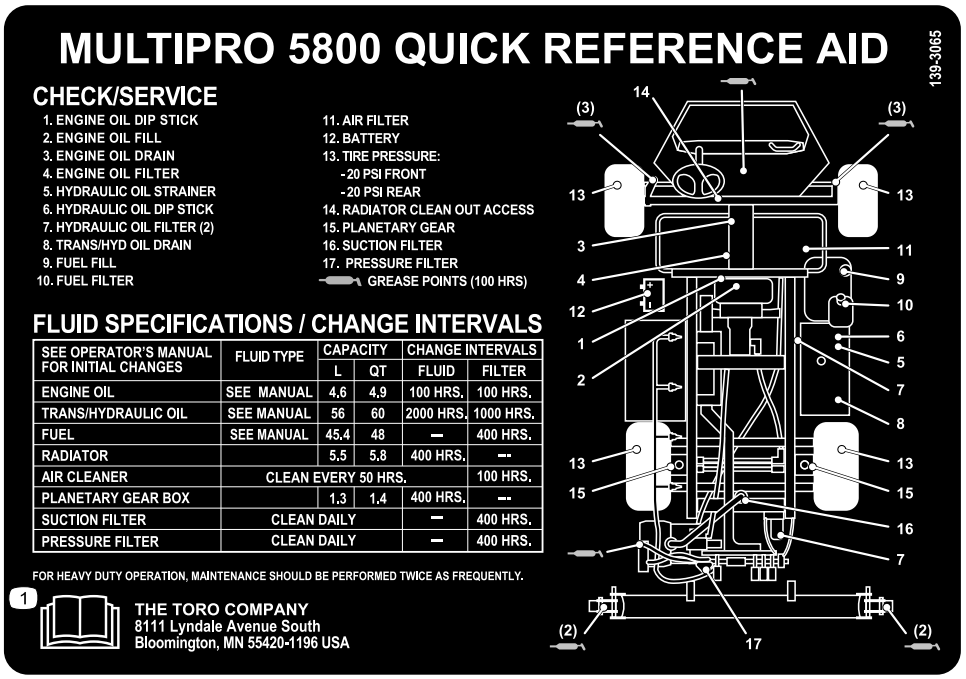

decal139-3065

139-3065

1. Lees de *Gebruikershandleiding*.

Montage

Losse onderdelen

Gebruik onderstaande lijst om te controleren of alle onderdelen zijn geleverd.

Procedure	Omschrijving	Hoeveelheid	Gebruik
1	Zeskantbout (¼”-20 x 1½”) Ring Borgmoer (¼")	8 4 8	Het display monteren.
2	Geen onderdelen vereist	–	Het magnetische richtmerk afstellen.
3	Snelkoppelfitting	1	De vulfitting van de spuittank monteren.
4	Geen onderdelen vereist	–	De verzendingsbumper verwijderen.
5	Geen onderdelen vereist	–	De CE-set monteren.
6	Geen onderdelen vereist	–	De Plus+1 service tool installeren.
7	Geen onderdelen vereist	–	De GeoLink software instellen.
8	Geen onderdelen vereist	–	Montage.

Instructiemateriaal en aanvullende onderdelen

Omschrijving	Hoeveelheid	Gebruik
Startsleutel	2	Lees de handleidingen voordat u de machine gebruikt.
Gebruikershandleiding	1	
Gebruikershandleiding van de motor	1	
Instructiekaart onderdelencatalogus	1	
Schermfilter	2	

Opmerking: Bepaal vanuit de normale bedieningspositie de linker- en rechterzijde van de machine.

Opmerking: Als u vragen hebt of verdere informatie wenst over het spuitbedieningssysteem, raadpleeg dan de *Gebruikershandleiding* die bij het systeem werd geleverd.

Belangrijk: **Deze spuitmachine wordt verkocht zonder spuitdoppen.**

Om de spuitmachine te gebruiken, *moet u spuitdoppen aanschaffen en monteren*. Neem voor informatie over de verkrijgbare spuitboomset en accessoires contact op met een erkende Toro verdeler.

1

Het display monteren

Benodigde onderdelen voor deze stap:

8	Zeskantbout (¼”-20 x 1½”)
4	Ring
8	Borgmoer (¼")

Procedure

1. Bevestig de bal op de beugel; gebruik daarbij 4 zeskantbouten (¼”-20 x 1½”) en 4 borgmoeren (¼”).

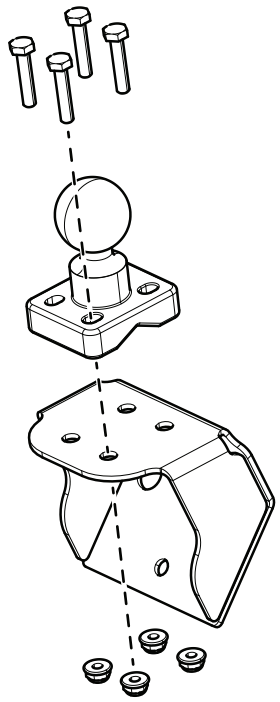

g506948

Figuur 3

2. Monteer het display en de displayarm op de bal.
3. Maak de knop van de displayarm op de gewenste plek vast.

2

Het magnetische richtmerk afstellen

Geen onderdelen vereist

Procedure

1. Til de machine op en plaats deze op assteunen.
2. Verwijder de 5 wielmoeren waarmee de linkerband en het linkerwiel zijn bevestigd aan de wielnaaf en verwijder het wiel van de machine.

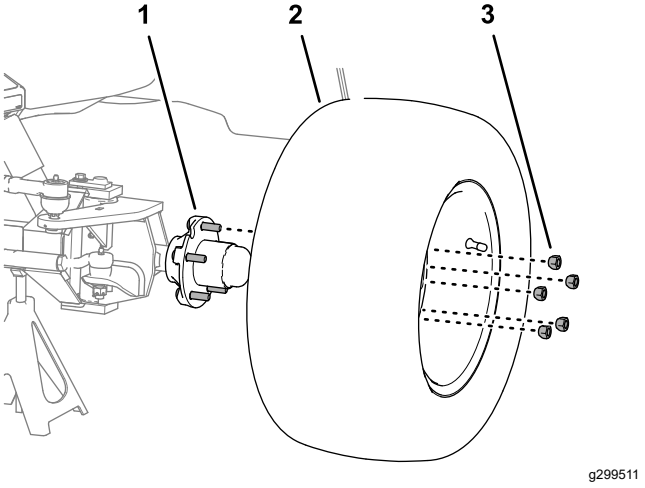

g299511

Figuur 4

1. Wielnaaf
2. Wielmoer
3. Band en wiel

3. Stel de positie van het magnetische richtmerk zo af dat u een afstand van 4 mm meet tussen het richtmerk en de voorkant van de sensor.

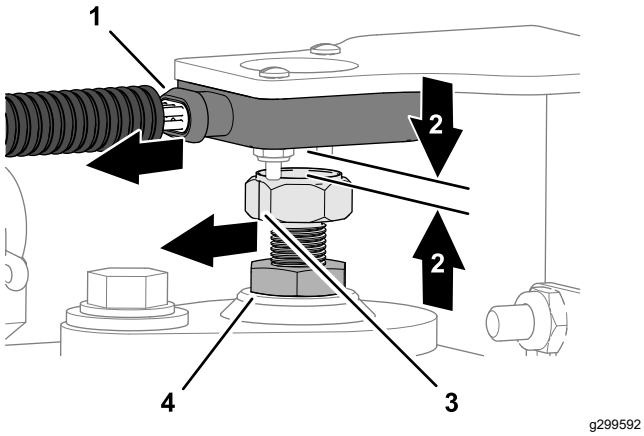

Figuur 5

1. Bedradingspoort (sensor)
2. Afstand – 3,5 mm
3. Indicatielijn (magnetisch richtmerk)
4. Contramoer

4. Draai het magnetische richtmerk tot de indicatielijn die in het vlak van het magnetische richtmerk is gestanst, uitgelijnd is met de bedradingspoort van de sensor.
5. Draai de contramoer vast.
6. Meet de afstand tussen het richtmerk en de voorkant van de sensor. U dient 2 tot 4 mm te meten.

   Opmerking: Als de afstand kleiner is dan 2 mm of groter is dan 4 mm, pas dan de positie van het magnetische richtmerk aan, lijn de indicatielijn uit en draai de contramoer vast.
7. Lijn de gaten in het wiel uit op de bouten van de wielnaaf.

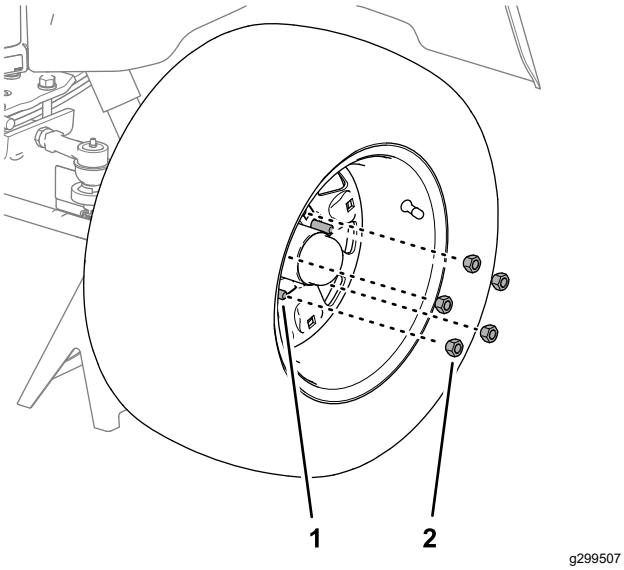

Figuur 6

1. Bout
2. Wielmoer

8. Monteer het wiel op de bouten met de 5 wielmoeren, en draai ze met de hand vast.
9. Laat de machine neer en verwijder de assteunen.
10. Draai de wielmoeren vast in een kruispatroon met een torsie van 75 tot 102 N·m.

3

De vulfitting van de spuittank monteren

Benodigde onderdelen voor deze stap:

1	Snelkoppelfitting

Procedure

Opmerking: Voor deze procedure hebt u een slang nodig met een mannelijke NPT draadaansluiting van 1" en PTFE schroefdraadafdichting.

1. Verwijder vooraan aan de rechterkant van het tankdeksel de 2 haarspeldveren waarmee de vergrendelingen voor de snelkoppeling van de antioverloopaansluiting bevestigd zijn.

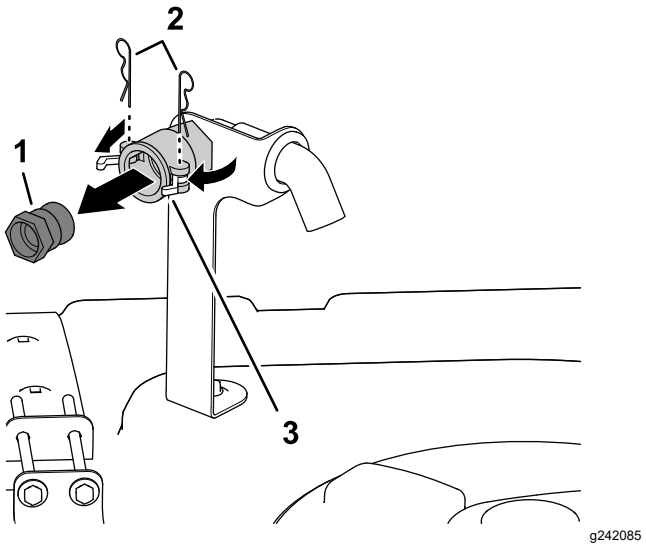

Figuur 7

1. Snelkoppelfitting
2. Haarspeldveren
3. Vergrendelingen (snelkoppeling)

2. Draai de vergrendelingen open om de snelkoppelfitting los te maken van de snelkoppeling.
3. Neem de snelkoppelfitting van de snelkoppeling.
4. Sluit de vergrendelingen en monteer de haarspeldveren in de flenzen van de snelkoppeling.

5. Breng PTFE schroefdraadafdichting aan op de schroefdraden van de fitting van de vulslang (1” - NPT draad).

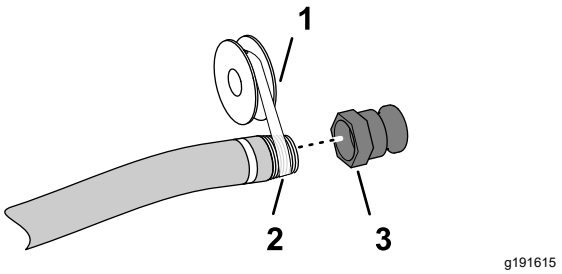

Figuur 8

1. PTFE schroefdraadafdichting
2. Fitting van vulslang (1" – NPT draad)
3. Snelkoppelfitting

6. Draai de snelkoppeling met de hand vast op de vulslang.

4

De verzendingsbumper verwijderen

Geen onderdelen vereist

Procedure

1. Verwijder de bouten, ringen en moeren waarmee de verzendingsbumper aan de voorste chassisplaat is bevestigd.

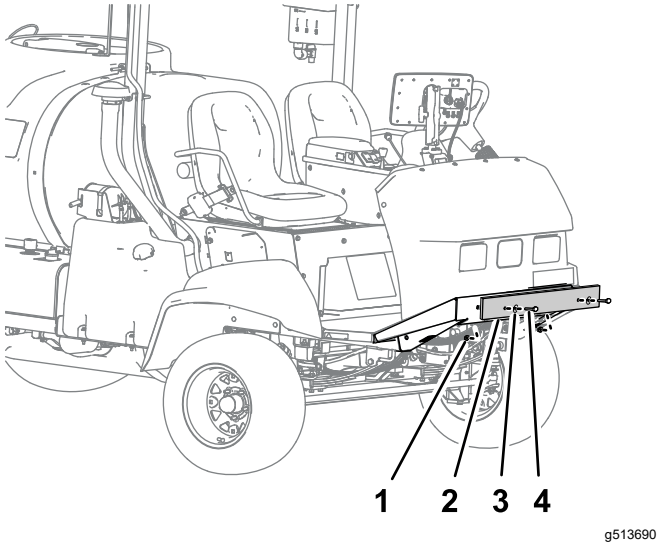

Figuur 9

1. Moer
2. Verzendingsbumper
3. Ring
4. Bout

2. Verwijder de verzendingsbumper van de machine.

   Opmerking: Gooi de bouten, ringen, moeren en verzendingsbumper weg.

5

De CE-set monteren

Machines die worden gebruikt in EU-landen

Geen onderdelen vereist

Procedure

Monteer de CE-set voor uw machine; raadpleeg de *Montage-instructies* van de CE-set voor de Multi Pro 5800.

6

De Plus+1 service tool installeren

Geen onderdelen vereist

De software downloaden

1. Ga naar Gateway en klik op Service Library (servicebibliotheek).

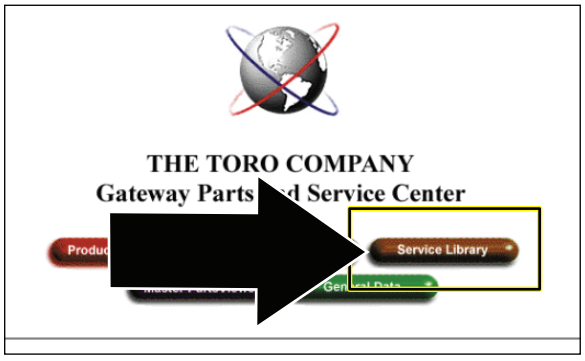

g483680

Figuur 10

2. Selecteer GeoLink Solutions (GeoLink oplossingen).

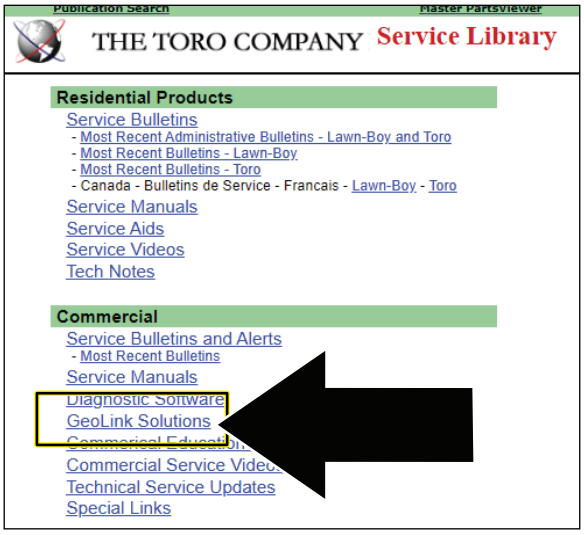

g483681

Figuur 11

3. Selecteer Autosteer Software.

   Opmerking: Het bestand wordt opgeslagen in de map Downloads op uw laptop.

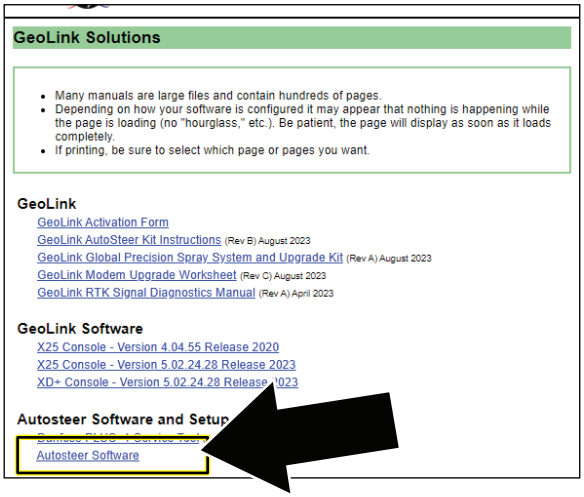

g483682

Figuur 12

4. Selecteer download en klik op Extract all (alles uitpakken).

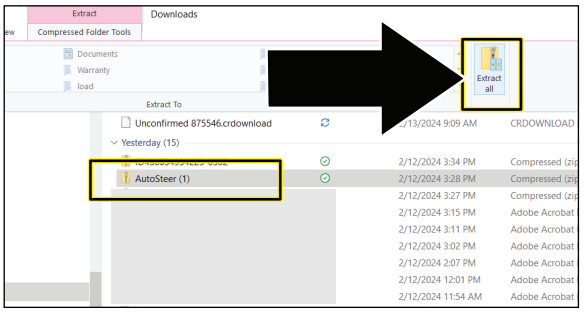

g483683

Figuur 13

5. In het dialoogvenster Extract Compressed (gecomprimeerd uitpakken) moet u ervoor zorgen dat het selectievakje SHOW EXTRACTED FILES WHEN COMPLETE (toon uitgepakte bestanden bij voltooiing) is geselecteerd, en vervolgens klikt u op de knop EXTRACT(uitpakken).

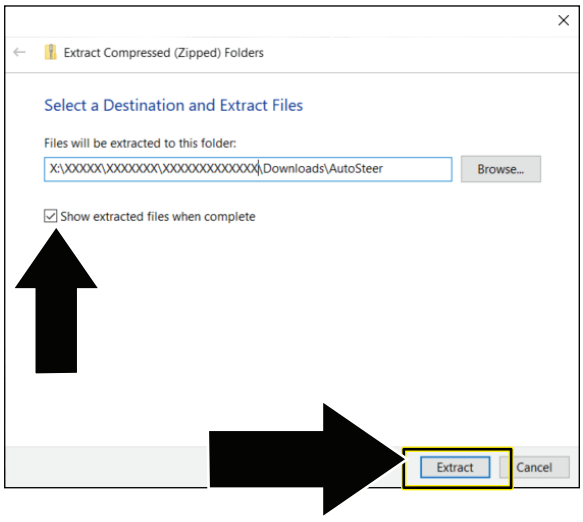

g483684

Figuur 14

De software- en stuurprogramma-bestanden installeren

Belangrijk: **De persoon die de PLUS+1 service tool installeert, moet beheerdersrechten hebben op de laptop.**

1. Dubbelklik op het bestand PLUS+1 ServiceTool 12.0.7 setup.exe.

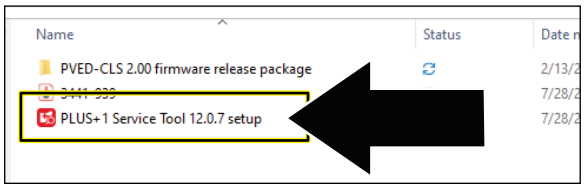

g483725

Figuur 15

2. Als het dialoogvenster User Account Control (gebruikersaccountbeheer) verschijnt, klik u op de knop YES (ja)(Figuur 16).

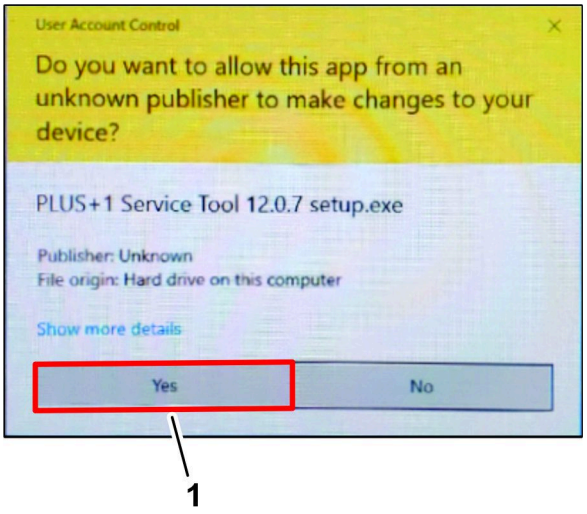

g333504

Figuur 16

1. Knop YES (ja)

3. Klik in het dialoogvenster Select Destination Location (selecteer bestemmingslocatie) op de knop NEXT(volgende).

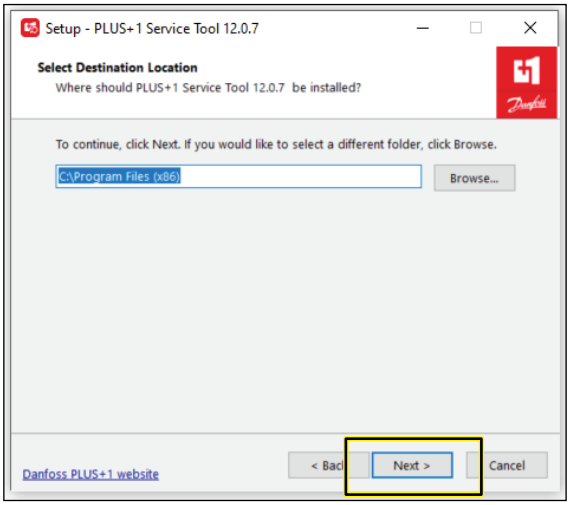

g483727

Figuur 17

4. Klik in het dialoogvenster Plus+1 Online op de knop NEXT (volgende).

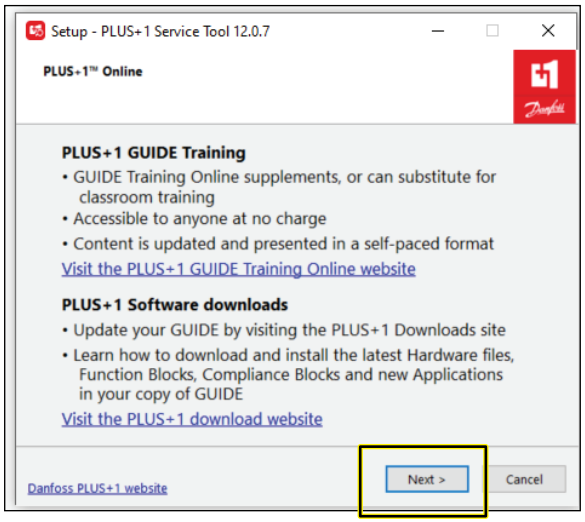

g483726

Figuur 18

5. Klik in het dialoogvenster Select Additional Tasks (selecteer extra taken) op de knop NEXT (volgende).

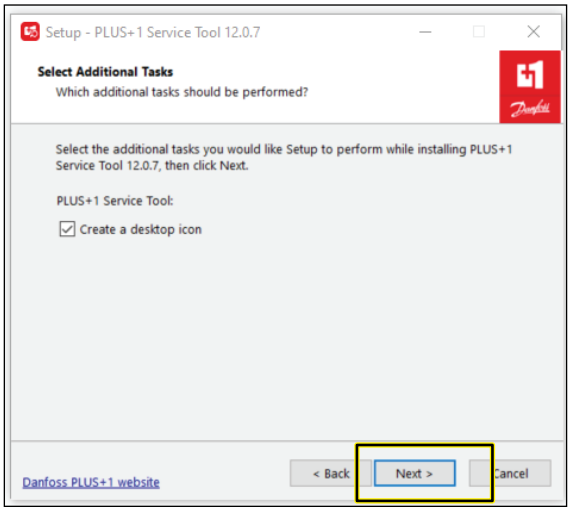

g483728

Figuur 19

6. Klik in het dialoogvenster Ready to Install (klaar voor installatie) op de knop INSTALL (installeren).

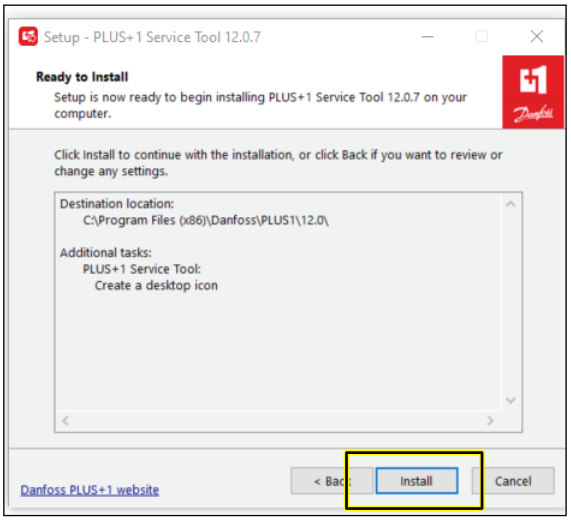

g483729

Figuur 20

Opmerking: Het voortgangsdialoogvenster wordt weergegeven.

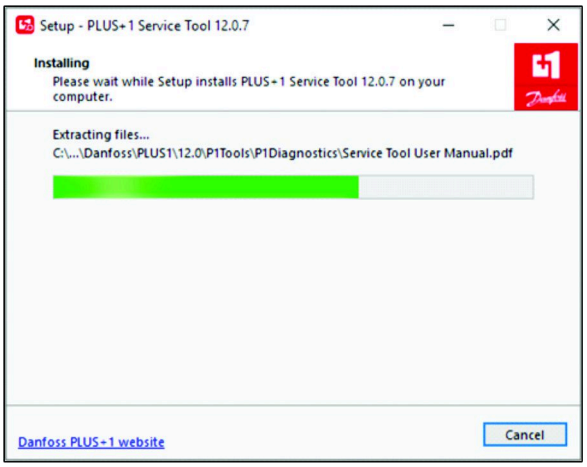

g333498

Figuur 21

7. Klik in het dialoogvenster Completing Service Tool Setup Wizard (wizard voor set-up van service tool voltooien) op de knop FINISHED (voltooid).

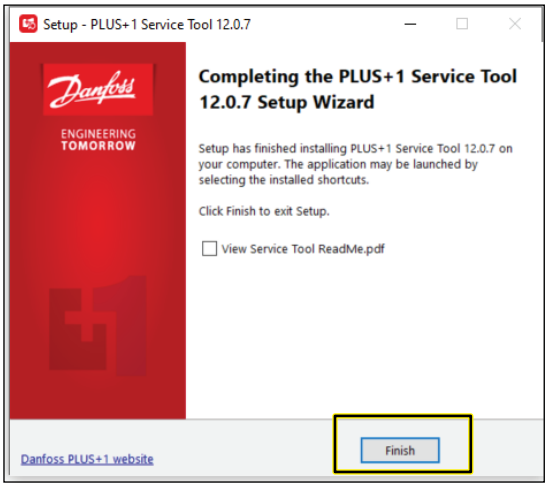

g483730

Figuur 22

De stuurprogramma's installeren

1. Klik in het dialoogvenster Select Destination Location (selecteer bestemmingslocatie) op de knop NEXT(volgende).

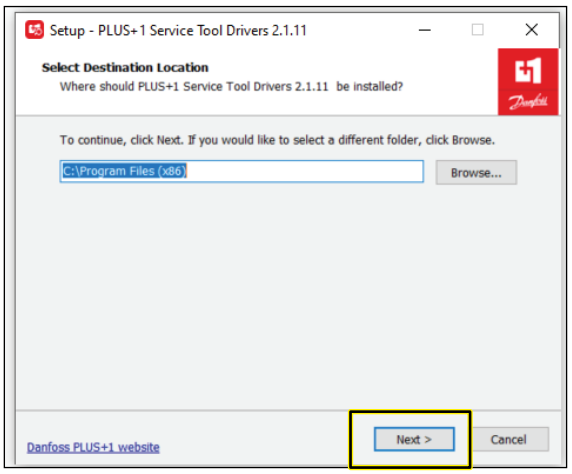

g483719

Figuur 23

2. Klik in het dialoogvenster Ready to Install (klaar voor installatie) op de knop INSTALL (installeren).

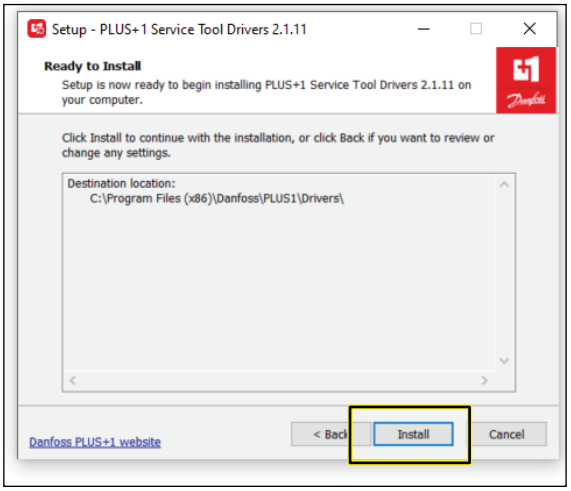

g483720

Figuur 24

Opmerking: Het voortgangsdialoogvenster wordt weergegeven.

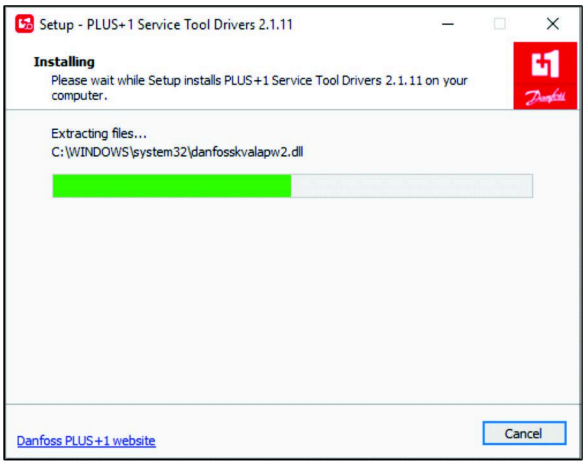

g333496

Figuur 25

3. Klik in het dialoogvenster Would you like to install this device software (wilt u deze apparaatsoftware installeren) op de knop INSTALL (installeren).

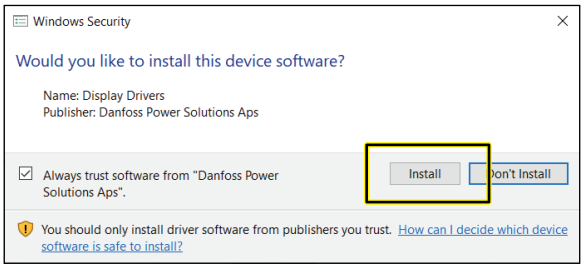

g483722

Figuur 26

4. Klik in het dialoogvenster Would you like to install this device software (wilt u deze apparaatsoftware installeren) op de knop INSTALL (installeren).

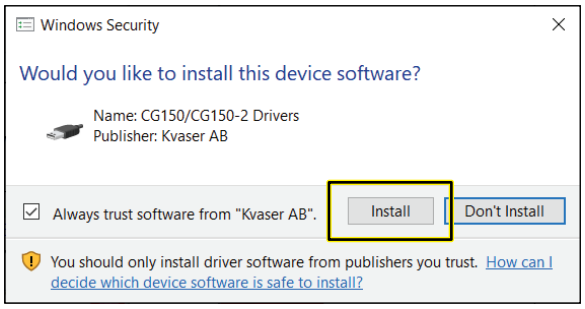

g483723

Figuur 27

5. Klik in het dialoogvenster Completing Service Tool Drivers Setup Wizard (wizard voor set-up van service tool voltooien) op de knop FINISHED (voltooid).

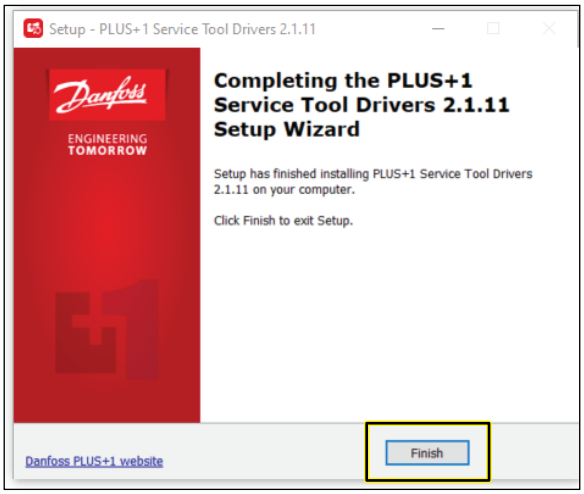

g483724

Figuur 28

De service- en gegevensbestanden installeren

1. Dubbelklik op het pictogram Plus+1 service tool.

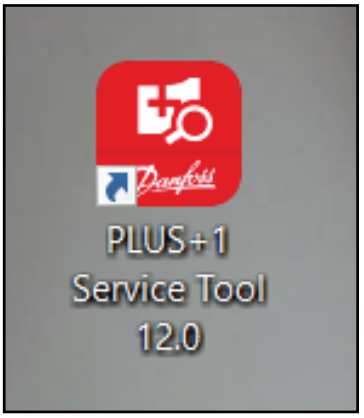

g483731

Figuur 29

2. Lees de licentie-informatie, vink de vakjes aan waarmee u aangeeft dat u de overeenkomst

hebt gelezen en ermee akkoord gaat, en klik op OK.

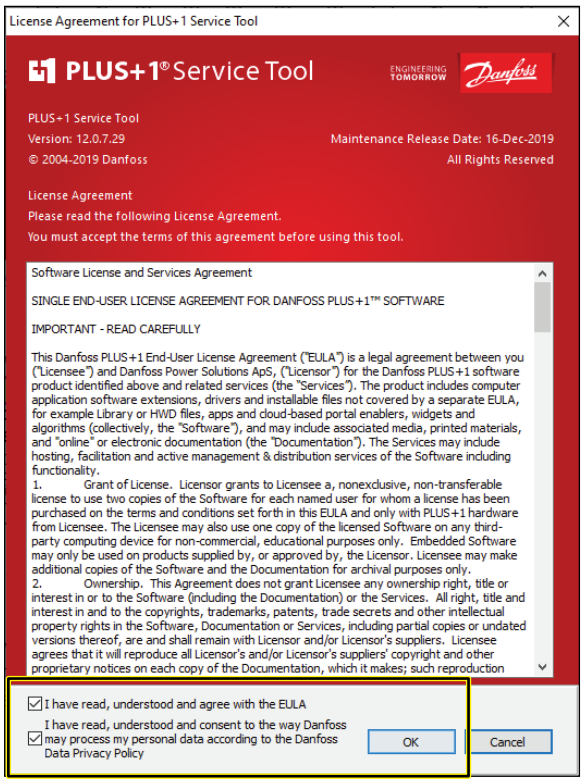

g483732

Figuur 30

3. Klik op OK in het bevestigingsscherm.

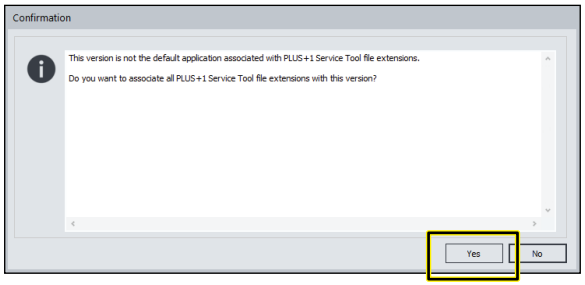

g483733

Figuur 31

4. Klik op de map met het vergrootglaspictogram om te scannen voor het service application bestand.

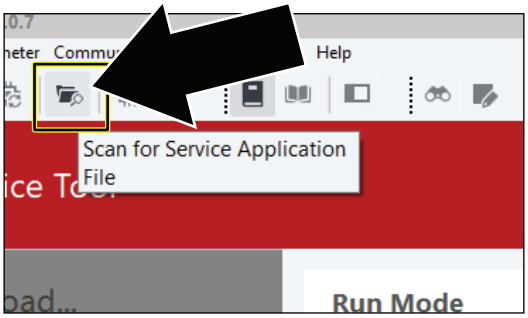

g483734

Figuur 32

5. Navigeer naar de map Service tool in de map PVED-CLS 2.00 firmware release package.
6. Klik op PVED-CLS_2.00_rev_D en klik op OPEN (openen).

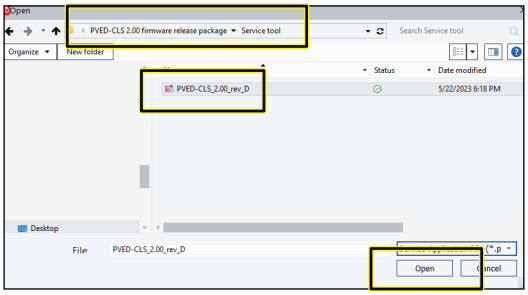

g483735

Figuur 33

7. Klik op CLOSE (sluiten) als u deze foutmelding krijgt. Dit is een passieve fout en heeft geen invloed op de installatie of het gebruik van deze tool.

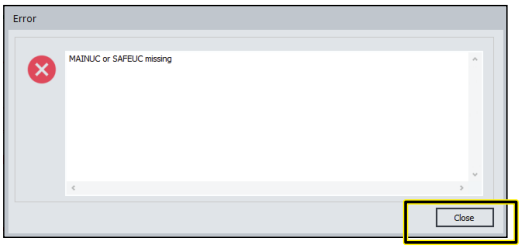

g483736

Figuur 34

De diagnostische gegevens installeren

1. Klik op het pictogram FILE (bestand), en klik in de vervolgkeuzelijst op het INSTALL DIAGNOSTIC DATA . . . (DIAGNOSTISCHE GEGEVENS INSTALLEREN . . .). pictogram.

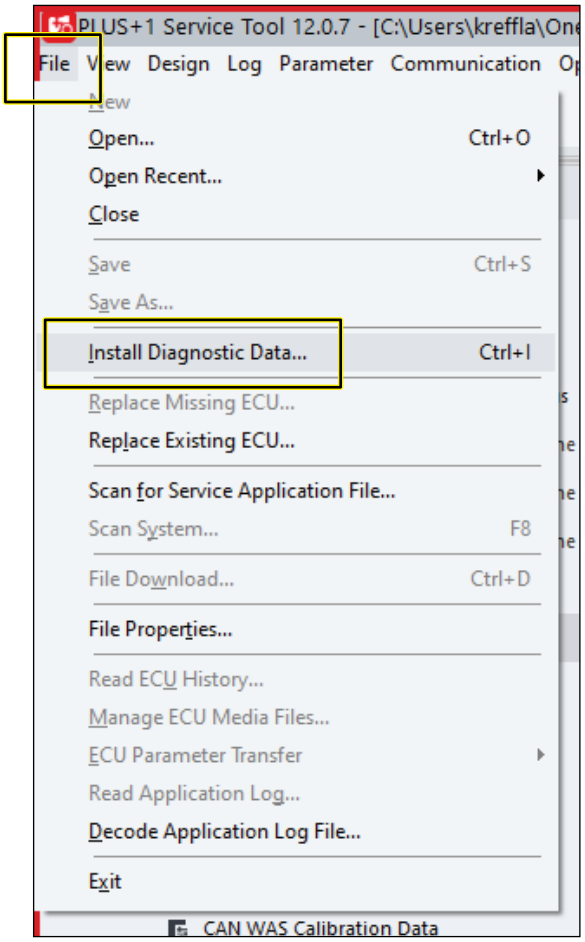

g483704

Figuur 35

2. Klik in het dialoogvenster Install Diagnostic Data (diagnostische gegevens installeren) op het pictogram PLUS+1 protocol en druk op het pictogram INSTALL (installeren).

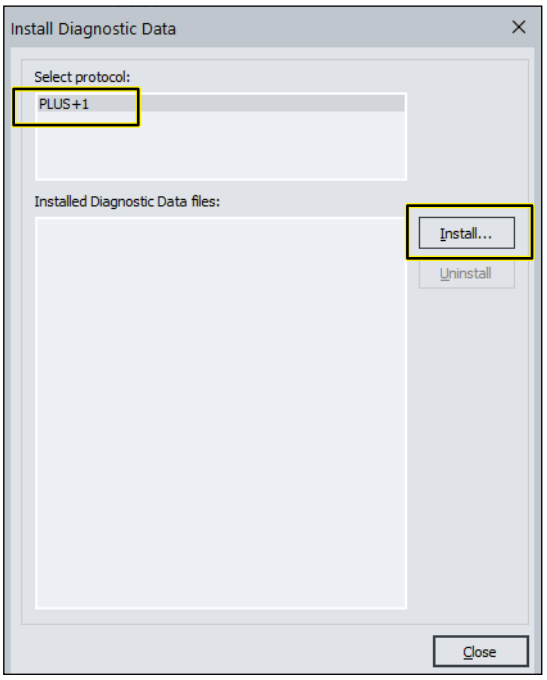

g483705

Figuur 36

3. Navigeer naar de map Diagnostic data files (diagnostische gegevensbestanden) in de map PVED-CLS 2.00 firmware release package (PVED-CLS 2.00 firmwarereleasepakket).
4. Selecteer alle bestanden in deze map en klik op OK.

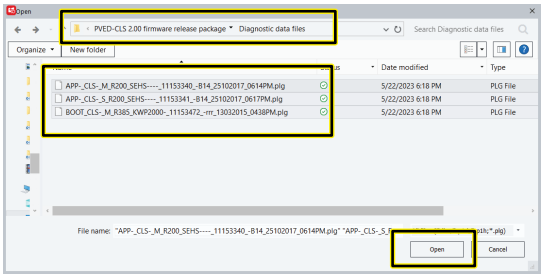

g483706

Figuur 37

5. Klik in het dialoogvenster INSTALL DIAGNOSTIC DATA (Diagnostische gegevens installeren) op het pictogram CLOSE (sluiten).

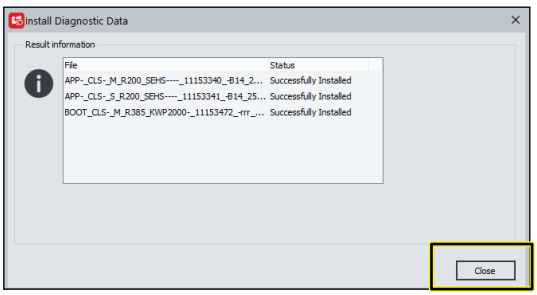

g483707

Figuur 38

6. Klik in het dialoogvenster INSTALL DIAGNOSTIC DATA (Diagnostische gegevens installeren) op het pictogram CLOSE (sluiten).

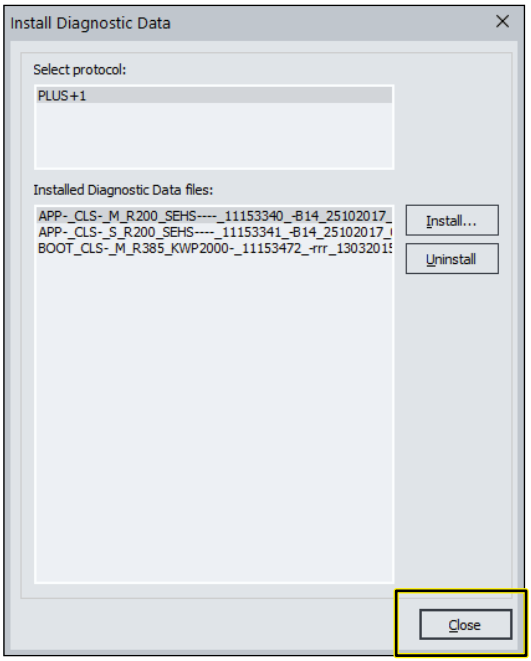

g483708

Figuur 39

Het gatewaykanaal selecteren

1. Steek een Toro diag kabel in de USB-poort van de laptop en open het softwareprogramma Plus+1.
2. Klik op het lint op de knop Communication (communicatie).

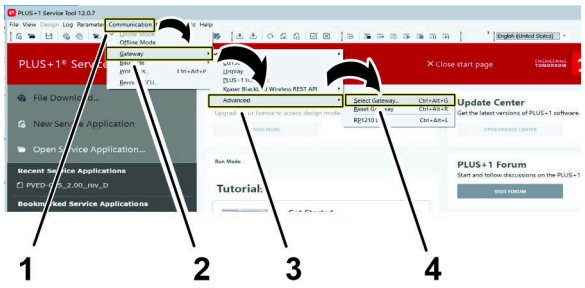

g332822

Figuur 40

1. Knop Communication (communicatie)
2. Knop Gateway
3. Knop Advanced (geavanceerd)
4. Knop Select Gateway... (selecteer Gateway...)

3. Klik in het vervolgkeuzemenu Communication (communicatie) op de knop Gateway.
4. Klik in het vervolgkeuzemenu Gateway op de knop Advanced (geavanceerd).
5. Klik in het vervolgkeuzemenu Advanced (geavanceerd) op de knop Selecteer Gateway... (Selecteer Gateway...).
6. Klik in het scherm Select Gateway Channel (Gatewaykanaal selecteren) op de opties Kvaser in de lijst Gateways.

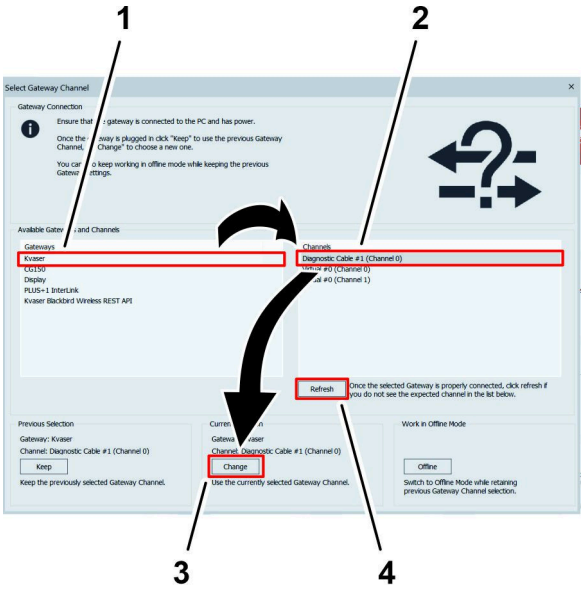

g332837

Figuur 41

1. Optie Kvaser (lijst Gateways)
2. Optie Diagnostic Cable (diagnostische kabel) (menu Channels (kanalen))
3. Knop CHANGE (wijzigen) (kop Current Selection (huidige selectie))
4. Knop Refresh (vernieuwen)

7. Klik in het menu Channels (kanalen) op de optie Diagnostic Cable (diagnostische kabel).

   Opmerking: Als de optie Diagnostische kabel niet in het menu Kanalen verschijnt, moet u controleren of de Toro Diag kabel op de USB-poort van de laptop is aangesloten. Druk op de knop Refresh (vernieuwen) op het scherm Select Gateway Channel (selecteer Gatewaykanaal) en klik op de optie Diagnostic Cable (diagnostische kabel).
8. Klik op de knop CHANGE (wijzigen) onder de kop Current Selection (Huidige selectie).

7

De software instellen en kalibreren.

Geen onderdelen vereist

Het kompas kalibreren

Zorg ervoor dat het GeoLink kompas gekalibreerd is; raadpleeg de *Softwaregids* van uw machine.

Kalibreren van de machine voorbereiden

Door de installateur geleverde apparatuur: een USB/CAN-interfacekabel (Toro DIAG kabel) onderdeelnr. 115-1944.

1. Parkeer de machine op het gras op een vlakke plek.
2. Schakel de motor uit en stel de parkeerrem in werking.

De laptop aansluiten op de machine

1. Als de Toro Diag toepassing op de laptop wordt uitgevoerd, sluit u de Toro Diag toepassing.

   Belangrijk: **Begin de kalibratieprocedure niet als de Toro Diag toepassing op de laptop wordt uitgevoerd.**
2. Steek de USB/CAN-interfacekabel in een USB-poort van de laptop.
3. Draai op de machine het sleuteltje naar de stand AAN.
4. Open het programma Plus+1.
5. Verwijder de dop van de connector met 3 contacten van de CAN-poort van de kabelboom van de set met de aanduiding DUPLICATE DIAG CONNECTOR, en steek de connector met 3 pinnen van de USB/CAN-interfacekabel in de connector met 3 contacten.

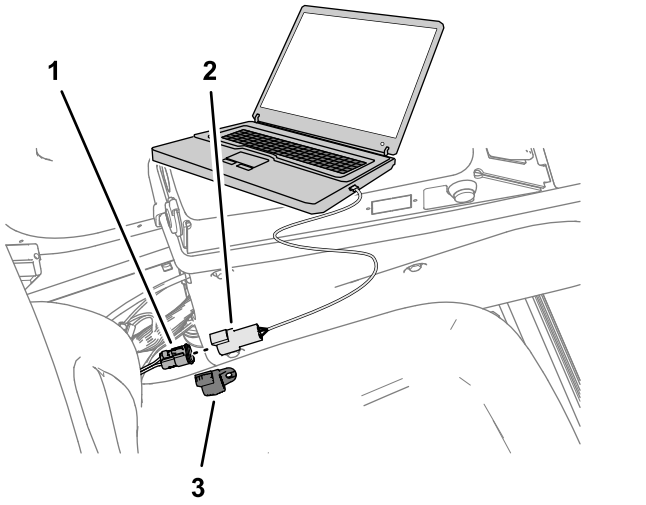

g302258

Figuur 42

1. Connector met 3 contacten (met de aanduiding DUPLICATE DIAG CONNECTOR - kabelboom van de set)
2. Connector met 3 pinnen (USB/CAN-interfacekabel)
3. Dop

6. Zet op het dashboard van de machine de schakelaar Activeren/transport naar de stand ACTIVERINGSMODUS.
7. Navigeer in het tabblad System Navigator (systeemnavigator) naar de map AUTO CALIBRATION (automatische kalibratie), vouw de map uit en klik op WAS Calibration (WAS kalibratie).

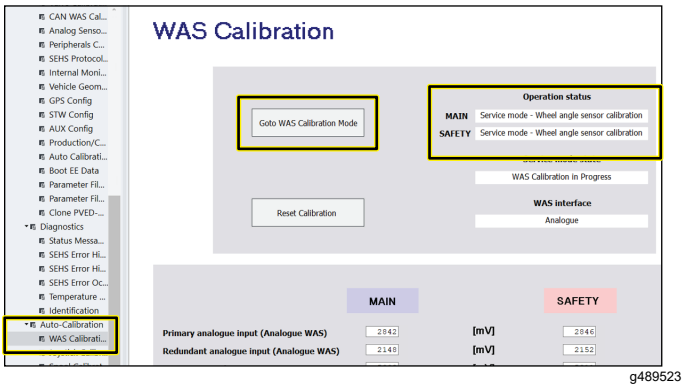

g489523

Figuur 43

8. Klik op de knop GOTO WAS CALIBRATION MODE (Ga naar WAS kalibratiemodus).

Besturingswaarden vastleggen

1. Start de motor van de machine.
2. Draai het stuurwiel volledig naar links en stop.
3. Klik op de knop CAPTURE L (L vastleggen).

Opmerking: De sensorwaarde verandert als u het stuurwiel draait.

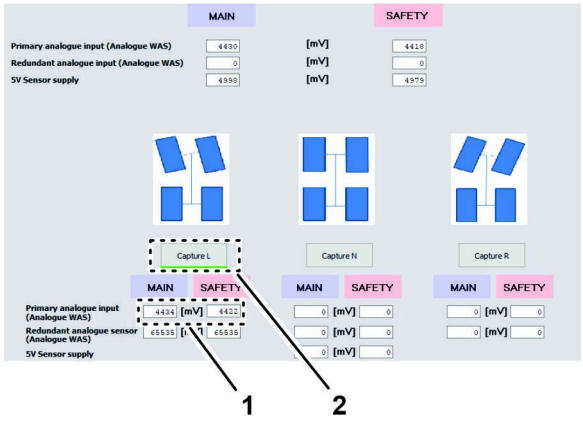

g302220

Figuur 44

1. Sensorwaarde
2. Knop CAPTURE L (L vastleggen)

4. Draai het stuurwiel volledig naar rechts en stop.
5. Klik op de knop CAPTURE R (R vastleggen).

   Opmerking: De sensorwaarde verandert als u het stuurwiel draait.

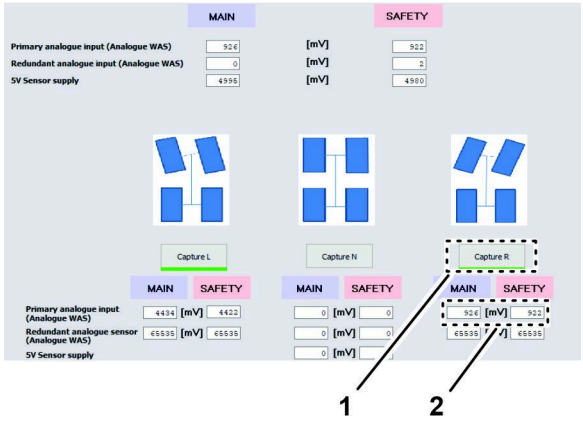

g302222

Figuur 45

1. Sensorwaarde
2. Knop CAPTURE R (R vastleggen)

6. Draai het stuurwiel tot de banden recht vooruit uitgelijnd zijn en stop.
7. Klik op de knop CAPTURE N (N vastleggen).

   Opmerking: De sensorwaarde verandert als u het stuurwiel draait.

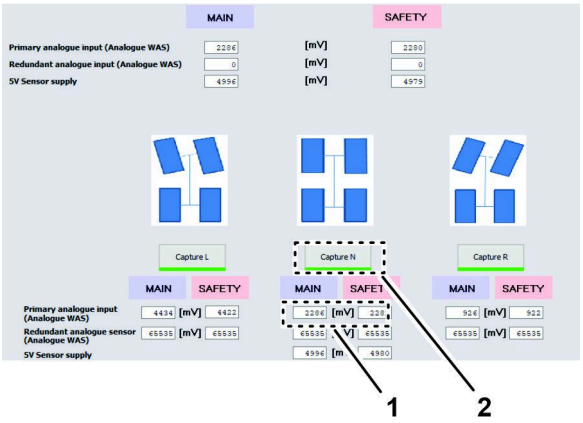

g302221

Figuur 46

1. Sensorwaarde
2. Knop CAPTURE N (N vastleggen)

De WAS kalibratiewaarden verifiëren / controleren

1. Zorg ervoor dat uw waarden binnen het minimum- en maximumbereik vallen.

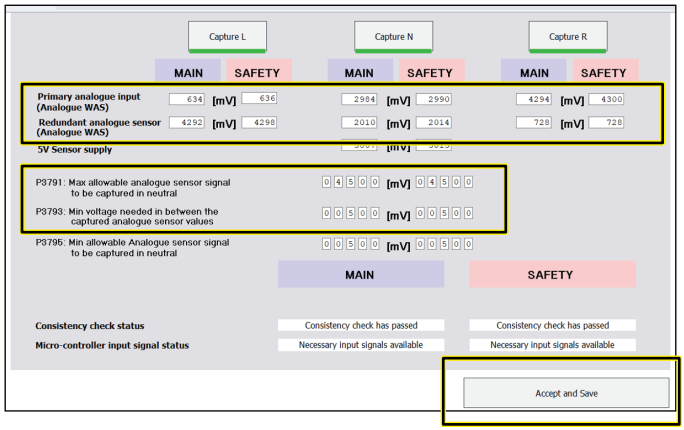

g489522

Figuur 47

2. Klik op de knop ACCEPT AND SAVE (Aanvaarden en opslaan).

De spoelkalibratieprocedure uitvoeren

1. Draai het stuurwiel indien nodig om de voorwielen recht vooruit te plaatsen.
2. Navigeer in het tabblad System Navigator (systeemnavigator) naar de map AUTO CALIBRATION (automatische kalibratie), vouw de map uit en klik op SPOOL CALIBRATION (spoelkalibratie).

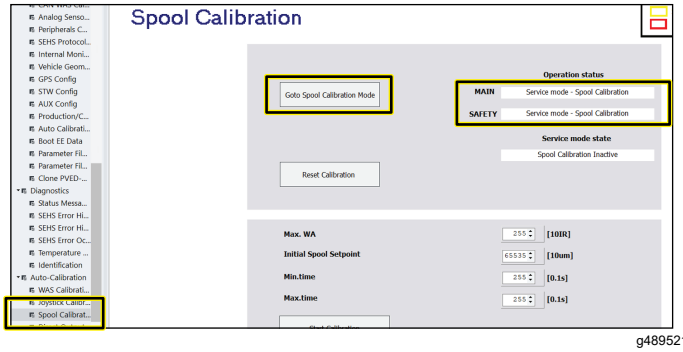

g489521

Figuur 48

3. Op de spoelkalibratiepagina klikt u op de knop GOTO SPOOL CALIBRATION MODE (Ga naar spoelkalibratiemodus) .
4. Klik op de knop START CALIBRATION (start kalibratie).

   Opmerking: De status van de servicemodus moet Spool Calibration Armed (spoelkalibratie gereed) weergeven voordat u met kalibreren begint.

   Belangrijk: **Raak het stuurwiel niet aan.**

   Het stuurwiel beweegt terwijl de spoelkalibratie wordt verdergezet. De spoelkalibratieprocedure duurt een aantal minuten. Merk op dat de status van de wielbeweging in het tabblad Status verandert. De kalibratie is voltooid wanneer in het veld Service Mode State (servicemodus status) SPOOL PARAMETERS READY TO UPDATE (SPOELPARAMETERS GEREED VOOR BIJWERKEN) wordt weergegeven.

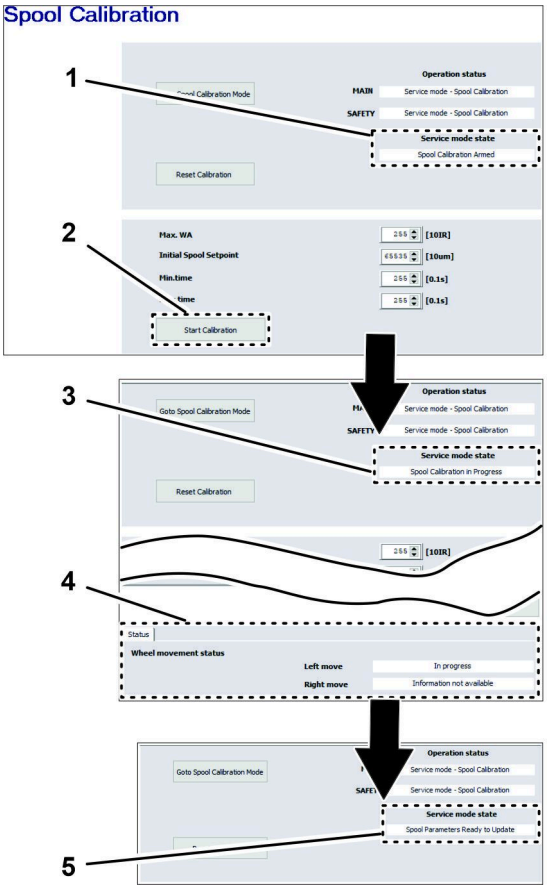

g302250

Figuur 49

1. Veld Service Mode State (servicemodus status) - SPOOL CALIBRATION ARMED (SPOELKALIBRATIE GEREED)
2. Pictogram START CALIBRATION (START KALIBRATIE)
3. Veld Service Mode State (servicemodus status) - SPOOL CALIBRATION IN PROGRESS (SPOELKALIBRATIE BEZIG)
4. Status wielbeweging
5. Veld Service Mode State (servicemodus status) - SPOOL PARAMETERS READY TO UPDATE (SPOELPARAMETERS GEREED VOOR BIJWERKEN)

5. Klik aan de onderkant van het scherm spoelkalibratie op het pictogram ACCEPT AND SAVE (AANVAARDEN EN OPSLAAN) (Figuur 50).

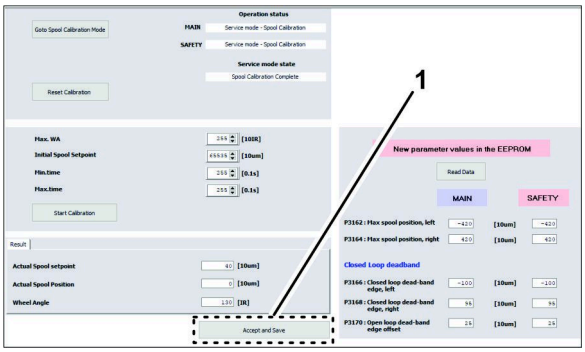

g302248

Figuur 50

1. Pictogram ACCEPT AND SAVE (AANVAARDEN EN OPSLAAN)

6. Zet de motor af.
7. Verwijder de connector van de USB/CAN-interfacekabel van de connector van de kabelboom van de set en plaats de dop op de kabelboomconnector.

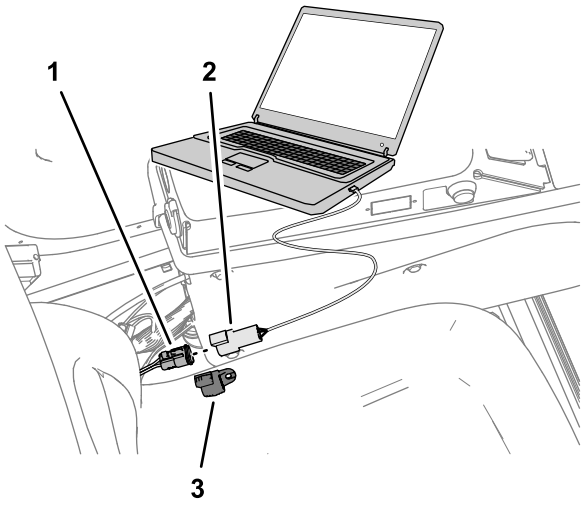

g302258

Figuur 51

1. Connector met 3 contacten (met de aanduiding DUPLICATE DIAG CONNECTOR - kabelboom van de set)
2. Connector met 3 pinnen (USB/CAN-interfacekabel)
3. Dop

8

Montage

Geen onderdelen vereist

Procedure

Raadpleeg de kalibratieprocedures in de *Softwaregids*, *AutoSteer-softwaregids* en *GeoLink-softwaregids* van de machine om de installatie te voltooien.

Algemeen overzicht van de machine

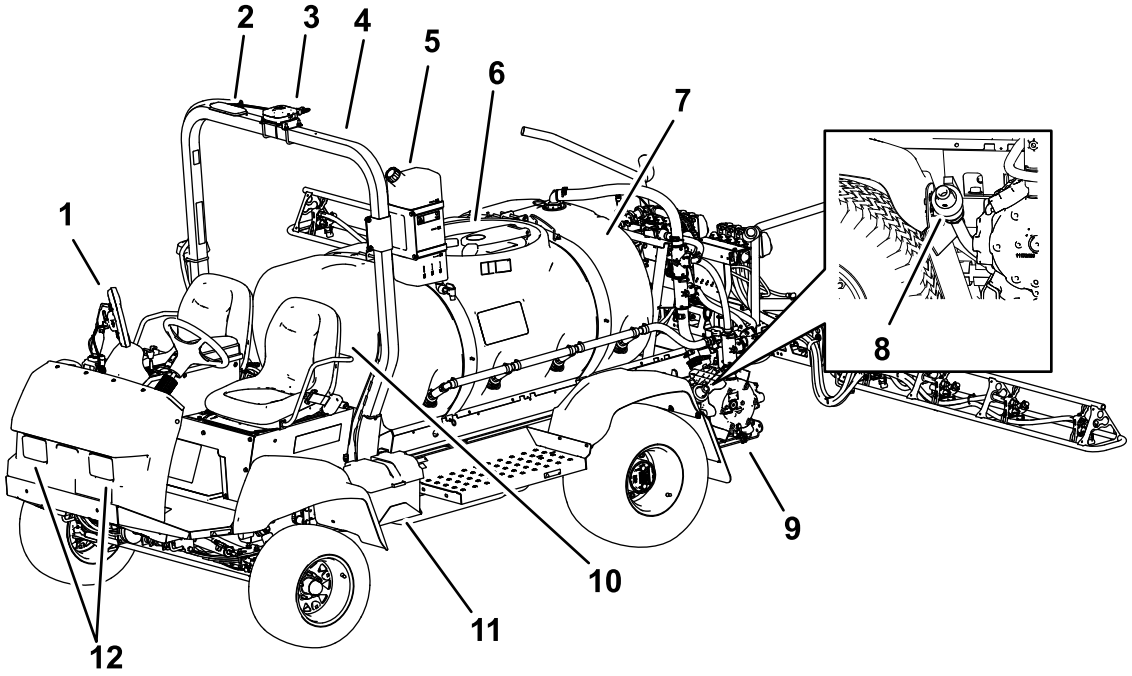

g513688

Figuur 52

1. GeoLink-display
2. Antenne
3. Navigatieontvanger
4. Rolbeugel
5. Watertank
6. Deksel van tank
7. Chemicaliëntank
8. Aftapventiel (spuittank)
9. Spuitpomp
10. Bestuurdersstoel
11. Accu
12. Werklichten

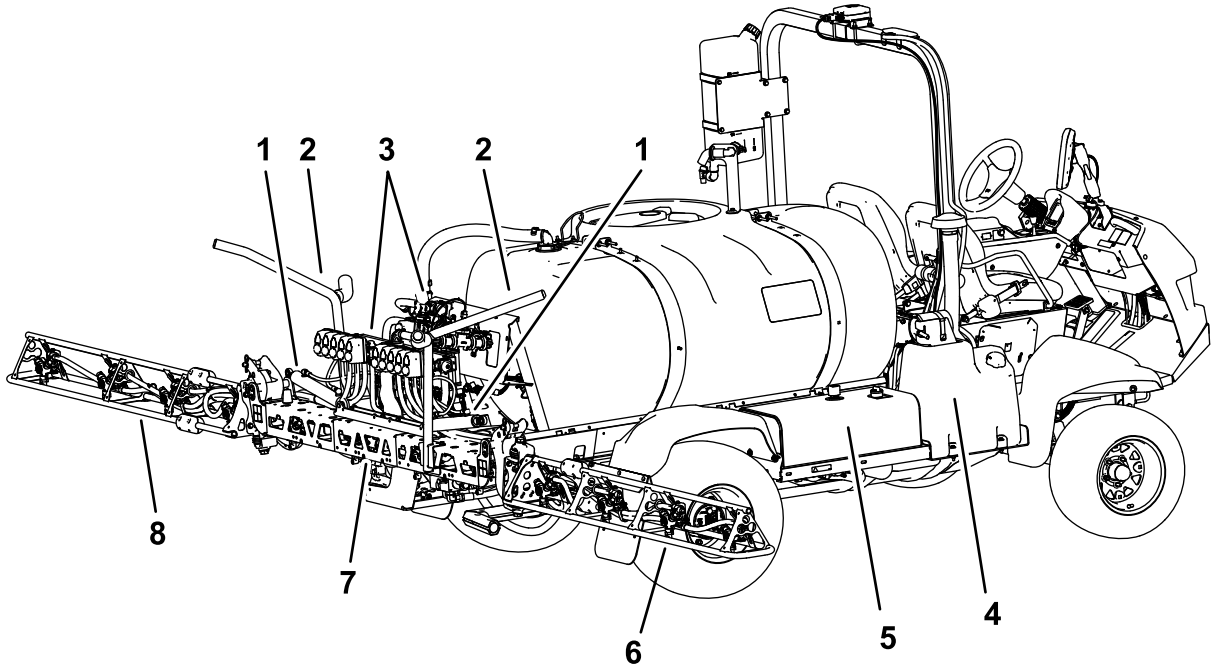

g513689

Figuur 53

1. Hefcilinder
2. Transporthouder van spuitbomen
3. Klepverdelers
4. Brandstoftank
5. Hydraulische tank
6. Rechter spuitboom
7. Middelste spuitboom
8. Linker spuitboom

Bedieningsorganen

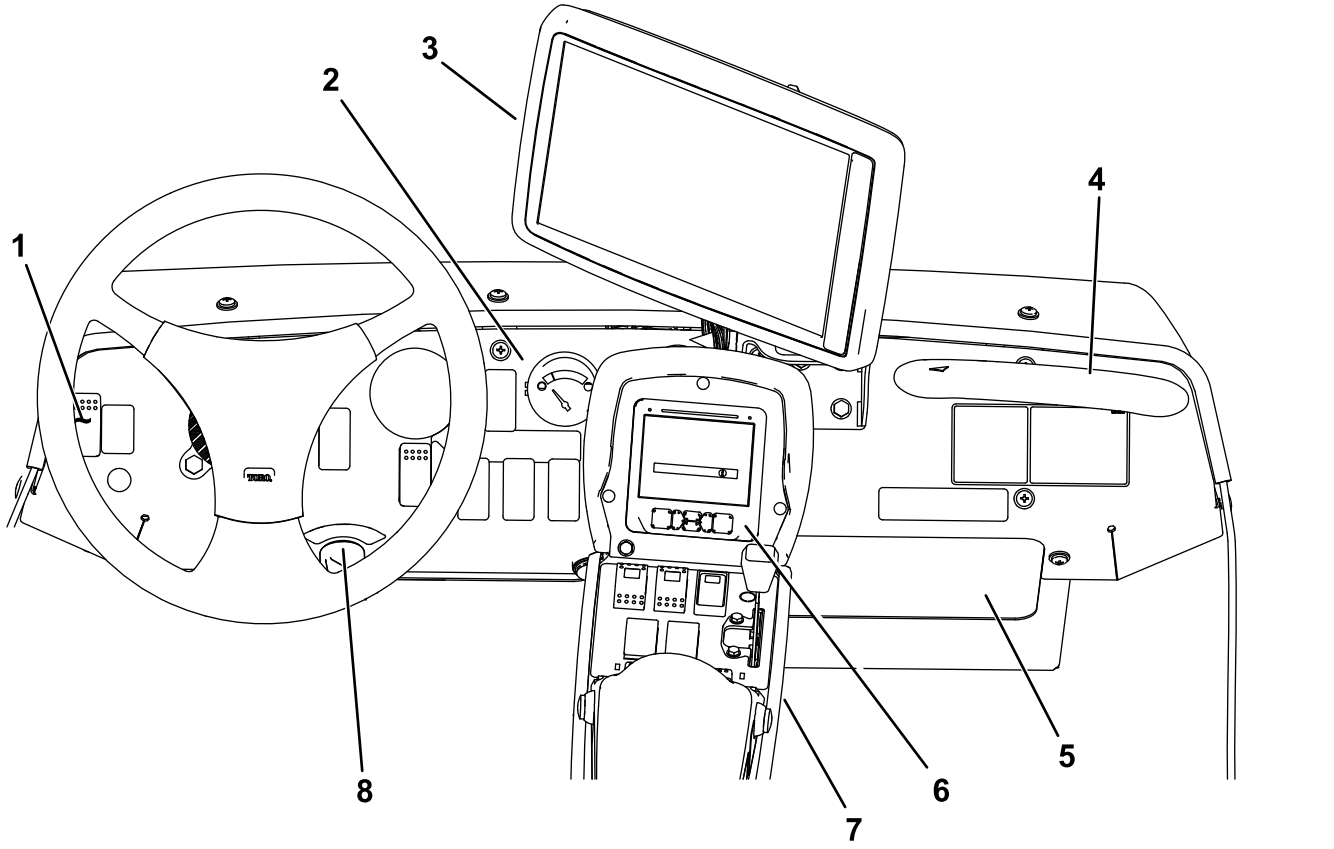

g575950

Figuur 54

1. Schakelaar werkverlichting
2. Brandstofmeter
3. GeoLink-display
4. Handgreep voor passagier
5. Opbergruimte
6. InfoCenter
7. Quick Find™ bedieningspaneel
8. Contactschakelaar

Bedieningsorganen van machine

Tractiepedaal

Met het tractiepedaal (Figuur 55) regelt u de beweging van de machine, zowel vooruit als achteruit. Om de machine vooruit te rijden, moet u met de tenen of hiel van uw rechtervoet de bovenkant van het pedaal intrappen, en om achteruit te rijden de onderkant van het pedaal. Om de snelheid te verminderen en de machine tot stilstand te brengen, laat u het pedaal opkomen.

Belangrijk: **Laat de spuitmachine tot stilstand komen voordat u schakelt tussen de VOORUIT- en de ACHTERUIT-stand.**

Opmerking: Door het pedaal verder in te trappen (in beide richtingen), laat u de spuitmachine sneller rijden in de gewenste richting. Om de maximumsnelheid in de vooruit-stand te bereiken, moet u de gashendel op SNEL zetten en het tractiepedaal helemaal naar voren trappen.

Opmerking: Voor maximaal vermogen met zware belasting of heuvelopwaarts moet u de gashendel op SNEL zetten en het tractiepedaal iets intrappen om ervoor te zorgen dat het motortoerental hoog blijft. Als het motortoerental lager wordt, moet u het tractiepedaal iets laten opkomen om het toerental te verhogen.

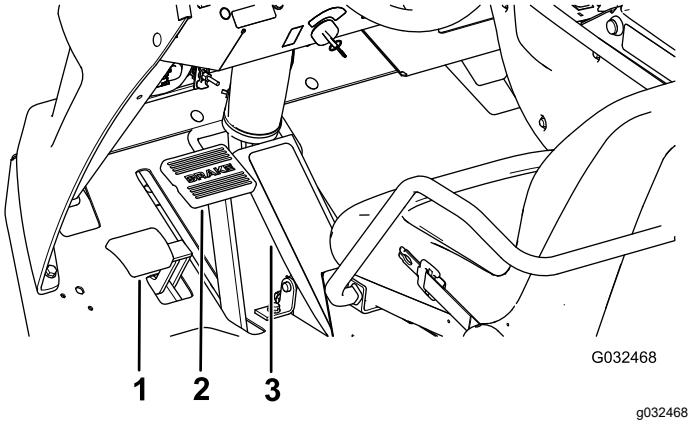

Figuur 55

1. Parkeerrempedaal
2. Rempedaal
3. Tractiepedaal

Rempedaal

Met het rempedaal kunt u de machine tot stilstand brengen of de snelheid verminderen (Figuur 55).

⚠ VOORZICHTIG

Als de spuitmachine gebruikt met slecht afgestelde of versleten remmen, bestaat de kans dat u de controle over de machine verliest, waardoor lichamelijk of dodelijk letsel kan worden toegebracht aan de bestuurder of omstanders.

Controleer altijd de remmen voordat u de machine gebruikt, en zorg ervoor dat zij goed zijn afgesteld en zijn gerepareerd.

Parkeerrem

De parkeerrem is een pedaal links van het rempedaal (Figuur 55). Stel de parkeerrem in werking als u de bestuurdersstoel wilt verlaten teneinde te voorkomen dat de spuitmachine per ongeluk in beweging komt. Om de parkeerrem in werking te stellen, moet u het rempedaal ingetrapt houden en het pedaal van de parkeerrem intrappen. Om de parkeerrem vrij te zetten, moet u het rempedaal intrappen en laten opkomen. Als u de spuitmachine op een steile helling parkeert, moet u de parkeerrem in werking stellen en blokjes tegen de wielen plaatsen om te voorkomen dat de machine de helling afrolt.

Contactschakelaar

De contactschakelaar (Figuur 54) dient om de motor in en uit te schakelen, en de schakelaar heeft 3 standen: UIT, AAN/VOORGLOEIEN, en START.

Schakelaar voor snelheidsvergrendeling

De schakelaar voor de snelheidsvergrendeling borgt de stand van het tractiepedaal wanneer de schakelaar wordt ingedrukt (Figuur 56). Hierdoor blijft de spuitmachine met een constante snelheid rijden als u de machine op vlak terrein gebruikt.

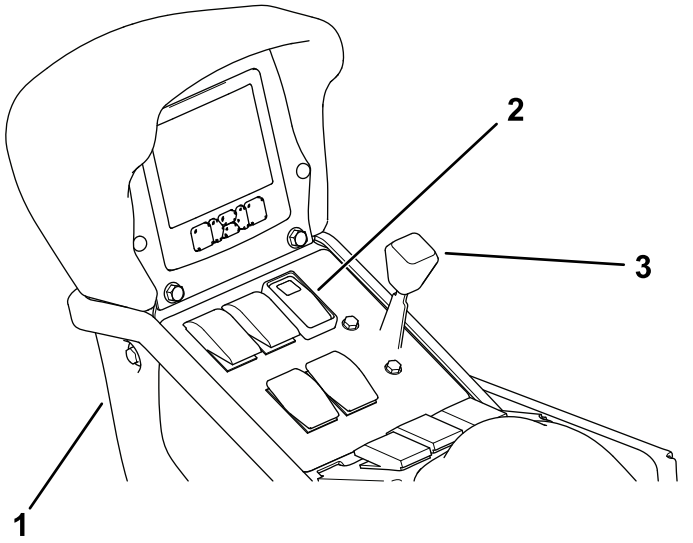

g563724

Figuur 56

1. Middelste bedieningspaneel
2. Schakelaar voor snelheidsvergrendeling
3. Gashendel

Gashendel

De gashendel bevindt zich op het bedieningspaneel tussen de stoelen (Figuur 56) en dient om het motortoerental te regelen. Zet de hendel naar voren om het motortoerental te verhogen en naar achteren om dit te verlagen.

Schakelaar werkverlichting

Gebruik de schakelaar om de werkverlichting te bedienen (Figuur 54). Druk de schakelaar naar voren om de lampen te ontsteken en naar achteren om ze te doven.

Brandstofmeter

De brandstofmeter bevindt zich op het dashboard van de machine en de meter geeft aan hoeveel brandstof er in de tank zit (Figuur 54).

USB-aansluitpunt

Het USB-aansluitpunt heeft 2 contacten en het bevindt zich achteraan de armsteun (Figuur 57).

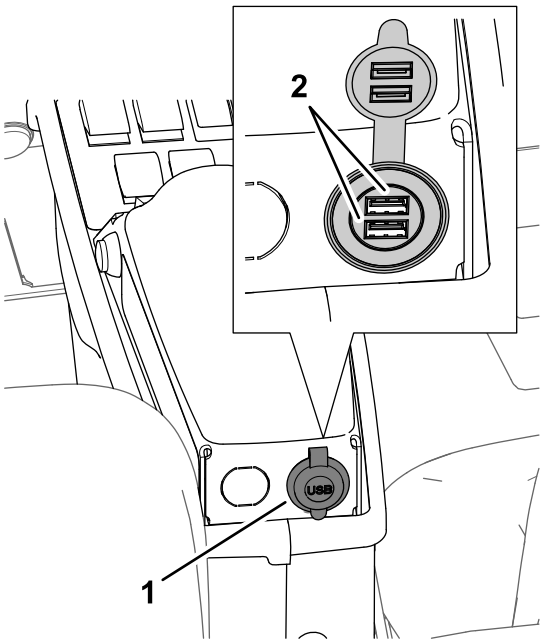

g194424

Figuur 57

1. USB-aansluitpunt
2. USB-aansluitingen

Bedieningsorganen van spuitsysteem

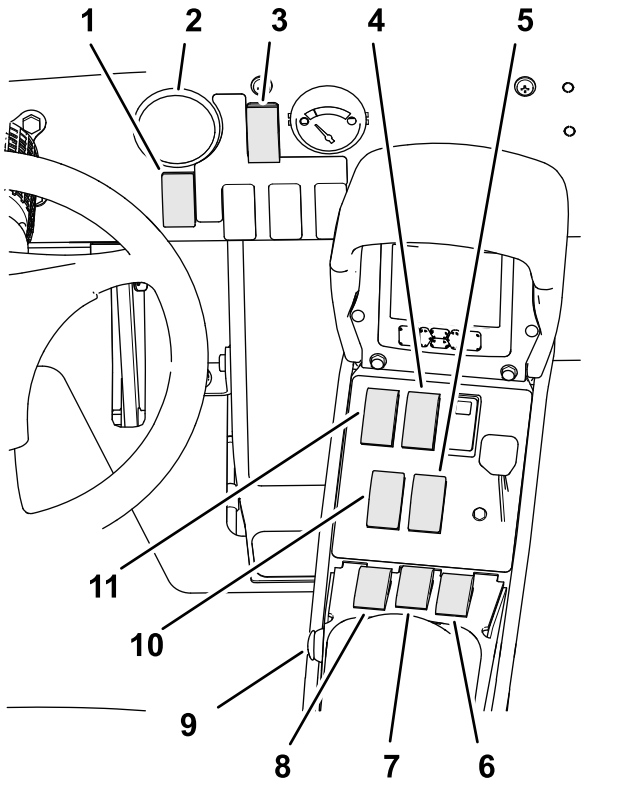

Figuur 58

1. Activeringsschakelaar AutoSteer
2. Schakelaar mengfunctie tank
3. Spuitpompschakelaar
4. Schakelaar van spuitboomlift, links
5. Schakelaar van spuitboomlift, rechts
6. Hoofdschakelaar van de spuitbomen
7. Schakelaar linkerspuitboom
8. Schakelaar middelste spuitboom
9. Schakelaar rechterspuitboom
10. Aan-schakelaar AutoSteer

Activeringsschakelaar AutoSteer

Gebruik de schakelaar Autosteer activeren/transport om de stuurhulpfunctie (spuitmodus) in te schakelen of de machine in de transportmodus te zetten.

Aan-schakelaar AutoSteer

Gebruik de schakelaar Autosteer inschakelen/uitschakelen om de stuurhulpfunctie in of uit te schakelen.

Schakelaar van spuitpomp

De schakelaar van de spuitpomp bevindt zich op het middelste bedieningspaneel aan de rechterkant van de stoel (Figuur 58). Zet deze schakelaar naar voren om de spuitpomp in werking te stellen of naar achteren om deze uit te schakelen. Als de schakelaar is aangezet, brandt er een lampje op de schakelaar.

Belangrijk: **U mag de schakelaar van de spuitpomp uitsluitend aanzetten als de motor LAAG STATIONAIR loopt, om te voorkomen dat de pompaandrijving schade oploopt.**

Schakelaars voor spuitboomlift

De hefschakelaars van de spuitbomen bevinden zich op het middelste bedieningspaneel aan de rechterkant van de bestuurdersstoel en dienen om de linker- en/of rechterspuitboom omhoog en omlaag te brengen (Figuur 58).

Hoofdschakelaar van de spuitbomen

De hoofdschakelaar van de spuitbomen bevindt zich op het middelste bedieningspaneel van de machine. Met behulp van de schakelaar kunt u starten of stoppen met spuiten. Druk op de schakelaar om het spuitsysteem in of uit te schakelen (Figuur 58).

Schakelaars linker-, middelste en rechterspuitboom

De 3 spuitboomschakelaars bevinden zich op het middelste bedieningspaneel vóór de armleuning (Figuur 58). Zet de schakelaars naar voren om de corresponderende spuitboom in te schakelen en naar achteren om deze uit te schakelen. Wanneer de schakelaar AAN staat, wordt er een pictogram weergeven bovenaan in het InfoCenter.

Opmerking: Deze schakelaars kunnen uitsluitend worden gebruikt voor de bediening van het spuitsysteem als de hoofdschakelaar van de spuitbomen op AAN staat.

Mengschakelaar

De mengschakelaar bevindt zich op het middelste bedieningspaneel aan de rechterkant van de stoel (Figuur 58). Zet deze schakelaar naar voren om de inhoud van de tank te mengen of naar achteren om te stoppen met mengen. Als de schakelaar is aangezet, brandt er een lampje op de schakelaar. Om de mengfunctie te gebruiken, dient u de pomp van het sproeisysteem in te schakelen en de motor boven laag stationair toerental te laten draaien.

Mengomloopklep

De mengomloopklep leidt de vloeistofstroom om naar de pomp van het spuitsysteem als u de mengfunctie uitschakelt (Figuur 59). De mengomloopklep bevindt zich boven de mengklep. U kunt de omloopklep zo instellen dat de druk constant blijft wanneer u de mengfunctie activeert en uitschakelt; zie Knopstand van mengomloopklep (bladz. 45).

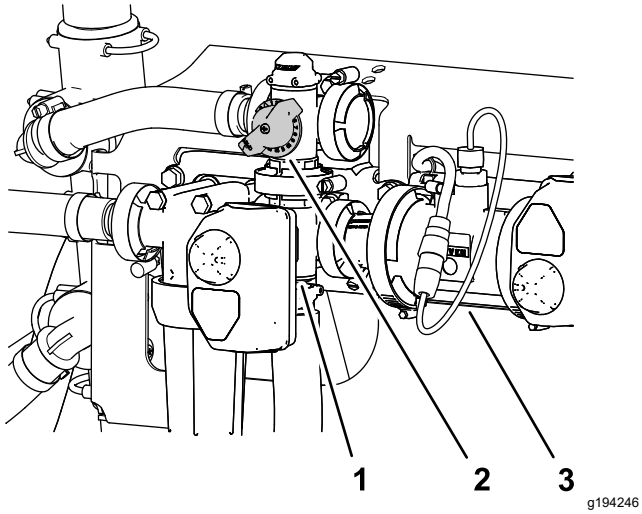

Figuur 59

1. Actuator (mengklep)
2. Handgreep van mengomloopklep
3. Vloeistofstroommeter

Vloeistofstroommeter

De vloeistofstroommeter meet de doorstroomhoeveelheid van de vloeistof voor gebruik door het InfoCenter en tijdens gebruik in de modus gebruiksdosis (Figuur 59).

Mengdosisklep

De mengdosisklep is een manueel bediende kogelklep die de stroom naar de mengspuitmonden in de hoofdtank regelt. Met deze klep heeft u controle over de spuitsysteemdruk aan de mengspuitmonden van de hoofdtank als grotere gebruiksdosissen nodig zijn. De mengdosisklep bevindt zich boven de pomp (Figuur 60).

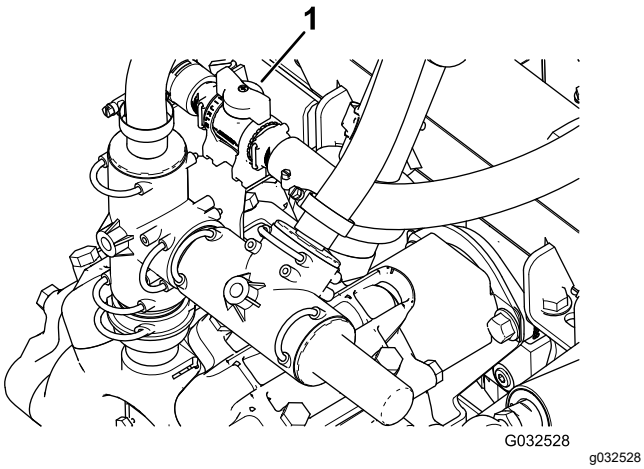

Figuur 60

1. Handgreep van mengdosisklep

Anti-overloopaansluiting

Vooraan op het tankdeksel bevindt zich een slangaansluiting met een schroefdraadverbinding, een 90º slangpilaar en een korte slang die u kunt leiden naar de tankopening. Op deze aansluiting kunt u een waterslang bevestigen zodat u de tank met water kunt vullen zonder dat de slang wordt verontreinigd door de chemische stoffen in de tank.

Belangrijk: **U mag de slang niet verlengen zodat deze in contact kan komen met de vloeistof in de tank. De afstand van het uiteinde van de slangen tot het hoogste waterniveau moet binnen de grenzen conform de lokale regels liggen.**

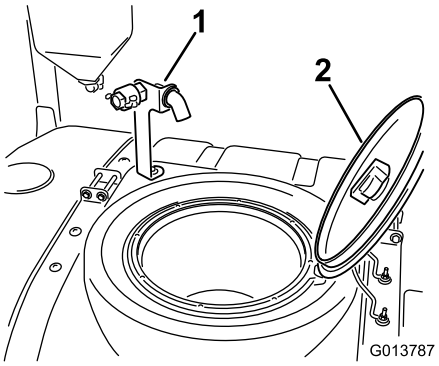

Figuur 61

1. Anti-overloopaansluiting
2. Tankdeksel

Tankdeksel

Het tankdeksel bevindt zich midden op de tank. Om het deksel te openen, moet u de motor afzetten, de voorste helft van het deksel naar links draaien en het open klappen. U kunt de zeef aan de binnenzijde verwijderen om deze te reinigen. Om de tank af te sluiten, moet u het deksel dichtdoen en de voorste helft van het deksel naar rechts draaien.

Bediening van het InfoCenter

Het InfoCenter bedient u met de 5 knoppen onder het led-display; gebruik deze knoppen om door menu's te navigeren, gegevens in te voeren en instellingen te wijzigen. Raadpleeg de *Softwaregids* voor meer informatie.

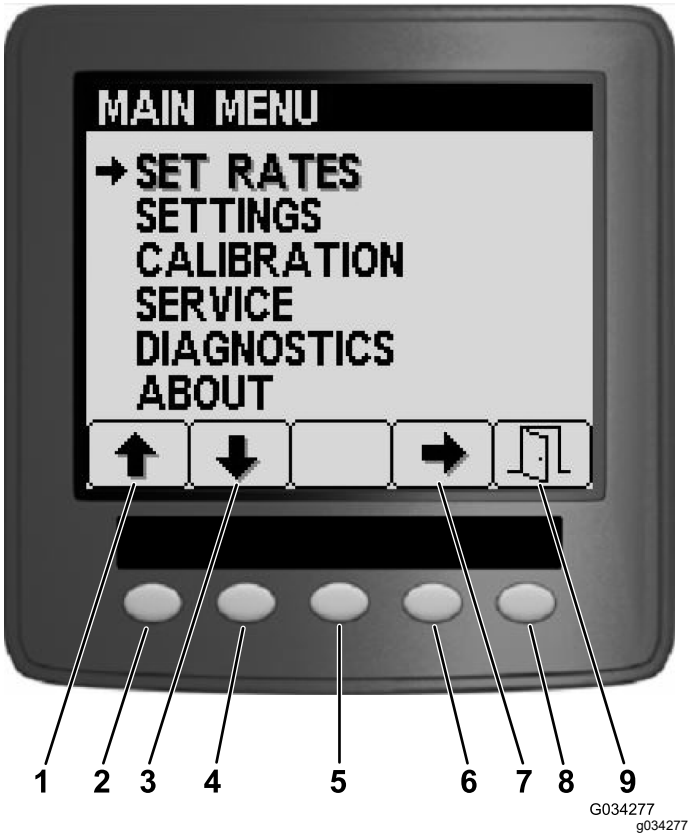

Figuur 62

1. Pijl naar boven
2. Knop 1
3. Pijl naar beneden
4. Knop 2
5. Knop 3
6. Knop 4
7. Selectiepijl
8. Knop 5
9. Afsluiten

Specificaties

Opmerking: Specificaties en ontwerp kunnen zonder voorafgaande kennisgeving worden gewijzigd.

Eigenschappen van de machine

Beschrijving	Meting
Basisgewicht	1307 kg
Gewicht met standaard spuitsysteem, leeg, zonder bestuurder	1307 kg
Gewicht met standaard spuitsysteem, vol, zonder bestuurder	2499 kg
Maximaal toelaatbaar totaalgewicht van voertuig (op vlak terrein)	3023 kg
Tankinhoud	1135,6 l
Totale breedte met standaard spuitsysteem als de spuitbomen kruiselings zijn ingeklapt	226 cm

Eigenschappen van de veldspuit

Beschrijving	Meting
Totale breedte met standaard spuitsysteem	391 cm
Totale lengte met standaard spuitsysteem tot de bovenkant van de spuitbomen als deze kruiselings zijn ingeklapt.	442 cm
Totale hoogte met standaard spuitsysteem	146 cm
Totale hoogte met standaard spuitsysteem tot de bovenkant van de spuitbomen als deze kruiselings zijn ingeklapt.	231 cm
Afstand tot de grond	18,4 cm
Wielbasis	198 cm

Werktuigen/accessoires

Een selectie van door Toro goedgekeurde werktuigen en accessoires is verkrijgbaar voor gebruik met de machine om de mogelijkheden daarvan te verbeteren en uit te breiden. Neem contact op met uw erkende Toro dealer.

Om de beste prestaties te verkrijgen en ervoor te zorgen dat de veiligheidscertificaten van de machine

blijven gelden, moet u ter vervanging altijd originele onderdelen en accessoires van Toro aanschaffen.

Gebruiksaanwijzing

Opmerking: Bepaal vanuit de normale bedieningspositie de linker- en rechterzijde van de machine.

Voor gebruik

Veiligheidsinstructies voorafgaand aan het werk

Algemene veiligheid

- Laat kinderen of personen die geen instructie hebben ontvangen, de machine nooit gebruiken of onderhoudswerkzaamheden daaraan verrichten. Plaatselijke voorschriften kunnen nadere eisen stellen aan de leeftijd van degene die met de machine werkt. De eigenaar is verantwoordelijk voor de instructie van alle bestuurders en technici.
- Zorg ervoor dat u vertrouwd raakt met de bedieningsorganen en de veiligheidssymbolen, en weet hoe u de machine veilig kunt gebruiken.
- Zet de motor af, verwijder het sleuteltje (indien aanwezig) en wacht totdat alle bewegende onderdelen tot stilstand zijn gekomen voordat u de bestuurdersposition verlaat. Laat de machine afkoelen voordat u deze afstelt, schoonmaakt, stalt of er onderhoudswerkzaamheden aan verricht.
- Zorg ervoor dat u weet hoe u de machine en de motor snel kunt stoppen.
- Controleer de aanwezigheid en goede werking van de dodemansinrichtingen, veiligheidsschakelaars en afschermingen. Gebruik de machine uitsluitend als deze naar behoren werken.
- Als de machine niet goed werkt of op enige wijze is beschadigd, mag u de machine niet gebruiken. Verhelp het probleem alvorens de machine of het werktuig te gebruiken.
- Zorg ervoor dat de bestuurders- en passagiersruimte schoon zijn en vrij van chemisch restmateriaal en opgestapeld vuil.
- Zorg ervoor dat alle aansluitstukken van de vloeistofleidingen vastzitten en alle slangen in goede staat verkeren voordat u druk zet op het systeem.

Brandstofveiligheid

- Wees uiterst voorzichtig bij het omgaan met brandstof. Brandstof is ontvlambaar en de dampen kunnen tot ontploffing komen.
- Doof alle sigaretten, sigaren, pijpen en andere ontstekingsbronnen.

- Gebruik uitsluitend een goedgekeurd vat of blik voor de brandstof.
- Wanneer de motor loopt of heet is, mag u de brandstofdop niet verwijderen of brandstof toevoegen.
- Geen brandstof bijvullen of aftappen in een afgesloten ruimte.
- Bewaar de machine en het brandstofvat niet op plaatsen waar open vlammen, vonken of waakvlammen (bv. van een boiler of een ander toestel) aanwezig kunnen zijn.
- Probeer de motor niet te starten als u brandstof hebt gemorst; voorkom elke vorm van open vuur of vonken totdat de brandstofdampen volledig zijn verdwenen.

Chemische veiligheid

Chemische stoffen die worden gebruikt in het spuitsysteem kunnen gevaarlijk en giftig zijn voor de gebruiker, omstanders en dieren en kunnen planten, de bodem of eigendommen beschadigen.

- Lees de informatie over de chemische stoffen. Weiger de machine te gebruiken of te bedienen als deze informatie niet beschikbaar is.
- Voordat u onderhoud uitvoert aan een spuitsysteem, moet u ervoor zorgen dat dit drie keer is gespoeld en geneutraliseerd volgens de instructies van de fabrikant(en) van de chemische stoffen en moeten alle kleppen 3 cyclussen hebben doorlopen.
- Controleer of er voldoende water en zeep in de buurt is, en als u in contact komt met chemische stoffen, moet u deze onmiddellijk afspoelen.
- U moet de waarschuwingsetiketten en de veiligheidsinformatiebladen voor alle gebruikte chemische stoffen zorgvuldig lezen en in acht nemen, en uzelf beschermen volgens de instructies van de fabrikant van de chemische stoffen.
- Bescherm altijd uw lichaam als u chemische stoffen gebruikt. Om te voorkomen dat u in aanraking komt met chemische stoffen, dient u geschikte persoonlijke beschermingsmiddelen (PPE) te gebruiken, zoals:
  - oogbescherming, veiligheidsbril en/of gelaatsscherm
  - een chemicaliënpak
  - een stof- of filtermasker
  - handschoenen die bestand zijn tegen chemicaliën
  - rubberen laarzen of ander stevig schoeisel
  - schone reservekleding, zeep en wegwerphanddoeken om uzelf schoon te maken
- Zorg ervoor dat een goede training hebt gekregen voordat u omgaat met chemische stoffen.
- Gebruik de juiste chemische stof voor het werk.
- Houd u aan de instructies van de fabrikant voor het veilig gebruik van de chemische stof. Overschrijd de aanbevolen systeembedrijfsdruk niet.
- De machine niet vullen, kalibreren of reinigen wanneer er mensen, in het bijzonder kinderen, of huisdieren in de buurt zijn.
- Zorg voor een goede ventilatie van de ruimte waar u werkt met chemische stoffen.
- Niet eten, drinken of roken als u in de buurt van chemische stoffen werkt.
- Spuitdoppen niet schoonmaken door erin te blazen of ze in uw mond te nemen.
- Was uw handen en andere onbedekte lichaamsdelen altijd zo snel mogelijk nadat u met chemische stoffen hebt gewerkt.
- Bewaar chemische stoffen in hun originele verpakking op een veilige plaats.
- Voer ongebruikte chemische stoffen en verpakkingen voor chemische stoffen af volgens de instructies van de fabrikant en de plaatselijk geldende voorschriften.
- Chemische stoffen en dampen in de tank zijn gevaarlijk; blijf altijd buiten de tank en houd uw hoofd nooit boven of in de opening van een tank.
- Volg alle plaatselijke voorschriften met betrekking tot het strooien of spuiten van chemicaliën op.

Controles uitvoeren vóór het gebruik

Voer elke dag de volgende controles uit voordat u de spuitmachine gaat gebruiken:

- Controleer de bandenspanning.

  Opmerking: De banden van deze machine verschillen van autobanden: zij vereisen een lagere spanning om compactie en beschadiging van de grasmat te voorkomen.
- Controleer het peil van alle vloeistoffen. Indien het peil te laag is, moet u bijvullen met de vereiste hoeveelheid vloeistof volgens de specificaties.
- Controleer of het rempedaal werkt.
- Controleer of de verlichting werkt.
- Draai het stuurwiel naar links en naar rechts om de stuurreactie te controleren.
- Zet de motor af en controleer op olielekken, losse onderdelen en andere waarneembare defecten.

Indien een van bovengenoemde zaken niet in orde is, moet u de monteur hiervan op de hoogte stellen of

contact opnemen met de bedrijfsleiding voordat u die dag met de spuitmachine gaat werken. De supervisor kan u verzoeken dagelijks andere controles uit te voeren. Vraag daarom welke controles u moet uitvoeren.

De machine klaarmaken voor de montage

- Controleer het motoroliepeil.
- Koelsysteem controleren.
- Het hydraulische systeem controleren.
- De bandenspanning controleren.
- Remmen controleren.

Bandenspanning controleren

Onderhoudsinterval: Bij elk gebruik of dagelijks

Controleer of de banden de juiste spanning hebben. Breng de banden op een spanning van 1,38 bar.

Opmerking: Controleer de banden ook op slijtage of schade.

Remmen controleren

Onderhoudsinterval: Bij elk gebruik of dagelijks

Voordat u de spuitmachine start, moet u het rempedaal licht intrappen. Als de vrije slag van het rempedaal meer dan 25 mm bedraagt voordat u weerstand voelt, moeten de remmen worden afgesteld; zie Remmen afstellen (bladz. 88).

⚠ WAARSCHUWING

Als de spuitmachine gebruikt met slecht afgestelde of versleten remmen, bestaat de kans dat u de controle over de machine verliest, waardoor lichamelijk of dodelijk letsel kan worden toegebracht aan de bestuurder of omstanders.

Controleer altijd de remmen voordat u de machine gebruikt, en zorg ervoor dat zij goed zijn afgesteld en zijn gerepareerd.

Brandstof bijvullen

Brandstofspecificatie

Petroleum	Gebruik loodvrije benzine met een octaangetal van 87 of hoger (indelingsmethode (R+M)/2)
Met ethanol vermengde brandstof	Gebruik van een loodvrij benzinemengsel met maximaal 10% ethanol (gasohol) of 15% MTBE (methyl-tertiair-butylether) per volume is aanvaardbaar. Ethanol en MTBE zijn niet hetzelfde. Benzine met 15% ethanol (E15) per volume is niet geschikt voor gebruik. Gebruik nooit benzine die meer dan 10% ethanol per volume bevat, zoals E15 (bevat 15% ethanol), E20 (bevat 20% ethanol), of E85 (bevat tot 85% ethanol). Ongeschikte benzine gebruiken kan leiden tot verminderde prestaties en/of motorschade die mogelijk niet gedekt wordt door de garantie.

Belangrijk: **Gebruik voor de beste resultaten uitsluitend schone, verse brandstof (minder dan 30 dagen oud).**

- Geen benzine gebruiken die methanol bevat.
- In de winter geen brandstof bewaren in de brandstoftank of in vaten, tenzij u een brandstofstabilisator gebruikt.
- Meng nooit olie door benzine.

Brandstoftank vullen

Inhoud brandstoftank: ongeveer 45 liter.

1. Parkeer de machine op een gelijke ondergrond, stel de parkeerrem in werking, schakel de pomp uit, zet de motor af en verwijder het sleuteltje. Laat de motor afkoelen.
2. Maak de omgeving van de dop van de brandstoftank schoon (Figuur 63).

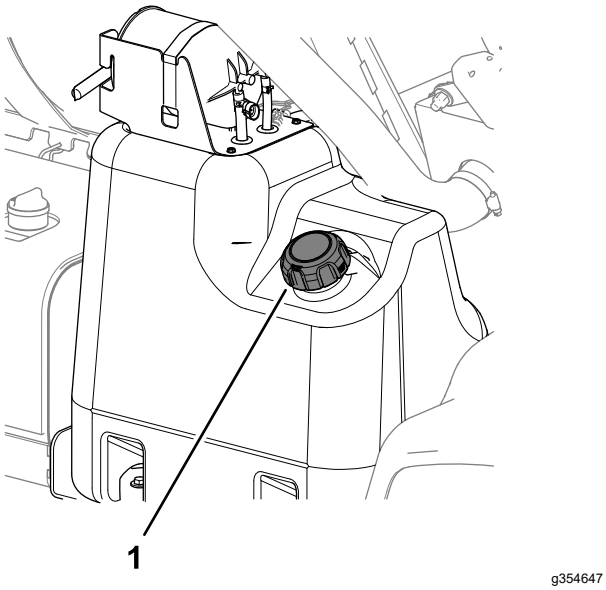

g354647

Figuur 63

1. Dop van brandstoftank

3. Verwijder de dop van de brandstoftank.
4. Vul de benzinetank tot ongeveer 25 mm vanaf de bovenkant van de tank (de onderkant van de vulbuis).

   Opmerking: Deze lucht geeft de brandstof in de tank ruimte om uit te zetten. **Vul de brandstoftank niet te vol.**
5. Breng de brandstofdop vast aan op de tank.
6. Neem gemorste brandstof op.

De spuitmachine gebruiksklaar maken

Een spuitdop selecteren

Opmerking: Raadpleeg de selectiegids met spuitdoppen die verkrijgbaar is bij uw erkende Toro verdeler.

De spuitdoppenhouders zijn geschikt voor de 3 verschillende spuitdoppen. Kiezen van de gewenste spuitdop:

1. Parkeer de veldspuit op een gelijke ondergrond, zet de motor af, verwijder het sleuteltje en stel de parkeerrem in werking.
2. Zet de hoofdschakelaar van de spuitbomen en de schakelaar van de spuitpomp UIT.
3. Draai de spuitdoppenhouder in beide richtingen op de juiste spuitdop.
4. Voor machines die worden gebruikt in de modus gebruiksdosis, kalibreert u de vloeistofstroom; raadpleeg de *GeoLink-softwaregids*.

Een zuigkorf kiezen

Standaard uitrusting; zuigkorf 50 mesh (blauw)

Gebruik de zuigkorftabel om na te gaan welk gaas u dient te gebruiken voor uw spuitdoppen op basis van chemische producten of oplossingen met een viscositeit gelijkwaardig met die van water.

Zuigkorftabel

Kleurcode spuitdop (doorstroomhoeveelheid)	Grootte van gaas*	Kleurcode van filter
Geel (0,2 gpm)	50	Blauw
Rood (0,4 gpm)	50	Blauw
Bruin (0,5 gpm)	50 (of 30)	Blauw (of groen)
Grijs (0,6 gpm)	30	Groen
Wit (0,8 gpm)	30	Groen
Blauw (1,0 gpm)	30	Groen
Groen (1,5 gpm)	30	Groen
*De gaasgrootte van de zuigkorven in deze tabel gaat uit van chemische producten of oplossingen met een viscositeit gelijkwaardig met die van water.		

Belangrijk: **Als u chemicaliën met een hogere viscositeit (dikker) of oplossingen met bevochtigbare poeders gebruikt, dient u mogelijk een gaas met grotere openingen te gebruiken voor de optionele zuigkorf; zie Figuur 64.**

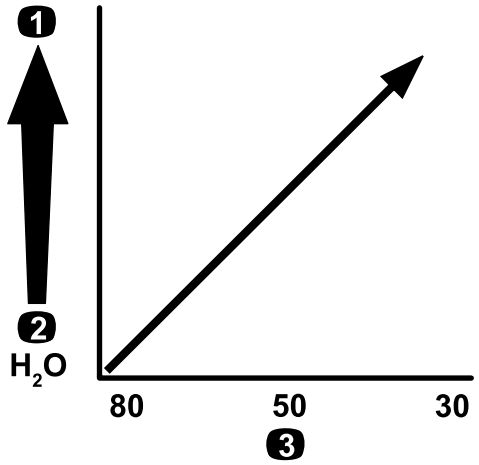

g214212

Figuur 64

Gaasgrootte – viscositeit chemisch product of oplossing

1. Chemicaliën of oplossingen met hogere viscositeit
2. Chemicaliën of oplossingen met kleinere viscositeit
3. Grootte van gaas

Bij het spuiten met een hogere gebruiksdosis kunt u overwegen een grover aanzuiggaas te gebruiken, zie Figuur 65.

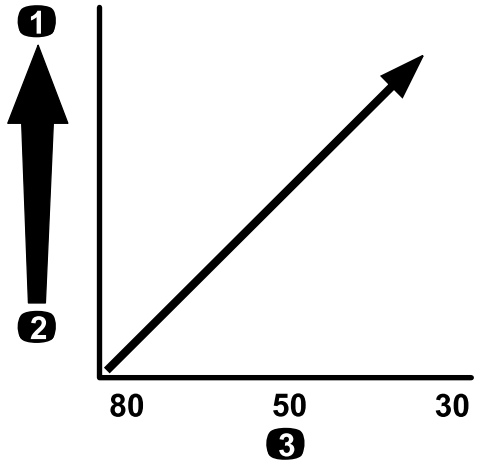

g214214

Figuur 65

Grootte van gaas – gebruiksdosis

1. Grotere gebruiksdosis
2. Kleinere gebruiksdosis
3. Grootte van gaas

Een drukfilter kiezen

Enkele leverbare schermgroottes:

Standaard uitrusting; zuigkorf 50 mesh (blauw)

Gebruik de drukfiltertabel om na te gaan welk gaas u dient te gebruiken voor uw spuitdoppen op basis van chemische producten of oplossingen met een viscositeit gelijkwaardig met die van water.

Tabel van drukfilter

Kleurcode spuitdop (doorstroomhoeveelheid)	Grootte van gaas*	Kleurcode van filter
Zoals vereist voor chemicaliën of oplossingen met lage viscositeit of kleine gebruiksdosissen	100	Groen
Geel (0,2 gpm)	80	Geel
Rood (0,4 gpm)	50	Blauw
Bruin (0,5 gpm)	50	Blauw
Grijs (0,6 gpm)	50	Blauw
Wit (0,8 gpm)	50	Blauw
Blauw (1,0 gpm)	50	Blauw
Groen (1,5 gpm)	50	Blauw
Zoals vereist voor chemicaliën of oplossingen met hoge viscositeit of grote gebruiksdosissen	30	Rood
Zoals vereist voor chemicaliën of oplossingen met hoge viscositeit of grote gebruiksdosissen	16	Bruin
*De gaasgrootte van de drukfilters in deze tabel gaat uit van chemische producten of oplossingen met een viscositeit gelijkwaardig met die van water.		

Belangrijk: **Als u chemicaliën met een hogere viscositeit (dikker) of oplossingen met bevochtigbare poeders gebruikt, dient u mogelijk een gaas met grotere openingen te gebruiken voor het optionele drukfilter; zie Figuur 66.**

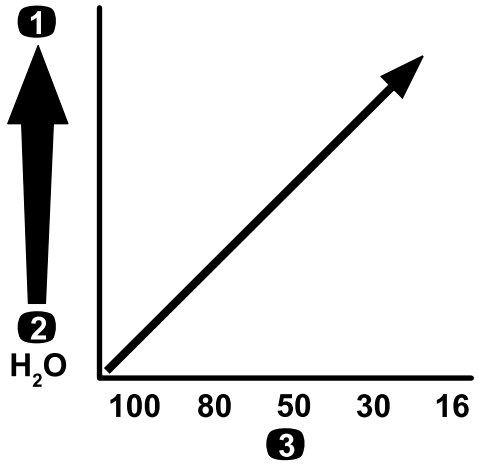

g214211

Figuur 66

Gaasgrootte – viscositeit chemisch product of oplossing

1. Chemicaliën of oplossingen met hogere viscositeit
2. Chemicaliën of oplossingen met kleinere viscositeit
3. Grootte van gaas

Wanneer u met een hogere gebruiksdosis spuit, overweeg dan een groter gaas voor het optionele drukfilter; zie Figuur 67.

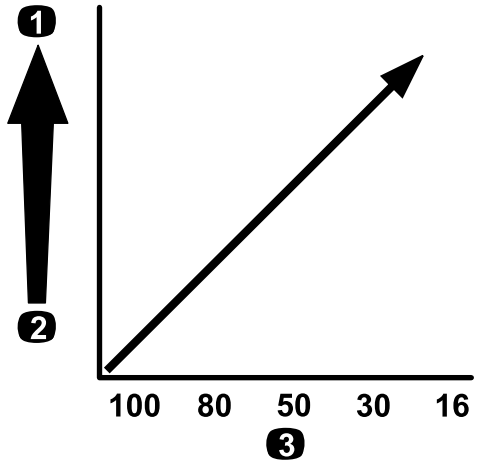

g214240

Figuur 67

Grootte van gaas – gebruiksdosis

1. Grotere gebruiksdosis
2. Kleinere gebruiksdosis
3. Grootte van gaas

Een spuitdopfilter kiezen (optioneel)

Opmerking: Gebruik een optioneel spuitdopfilter om de kop van de spuitdop te beschermen en de levensduur ervan te verlengen.

Gebruik de spuitdopfiltertabel om na te gaan welk gaas u dient te gebruiken voor uw spuitdoppen op basis van chemische producten of oplossingen met een viscositeit gelijkwaardig met die van water.

Tabel spuitdopfilter

Kleurcode spuitdop (doorstroomhoeveelheid)	Grootte van filtergaas*	Kleurcode van filter
Geel (0,2 gpm)	100	Groen
Rood (0,4 gpm)	50	Blauw
Bruin (0,5 gpm)	50	Blauw
Grijs (0,6 gpm)	50	Blauw
Wit (0,8 gpm)	50	Blauw
Blauw (1,0 gpm)	50	Blauw
Groen (1,5 gpm)	50	Blauw

*De gaasgrootte van de spuitdopfilters in deze tabel gaat uit van chemische producten of oplossingen met een viscositeit gelijkwaardig met die van water.

Belangrijk: **Als u chemicaliën met een hogere viscositeit (dikker) of oplossingen met bevochtigbare poeders gebruikt, dient u mogelijk een gaas met grotere openingen te gebruiken voor het optionele spuitdopfilter; zie Figuur 68.**

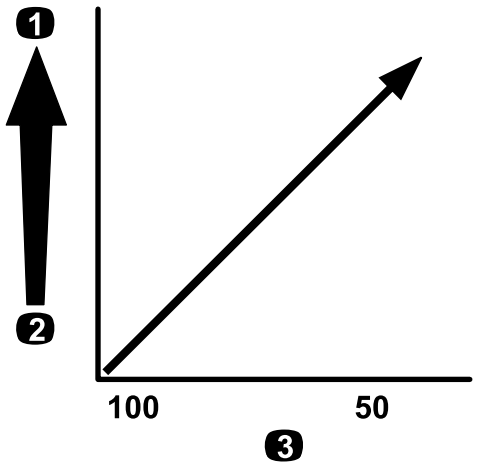

g214245

Figuur 68

Gaasgrootte – viscositeit chemisch product of oplossing

1. Chemicaliën of oplossingen met hogere viscositeit
2. Chemicaliën of oplossingen met kleinere viscositeit
3. Grootte van gaas

Wanneer u met een hogere gebruiksdosis spuit, overweeg dan een groter gaas voor het spuitdopfilter; zie Figuur 69.

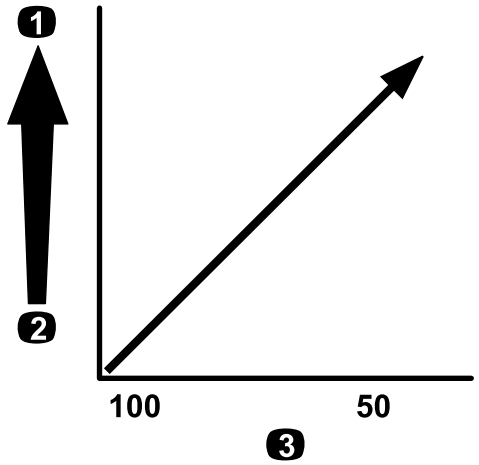

g214245

Figuur 69

Grootte van gaas – gebruiksdosis

1. Grotere gebruiksdosis
2. Kleinere gebruiksdosis
3. Grootte van gaas

De tanken vullen

De schoonwatertank vullen

Belangrijk: **Gebruik geen teruggewonnen water (grijs water) in de schoonwatertank.**

Opmerking: Deze wordt gebruikt als bron van schoon water waarmee u uw ogen, uw huid andere oppervlakken kunt schoonspoelen als deze per ongeluk in contact zijn gekomen met chemische stoffen.

Vul de schoonwatertank altijd met schoon water voordat u gaat werken met chemische stoffen.

- Om de tank te vullen, schroeft u de dop bovenaan de tank los, vult u deze met schoon water en plaats u de dop terug (Figuur 70).
- Om de tapkraan van de watertank te openen, moet u de hendel op de kraan draaien (Figuur 70).

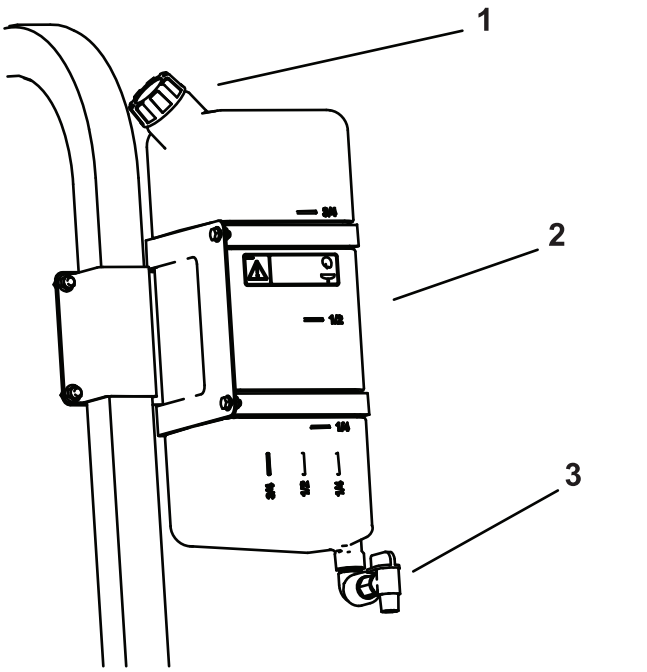

g513686

Figuur 70

1. Dop van vulbuis
2. Watertank
3. Tapkraan

Spuittank vullen

Monteer de optionele voormengset voor chemische stoffen als u optimale mengprestaties wenst en de externe tank zo schoon mogelijk wilt houden.

Belangrijk: **Gebruik indien mogelijk geen teruggewonnen water (grijs water) in de spuittank.**

Belangrijk: **De chemische stoffen die u gebruikt, moeten geschikt zijn voor Viton™ (raadpleeg het fabrieksetiket; dit moet aangeven of de chemische**

stoffen geschikt zijn). Chemische stoffen die niet geschikt zijn voor Viton, zullen de O-ringen in de spuitmachine aantasten waardoor lekkage ontstaat.

***Belangrijk:* De volumemarkeringen op de tank zijn uitsluitend bedoeld als referentie en kunnen niet als nauwkeurig worden beschouwd voor kalibratie. We bevelen aan om een interne vloeistofstroommeter te gebruiken.**

1. Parkeer de machine op een gelijke ondergrond, zet de motor af, verwijder het sleuteltje en stel de parkeerrem in werking.
2. Bepaal hoeveel water u moet mengen met de hoeveelheid van de chemische stoffen die u nodig hebt volgens de voorschriften van de fabrikant van de chemische stoffen.
3. Open het deksel van de spuittank.

   Opmerking: Het tankdeksel bevindt zich midden op de tank. Om dit te openen, moet u de voorste helft van het deksel naar links draaien en open klappen. U kunt de zeef onder het tankdeksel verwijderen en de zeef reinigen.
4. Koppel de vulslang aan op de snelkoppelfitting van de antioverloopaansluiting.
5. Giet ¾ van de benodigde hoeveelheid water in de spuittank (Figuur 71).

   ***Belangrijk:* U moet de tank altijd vullen met schoon water. Giet nooit concentraat in een lege tank.**

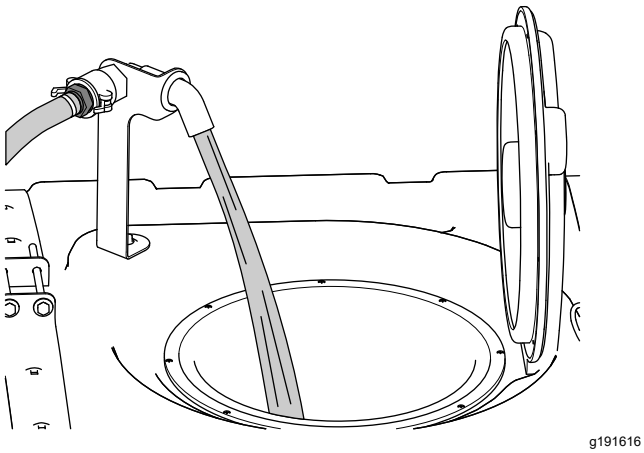

Figuur 71

6. Start de motor, zet de schakelaar van de spuitpomp op AAN, en zet de gashendel op het HOOG STATIONAIR toerental.
7. Zet de mengschakelaar op AAN.

   ***Belangrijk:* Voordat u bevochtigbaar poeder in een Toro spuitsysteem invoert, dient u de poeders in een geschikt vat met voldoende vers water te mengen om een vrij stromende suspensie te creëren. Dit nalaten kan resulteren in chemische afzettingen op de bodem van de tank, slechte vermenging, verstopt raken van filters en onjuiste gebruiksdosissen.**

   Toro raadt u aan de goedgekeurde straalpompset te gebruiken voor deze machine. Neem voor meer informatie contact op met uw erkende Toro verdeler.
8. Voeg de correcte hoeveelheid het chemische concentraat toe in de tank volgens de instructies van de fabrikant.
9. Voeg het resterende water toe aan de tank, koppel de vulslang af en sluit het tankdeksel.

   Opmerking: Om de tank af te sluiten, moet u het deksel dichtdoen en de voorste helft van het deksel naar rechts draaien.

   ***Belangrijk:* Als u de tank voor de eerste keer gevuld hebt, controleert u de tankstrips op speling. Indien nodig vastzetten.**

De tankbanden controleren

Onderhoudsinterval: Bij elk gebruik of dagelijks—Controleer de tankbanden.

***Belangrijk:* De bevestigingen van de tankbanden te vast aandraaien kan vervorming en beschadiging van de tank en banden veroorzaken.**

***Belangrijk:* Gebruik indien mogelijk geen teruggewonnen water (grijs water) in de spuittank.**

1. Vul de hoofdtank met water.
2. Controleer of u de tankbanden op de tank kunt bewegen (Figuur 72).

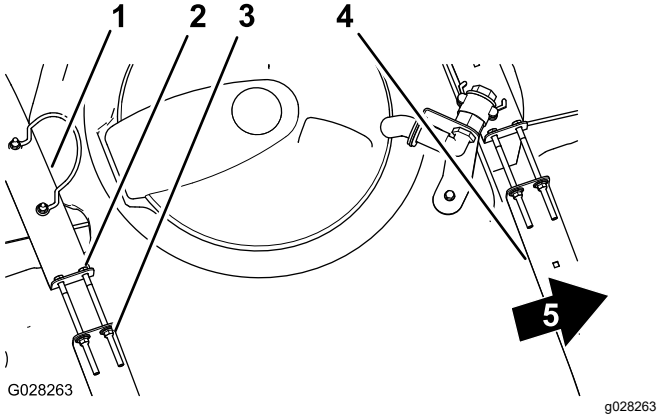

Figuur 72

1. Achterste tankband
2. Bout
3. Flensborgmoer
4. Voorste tankband
5. Voorkant van machine

3. Als de tankbanden te los om de tank heen zitten, draai dan de flensborgmoeren en de bouten bovenaan de banden aan tot de banden gelijk komen met het oppervlak van de tank (Figuur 72).

   Opmerking: Zet de banden van de tank niet te vast.

Knopstand van mengomloopklep

- De mengomloopklep staat helemaal open zoals getoond in Figuur 73A.
- De mengomloopklep staat gesloten (0) zoals getoond in Figuur 73B.
- De mengomloopklep staat in een tussenstand (naargelang de druk van het spuitsysteem) zoals getoond in Figuur 73C.

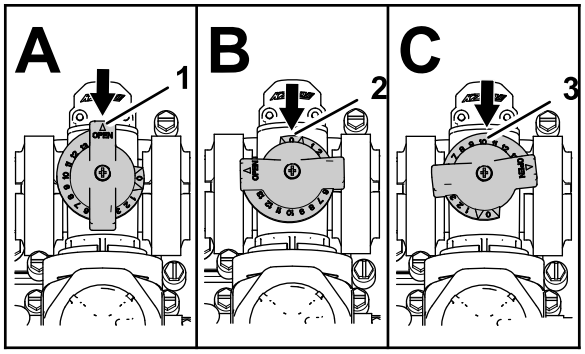

g214029

Figuur 73

1. Open
2. Gesloten (0)
3. Tussenstand

De mengomloopklep kalibreren

Onderhoudsinterval: Jaarlijks—De mengomloopklep kalibreren.

Belangrijk: **Gebruik indien mogelijk geen teruggewonnen water (grijs water) in de spuittank.**

1. Kies een open en vlak terrein om deze procedure uit te voeren.
2. Vul de spuittank tot de helft met schoon water.
3. Ga na of de mengregelklep open is.

   Opmerking: Als deze aangepast is, opent u ze nu volledig.
4. Stel de parkeerrem in werking en start de motor.
5. Zet de spuitmachine in de DRUK- of MANUELE modus in het onderdeel SNELHEIDSREGELINGSMODUS op het GeoLink-display; raadpleeg de *GeoLink-softwaregids*.

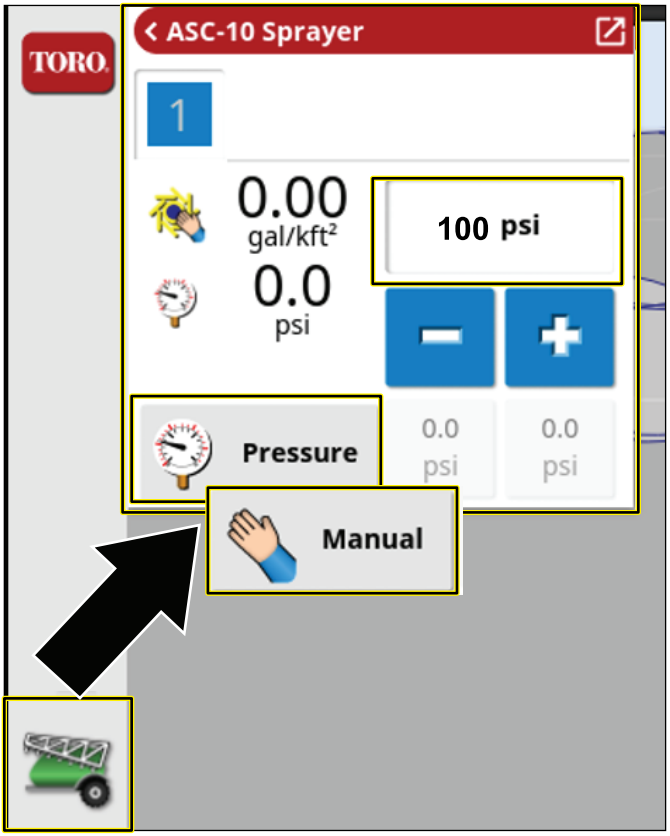

g575953

Figuur 74

6. Zet de schakelaar van de spuitpomp en de mengschakelaar AAN.
7. Zet de hoofdschakelaar van de spuitbomen op UIT.
8. Zet de gashendel op SNEL.
9. Stel de druk op het GeoLink-display in op 689 kPa (100 psi).
10. Draai de mengschakelaar op UIT en lees de drukstand af op het scherm.
    - Als de druk 689 kPa (100 psi) aangeeft, is de mengomloopklep juist gekalibreerd.
    - Als de druk een andere stand aangeeft, gaat u door met de volgende stap.
11. Stel de mengomloopklep achteraan de mengklep in tot de spuitsysteemdruk op het display 689 kPa (100 psi) bedraagt.

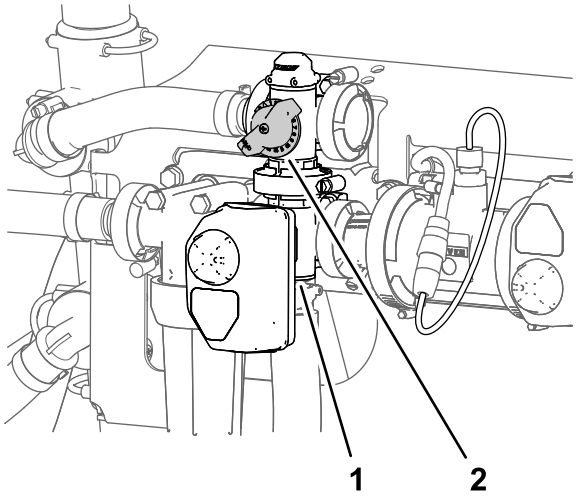

g191362

Figuur 75

1. Actuator (mengklep)
2. Mengomloopklep

12. Draai de schakelaar van de spuitpomp op UIT.
13. Zet de gashendel op STATIONAIR/LANGZAAM en draai het sleuteltje naar de UIT-stand.

Locatie van de spuitpomp

De spuitpomp bevindt zich bij de achterkant van de tank, links (Figuur 76).

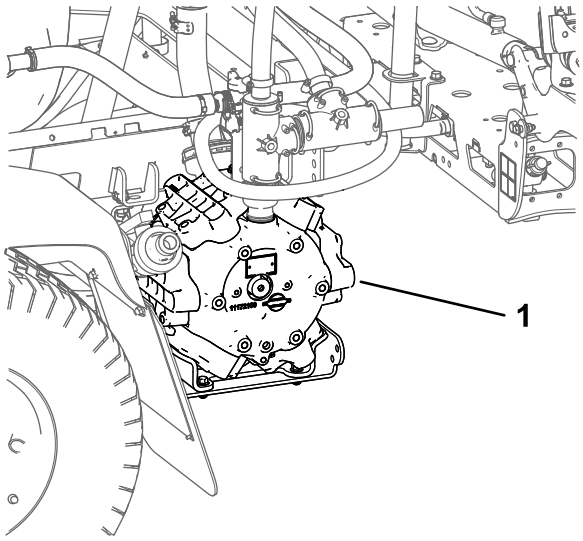

g194233

Figuur 76

1. Spuitpomp

Tijdens gebruik

Veiligheid tijdens het werk

Algemene veiligheid

- De eigenaar/bestuurder is verantwoordelijk voor ongevallen die kunnen leiden tot lichamelijk letsel en materiële schade, en hij kan zulke ongevallen voorkomen.
- Draag geschikte kleding en uitrusting, zoals oogbescherming, een lange broek, stevige schoenen met een gripvaste zool en gehoorbescherming. Draag lang haar niet los en draag geen losse kleding of juwelen.
- Draag geschikte persoonlijke beschermende uitrusting volgens de aanwijzingen in het hoofdstuk Chemische veiligheid.
- Geef uw volledige aandacht als u de machine gebruikt. Zorg ervoor dat u met niets anders bezig bent waardoor u kunt worden afgeleid, anders kan er letsel ontstaan of kan eigendom worden beschadigd.
- Gebruik de machine niet als u ziek, moe of onder de invloed van alcohol, medicijnen of drugs bent.
- Vervoer niet meer dan 1 passagier op de machine; de passagier mag alleen op de daartoe bestemde zitplaats zitten.
- Bedien de machine uitsluitend als de zichtbaarheid goed is. Vermijd putten en verborgen gevaren.
- Voordat u de motor start: zorg dat u zich in de bestuurdersposition bevindt, dat het tractiepedaal zich in de NEUTRAALSTAND bevindt en dat de parkeerrem in werking is gesteld.
- Blijf zitten wanneer de machine in beweging is. Houd indien mogelijk het stuurwiel met beide handen vast en houd uw armen en benen altijd binnen het compartiment van de bestuurder.
- Wees voorzichtig bij het naderen van blinde hoeken, struiken, bomen, en andere objecten die uw zicht kunnen belemmeren.
- Voordat u achteruitrijdt, moet u achterom kijken om er zeker van te zijn dat er zich niemand achter u bevindt. Rij langzaam achteruit.
- Spuit nooit als er mensen, met name kinderen, en huisdieren in de buurt zijn.
- Gebruik de machine niet in de buurt van steile hellingen, greppels of dijken. De machine kan plotseling omslaan als een wiel over de rand komt, of als de rand afbrokkelt.
- Neem gas terug als u moet rijden op oneffen terrein en vlak langs wegranden, kuilen en andere plotse veranderingen in het terrein. De lading

kan gaan schuiven waardoor de machine haar stabiliteit verliest.

- Stop de machine, zet de motor uit, verwijder het sleuteltje, stel de parkeerrem in werking en controleer op schade als u een voorwerp heeft geraakt of de machine abnormaal begint te trillen. Voer alle noodzakelijke reparaties uit voordat u de machine weer in gebruik neemt.
- Verminder uw snelheid en wees voorzichtig als u een bocht maakt of wegen en voetpaden oversteekt met de machine. Verleen altijd voorrang.
- Wees extra voorzichtig als u de machine gebruikt op een nat oppervlak, in ongunstige weersomstandigheden, bij hogere snelheden of als de machine zwaar geladen is. De stoptijd en de remweg zullen groter zijn in deze omstandigheden.
- Raak de motor of de geluiddemper niet aan als de motor loopt of direct nadat u deze heeft afgezet. Deze kunnen heet zijn en brandwonden veroorzaken.
- Doe het volgende voordat u de bestuurdersstoel verlaat:
  - Parkeer de machine op een horizontaal oppervlak.
  - Zet het tractiepedaal in de NEUTRAALSTAND.
  - Schakel de spuitpomp uit.
  - Stel de parkeerrem in werking.
  - Zet de motor uit en verwijder het sleuteltje (indien aanwezig).
  - Wacht totdat alle bewegende onderdelen tot stilstand zijn gekomen.
- Laat de motor nooit lopen in een ruimte waar uitlaatgassen zich kunnen verzamelen.
- Gebruik de machine niet als het kan bliksemen.
- Gebruik alleen accessoires en werktuigen die door Toro zijn goedgekeurd.

Bescherming van de rolbeugel

Opmerking: Voor elke machine in deze *Gebruikershandleiding* geldt dat een door Toro gemonteerde cabine een rolbeugel betreft.

- De rolbeugel niet van de machine verwijderen.
- Bevestig de veiligheidsgordel en zorg ervoor dat u deze snel kunt losmaken in een noodgeval. Doe altijd de veiligheidsgordel om.
- Controleer grondig of er boven de machine obstakels zijn en zorg ervoor dat u deze niet raakt.
- Houd de rolbeugel in goede staat door deze regelmatig grondig te controleren op beschadiging, en zorg dat alle bevestigingsmateriaal stevig is vastgedraaid.
- Onderhoud en reinig de veiligheidsgordel(s) indien nodig.
- Vervang beschadigde onderdelen van de rolbeugel. Herstel of wijzig deze niet.

Veiligheid op hellingen

Het maaien op hellingen is een belangrijke factor bij ongelukken waarbij de controle over de machine wordt verloren of deze omkantelt. Dit kan ernstig of dodelijk letsel veroorzaken. U bent verantwoordelijk voor een veilig gebruik van de machine op hellingen. Gebruik van de machine op hellingen vereist altijd extra voorzichtigheid.

- Neem de hieronder genoemde instructies voor gebruik van de machine op hellingen door en ga na of u de machine in de specifieke situatie op het betreffende terrein kunt gebruiken. Veranderingen in het terrein kunnen ertoe leiden dat de machine zich anders gedraagt op een helling.
- Bepaal of de machine veilig kan worden gebruikt op de helling, onder andere door het terrein te inspecteren. Gebruik altijd uw gezond verstand en uw beoordelingsvermogen wanneer u dit onderzoek uitvoert.
- Vermijd starten, stoppen of bochten maken op hellingen. Rij hellingen op en af. Voorkom dat u plotseling de snelheid of de rijrichting van de machine moet veranderen. Als u toch een bocht moet maken, doe dit indien mogelijk langzaam en voorzichtig hellingafwaarts. Wees voorzichtig bij het achteruitrijden van de machine.
- Gebruik een machine nooit in omstandigheden waarbij u twijfelt over tractie, sturen of stabiliteit.
- Verwijder of markeer obstakels zoals greppels, putten, geulen, hobbels, stenen en andere verborgen gevaren. In hoog gras zijn obstakels niet altijd zichtbaar. De machine kan omslaan op oneffenheden in het terrein.
- Denk eraan dat de machine tractie kan verliezen doordat u op natte oppervlakken, dwars op een helling of hellingafwaarts maait. Als de wielen tractie verliezen, kan de machine gaan schuiven en kunt u de controle over de remmen en het stuur verliezen.
- Rij zeer voorzichtig als u de machine gebruikt in de buurt van steile hellingen, greppels, dijken, waterpartijen en andere gevaarlijke punten. De machine kan plotseling omslaan als een wiel over de rand komt, of als de rand instort. Zorg voor een veilige afstand tussen de machine en een gevarenzone.
- Wees extra voorzichtig wanneer u de machine gebruikt met werktuigen; zij kunnen de stabiliteit van de machine beïnvloeden.

- Als de motor afslaat of als het voertuig vaart begint te verliezen terwijl u een helling oprijdt, moet u voorzichtig het rempedaal indrukken en de helling langzaam achterwaarts in een rechte lijn afrijden.
- Hou de transmissie altijd ingeschakeld (indien van toepassing) als u de machine van een helling af rijdt.
- Parkeer de machine nooit op een helling.
- Het gewicht van het materiaal in de tank kan het rijgedrag van de machine nadelig beïnvloeden. Om te voorkomen dat u de controle over de machine verliest waardoor lichamelijk letsel kan ontstaan, moet u de volgende richtlijnen in acht nemen:
  - Als u een zware lading vervoert, moet u de snelheid verminderen en ervoor zorgen dat de remweg lang genoeg is. Trap niet abrupt op het rempedaal. Wees extra voorzichtig op hellingen.
  - Vloeibare ladingen schuiven, vooral wanneer u draait, een helling op- of afrijdt, plotseling uw snelheid wijzigt of als u over oneffen terrein rijdt. Als de lading gaat schuiven, kan de machine omslaan.

Gebruik van de machine

Motor starten

1. Neem plaats op de bestuurderstoel en haal u voet van het tractiepedaal.
2. Zorg dat de machine als volgt is ingesteld:
   - De parkeerrem is in werking gesteld.
   - Het tractiepedaal bevindt zich in de NEUTRAALSTAND.
   - De spuitpomp is uitgeschakeld.
   - De gashendel staat in de stand LANGZAAM.
3. Draai het sleuteltje naar de stand START.
4. Laat de motor bij het starten langer dan 15 seconden draaien.
5. Laat het sleuteltje los zodra de motor start.
6. Laat de motor STATIONAIR of halfgas lopen totdat deze is opgewarmd.

Met de machine rijden

1. Laat de parkeerrem los en druk het tractiepedaal naar voren om de machine naar voren te rijden of druk het pedaal naar achteren om de machine achteruit te rijden.

   Belangrijk: **Laat de spuitmachine tot stilstand komen voordat u schakelt tussen de VOORUIT- en de ACHTERUIT-stand.**

2. Om de machine langzaam te stoppen, moet u het tractiepedaal laten opkomen.

   Opmerking: Het tractiepedaal keert terug naar de NEUTRALE stand

3. Om snel te remmen, trapt u het rempedaal in.

   Opmerking: De remafstand van de machine kan variëren naargelang de lading van de spuittank en de rijsnelheid van de machine.

De snelheidsbegrenzerschakelaar gebruiken

⚠ VOORZICHTIG

Als u de snelheidsbegrenzerschakelaar indrukt terwijl uw voet niet op het tractiepedaal rust, kan de tractie-eenheid plots stoppen en ertoe leiden dat u de controle over de machine verliest. Het is mogelijk dat u of omstanders hierbij letsel oplopen.

Houd daarom uw voet op het tractiepedaal als u de snelheidsbegrenzerschakelaar uitschakelt.

1. Schakel de spuitpomp in door de schakelaar van de spuitpomp AAN te zetten; zie Schakelaar van spuitpomp (bladz. 34).
2. Rij vooruit tot u de gewenste rijsnelheid hebt bereikt; zie Met de machine rijden (bladz. 48).

   Opmerking: U moet de machine met een snelheid trager dan 11 km/u rijden om de snelheidsbegrenzer in te stellen.

3. Druk op de bovenkant van de snelheidsbegrenzerschakelaar.

   Opmerking: Het lampje op de schakelaar gaat branden.

4. Haal uw voet van het tractiepedaal.

   Opmerking: De spuitmachine behoudt de snelheid die u heeft ingesteld.

5. Om de snelheidsbegrenzerschakelaar uit te schakelen, moet u uw voet op het tractiepedaal zetten en op de onderkant van de schakelaar drukken of uw voet van het tractiepedaal halen en het rempedaal intrappen.

   Opmerking: Het lampje op de schakelaar dooft en u kunt het tractiepedaal weer gebruiken.

De motor afzetten

1. Zet alle bedieningsorganen in de NEUTRAALSTAND.

2. Trap het rempedaal in om de machine te stoppen.
3. Stel de parkeerrem in werking.
4. Zet de gashendel op STATIONAIR/LANGZAAM.
5. Draai het sleuteltje op UIT.
6. Verwijder het sleuteltje uit het contact om te voorkomen dat iemand per ongeluk de motor start.

Motorberichten

Als de motor buiten de veilige bedrijfslimiet gaat, kunnen er 2 soorten motorberichten verschijnen op het InfoCenter:

- Adviserende motorberichten
- Berichten 'stop motor'

Opmerking: U moet de optie geluid dempen in het InfoCenter op AAN zetten opdat de alarmen voor adviserende motorberichten en berichten 'stop motor' weerklinken. Raadpleeg Indicator geluid dempen in de *Softwaregids* voor de Multi Pro 5800-D and 5800-G spuitmachines met ExcelaRate spuitsysteem.

Opmerking: Het symbool aan de rechterhoek bovenaan het hoofdscherm, een adviserend motorbericht, of een bericht ‘stop motor’, geeft aan dat er een actieve fout is voor de motor.

Adviserende motorberichten

Als er een adviserend motorbericht wordt weergegeven in het InfoCenter, dient u te stoppen met spuiten en de machine naar de werkplaats te rijden. Voorbeelden van schermen met advies zijn:

1. Wanneer de motorbediening (ECU) een fout van het niveau 'advies' detecteert, wordt de **indicator voor advies over de motor** weergegeven (Figuur 77).



g194664

Figuur 77

2. Stop met spuiten en rijd de machine naar de werkplaats.

   Opmerking: Een bericht over een actieve fout wordt weergegeven (Figuur 78).



g194663

Figuur 78

Bericht over een actieve fout (temp. koelvloeistof te hoog)

3. Druk op knop 1 tot en met knop 5 om de lijst met actieve fouten te bekijken (Figuur 79).
   - Druk op knop 1 of 2 om naar boven of naar beneden in de lijst te gaan.
   - Druk op knop 3 om het audioalarm te dempen.

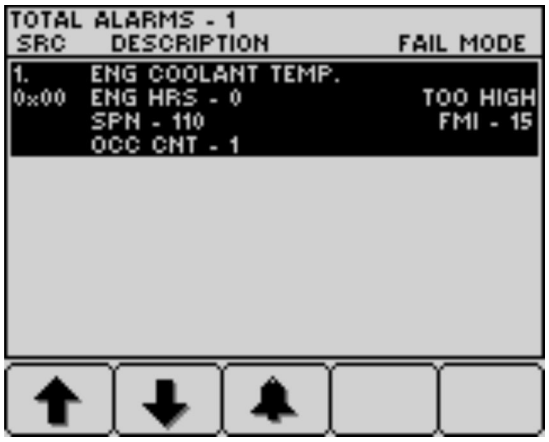

g194666

Figuur 79

4. Druk op knop 5 om de lijst met actieve fouten te verlaten en terug te keren naar het hoofdscherm (Figuur 80).

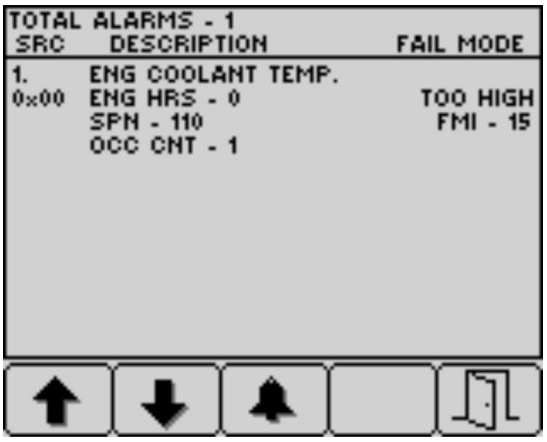

g194665

Figuur 80

Berichten 'stop motor'

Wanneer een bericht 'stop motor' wordt weergegeven in het InfoCenter, moet de bestuurder de machine onmiddellijk parkeren en de motor uitschakelen. Voorbeelden van schermen met advies zijn:

Belangrijk: **Indien u de motor blijft gebruiken wanneer een bericht 'stop motor' wordt weergegeven, zal dit leiden tot beschadiging van de motor.**

1. Wanneer de motorbediening (ECU) een ernstige fout detecteert, wordt de **indicator voor motor uitschakelen** weergegeven (Figuur 81).



g194667

Figuur 81

2. **Parkeer de machine onmiddellijk en schakel de motor uit.**
3. Vervolgens wordt een bericht over een actieve fout weergegeven (Figuur 82).



g194663

Figuur 82

4. Druk op knop 1 tot en met knop 5 om de lijst met actieve fouten te bekijken; raadpleeg Figuur 79 in Adviserende motorberichten (bladz. 49).
   - Druk op knop 1 of 2 om naar boven of naar beneden in de lijst te gaan.
   - Druk op knop 3 om het audioalarm te dempen.
5. Druk op knop 5 om de lijst met actieve fouten te verlaten en terug te keren naar het hoofdscherm; zie Figuur 80 in Adviserende motorberichten (bladz. 49).

Bediening en gebruik van de spuitmachine

Om de spuitmachine te gebruiken, moet u eerst de spuittank vullen. Vervolgens spuit u het productmengsel op het werkgebied en als u daarmee klaar bent, reinigt u de tank en het spuitsysteem. U moet deze drie stappen achtereenvolgens uitvoeren om schade aan de spuitmachine te voorkomen. Zo mag u chemische stoffen niet 's avonds in de tank gieten en mengen en pas de volgende ochtend gaan spuiten. Hierdoor worden de chemische stoffen gescheiden, hetgeen schade kan toebrengen aan de onderdelen van de spuitmachine.

⚠ VOORZICHTIG

Chemische stoffen zijn gevaarlijk en kunnen lichamelijk letsel veroorzaken.

- **Lees de aanwijzingen op het fabrieksetiket voordat u gaat werken met chemische stoffen, en neem alle aanbevelingen en voorzorgsmaatregelen van de fabrikant in acht.**
- **Zorg ervoor dat uw huid niet in contact komt met chemische stoffen. Als dit toch gebeurt, moet u de desbetreffende plek grondig afspoelen met zeep en schoon water.**
- **Draag geschikte persoonlijke beschermingsmiddelen in overeenstemming met de instructies van de fabrikant van de chemische stoffen.**

De Multi Pro® spuitmachine is zo ontworpen dat zij duurzaam is en een lange levensduur zal hebben. Om speciale redenen zijn op verscheidene plaatsen op uw spuitmachine verschillende materialen gebruikt om dit doel te verwezenlijken. Helaas bestaat er geen enkele materiaal dat perfect is voor alle voorzienbare spuitwerkzaamheden.

Sommige chemische stoffen zijn agressiever dan andere en elke chemische stof reageert anders met verschillende materialen. Een aantal vaste stoffen (zoals bevochtigbaar poeder, houtskool) heeft een sterker schurende werking en veroorzaakt meer slijtage. Als een chemische stof verkrijgbaar is in een samenstelling die de levensduur van de spuitmachine verlengt, adviseren wij u deze te gebruiken.

Verder moet u natuurlijk altijd uw spuitmachine en spuitsysteem na gebruik grondig reinigen. Dit garandeert een langdurig en probleemloos gebruik van de veldspuit.

Opmerking: Als u vragen hebt of verdere informatie wenst over het spuitbedieningssysteem, raadpleeg dan de *Gebruikershandleiding* die bij het systeem werd geleverd.

Belangrijk: **Om ervoor te zorgen dat het product goed gemengd blijft, moet u de mengfunctie steeds gebruiken als er een oplossing in de tank zit.**

Opvangtest

Belangrijk: **U hebt een maatbeker nodig (bij voorkeur een maatbeker met maatstrepen van 0,01 ml) en een stopwatch om deze procedure uit te voeren.**

Raadpleeg de *GeoLink-softwaregids*.

De spuitbomen positioneren

Met de hefschakelaars van de spuitbomen op het bedieningspaneel van de spuitmachine kunt u de buitenste spuitbomen in de transportstand of in de spuitstand zetten zonder dat u de bestuurdersstoel hoeft te verlaten. Breng de machine indien mogelijk tot stilstand voordat u de positie van de spuitbomen verandert.

De positie van de spuitbomen veranderen

Voer de volgende stappen uit om de buitenste spuitbomen in de spuitstand te zetten:

1. Parkeer de machine op een horizontaal oppervlak.
2. Laat de buitenste spuitbomen zakken met behulp van de hefschakelaars van de spuitbomen.

   Opmerking: Wacht totdat de buitenste spuitbomen volledig zijn uitgeklapt in de spuitstand.

Voer het spuiten uit en voer dan de volgende stappen uit om de buitenste spuitbomen in de transportstand te zetten:

Belangrijk: **Als uw machine voorzien is van de Antidriftafdekking voor de spuitbomen, de Ultrasone nivelleerset voor de spuitbomen of beide, moet u de buitenste spuitbomen een per een in de transportstand zetten.**

Als u beide buitenste spuitbomen tegelijk verplaatst terwijl de afdekkings- of nivelleerset gemonteerd is, kunt u de afdekkingen en/of de sensors beschadigen.

1. Parkeer de machine op een horizontaal oppervlak.
2. Breng de buitenste spuitbomen met de hefschakelaars omhoog totdat zij geheel gekruist over elkaar in de transportstand in de transporthouder zijn gezet en de hefcilinders volledig zijn teruggetrokken.

   Belangrijk: **Laat de hefschakelaar(s) van de spuitbomen los zodra de buitenste spuitbomen de gewenste stand hebben bereikt. De actuators tot tegen de mechanische begrenzers laten bewegen kan de hefcilinders en/of andere hydraulische componenten beschadigen.**

   Belangrijk: **Zorg ervoor dat de spuitbomen in de transportstand niet in aanraking komen met laag overhangende objecten, dit kan de spuitbomen beschadigen.**

Belangrijk: **De spuitbomen kunnen beschadigd raken als zij niet gekruist worden getransporteerd in de transporthouder.**

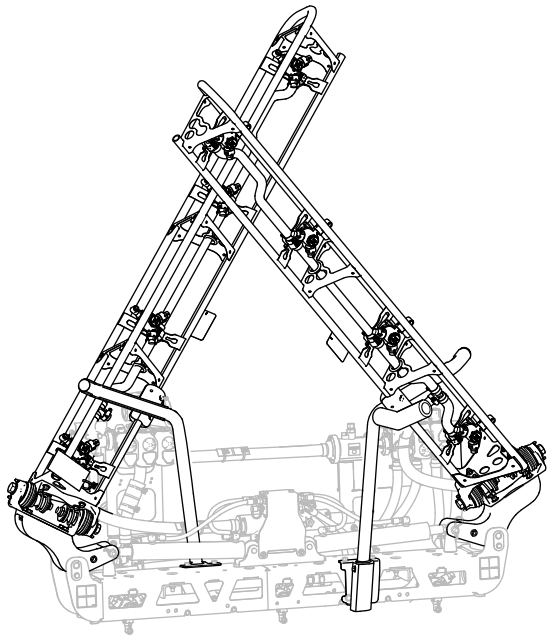

g467635

Figuur 83
Gekruiste transportstand

Belangrijk: **Om schade aan de hefcilinder te voorkomen, moet u ervoor zorgen dat de actuators volledig zijn ingetrokken voordat u de machine gaat transporteren.**

De nodige voorzorgsmaatregelen nemen ter bescherming van het gazon tijdens gebruik in een stationaire stand

Belangrijk: **In sommige omstandigheden kan de hitte van de motor, de radiateur en de knaldemper schade toebrengen aan het gras als de spuitmachine wordt gebruikt in een stationaire stand. De machine loopt stationair als u de spuitvloeistof in de tank mengt, handmatig spuit met een spuitpistool of een loopspuitboom gebruikt.**

Neem de volgende voorzorgsmaatregelen:

- Spuit **nooit** in een stationaire stand bij zeer hete en/of droge omstandigheden of als het gazon tijdens deze perioden meer te lijden kan hebben.
- Parkeer **nooit** op het gazon als u spuit in de stationaire stand. Parkeer op een pad als dit mogelijk is.

- **Beperk** zoveel mogelijk de tijd dat u de machine in de stationaire stand op een bepaald stuk van het gazon laat staan. Zowel de tijd als de temperatuur is van invloed op de mate waarin het gras wordt beschadigd.
- **Stel het motortoerental zo laag mogelijk af** om de gewenste druk en stroom te verkrijgen. Dit beperkt de hitte die wordt ontwikkeld en de snelheid van de lucht die de koelventilator voortbrengt.
- **Laat de hitte** naar boven ontsnappen vanuit het motorcompartiment door de stoel omhoog te zetten als de machine wordt gebruikt in de stationaire stand, zodat de hitte niet via de onderkant van de machine wordt afgevoerd.

Spuittips

- Overlap geen stukken waar u eerder hebt gespoten.
- Controleer of er geen spuitdoppen zijn verstopt. Vervang versleten of beschadigde spuitdoppen.
- Schakel eerst met de hoofdschakelaar de spuitbomen uit voordat u de veldspuit tot stilstand brengt. Nadat u de machine tot stilstand hebt gebracht, moet u met de gasinstelling de motor op toeren houden, zodat het mengen blijft doorgaan.
- U verkrijgt betere resultaten als de spuitmachine in beweging is wanneer u de spuitbomen inschakelt.

Een verstopte spuitdop schoonmaken

Als een spuitdop tijdens het spuiten verstopt raakt, moet u de spuitdop als volgt schoonmaken:

1. Parkeer de veldspuit op een gelijke ondergrond, zet de motor af en stel de parkeerrem in werking.
2. Zet de hoofdschakelaar op UIT en zet vervolgens de schakelaar van de spuitpomp op UIT.
3. Verwijder de verstopte spuitdop en maak deze schoon met een spuitfles met water en een tandenborstel.
4. Monteer de spuitdop.

Na gebruik

Veiligheid na het werk

Algemene veiligheid

- Doe het volgende voordat u de bestuurdersstoel verlaat:
  - Parkeer de machine op een horizontaal oppervlak.
  - Zet het tractiepedaal in de NEUTRAALSTAND.
  - Schakel de spuitpomp uit.
  - Stel de parkeerrem in werking.
  - Zet de motor uit en verwijder het sleuteltje (indien aanwezig).
  - Wacht totdat alle bewegende onderdelen tot stilstand zijn gekomen.
  - Laat de machine afkoelen voordat u er instellingen of onderhoud aan verricht, of de machine schoonmaakt of stalt.
- Hebt u het werk met de machine voltooid, spoel dan alle resterende chemicaliën van de buitenkant van de machine en zorg dat het systeem geneutraliseerd en driemaal gespoeld is volgens de aanbevelingen van de fabrikant(en) van de chemische stoffen, en dat al de kleppen 3 cycli hebben doorlopen; raadpleeg het hoofdstuk Chemische veiligheid.
- Laat de motor afkoelen voordat u de machine in een afgesloten ruimte stalt.
- Stal de machine of het brandstofvat nooit in de buurt van een open vuur, vonken of een waakvlam zoals die van een boiler of een ander apparaat.
- Zorg ervoor dat alle onderdelen van de machine in goede staat verkeren en alle bevestigingselementen stevig vastzitten.
- Vervang versleten, beschadigde en ontbrekende stickers.

De spuitmachine reinigen

Reinig de machine indien nodig met alleen water of een mild reinigingsmiddel. Bij het schoonmaken van de machine kunt u een doek gebruiken.

Belangrijk: **Gebruik geen brak of teruggewonnen water om de machine schoon te maken.**

Opmerking: Gebruik nooit een hogedrukreiniger om de machine schoon te maken. Hogedrukreinigers kunnen het elektrische systeem beschadigen, belangrijke stickers losweken en noodzakelijk vet op wrijvingspunten wegspoelen. Gebruik niet te veel water in de buurt van het bedieningspaneel, de motor en de accu.

Belangrijk: **Reinig de machine niet terwijl de motor loopt. De machine reinigen terwijl de motor loopt kan interne motorschade veroorzaken.**

Het spuitsysteem reinigen

De tank aftappen

1. Stop de spuitmachine, stel de parkeerrem in werking, zet de motor af en verwijder het contactsleuteltje.
2. Zoek het aftapventiel van de tank aan het spatbord links achteraan de machine (Figuur 84).

   Opmerking: Het aftapventiel zit op een beugel op het spatbord links achteraan.

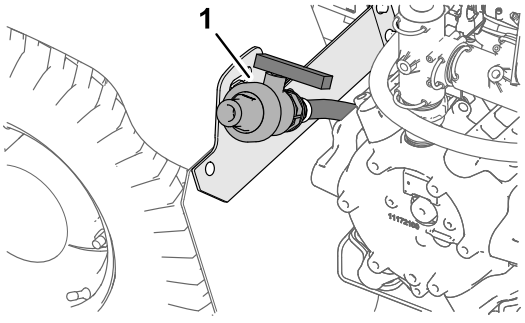

g191084

Figuur 84

1. Aftapventiel (spuittank)

3. Til het ventiel op zodat de steunbouten van het ventiel loskomen uit de openingen in de beugel, en trek het ventiel naar achteren (Figuur 85A).

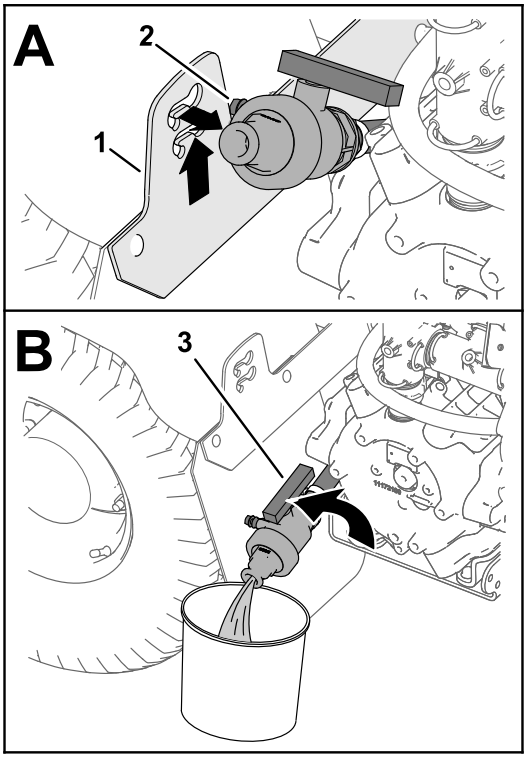

g191083

Figuur 85

1. Beugel van aftapventiel
2. Steunbouten (aftapventiel)
3. Hendel van aftapventiel (open)

4. Plaats de opvangbak onder het uiteinde van het ventiel en draai de hendel van het ventiel naar de open stand (Figuur 85B).
5. Als de tank volledig leeggelopen is, draait u de handgreep van het aftapventiel dicht en monteert u het ventiel op de beugel (Figuur 85B en Figuur 85A).

   Belangrijk: **Voer chemicaliën uit de spuittank af volgens de plaatselijk geldende voorschriften en de instructies van de fabrikant van het materiaal.**

De interne onderdelen van de spuitmachine reinigen

Belangrijk: **Gebruik uitsluitend schoon water om de spuitmachine te reinigen.**

Belangrijk: **U moet de spuitmachine en eventuele aangekoppelde spuitwerktuigen altijd onmiddellijk na elk gebruik leeg laten lopen en schoonspoelen. Indien u de spuitmachine niet schoonspoelt en reinigt, kunnen de chemische stoffen uitdrogen en de leidingen, filters, kleppen, spuitdopbehuizingen, pomp en andere onderdelen verstopt raken.**

Toro raadt u aan de goedgekeurde spoelset te gebruiken voor deze machine. Neem voor meer informatie contact op met uw erkende Toro verdeler.

Opmerking: De aanbevelingen en instructies die volgen gaan ervan uit dat de Toro spoelspet niet gemonteerd is.

Reinig het spuitsysteem en eventuele aangekoppelde spuitwerktuigen na **elke** spuitbeurt. Om het spuitsysteem goed te reinigen, moet u als volgt te werk gaan:

- Voer 3 afzonderlijke spoelcyclussen uit.
- Gebruik de reinigings- en neutraliseermiddelen die worden aanbevolen door de fabrikanten van de chemische stoffen.
- Gebruik zuiver, schoon water (zonder reinigings- en neutraliseermiddelen) voor de **laatste** spoelbeurt.

1. Vul de tank met minstens 190 liter schoon water en sluit het deksel.

   Opmerking: Indien nodig kunt u een reinigings-/neutraliseermiddel toevoegen aan het water. Gebruik alleen schoon water voor de laatste spoeling.
2. Laat de buitenste spuitbomen neer in de spuitstand.
3. Start de motor, stel de parkeerrem in werking, zet de spuitpompschakelaar AAN en zet de gashendel op een hoog motortoerental.
4. Zet de mengschakelaar op AAN.
5. Zet de spuitmachine in de DRUKMODUS in het onderdeel SNELHEIDSREGELINGSMODUS op het GeoLink-display; raadpleeg de *GeoLink-softwaregids*.
6. Stel de druk op het GeoLink-display in op 689 kPa (100 psi).
7. Zet de afzonderlijke spuitboomschakelaars en de hoofdschakelaar van de spuitbomen op AAN.
8. Controleer of alle spuitdoppen naar behoren werken.
9. Laat al het water in de tank via de spuitdoppen naar buiten spuiten.
10. Zet de hoofdschakelaar van de spuitbomen op UIT, zet de mengschakelaar en de schakelaar van de spuitpomp op UIT en zet de motor af.
11. Herhaal stappen 1 tot en met 10 nog minstens 2 keer om er zeker van te zijn dat het spuitsysteem volkomen is gereinigd.

   Belangrijk: **U moet altijd drie spoelcyclussen uitvoeren om er zeker van te zijn dat het spuitsysteem en de spuitwerktuigen helemaal schoon zijn om schade aan het systeem te voorkomen.**

De externe onderdelen van de spuitmachine reinigen

1. Reinig de zuigkorf en het drukfilter; zie Drukfilter reinigen (bladz. 56) en Zuigkorf reinigen (bladz. 55).

   Belangrijk: **Als u bevochtigbaar poeder gebruikt, moet u de zuigkorf na elke tank reinigen.**
2. Spuit met een tuinslang de buitenkant van de spuitmachine schoon. Gebruik hierbij schoon water.
3. Verwijder de spuitdoppen en reinig ze met de hand.

   Opmerking: Vervang versleten of beschadigde spuitdoppen.

   Opmerking: Als uw machine optionele spuitdopfilters heeft, maak deze dan schoon voordat u de spuitdoppen monteert; zie Spuitdopfilter reinigen (bladz. 57).

Zuigkorf reinigen

Onderhoudsinterval: Bij elk gebruik of dagelijks—Zuigkorf reinigen. Reinig de zuigkorf (aanzuigfilter) (vaker bij gebruik van bevochtigbaar poeder).

1. Plaats de machine op een horizontaal oppervlak, stel de parkeerrem in werking, schakel de spuitpomp uit, zet de motor af en verwijder het sleuteltje.
2. Verwijder bovenaan de spuittank de borgclip waarmee de slangfitting bevestigd is aan de grote slang van de behuizing van de zuigkorf (Figuur 86).

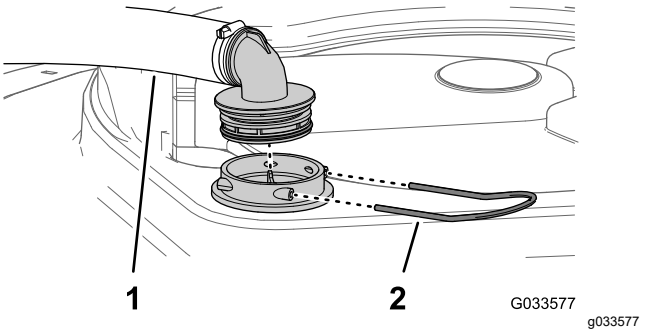

Figuur 86

1. Zuigslang
2. Borgclip

3. Verwijder de slang en de slangfitting van de behuizing van de zuigkorf (Figuur 86).
4. Trek de zuigkorf uit zijn behuizing in de tank (Figuur 87).

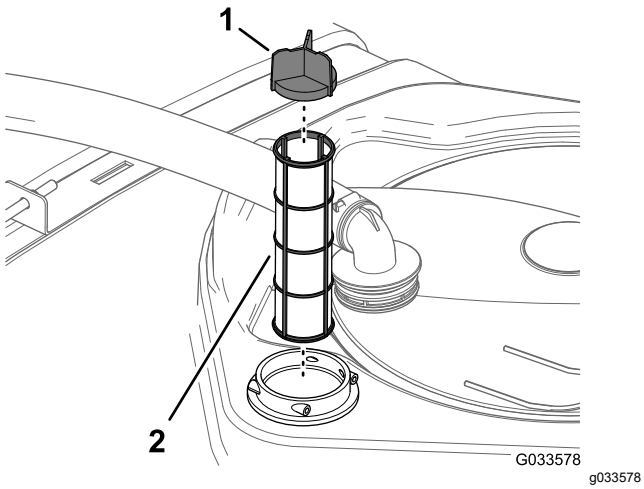

Figuur 87

1. Schermklep
2. Zuigkorf

5. Reinig de zuigkorf met schoon water.

   Belangrijk: **Vervang de zuigkorf als deze beschadigd is of niet goed kan worden gereinigd.**

6. Plaats de zuigkorf in het huis totdat deze goed op zijn plaats zit.
7. Lijn de slang en de slangfitting uit met de behuizing van de korf bovenaan de tank en bevestig de fitting en de behuizing met de borgclip die u verwijderd hebt in stap 2.

Drukfilter reinigen

Onderhoudsinterval: Bij elk gebruik of dagelijks—Drukfilter reinigen. Reinig het drukfilter (vaker bij gebruik van bevochtigbaar poeder).

1. Plaats de machine op een horizontaal oppervlak, stel de parkeerrem in werking, schakel de spuitpomp uit, zet de motor af en verwijder het sleuteltje.
2. Plaats een opvangbak onder het drukfilter (Figuur 88).

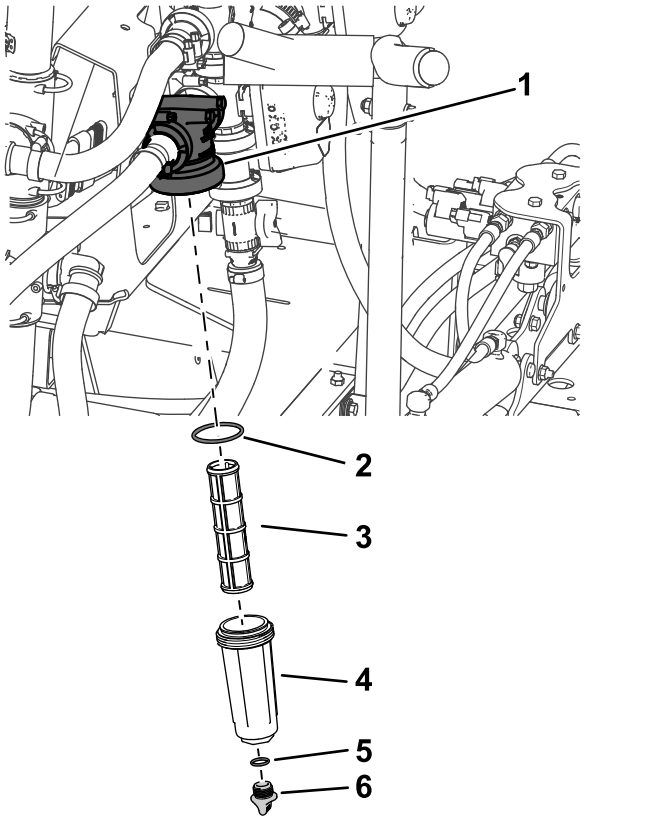

Figuur 88

1. Filterkop
2. Pakking (bak)
3. Filterelement
4. Bak
5. Pakking (aftapdop)
6. Aftapdop

3. Draai de aftapdop linksom en neem ze van de bak van het drukfilter (Figuur 88).

   Opmerking: Laat de bak volledig leeglopen.

4. Draai de bak linksom en verwijder de filterkop (Figuur 88).
5. Verwijder het drukfilterelement (Figuur 88).
6. Reinig het filterelement met schoon water.

   Belangrijk: **Vervang het filter als dit beschadigd is of niet grondig kan worden gereinigd.**

7. Controleer de pakking voor de aftapplug (in de bak) en de pakking voor de bak (in de filterkop) op schade en slijtage (Figuur 88).

   Belangrijk: **Vervang beschadigde of versleten pakkingen voor de plug, de bak of beide.**

8. Monteer het drukfilterelement in de filterkop (Figuur 88).

   Opmerking: Zorg dat het filterelement stevig in de filterkop zit.

9. Maak de bak handmatig vast op de filterkop (Figuur 88).

10. Monteer de aftapdop op de fitting onderaan de bak en draai de dop handmatig vast (Figuur 88).

Spuitdopfilter reinigen

1. Plaats de machine op een horizontaal oppervlak, stel de parkeerrem in werking, schakel de spuitpomp uit, zet de motor af en verwijder het sleuteltje.
2. Neem de spuitdop uit de houder Figuur 89

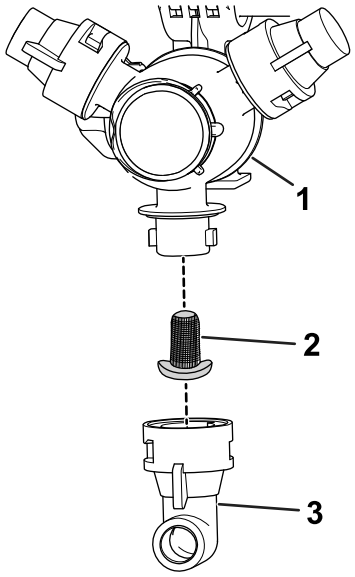

Figuur 89

1. Spuitdophouder
2. Spuitdopfilter
3. Spuitdop

3. Verwijder het spuitdopfilter (Figuur 89).
4. Reinig het spuitdopfilter met schoon water.

   Belangrijk: **Vervang de zuigkorf als deze beschadigd is of niet goed kan worden gereinigd.**
5. Monteer het spuitdopfilter (Figuur 89).

   Opmerking: Verzeker dat het filter goed op zijn plaats zit.
6. Monteer de spuitdop op de spuitdophouder (Figuur 89).

Het spuitsysteem behandelen met conditioner

Onderhoudsinterval: Na elk gebruik—Behandel het spuitsysteem met conditioner aan het eind van elke werkdag.

Specificatie conditioner

Specificatie conditioner: propyleenglycol 'niet-toxisch antivriesmiddel' met corrosieremmer

Belangrijk: **Gebruik alleen propyleenglycol met corrosieremmer.**

Gebruik geen recyclede propyleenglycol. Gebruik geen antivriesmiddel op basis van ethyleenglycol.

Gebruik geen propyleenglycol waaraan oplosbare alcoholen (methanol, ethanol of isopropanol) of pekelproducten zijn toegevoegd.

De conditioner voorbereiden

1. Rij de machine naar een horizontaal oppervlak, stel de parkeerrem in werking, schakel de motor uit en verwijder het sleuteltje.
2. Voeg als volgt conditioner toe aan de tank:
   - Voor propyleenglycol antivriesmiddel dat klaar is om te gebruiken (voorgemengd): voeg 37,8 liter propyleenglycol antivriesmiddel toe in de tank.
   - Voor geconcentreerd propyleenglycol antivriesmiddel voert u de volgende stappen uit:

     A. Voeg in de spuittank een mengsel van 37,8 liter toe dat bestaat uit propyleenglycol antivriesmiddel en water. Bereid het antivriesmengsel voor zoals aangegeven door de fabrikant voor een concentraat dat geschikt is voor temperaturen tot minimaal -45 °C.

     Belangrijk: **Gebruik uitsluitend schoon water om de spuitmachine te reinigen.**

     B. Start de motor en zet de spuitpompschakelaar op AAN.

     C. Trap het gaspedaal in om het motortoerental te verhogen.

     D. Zet de mengschakelaar op AAN.

     Laat de conditioner en de wateroplossing gedurende 3 minuten of langer circuleren.

De conditioner spuiten

Aanbevolen tool: een doorzichtige maatbeker.

1. Rij de machine naar het gebied met de afvoerplaat en stel de parkeerrem in werking.

2. Laat de buitenste spuitbomen neer.
3. Zet de schakelaars voor de linker, middelste en rechter spuitboom en de hoofdschakelaar van de spuitbomen op AAN.
4. Laat het spuitsysteem spuiten totdat de spuitdoppen de conditioner hebben afgevoerd.

   Opmerking: De meeste propyleenglycol antivriesmiddelen hebben een roze kleur. Gebruik de maatbeker om bij verschillende spuitdoppen monsters te nemen van de uitstroming van de spuitmachine.
5. Zet de hoofdschakelaar van de spuitbomen, de 3 schakelaars van de spuitbomen, de mengschakelaar en de spuitpompschakelaar uit en zet de motor af.

De machine transporteren

Gebruik een aanhanger of vrachtwagen om de machine over lange afstanden te transporteren.

- Gebruik een oprijplaat van volledige breedte bij het laden van de machine op een aanhanger of vrachtwagen.
- Maak de buitenste spuitbomen vast aan de transporthouders van de spuitbomen.
- Bind de machine stevig vast op het transportvoertuig; Figuur 90 en Figuur 91 illustreren de bevestigingspunten van de machine.

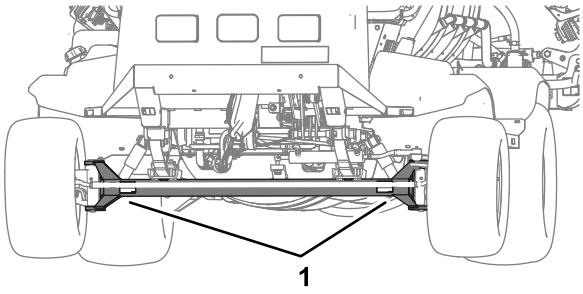

Figuur 90

1. Voorste bevestigingspunten (voorste as)

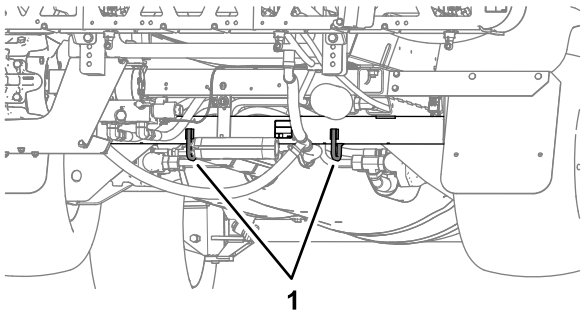

Figuur 91

1. Achterste bevestigingspunten (achterste asbuis)

De spuitmachine slepen

In noodgevallen kan de spuitmachine over een korte afstand worden gesleept nadat u de sleepklep hebt geopend. Toro adviseert echter hiervan geen standaardprocedure te maken.

⚠ WAARSCHUWING

Als u het voertuig bij een te hoge snelheid sleept, kunt u de macht over het stuur verliezen. Dit kan letsel veroorzaken.

Sleep de machine nooit sneller dan 4,8 km per uur.

De machine moet worden gesleept door 2 personen. Als de machine over een grote afstand moet worden verplaatst, moet u deze vervoeren op een vrachtwagen of een aanhanger; zie De machine transporteren (bladz. 58).

1. Laat het uitlaatsysteem volledig afkoelen.
2. Verwijder het scherm van het onderstel; zie Toegang krijgen tot de motor (bladz. 64).
3. Open de sleepklep (Figuur 92) door deze 90° in een van beide richtingen te draaien.

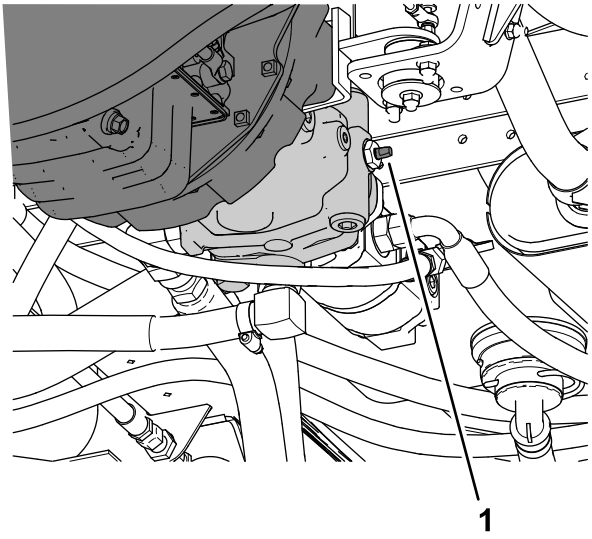

Figuur 92

1. Sleepklep

Belangrijk: **Als u de sleepklep niet opent voordat u de spuitmachine gaat slepen, kan schade aan de transmissie ontstaan.**

4. Bevestig een sleepkabel aan het frame; zoek de sleeppunten voor- en achteraan (Figuur 93 en Figuur 94).

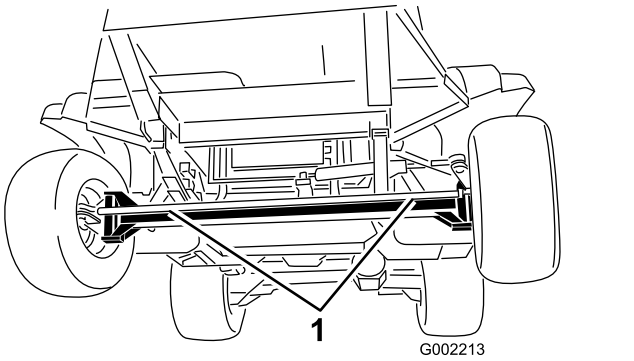

g002213

Figuur 93

1. Voorste sleeppunten

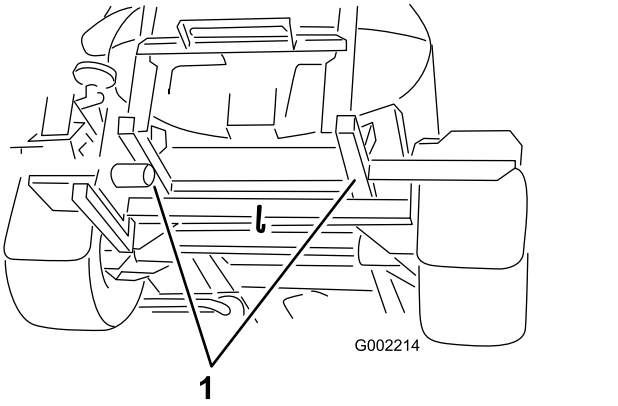

g002214

Figuur 94

1. Achterste sleeppunten

5. Zet de parkeerrem vrij.
6. Sleep de machine niet sneller dan 4,8 km per uur.
7. Als u klaar bent, sluit u de sleepklep en draait u deze vast met een torsie van 7 tot 11 N·m.

   Belangrijk: **Breng het scherm van het onderstel opnieuw aan voordat u de machine weer in gebruik neemt; zie Toegang krijgen tot de motor (bladz. 64).**

Onderhoud

Opmerking: Download het elektrische of hydraulische schema gratis op www.Toro.com.

Belangrijk: **Raadpleeg de gebruikershandleiding van de motor voor verdere onderhoudsprocedures.**

Opmerking: Bepaal vanuit de normale bedieningspositie de linker- en rechterzijde van de machine.

Veiligheid bij onderhoud

- Doe het volgende voordat u de bestuurdersstoel verlaat:
  - Parkeer de machine op een horizontaal oppervlak.
  - Zet het tractiepedaal in de NEUTRAALSTAND.
  - Stel de parkeerrem in werking.
  - Zet de motor uit en verwijder het sleuteltje (indien aanwezig).
  - Wacht totdat alle bewegende onderdelen tot stilstand zijn gekomen.
- Laat de onderdelen van de machine afkoelen voordat u onderhoudswerkzaamheden uitvoert.
- De machine mag uitsluitend worden onderhouden, gerepareerd, afgesteld of geïnspecteerd door vakbekwame en erkende technici.
- Reinig en spoel de spuitmachine grondig voordat u onderhoudswerkzaamheden uitvoert; raadpleeg het onderdeel Chemische veiligheid.
- Chemische stoffen die worden gebruikt in het spuitsysteem kunnen gevaarlijk en giftig zijn voor de gebruiker, omstanders, dieren, planten, de bodem of eigendommen.
  - U moet de waarschuwingsetiketten en de veiligheidsinformatiebladen voor alle gebruikte chemische stoffen zorgvuldig lezen en in acht nemen, en uzelf beschermen volgens de instructies van de fabrikant van de chemische stoffen.
  - Bescherm altijd uw huid als u in de buurt van chemische stoffen bent. Om te voorkomen dat u in aanraking komt met chemische stoffen, dient u geschikte persoonlijke beschermingsmiddelen (PPE) te gebruiken, waaronder de volgende:
    - ◊ oogbescherming, veiligheidsbril en/of gelaatsscherm
    - ◊ een chemicaliënpak
    - ◊ een stof- of filtermasker
    - ◊ handschoenen die bestand zijn tegen chemicaliën
    - ◊ rubberen laarzen of ander stevig schoeisel
    - ◊ schone reservekleding, zeep en wegwerphanddoeken om uzelf schoon te maken
  - Weiger de machine te gebruiken of er werkzaamheden aan te verrichten als deze informatie niet beschikbaar is.
  - De machine niet vullen, kalibreren of reinigen wanneer er mensen, in het bijzonder kinderen, of huisdieren in de buurt zijn.
  - Zorg voor een goede ventilatie van de ruimte waar u werkt met chemische stoffen.
  - Zorg ervoor dat er schoon water voorhanden is, in het bijzonder als u de spuittank vult.
  - Niet eten, drinken of roken als u in de buurt van chemische stoffen werkt.
  - Spuitdoppen niet schoonmaken door erin te blazen of ze in uw mond te nemen.
  - Was uw handen en andere onbedekte lichaamsdelen altijd zo snel mogelijk nadat u met chemische stoffen hebt gewerkt.
  - Chemische stoffen en dampen in de tank zijn gevaarlijk; blijf altijd buiten de tank en houd uw hoofd nooit boven of in de opening van een tank.
- Om de machine in goede staat te houden moet u verzekeren dat alle bevestigingsmiddelen goed zijn aangetrokken.
- Om het risico van brand te verminderen, moet u de omgeving van de motor vrij van overtollig vet, chemische stoffen, gras, bladeren en vuil houden.
- Als u de motor moet laten lopen om onderhouds- of afstelwerkzaamheden uit te voeren, moet u uw kleding, handen, voeten en andere lichaamsdelen uit de buurt van de motor en bewegende delen houden. Houd iedereen op afstand.
- Stel de rijsnelheid van de machine niet af. Ten behoeve van de veiligheid en een nauwkeurige afstelling moet u de rijsnelheid laten controleren door een erkende Toro verdeler.
- Indien een belangrijke reparatie nodig is of u technische hulp wilt, moet u contact opnemen met een erkende Toro verdeler.
- Elke aanpassing van deze machine die gevolgen heeft voor de werking, prestaties, levensduur of het gebruik van de machine, kan lichamelijk of dodelijk letsel veroorzaken. Dergelijke veranderingen kunnen ertoe leiden dat de garantie op het product komt te vervallen.

- Ondersteun de machine met assteunen als u onder de machine werkt.
- Haal voorzichtig de druk van onderdelen met opgeslagen energie.

Aanbevolen onderhoudsschema

Onderhoudsinterval	Onderhoudsprocedure
Na de eerste 8 bedrijfsuren	• Draai de wielmoeren aan. • Spanning van de riem van ventilator/wisselstroomdynamo controleren.
Na de eerste 50 bedrijfsuren	• Motoroliefilter vervangen. • De motorolie verversen (inclusief synthetische olie). • De brandstofleidingen en aansluitingen controleren. • Olie in de tandwielkast verversen.
Na de eerste 200 bedrijfsuren	• Lagers in voorwielen opvullen.
Bij elk gebruik of dagelijks	• Controleer de veiligheidsgordel(s) op slijtage, insnijdingen en andere beschadigingen. Vervang de veiligheidsgordel(s) als een onderdeel ervan niet naar behoren functioneert. • De bandenspanning controleren. • Remmen controleren. • Controleer de tankbanden. • Zuigkorf reinigen. • Drukfilter reinigen. • Luchtfilter controleren. • Het motoroliepeil controleren. • Koelvloeistofpeil controleren. • Controleer het peil van de hydraulische vloeistof.
Na elk gebruik	• De spuitmachine reinigen. • Behandel het spuitsysteem met conditioner aan het eind van elke werkdag.
Om de 50 bedrijfsuren	• Smeer de pomp. • Vet in alle smeernippels spuiten. • De stuurinrichting en de vering smeren. • De stuurinrichting en de vering smeren. • Controleer de aansluitingen van de accukabels.
Om de 100 bedrijfsuren	• Spuitboomscharnieren smeren. • Het luchtfilterelement vervangen. • Draai de wielmoeren aan. • Conditie en afslijting van de banden controleren. • De riem van de ventilator/wisselstroomdynamo controleren.
Om de 200 bedrijfsuren	• Motoroliefilter vervangen. Vervang het filter vaker als u de machine onder hoge belasting of bij hoge temperaturen gebruikt. • De motorolie verversen (inclusief synthetische olie). Ververs de olie vaker als u de machine onder hoge belasting of bij hoge temperaturen gebruikt. • Toespoor van voorwiel controleren. • Controleren of alle slangen en aansluitingen in goede staat verkeren en goed zijn bevestigd. • Radiateurribben reinigen. • De vloeistofstroommeter reinigen (vaker bij gebruik van bevochtigbaar poeder).

Onderhoudsinterval	Onderhoudsprocedure
Om de 400 bedrijfsuren	• De lagers van de actuatorstang smeren. • Jaarlijks onderhoud van de motor uitvoeren. • De brandstofleidingen en aansluitingen controleren. • Brandstoftank aftappen en reinigen. • Lagers in voorwielen opvullen. • Oliepeil tandwielkast controleren. • Koelvloeistof (zoals voorgeschreven door fabrikant) controleren en indien nodig verversen. • O-ringen in de kleppen controleren en indien nodig vervangen. • De zuigkorf vervangen. • Het drukfilter vervangen. • De nylon draaibussen controleren. • Controleer de pompmembranen en vervang indien nodig (raadpleeg een erkende Toro verdeler). • Controleer de afsluitkleppen van de pomp en vervang indien nodig (raadpleeg een erkende Toro verdeler).
Om de 800 bedrijfsuren	• Onderhoud van het brandstoffilter. • Olie in de tandwielkast verversen. of jaarlijks, waarbij de kortste periode moet worden aangehouden. • Als u de aanbevolen hydraulische vloeistof niet gebruikt of het reservoir ooit hebt gevuld met een andere vloeistof, moet u het hydraulische filter vervangen. • Als u de aanbevolen hydraulische vloeistof niet gebruikt of het reservoir ooit hebt gevuld met een andere vloeistof, moet u de hydraulische vloeistof verversen.
Om de 1000 bedrijfsuren	• De PCV-klep controleren. • Als u de aanbevolen hydraulische vloeistof gebruikt, moet u het hydraulische filter vervangen.
Om de 2000 bedrijfsuren	• Als u de aanbevolen hydraulische vloeistof gebruikt, moet u de hydraulische vloeistof verversen.
Jaarlijks	• De mengomloopklep kalibreren.

Controlelijst voor dagelijks onderhoud

Kopieer deze pagina ten behoeve van gebruik bij routinecontroles.

Gecontroleerd item	Voor week van:						
	maandag	dinsdag	woens-dag	donder-dag	vrijdag	zaterdag	zondag
Werking van rem en parkeerrem controleren.							
Werking van de schakelaar van de neutraalvergrendeling controleren.							
Brandstofpeil controleren.							
Controleer het motoroliepeil.							
Controleer het peil van de hydraulische vloeistof.							
Koelvloeistofpeil controleren.							
Luchtfilter controleren.							
Radiateur en oliekoeler controleren op vuil.							
Controleren of motor ongewone geluiden maakt.							
Controleren of de machine tijdens gebruik ongewone geluiden maakt.							
De bandenspanning controleren.							
Controleren op lekkages.							
Alle hydraulische leidingen en slangen controleren kinken, loszittende steunen, beschadigingen of slijtage.							
Werking van instrumenten controleren.							
Werking van het gaspedaal controleren.							
Zuigkorf reinigen.							
Vet in alle smeerpunten spuiten.[1]							
Was de machine.							
Beschadigde lak bijwerken.							

[1]Onmiddellijk na **elke** wasbeurt, ongeacht het voorgeschreven interval

Aantekening voor speciale aandachtsgebieden

Controle uitgevoerd door:		
Item	**Datum**	**Informatie**
1		
2		
3		
4		
5		
6		
7		
8		

9		
10		

Procedures voorafgaande aan onderhoud

⚠ VOORZICHTIG

Als u het sleuteltje in de starterschakelaar laat, bestaat de kans dat iemand de motor per ongeluk start, waardoor u en andere omstanders ernstig letsel kunnen oplopen.

Verwijder het sleuteltje uit de starterschakelaar voordat u onderhoudswerkzaamheden uitvoert aan de machine.

De spuitmachine omhoog brengen

Als u de motor laat lopen om routine-onderhoudswerkzaamheden uit te voeren en/de motor te testen, moeten de achterwielen van de machine zich 25 mm boven de grond bevinden, waarbij de achteras moet steunen op de steunpunten van de krik.

⚠ GEVAAR

Een opgekrikte machine kan wankel staan en van de krik glijden waardoor iemand die zich onder de machine bevindt, letsel kan oplopen

- **Haal altijd het sleuteltje uit de starterschakelaar voordat u van de spuitmachine stapt.**
- **Blokkeer de wielen als de machine is opgekrikt.**
- **Ondersteun de machine met assteunen.**

Het krikpunt aan de voorkant van de spuitmachine bevindt zich onder de vooras, direct onder de bladveren (Figuur 95).

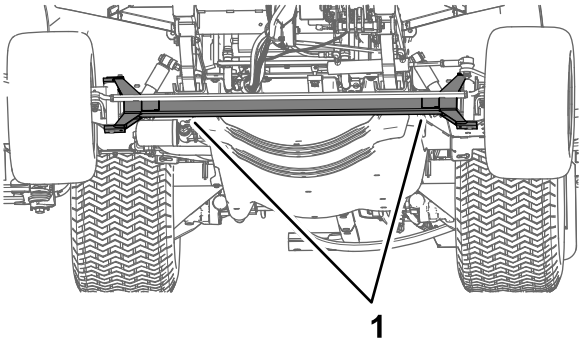

Figuur 95

1. Krikpunten aan de voorzijde

Het krikpunt aan de achterkant van de spuitmachine bevindt zich op de achterkant waar de spuitboomdragers zitten (Figuur 96).

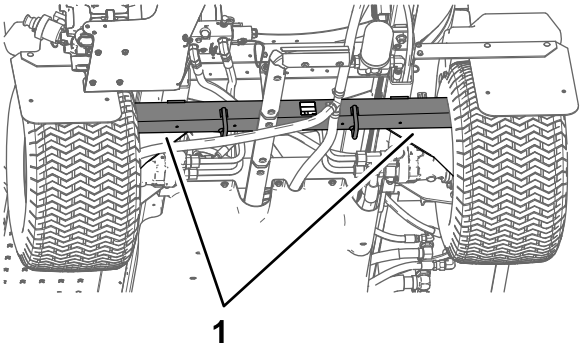

Figuur 96

1. Krikpunten aan de achterkant

Toegang krijgen tot de motor

Verwijder het voorste hitteschерm

1. Stel de parkeerrem in werking, schakel de spuitpomp uit, zet de motor af en verwijder het contactsleuteltje.
2. Zet de voor- en achterkant van de machine op assteunen.
3. Verwijder het bevestigingsmateriaal waarmee het voorste hitteschерm aan het chassis is bevestigd en verwijder het scherm.

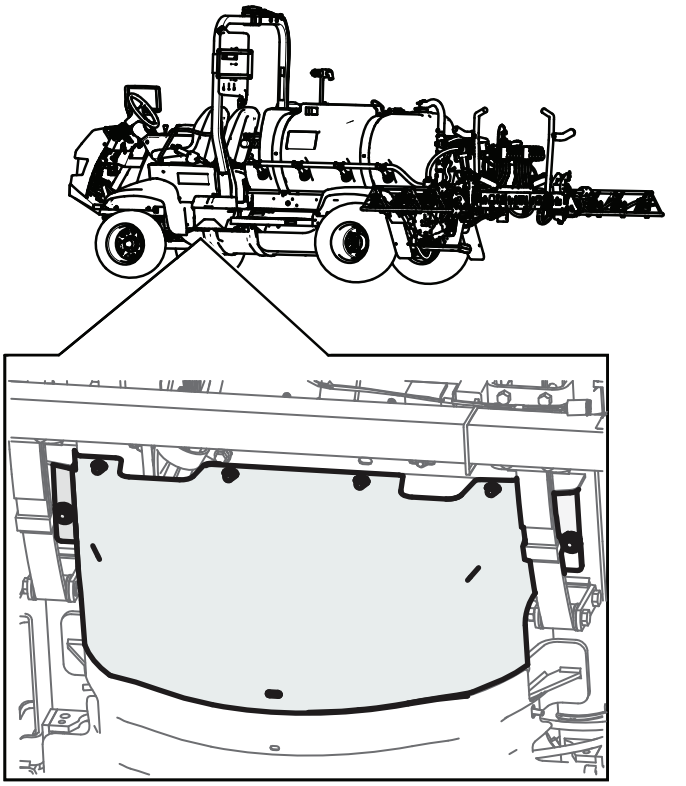

g525978

Figuur 97

Monteren van het voorste hitteschерm

1. Lijn de achterste flens van het voorste hitteschерm uit over de voorste flens van het achterste hitteschерm.
2. Lijn de gaten in het voorste hitteschерm uit met de schroefdraadgaten in het chassis.

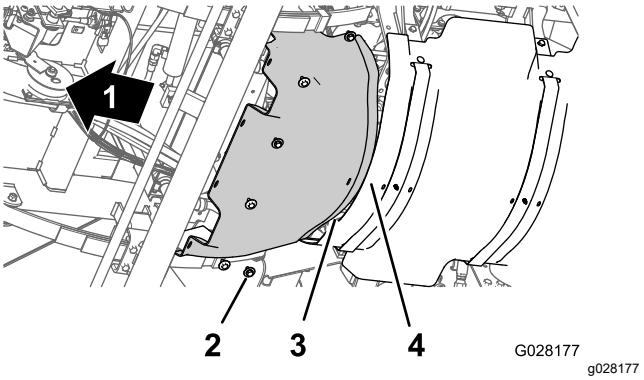

g028177

Figuur 98

1. Voorkant van de machine
2. Bouten
3. Achterste flens
4. Voorste flens

3. Gebruik het bevestigingsmateriaal dat u verwijderd hebt om het voorste hitteschерm op de machine te monteren.
4. Draai de bouten vast met een torsie van 19,78 tot 25,42 N·m.
5. Verwijder de assteunen en breng de machine omlaag.

Het scherm van het onderstel verwijderen

1. Verwijder de bevestigingsmiddelen waarmee het scherm van het onderstel is bevestigd aan het chassis van de machine.

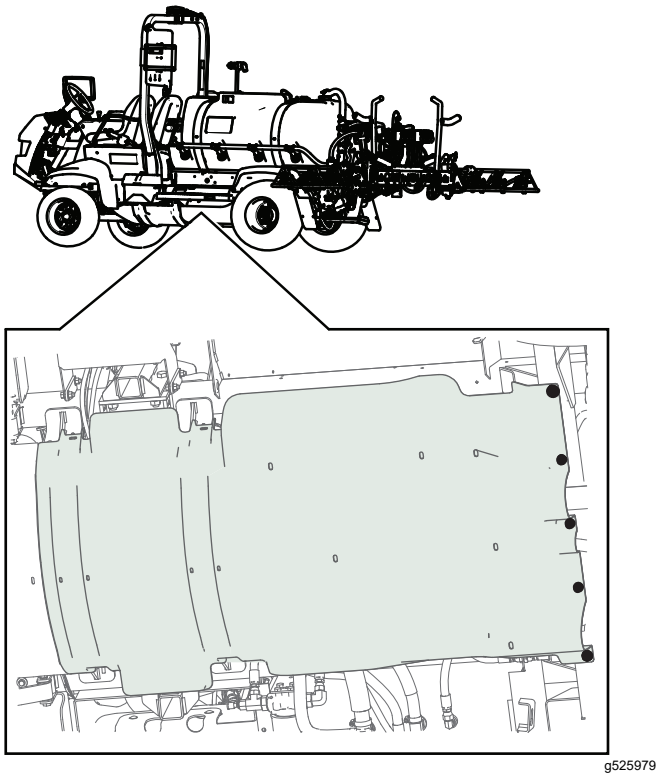

g525979

Figuur 99

2. Verwijder de 4 flensborgmoeren (5/16”) van de bouten en de slotbout waarmee de bevestigingslippen van het scherm van het onderstel bevestigd zijn aan de bevestigingsbeugels van de motor van de machine.

   Opmerking: De bouten niet van de machine verwijderen. Bewaar de flensborgmoeren.

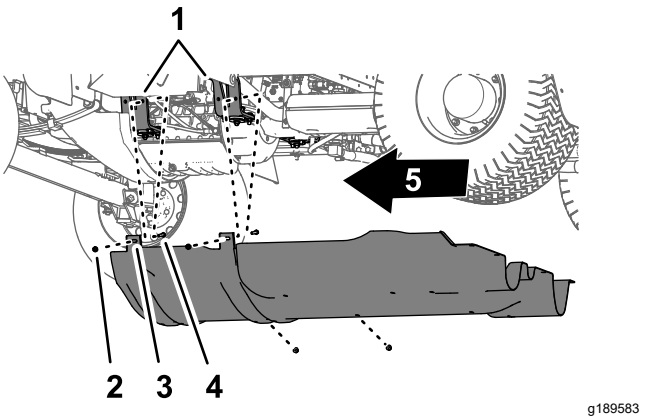

g189583

Figuur 100

1. Bevestigingsbeugel van motor
2. Bout – afgebeeld voor de duidelijkheid; niet verwijderen
3. Bevestigingslippen (scherm van onderstel)
4. Flensborgmoeren (5/16")
5. Voorkant van machine

3. Neem de bevestigingslippen van de bouten waarmee het scherm van het onderstel bevestigd is aan de bevestigingsbeugels van de motor.

Het scherm van het onderstel monteren

1. Lijn het scherm van het onderstel uit met het onderste chassis van de machine.
2. Plaats de bevestigingslippen van het scherm van het onderstel over de bouten en de slotbout aan de bevestigingsbeugels van de motor van de machine.
3. Monteer het scherm van het onderstel op de bevestigingsbeugels van de motor en de bouten; gebruik hiervoor de 4 flensborgmoeren (5/16”) die u eerder verwijderd hebt.
4. Lijn de gaten in het achterste gedeelte van het scherm van het onderstel uit met de gaten in het chassis.
5. Monteer het achterste gedeelte van het scherm van het onderstel op het chassis; gebruik hierbij de 5 flenskopbouten (5/16 x 7/8”) en 5 ringen (5/16”) die u verwijderd hebt.
6. Draai de moeren en bouten vast met een torsie van 11,29 tot 25,42 N·m.

Het inspectieluik van de stoelbasis verwijderen

1. Verwijder de 2 flenskopbouten waarmee het inspectieluik van de stoelbasis bevestigd is aan de stoelbasis.

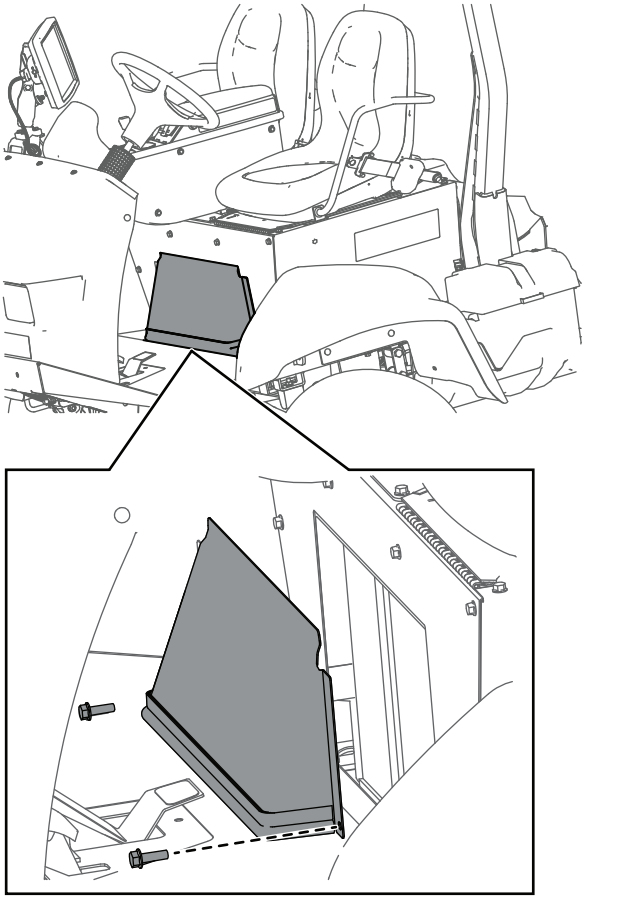

Figuur 101

1. Inspectieluik van stoelbasis
2. Flenskopbout
3. Gat (stoelbasis)

2. Verwijder het inspectieluik van de stoelbasis van de machine.

Het inspectieluik van de stoelbasis monteren

1. Lijn de openingen in het inspectieluik van de stoelbasis uit met de openingen in de stoelbasis.
2. Gebruik de 2 flenskopbouten die u eerder verwijderd hebt om het inspectieluik van de stoelbasis op de stoelbasis te monteren.

   Draai de bouten vast met een torsie van 19,75 tot 25,42 N·m.

Smering

De spuitpomp smeren

Onderhoudsinterval: Om de 50 bedrijfsuren—Smeer de pomp.

Om de 50 bedrijfsuren/Jaarlijks (houd hierbij de kortste periode aan)

Type smeermiddel: Mobil XHP 461.

1. Veeg de 2 uitwendige smeernippels schoon (Figuur 102).

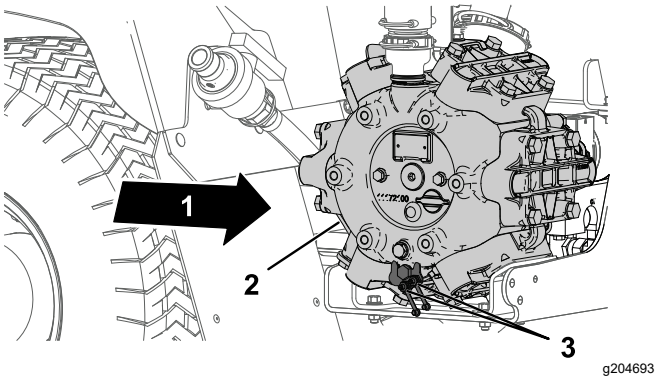

Figuur 102

1. Achterkant van machine
2. Spuitpomp
3. Smeerpunt (2)

2. Pomp vet in de uitwendige smeernippel (Figuur 102).
3. Veeg overtollig vet weg.

De stuurinrichting en de vering smeren

Onderhoudsinterval: Om de 50 bedrijfsuren—De stuurinrichting en de vering smeren.

Om de 50 bedrijfsuren/Jaarlijks (houd hierbij de kortste periode aan)

Type vet: Nr. 2 vet op lithiumbasis. Toro Premium universeel smeervet is verkrijgbaar bij uw erkende Toro verdeler.

- Stuurcilinder – 2 smeernippels aan elk stanguiteinde van de cilinder
- Stuurstang – 2 smeernippels aan elk stanguiteinde
- Scharnierpunt van as – 2 smeernippels aan elke zijde van de machine

1. Veeg de smeernippels schoon (Figuur 103 en Figuur 104).
2. Spuit vet in de smeernippels (Figuur 103 en Figuur 104).
3. Veeg overtollig vet weg.

Opmerking: De smeernippels zijn aangegeven in Figuur 103.

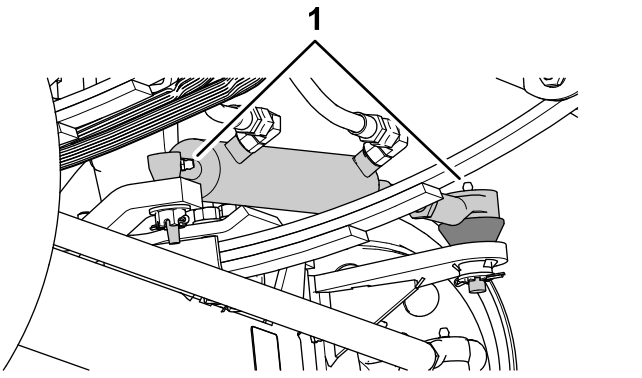

Figuur 103

1. Smeernippel

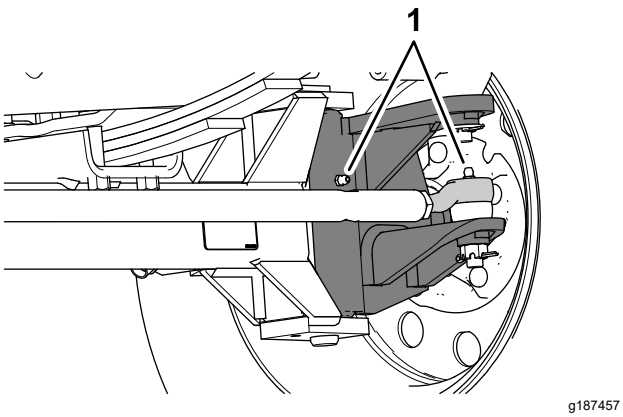

Figuur 104

Er bevinden zich 2 smeernippels aan elk voorwiel.

1. Smeernippels

Spuitboomscharnieren smeren

Onderhoudsinterval: Om de 100 bedrijfsuren

Belangrijk: **Als u de spuitboomscharnieren afspoelt met water, moet al het water en vuil van het scharnier worden verwijderd en moet u nieuw vet op het scharnier smeren.**

Type vet: Nr. 2 vet op lithiumbasis.

1. Veeg de smeernippels schoon zodat er geen ongerechtigheden kunnen binnendringen in het lager of de lagerbus.
2. Pomp vet in het lager of de lagerbus bij elke smeernippel (Figuur 105).

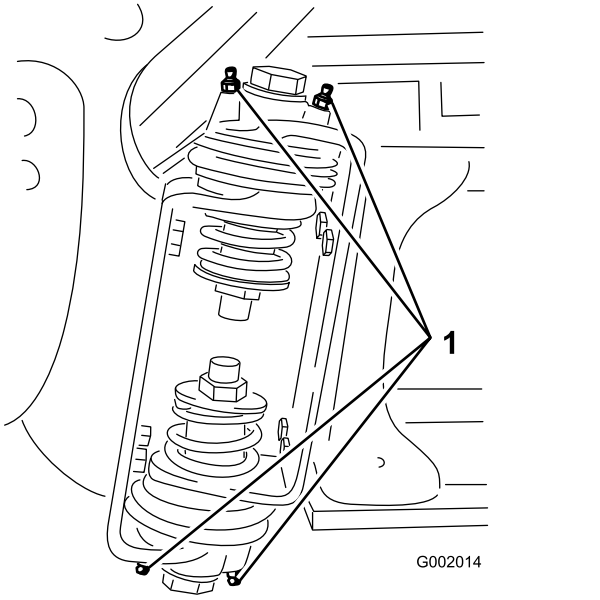

Figuur 105

Rechter spuitboom

1. Smeernippel

3. Veeg overtollig vet weg.
4. Herhaal deze procedure bij alle draaiarmen van de spuitbomen.

De lagers van de actuatorstang smeren

Onderhoudsinterval: Om de 400 bedrijfsuren/Jaarlijks (houd hierbij de kortste periode aan)

Type vet: Nr. 2 vet op lithiumbasis.

1. Laat de buitenste spuitbomen neer in de spuitstand.
2. Verwijder de R-pen van de gaffelpen (Figuur 106).
3. Til de spuitboom op, verwijder de gaffelpen en laat de spuitboom langzaam op de grond zakken (Figuur 106).
4. Controleer de gaffelpen op beschadigingen en vervang de pen indien nodig.

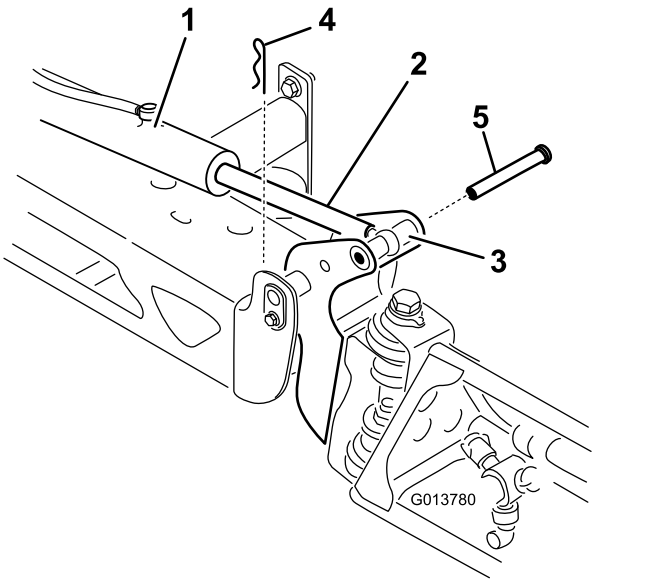

g013780

Figuur 106

1. Actuator
2. Actuatorstang
3. Behuizing van draaipen van spuitboom
4. R-pen
5. Gaffelpen

5. Draai aan het lager aan het uiteinde van de stang en spuit vet in het lager (Figuur 107).

   Opmerking: Veeg overtollig vet weg.

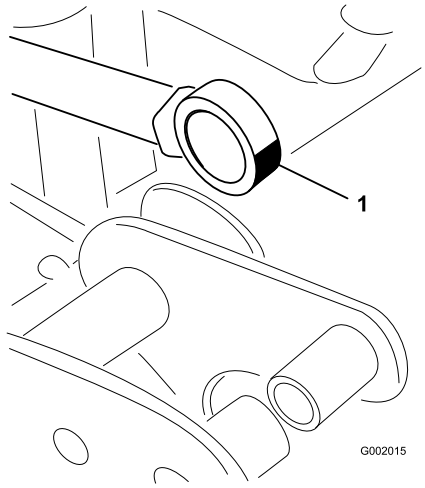

g002015

Figuur 107
Rechterspuitboom

1. Smeer het lager aan het uiteinde van de stang

6. Hef de spuitboom op zodat het draaipunt en de actuatorstang zich in een lijn bevinden.
7. Ondersteun de spuitboom en steek de gaffelpen door het draaipunt van de spuitboom en de actuatorstang (Figuur 106).
8. Als de pen op zijn plaats is, laat u de spuitboom los en zet u de gaffelpen vast met de borgpen die u eerder hebt verwijderd.
9. Herhaal stap 2 tot en met 8 voor het lager van de actuatorstang aan de andere kant van de machine.

Onderhoud motor

Veiligheid van de motor

U moet de motor afzetten voordat u het oliepeil controleert of het carter bijvult met olie.

Luchtfilter controleren.

Onderhoudsinterval: Bij elk gebruik of dagelijks
Het luchtfilter moet vaker een onderhoudsbeurt krijgen als de machine wordt gebruikt in buitengewoon stoffige of zanderige omstandigheden.

1. Stel de parkeerrem in werking, schakel de spuitpomp uit, zet de motor af en verwijder het contactsleuteltje.
2. Kantel de passagiersstoel naar voren en lijn de steunstang uit met de pal in het geleidergat van de steunstang.
3. Veeg de stofkap en het luchtfilterhuis schoon (Figuur 108).

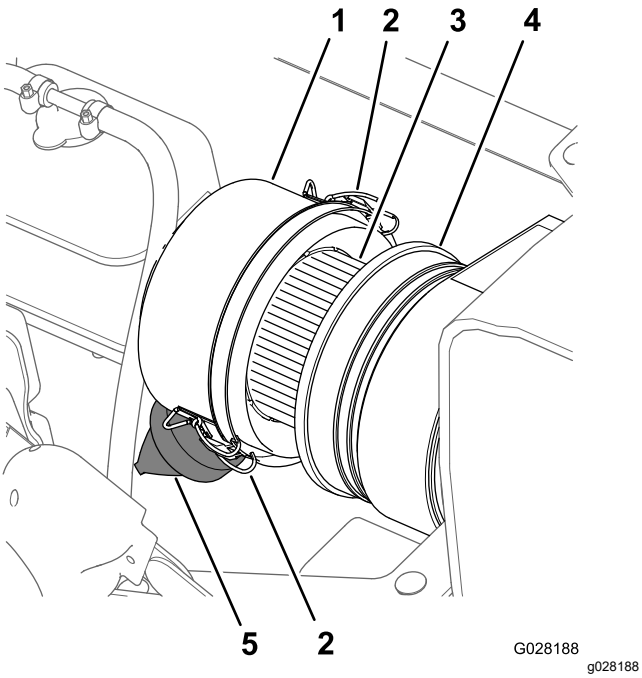

Figuur 108

1. Stofkap
2. Grendel (stofkap)
3. Luchtfilterelement
4. Luchtfilterbehuizing
5. Stofklep

4. Controleer de luchtfilterbehuizing op schade die een luchtlek kan veroorzaken (Figuur 108).

   Opmerking: Vervang de stofkap en het luchtfilterhuis als een van beide beschadigd is.

5. Knijp in de stofklep zodat vuil en stof eraf valt (Figuur 108).
6. Zet de 2 grendels los waarmee de stofkap bevestigd is aan het luchtfilterhuis.
7. Controleer het luchtfilterelement op overmatige opstapeling van vuil en stof (Figuur 108).

   Opmerking: Het luchtfilterelement niet reinigen als het vuil is, maar wel vervangen.
8. Monteer de stofkap op het luchtfilterhuis en bevestig de kap met de 2 grendels (Figuur 108).

   Opmerking: Zorg dat de stofkap tussen de 5- en de 7-uurstand staat vanaf het uiteinde bekeken.
9. Laat de passagiersstoel zakken.

Het luchtfilterelement vervangen

Onderhoudsinterval: Om de 100 bedrijfsuren
Vervang het luchtfilterelement vaker in stoffige, vuile omstandigheden.

1. Als u een nieuw filter installeert, controleer het nieuwe luchtfilterelement (ook het uiteinde van het filter dat moet aansluiten) dan op beschadiging veroorzaakt tijdens de verzending.

   Belangrijk: **Een beschadigde filter mag niet worden gemonteerd.**
2. Veeg de stofkap en het luchtfilterhuis schoon (Figuur 108).
3. Til de expansietank van de koelvloeistof van de steunbeugel van de tank (Figuur 109).

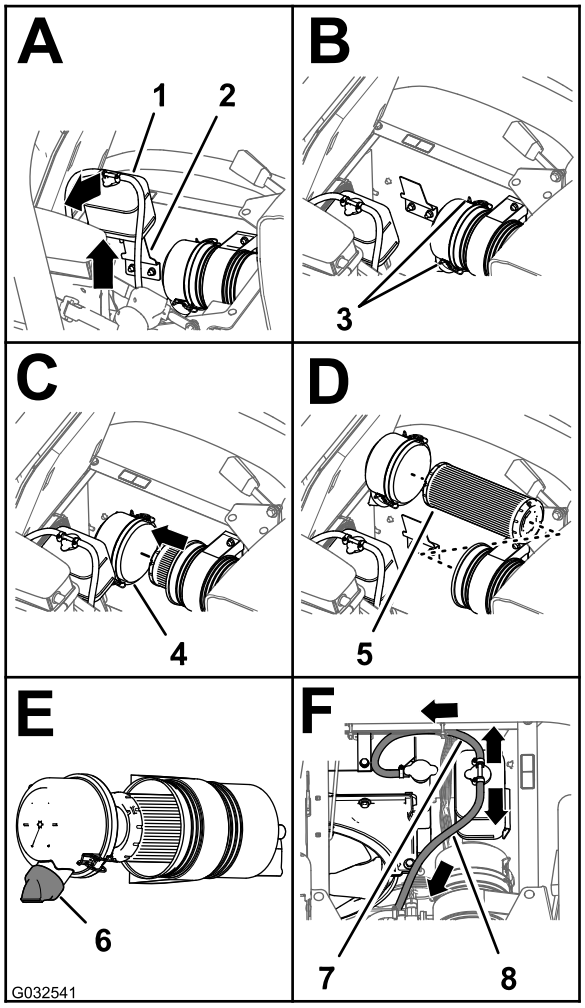

g032541

Figuur 109

1. Expansietank van de koelvloeistof
2. Steunbeugel van tank
3. Grendel (stofkap)
4. Stofkap
5. Luchtfilterelement
6. Stofklep (5- tot 7-uurstand)
7. Overdrukslang
8. Tankontluchtingsslang

4. Zet de 2 grendels los waarmee de stofkap bevestigd is aan het luchtfilterhuis (Figuur 109).
5. Schuif het oude filterelement voorzichtig uit het luchtfilterhuis om zo weinig mogelijk stof te verplaatsen.

   Opmerking: Zorg ervoor dat u niet met het filterelement tegen het luchtfilterhuis stoot.
6. Veeg de binnenkant van de stofkap, het luchtfilterhuis en de stofklep schoon met een vochtige doek (Figuur 108 en Figuur 109).
7. Steek het luchtfilterelement in de luchtfilterbehuizing (Figuur 109).

   Opmerking: Zorg ervoor dat het filter naar behoren in het luchtfilterhuis zit door de buitenring van het filterelement aan te drukken als u het filter monteert. Druk niet op het flexibele middengedeelte van het filter.
8. Monteer het deksel op het luchtfilterhuis en maak het vast met de 2 grendels (Figuur 109).

   Opmerking: Zorg dat de stofkap tussen de 5- en de 7-uurstand staat vanaf het uiteinde bekeken (Figuur 109).
9. Lijn de expansietank van de koelvloeistof uit met de steunbeugel van de tank, en zet de tank stevig op zijn plaats (Figuur 109).

   Belangrijk: **Zorg dat de overdrukslang naar voren en beneden wordt geleid, en de tankontluchtingsslang naar achteren zoals in Figuur 109.**
10. Laat de passagiersstoel zakken.

Aanbevolen motorolie

- **Type olie:** API-onderhoudsclassificatie SL of hoger.
- **Viscositeit olie:** raadpleeg de onderstaande tabel over de motorolieviscositeit.

Tabel over de motorolieviscositeit

Bereik van omgevingstemperatuur	Olieviscositeit
Boven 25 °C	SAE 30, SAE 10W-30 of SAE 15W-40
0 °C tot 25 °C	SAE 20 of SAE 10W-30
0 °C tot 20 °C	SAE 10W of SAE 10W-30

Toro Premium motorolie is verkrijgbaar bij uw dealer met een viscositeit van 15W-40 of 10W-30. Raadpleeg de *Onderdelencatalogus* voor de onderdeelnummers.

Motoroliepeil controleren

Onderhoudsinterval: Bij elk gebruik of dagelijks
Controleer het motoroliepeil voordat u de motor voor de eerste keer start.

Opmerking: De beste tijd om de motorolie te controleren is wanneer de motor koud is voordat deze is gestart voor de dag. Als de motor heeft gedraaid, moet u de olie eerst terug naar het carter laten lopen gedurende ten minste 10 minuten voordat u controleert.

Het carter van de motor is in de fabriek gevuld met olie. Desondanks dient u het oliepeil te controleren voordat u de motor voor de eerste keer start en daarna nog eens.

1. Plaats de machine op een horizontaal oppervlak.
2. Verwijder de peilstok die zich onder de passagiersstoel bevindt en veeg hem af met een schone doek (Figuur 110).

Opmerking: Steek de peilstok in de buis. Let erop dat de peilstok er volledig in schuift. Haal de peilstok eruit en controleer het oliepeil.

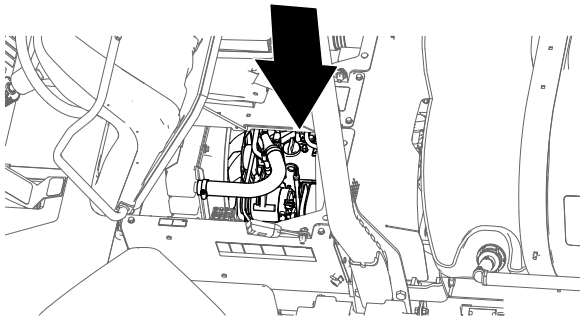

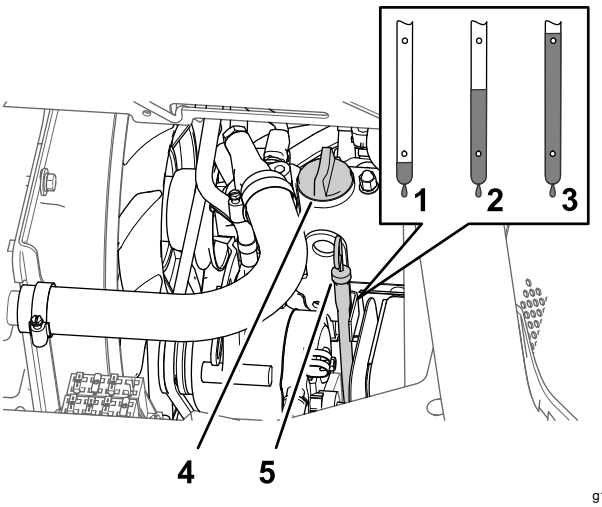

Figuur 110

1. Langzaam
2. Vol
3. Hoog
4. Olievuldop
5. Peilstok

3. Als het oliepeil te laag is, moet u de vuldop losmaken van het klepdeksel (Figuur 110) en olie in de vulbuis gieten totdat het peil de Vol-markering op de peilstok bereikt.

   Opmerking: Vul de olie langzaam bij en controleer daarbij veelvuldig het peil. Niet te vol vullen.
4. Plaats de olievuldop (Figuur 110).
5. Plaats de peilstok weer stevig op zijn plaats (Figuur 110).

Motoroliefilter vervangen

Onderhoudsinterval: Na de eerste 50 bedrijfsuren

Om de 200 bedrijfsuren Vervang het filter vaker als u de machine onder hoge belasting of bij hoge temperaturen gebruikt.

1. Verwijder het voorste hitteschерm; zie Toegang krijgen tot de motor (bladz. 64).
2. Til de stoelen op.

⚠ VOORZICHTIG

De onderdelen onder de stoel zullen heet zijn als de spuitmachine in gebruik is geweest. U kunt zich verbranden als u hete onderdelen aanraakt.

Laat de machine afkoelen voordat u onderhoudswerkzaamheden uitvoert of onderdelen onder de motorkap aanraakt.

3. Zet een opvangbak onder het motoroliefilter (Figuur 111).

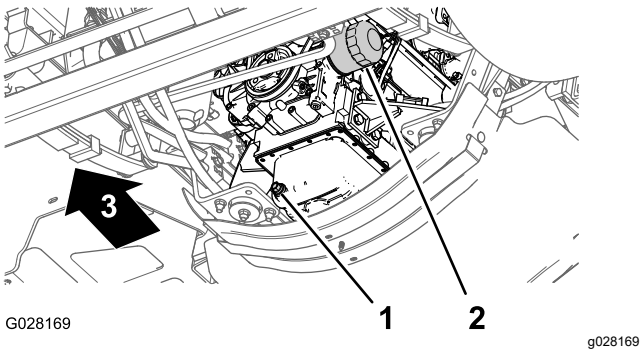

Figuur 111

1. Aftapplug
2. Motoroliefilter

4. Verwijder het oude oliefilter (Figuur 111).

   Opmerking: Het gebruikte oliefilter afgeven bij een erkende inzamelplaats.
5. Veeg het oppervlak van het oliefiltertussenstuk van de motor schoon met een doek.
6. Vul het oliefilter met de aanbevolen olie.

   Opmerking: Laat het filterelement zich vullen met olie.
7. Smeer een dun laagje van de aanbevolen olie op de rubberen pakking van het vervangoliefilter.
8. Monteer het oliefilter op het filtertussenstuk en draai het oliefilter rechtsom tot de rubberen pakking het filtertussenstuk raakt. Draai vervolgens het filter nog een halve slag aan (Figuur 111).

   Opmerking: Draai het oliefilter niet te vast.
9. Veeg overtollige olie weg.

Hoeveelheid olie in de motor

5,1 liter met filter; zie Aanbevolen motorolie (bladz. 71).

Motorolie verversen

Onderhoudsinterval: Na de eerste 50 bedrijfsuren

Om de 200 bedrijfsuren Ververs de olie vaker als u de machine onder hoge belasting of bij hoge temperaturen gebruikt.

1. Plaats een opvangbak onder de aftapplug (Figuur 111).
2. Verwijder de aftapplug (Figuur 111) en laat alle olie weglopen.

   Opmerking: Controleer de pakking van de aftapplug op slijtage en beschadiging; vervang de pakking als deze versleten of beschadigd is.

   Opmerking: Geef de oude olie af bij een erkend inzamelcentrum.
3. Plaats de aftapplug in de aftappoort van het motoroliecarter en draai de plug vast met 33 tot 37 N·m.
4. Kantel de passagiersstoel naar voren en lijn de steunstang uit met de pal in het geleidergat van de steunstang.
5. Verwijder de olievuldop uit de vulbuis van het klepdeksel van de motor (Figuur 112) en giet langzaam ongeveer 80% van de aanbevolen hoeveelheid olie in de vulbuis.

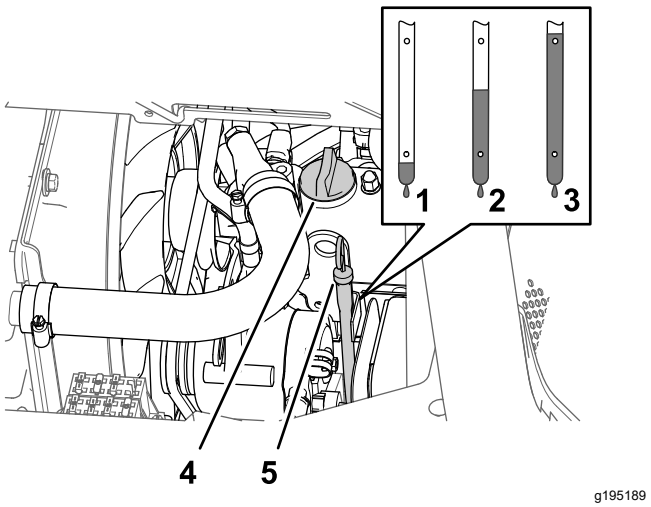

Figuur 112

1. Langzaam
2. Vol
3. Hoog
4. Olievuldop
5. Peilstok

6. Haal de peilstok eruit en controleer het oliepeil in de motor (Figuur 112).
7. Giet langzaam extra olie van het aanbevolen type bij totdat het oliepeil de Vol-markering op de peilstok bereikt (Figuur 112).

   Belangrijk: **De motor te vol gieten kan de motor beschadigen.**
8. Breng de olievuldop aan in de vulbuis en plaats de peilstok in de peilstokbuis (Figuur 112).
9. Start de motor en controleer op olielekkages.
10. Schakel de motor uit, wacht 2 tot 3 minuten, haal de peilstok eruit en controleer het oliepeil in de motor.

    Opmerking: Verwijder indien nodig de olievuldop, vul bij met de gespecificeerde olie om het oliepeil naar de Vol-markering op de peilstok te brengen, en plaats de olievuldop.
11. Plaats de peilstok, het hittescherm van de motor en kantel de stoelen naar beneden.

De PCV-klep controleren

Onderhoudsinterval: Om de 1000 bedrijfsuren

1. Kantel de bestuurdersstoel naar voren en lijn de steunstang uit met de pal in het geleidergat van de steunstang.
2. Verwijder de PCV-klep van de fitting van het klepdeksel (Figuur 113).

   Opmerking: Scheid de slang niet van de PCV-klep.

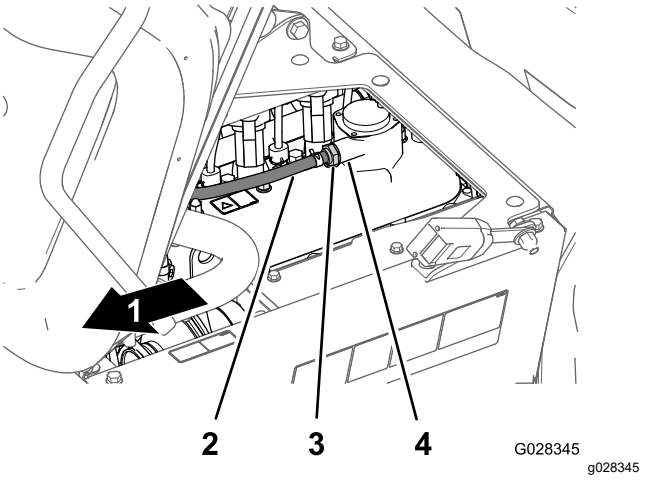

Figuur 113

1. Voorkant van de machine
2. Slang (ventilatie carter)
3. PCV-klep
4. Fitting van klepdeksel

3. Schud de PCV-klep.

   Opmerking: Als de interne restrictor van de klep rammelt, kan er onderhoud worden uitgevoerd aan de PCV-klep. Als de interne restrictor niet vrij is om te rammelen wanneer de PCV-klep geschud wordt, moet u de PCV-klep vervangen (Figuur 113).
4. Plaats de PCV-klep totdat deze volledig in de afdichting voor de fitting van het klepdeksel zit (Figuur 113).

5. Laat de bestuurdersstoel zakken.

Jaarlijks onderhoud van de motor uitvoeren

Onderhoudsinterval: Om de 400 bedrijfsuren/Jaarlijks (houd hierbij de kortste periode aan)

Verricht alle jaarlijkse onderhoudsprocedures die staan vermeld in de **Gebruikershandleiding van de motor**.

Onderhoud brandstofsysteem

⚠ GEVAAR

In bepaalde omstandigheden zijn brandstof en brandstofdampen uiterst ontvlambaar en explosief. Brand of explosie van brandstof kan brandwonden of materiële schade veroorzaken.

- **Gebruik een trechter om de tank te vullen; brandstof uitsluitend in de open lucht bij een afgezette of koude motor bijvullen. Neem eventueel gemorste brandstof op.**
- **Vul de brandstoftank niet helemaal. Vul de brandstoftank tot 25 mm vanaf de onderkant van de vulbuis. Dit geeft de brandstof in de tank ruimte om uit te zetten.**
- **Rook nooit wanneer u met brandstof bezig bent en houd de brandstof weg van open vlammen of vonken.**
- **Bewaar de brandstof in schone, veilige en goedgekeurde brandstofcontainers en zorg ervoor dat de dop op zijn plaats blijft.**

Brandstofleidingen en aansluitingen controleren

Onderhoudsinterval: Na de eerste 50 bedrijfsuren

Om de 400 bedrijfsuren/Jaarlijks (houd hierbij de kortste periode aan)

Inspecteer de leidingen en fittings op slijtage, beschadigingen of loszittende verbindingen.

Opmerking: Merkt u brandstoflekken, repareer dan defecte onderdelen van het brandstofsysteem voordat u de machine gebruikt.

Het brandstofsysteem ontluchten

Gebruik deze procedure nadat u het brandstoffilter een onderhoudsbeurt hebt gegeven of zonder brandstof bent gevallen en de motor niet start.

1. Zorg ervoor dat de brandstoftank voor de helft is gevuld met brandstof.
2. Breng de sleutel in het contact en draai het naar de stand AAN.
3. Draai het contactsleuteltje naar de stand UIT.
4. Probeer de motor te starten.

5. Als de motor niet start, moet u stap 2 en 3 verschillende keren herhalen en dan proberen de motor te starten.

   Opmerking: Herhaal stap 5 tot de motor start.

Onderhoud van de brandstofpomp

Onderhoudsinterval: Om de 800 bedrijfsuren

Het deksel van de brandstofpomp verwijderen

1. Stel de parkeerrem in werking, schakel de spuitpomp uit, zet de motor af en verwijder het sleuteltje.
2. Verwijder aan de brandstoftank de 4 schroeven (nr. 10 x ¾") waarmee de kap bovenaan de brandstoftank is bevestigd, en verwijder de kap (Figuur 114).

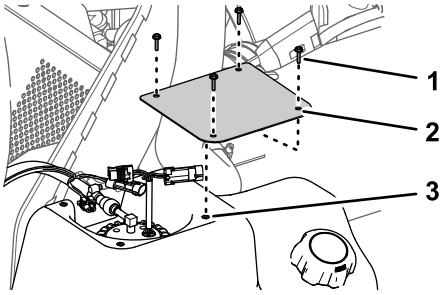

g323402

Figuur 114

1. Schroeven (nr. 10 x ¾")
2. Kap
3. Brandstoftank

De koolstofhouder verwijderen

1. Stel de parkeerrem in werking, schakel de spuitpomp uit, zet de motor af en verwijder het sleuteltje.
2. Verwijder aan de brandstoftank de 4 schroeven (nr. 10 x ¾") waarmee de beugel van de koolstofhouder bovenaan de brandstoftank is bevestigd.

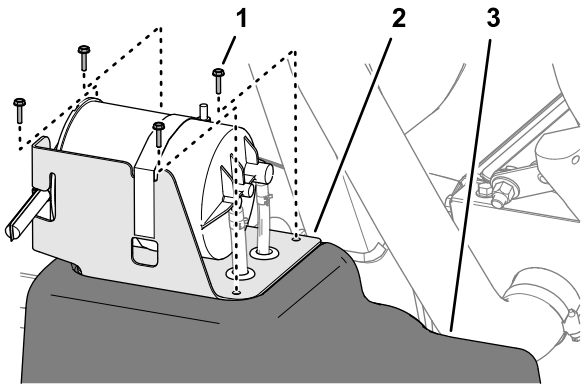

g323397

Figuur 115

1. Schroef (nr. 10 x ¾")
2. Beugel van koolstofhouder
3. Brandstoftank

3. Maak de 2 slangklemmen los waarmee de slangen aan de fittings van de koolstofhouder zijn bevestigd.

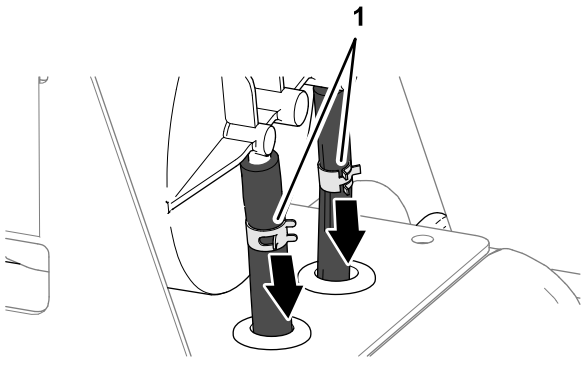

g323399

Figuur 116

1. Slangklemmen

4. Scheid de slangen van de fittings.

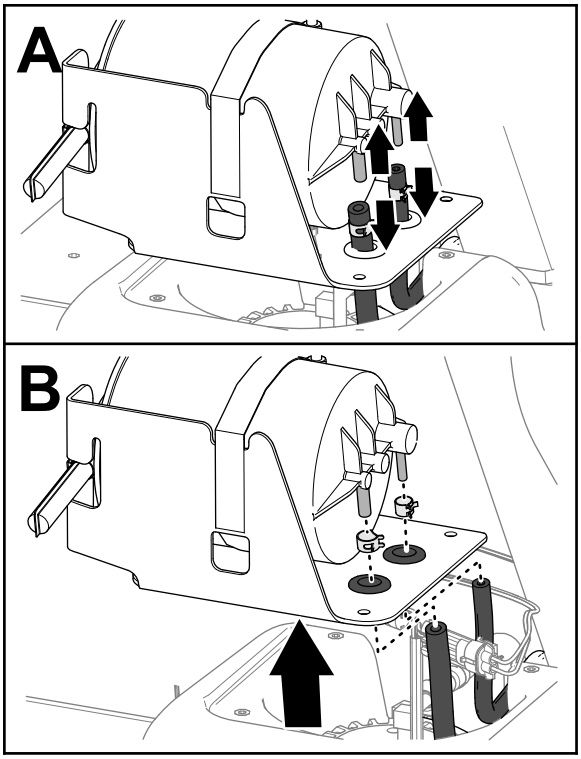

g323398

Figuur 117

5. Verwijder de slangklemmen van de slangen.
6. Verwijder de koolstofhouder van de brandstoftank.

De brandstofpomp en de verzendingseenheid verwijderen

1. Koppel de connector met 2 contacten van de machinekabelboom los van de connector met 2 pinnen van de brandstofpomp/verzendingseenheid; koppel de connector met 2 pinnen van de machinekabelboom los van de connector met 2 contacten van de brandstofpomp/verzendingseenheid.

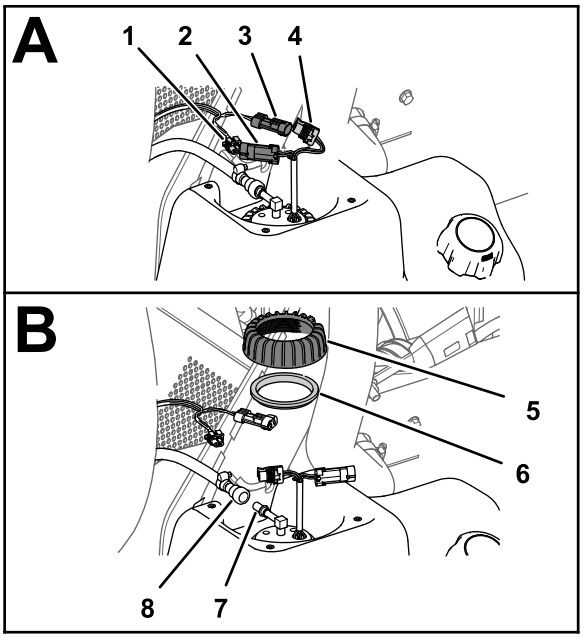

g323401

Figuur 118

1. Connector met 2 contacten (machinekabelboom)
2. Connector met 2 pinnen (brandstofpomp/verzendingseenheid)
3. Connector met 2 pinnen (machinekabelboom)
4. Connector met 2 contacten (brandstofpomp/verzendingseenheid)
5. Moer (brandstofpomp/verzendingseenheid)
6. Afdichting
7. Fitting (brandstofpomp)
8. Koppeling van brandstofslang

2. Schuif de vergrendelingshuls van de koppeling van de brandstofslang weg van de fitting van de brandstofpomp/verzendingseenheid en verwijder de koppeling en de slang van de fitting.

   Opmerking: Neem brandstof die uit de koppeling van de slang of brandstofpompfitting vloeit op.
3. Draai de moer voor de brandstofpomp/verzendingseenheid linksom en verwijder de moer en afdichting.
4. Til de brandstofpomp/verzendingseenheid voorzichtig op en draai deze uit de buis van de brandstoftank.

   Belangrijk: **Wees voorzichtig wanneer u omgaat met de brandstofpomp/verzendingseenheid om te vermijden dat u de arm voor de vlotters van de verzendingseenheid beschadigt.**

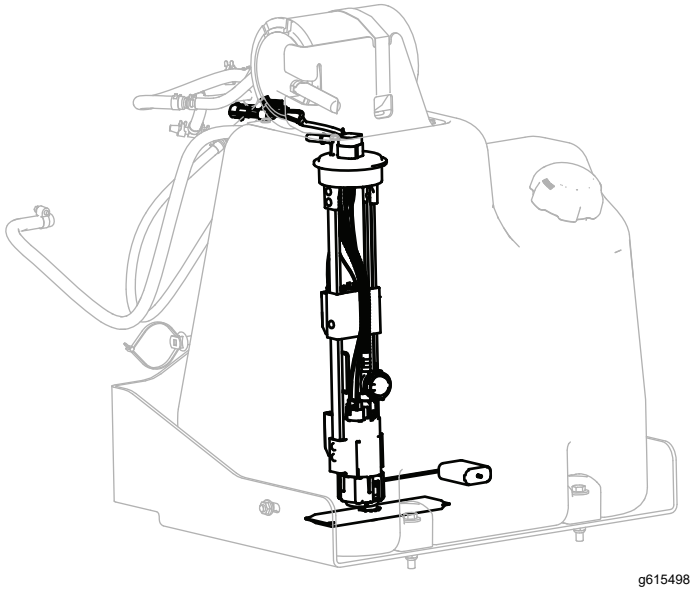

g615498

Figuur 119

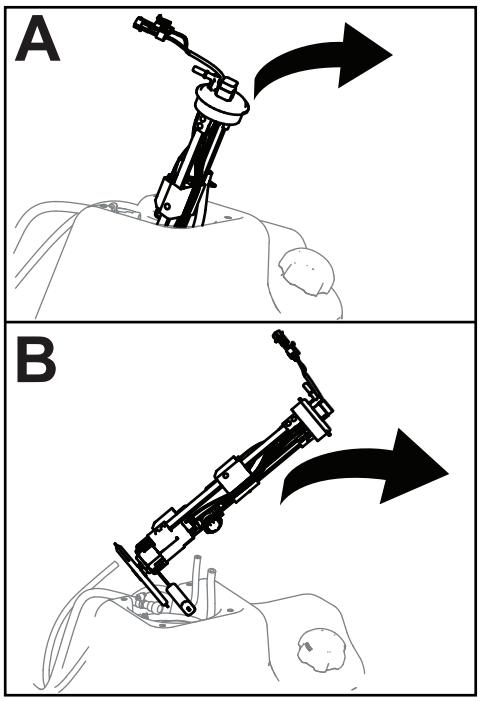

g615499

Figuur 120

De brandstofpomp en de verzendingseenheid monteren

1. Ondersteun de arm van de vlotter en de aanzuigbuis samen en schuif de vlotter en het brandstoffilter in de opening in de brandstoftank.

   Belangrijk: **Zorg ervoor dat de vlotter en het lange gedeelte van het filter naar voren wijzen in de tank en dat de fitting aan de bovenkant van de brandstofpomp 90° naar de middenlijn van de machine wijst.**

2. Bevestig de brandstofpomp/verzendingseenheid in de opening in de tank.
3. Plaats de afdichting en moer over de brandstofpomp/verzendingseenheid en op de buis van de brandstoftank, en draai de moer handmatig vast.
4. Sluit de koppeling op de brandstofslang aan op de fitting van de brandstofpomp.

   Opmerking: Zorg ervoor dat de vergrendelingshuls van de brandstofslangkoppeling de koppeling aan de pompfitting bevestigt.
5. Sluit de connector met 2 contacten van de machinekabelboom aan op de connector met 2 pinnen van de brandstofpomp/verzendingseenheid; sluit de connector met 2 pinnen van de machinekabelboom aan op de connector met 2 contacten van de brandstofpomp/verzendingseenheid.
6. Draai de starterschakelaar op AAN en controleer de koppeling van de brandstofslang op lekkages.

   Opmerking: Als de koppeling lekt, draait u de starterschakelaar naar UIT, verwijdert u het sleuteltje, verwijdert u de koppeling, controleert u de koppeling en fitting op vuil of schade en monteert u de slang en de koppeling op de fitting.

   Opmerking: Herstel brandstoflekken voordat u naar de volgende stap gaat.

Het deksel van de brandstofpomp monteren

1. Monteer de kap op de tank (Figuur 121) met de 4 schroeven (nr. 10 x ¾") die u verwijderd hebt in stap 2 van Het deksel van de brandstofpomp verwijderen (bladz. 75).

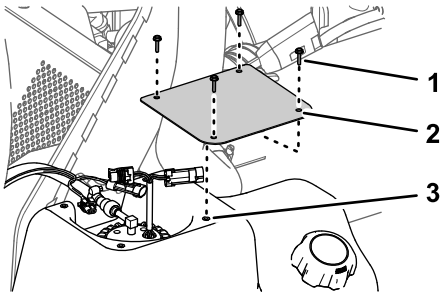

g323402

Figuur 121

1. Schroeven (nr. 10 x ¾")
2. Kap
3. Brandstoftank

2. Draai de schroeven vast met een torsie van 113 N·cm.

De koolstofhouder monteren

1. Lijn de slangen van de brandstoftank uit door de pakkingringen van de beugel van de koolstofhouder.

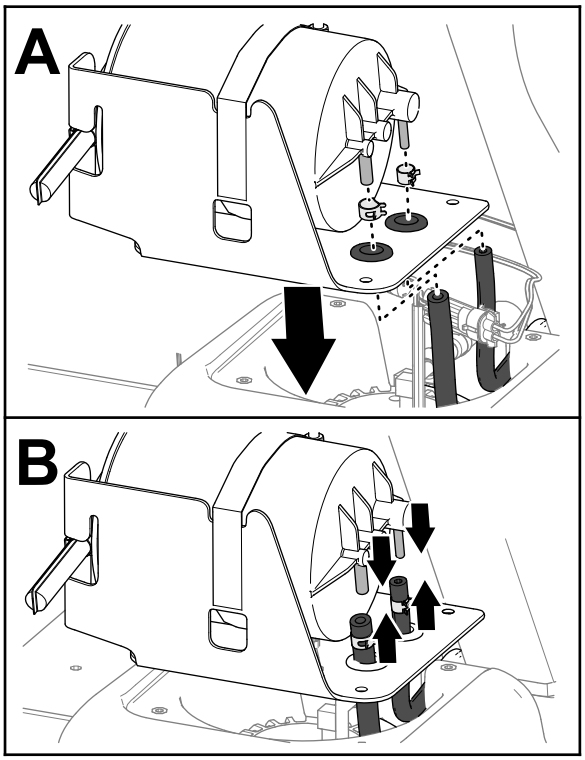

g323414

Figuur 122

2. Monteer de slangklemmen over de slangen.
3. Monteer de slangen op de fittings van de koolstofhouder.
4. Bevestig de slangen met de klemmen aan de fittings.

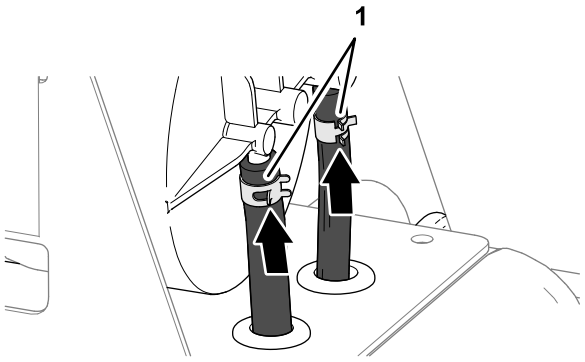

g323413

Figuur 123

1. Slangklemmen

5. Lijn de gaten in de beugel van de koolstofhouder uit met de gaten in de brandstoftank.

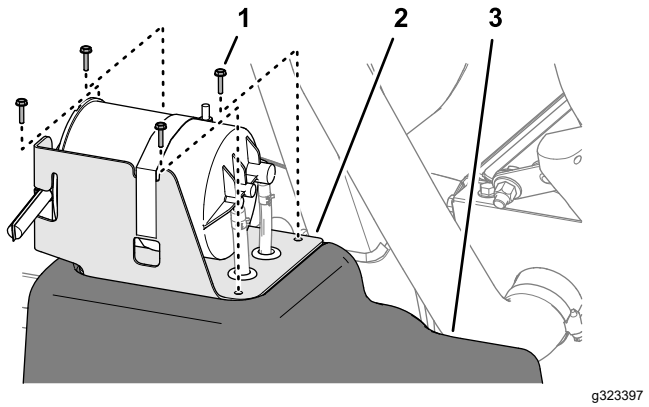

g323397

Figuur 124

1. Schroef (nr. 10 x ¾")
2. Beugel van koolstofhouder
3. Brandstoftank

6. Monteer de beugel aan de tank met de 4 schroeven (nr. 10 x ¾")
7. Draai de schroeven vast met een torsie van 113 N·cm.

Brandstof aftappen uit de brandstoftank

Onderhoudsinterval: Om de 400 bedrijfsuren/Jaarlijks (houd hierbij de kortste periode aan)

Als het brandstofsysteem vervuild raakt of als u de machine voor langere tijd wilt stallen, moet u de brandstoftank aftappen en reinigen. Gebruik bij het reinigen verse, schone brandstof om de brandstoftank te spoelen.

1. Breng de brandstof met een sifonpomp over vanuit de tank naar een goedgekeurd vat of blik. Breng de brandstof over van de machine voordat u resterende brandstof in de tank giet door de vulbuis en in een brandstofvat.

   Opmerking: Als u beslist om de brandstoftank te verwijderen, moet u de brandstofslang en elektrische connectoren loskoppelen van de brandstofpomp en de verzendingseenheid.

2. Spoel de brandstoftank indien nodig om met verse, schone brandstof.
3. Plaats de tank terug als u deze hebt verwijderd.

   Opmerking: Als u de brandstoftank hebt verwijderd, moet u de brandstofslang en elektrische connectoren aansluiten op de brandstofpomp en de verzendingseenheid.

4. Vul de brandstoftank met verse, schone brandstof.

Onderhoud elektrisch systeem

Veiligheid van het elektrisch systeem

- Koppel de accu af voordat u reparaties aan de machine verricht. Maak eerst de minpool van de accu los en daarna de pluspool. Bevestig eerst de pluspool van de accu en daarna de minpool.
- Laad de accu op in een open, goed geventileerde ruimte, uit de buurt van vonken en open vuur. Haal de oplader uit het stopcontact voordat u de accu aan- of loskoppelt.
- Draag beschermende kleding en gebruik geïsoleerd gereedschap.

Zekeringen vervangen

Het zekeringblok voor het elektrische systeem bevindt zich onder de bestuurdersstoel (Figuur 125).

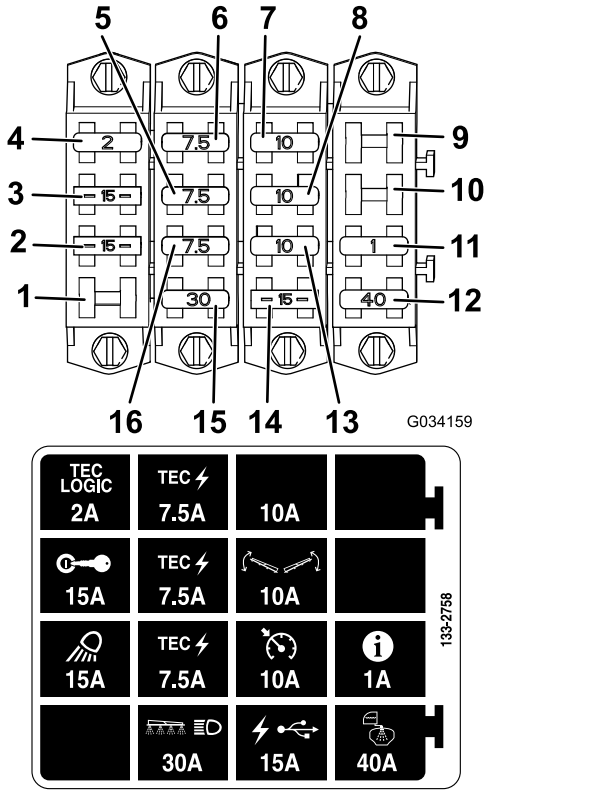

Figuur 125

1. Open sleuf
2. Werklicht
3. Ontsteking
4. Tec Logic
5. Tec voeding
6. Tec voeding
7. Extra zekeringhouder
8. Spuitboombediening
9. Open sleuf
10. Open sleuf
11. InfoCenter
12. Tanksproeier
13. Cruisecontrol
14. USB-voeding
15. Spuitboom en koplamp
16. Tec voeding

Onderhoud van de accu

Houd de accu altijd schoon en volledig geladen. Gebruik een tissue om de accu en de accubak schoon te maken. Als de accupolen zijn geoxideerd, moet u deze schoonmaken met een oplossing van vier delen water en één deel zuiveringszout. Breng een laagje vet op de accupolen aan om corrosie te voorkomen.

Spanning: 12 V, 690 A, koude start bij 18°C.

Accu verwijderen

1. Plaats de spuitmachine op een horizontaal oppervlak, stel de parkeerrem in werking, schakel de spuitpomp uit, zet de motor af en verwijder het sleuteltje.
2. Verwijder het accudeksel en maak de negatieve (zwarte) aardingskabel los van de accupool (Figuur 126).

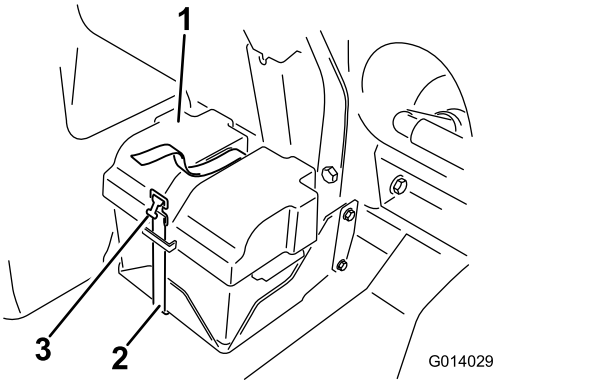

Figuur 126

1. Accudeksel
2. Beugel
3. Sluiting

⚠ WAARSCHUWING

Als accukabels verkeerd worden geleid, kan dit schade aan de spuitmachine en de kabels tot gevolg hebben en vonken veroorzaken. Hierdoor kunnen accugassen tot ontploffing komen, waardoor lichamelijk letsel kan ontstaan.

- **Maak altijd de minkabel (zwart) van de accu los voordat u de pluskabel (rood) losmaakt.**
- **Sluit altijd de pluskabel (rood) van de accu aan voordat u de minkabel (zwart) aansluit.**

⚠ WAARSCHUWING

Accupolen of metalen gereedschappen kunnen kortsluiting maken met metalen onderdelen van de machine, waardoor vonken kunnen ontstaan. Hierdoor kunnen accugassen tot ontploffing komen en lichamelijk letsel veroorzaken.

- **Zorg ervoor dat bij het verwijderen of installeren van de accu de accupolen niet in aanraking komen met metalen onderdelen van de machine.**
- **Voorkom dat metalen gereedschappen kortsluiting veroorzaken tussen de accupolen en metalen onderdelen van de machine.**
- **Zorg ervoor dat de accuhouder altijd op zijn plaats zit om de accu te beschermen en vast te zetten.**

3. Maak de pluskabel (rood) los van de accupool.
4. Verwijder de accu.

Accu monteren

1. Plaats de accu in de accubak en zorg ervoor dat de accupolen weg van de sproeier wijzen.
2. Sluit de pluskabel (rood) aan op de pluspool (+) van de accu en de minkabel (zwart) op de minpool (–) van de accu met behulp van de bouten en de moeren.
3. Schuif het isolatorkapje over de pluspool van de accu heen.
4. Plaats het accudeksel en bevestig het met de band die u eerder verwijderd hebt (Figuur 126).

   Belangrijk: **Zorg ervoor dat de accuhouder altijd op zijn plaats zit om de accu te beschermen en vast te zetten.**

Accu opladen

Belangrijk: **Houd de accu altijd volledig geladen. Dit is vooral belangrijk om beschadiging van de accu te voorkomen bij temperaturen onder 0 °C.**

1. Verwijder de accu van het chassis; zie Accu verwijderen (bladz. 80).
2. Sluit een acculader van 3 tot 4 A aan op de accupolen en laad de accu op gedurende 4 tot 8 uur bij 3 tot 4 A (12 V).

   Belangrijk: **De accu niet te ver opladen.**
3. Monteer de accu in het chassis; zie Accu monteren (bladz. 81).

Opslag van de accu

Als u de machine langer dan 30 dagen stalt, moet u de accu verwijderen en volledig opladen. U moet de accu apart opslaan of in de machine laten zitten. Koppel de kabels van de accu als u de accu tijdens stalling op de machine laat zitten. Sla de accu op in een koele omgeving om te voorkomen dat de batterij snel ontlaadt. Om te voorkomen dat de accu bevriest, moet deze volledig zijn opgeladen.

Onderhoud aandrijfsysteem

De wielen/banden controleren

Onderhoudsinterval: Na de eerste 8 bedrijfsuren—Draai de wielmoeren aan.

Om de 100 bedrijfsuren—Draai de wielmoeren aan.

Om de 100 bedrijfsuren—Conditie en afslijting van de banden controleren.

Draai de moeren van de voorwielen vast met een torsie van 75 tot 102 N·m en de moeren van de achterwielen met een torsie van 95 tot 122 N·m.

Ongelukken tijdens werkzaamheden, zoals een botsing tegen een trottoirband, kunnen een band of een velg beschadigen en de wieluitlijning verstoren. Daarom moet u na een ongeluk de conditie van de banden controleren.

Specificatie tandwielkast

SAE 85W-140

0,62 liter

Oliepeil tandwielkast controleren

Onderhoudsinterval: Om de 400 bedrijfsuren

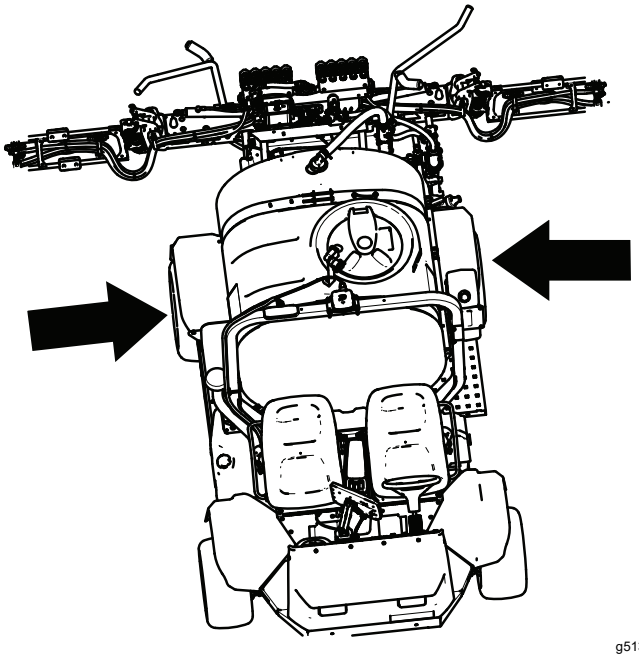

g513687

Figuur 127

1. Met de machine op een egale ondergrond zet u het wiel zodanig dat de vulplug zich bovenaan bevindt (12 uur) en de aftapplug onderaan (6 uur).

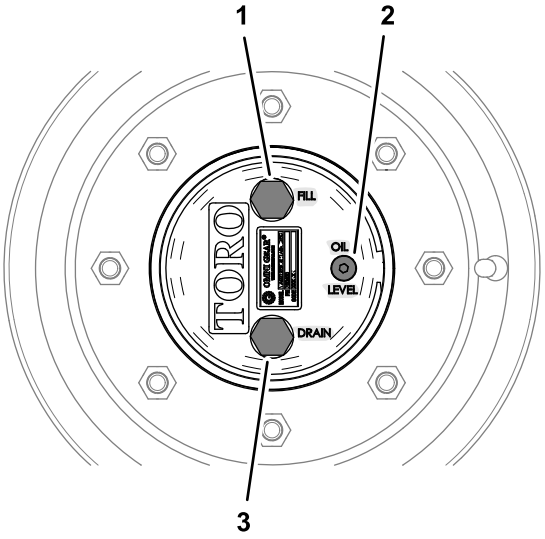

g238952

Figuur 128

1. Vulplug (bovenaan)
2. Controleplug
3. Aftapplug (6-uurstand)

2. Verwijder de controleplug.

   Het smeermiddel moet tot onderaan de schroefdraad in de opening van de controleplug komen.

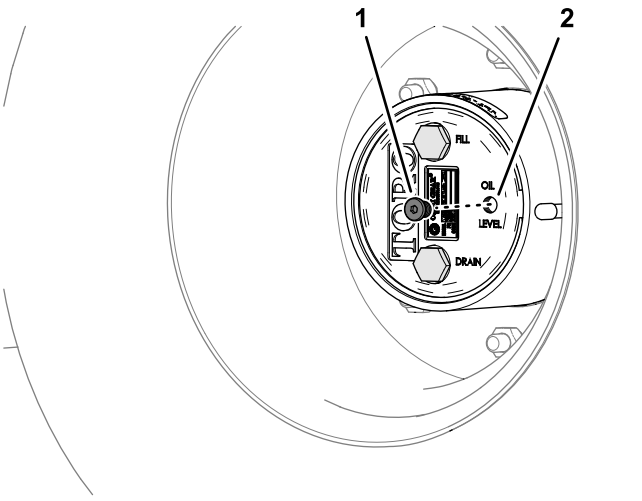

g238949

Figuur 129

1. Controleplug
2. Opening van controleplug

3. Controleer de O-ringen van de controleplug op schade.

   Indien de O-ring beschadigd is, moet u deze vervangen.

4. Als het peil van het smeermiddel te laag is, verwijder dan de vulplug en vul bij met het aanbevolen smeermiddel tot dit uit de opening van de controleplug begint te stromen.

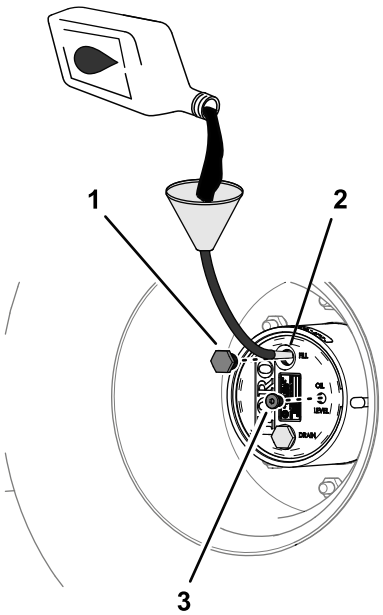

g238948

Figuur 130

1. Vulplug
2. Opening van vulplug
3. Controleplug

5. Controleer de O-ringen van de vulplug op schade.

   Indien de O-ring beschadigd is, moet u deze vervangen.

6. Plaats de vulplug en de controleplug.
7. Herhaal de bovenstaande stappen aan de andere kant van de machine.

Olie in de tandwielkast verversen

Onderhoudsinterval: Na de eerste 50 bedrijfsuren

Om de 800 bedrijfsuren of jaarlijks, waarbij de kortste periode moet worden aangehouden.

Olie in de tandwielkast aftappen

1. Met de machine op een egale ondergrond zet u het wiel zodanig dat de vulplug zich bovenaan bevindt (12 uur) en de aftapplug onderaan (6 uur).
2. Plaats een opvangbak onder de naaf van de planeetwielaandrijving, verwijder de aftapplug, de vulplug en de controleplug en laat al het smeermiddel weglopen.

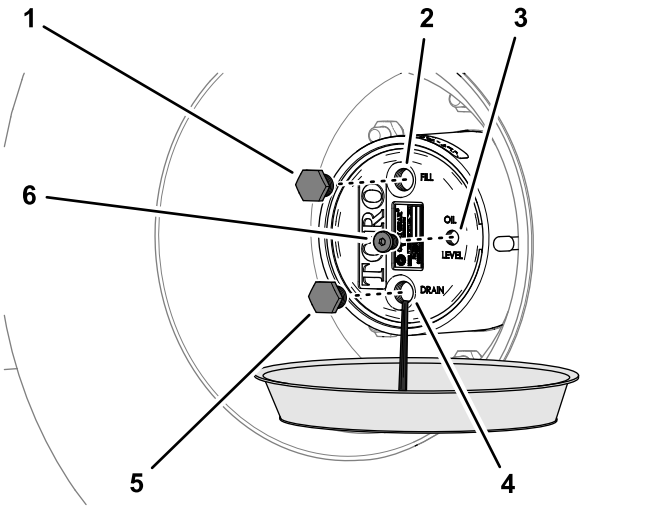

g238951

Figuur 131

1. Vulplug
2. Opening van vulplug
3. Opening van controleplug
4. Opening van aftapplug
5. Aftapplug
6. Controleplug

3. Controleer de aftapplug en de vulplug op metaaldeeltjes.

   Als er metaaldeeltjes op de aftapplug en de vulplug zitten, moet u de planeetwielaandrijving repareren.

4. Controleer de O-ringen van de aftapplug, de vulplug en de controleplug op schade.

   Indien de O-ring(en) beschadigd is/zijn, moet u deze vervangen.

5. Plaats de aftapplug.

6. Plaats een opvangbak onder de remkast, verwijder de aftapplug en laat al het smeermiddel in de bak lopen.

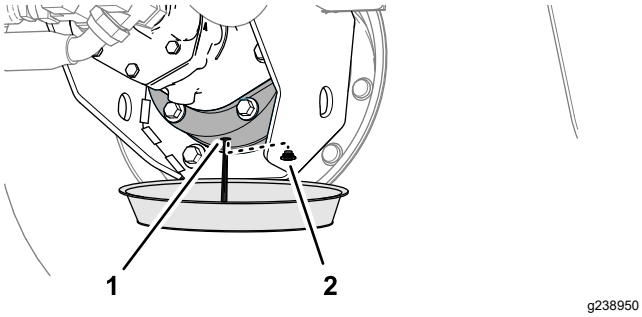

Figuur 132

1. Aftapopening (remkast) 2. Aftapplug

7. Breng de aftapplug aan in de remkast.

De tandwielkast vullen

1. Giet traag de aanbevolen transmissieolie in de opening van de vulplug.

   Het smeermiddel moet tot onderaan de schroefdraad in de opening van de controleplug komen.

   Belangrijk: **Als de planeetwielaandrijving vol is voordat u de aanbevolen hoeveelheid smeermiddel hebt toegevoegd, moet u 1 uur wachten of de plugs monteren en de machine ongeveer drie meter verplaatsen om het smeermiddel over het remsysteem te verdelen. Verwijder vervolgens de plugs en voeg het resterende smeermiddel toe.**

2. Laat het smeermiddel 10 minuten zakken, controleer het peil van het smeermiddel en voeg indien nodig smeermiddel toe tot het peil tot onderaan de schroefdraad in de opening van de controleplug reikt.
3. Plaats de vulplug en controleplug.
4. Herhaal de stappen aan de andere kant van de machine.

Toespoor van voorwiel afstellen

Onderhoudsinterval: Om de 200 bedrijfsuren/Jaarlijks (houd hierbij de kortste periode aan)

De afstand tussen de voorste middellijn van de wielen moet 0 tot 3 mm korter zijn dan de afstand tussen de achterste middellijn van de voorwielen.

1. Controleer de banden en breng ze op spanning; zie Bandenspanning controleren (bladz. 39).
2. Meet ter hoogte van de as de afstand tussen de voorwielen aan de voorkant en de achterkant van de wielen (Figuur 133).

   Opmerking: De afstand tussen de voorkant van de wielen moet 0 tot 3 mm korter zijn dan de afstand tussen de achterkant van de voorwielen.

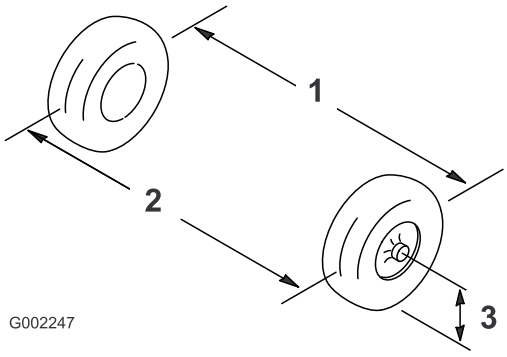

Figuur 133

1. Hart-op-hart-afstand – achterkant wielen
2. Hart-op-hart-afstand – voorkant wielen
3. Middellijn van as

3. Als deze afstand buiten het gespecificeerde bereik valt, moet u de contramoeren aan beide uiteinden van de trekstang losdraaien (Figuur 134).

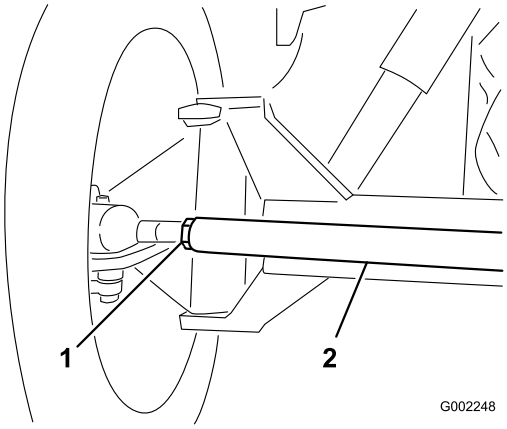

Figuur 134

1. Contramoer
2. Spoorstang

4. Draai de trekstang om de voorzijde van het wiel naar binnen of naar buiten te draaien.
5. Draai de contramoeren van de trekstang weer vast als de afstelling correct is.
6. Zorg dat het stuur in beide richtingen even ver draaien.

Onderhoud koelsysteem

Veiligheid van het koelsysteem

- Motorkoelvloeistof inslikken kan vergiftiging veroorzaken; buiten bereik van kinderen en huisdieren houden.
- Als u hete, onder druk staande koelvloeistof over u heen krijgt of in aanraking komt met een hete radiateur of omliggende delen, kunt u ernstige brandwonden oplopen.
  - Laat de motor minstens 15 minuten afkoelen voordat u de radiateurdop verwijdert.
  - Gebruik een doek als u de radiateurdop verwijdert en draai de dop langzaam open om de stoom te laten ontsnappen.
- Gebruik de machine nooit zonder dat de kappen zijn geplaatst.
- Houd uw vingers, handen en kleding uit de buurt van een draaiende ventilator en aandrijfriem.

Aanbevolen koelvloeistof

5,5 liter

Het koelvloeistofreservoir is in de fabriek gevuld met een 50/50 verhouding van water en ethyleenglycol extended life koelvloeistof. Controleer het peil van de koelvloeistof voordat u de motor voor de eerste keer start en daarna dagelijks.

De volgende in de handel verkrijgbare koelvloeistoffen of een door de fabrikant gespecificeerd equivalent dat voldoet aan de specificatie van long life koelvloeistof:

Extended life koelvloeistoffen

Ford (Motorcraft™)	WSS-M97B44-D
FCA – Chrysler (Mopar™)	MS-12106
General Motors (AC Delco™)	GM6277M (Dex-Cool™)
	GMW 3420
Volkswagen	G12
	G12+
	G12++
Koelvloeistoffen die voldoen aan de technische normen ASTM D3306 of D4985, of SAE J1034, J814 of 1941.	
Belangrijk: **Ga niet af op de kleur van de koelvloeistof om het verschil te bepalen tussen conventionele (IAT) en extended life (OAT) koelvloeistoftypes.** **Fabrikanten van koelvloeistof kunnen extended life koelvloeistof (OAT) kleuren in een van de volgende kleuren: rood, roze, oranje, geel, blauw, groenblauw, violet en groen.**	

Koelvloeistoftypes:

Ethyleenglycol vloeistoftype	Type corrosieremmer	Onderhoudsinterval
Extended life antivries	Organisch-zuurinhibitortechnologie (OAT, Organic-acid technology)	5 jaar
Conventionele antivries (groen)	Anorganische zuren technologie (IAT, Inorganic-acid technology)	2 jaar

Opmerking: Wanneer u de machine vult met koelvloeistof, zult u het koelsysteem niet beschadigen door conventionele (IAT) antivries te mengen met extended life (OAT) antivries. Antivriestypes mengen tast echter de long life/extended life eigenschap van de OAT-formule aan.

Belangrijk: **Het onderhoudsinterval van een mengsel van conventionele (IAT) en extended life (OAT) koelvloeistof – in om het even welke verhouding – duurt zo lang als de koelvloeistof met het kortste onderhoudsinterval: 2 jaar.**

Het koelvloeistofpeil controleren

Onderhoudsinterval: Bij elk gebruik of dagelijks
Controleer elke dag vóór het starten van de motor het koelvloeistofpeil in de radiator en de expansietank.

⚠ VOORZICHTIG

Als de motor heeft gelopen, zal de koelvloeistof heet zijn en onder druk staan. Als u de radiateurdop verwijdert en de koelvloeistof heet is, kan deze naar buiten spuiten en ernstige brandwonden veroorzaken.

Laat de motor minstens 15 minuten afkoelen voordat u de radiateurdop losdraait.

Belangrijk: **Giet pas koelvloeistof in een oververhitte motor wanneer deze volledig is afgekoeld. Als een u koelvloeistof in een oververhitte motor giet, bestaat de kans dat het motorblok gaat scheuren.**

1. Plaats de spuitmachine op een horizontaal oppervlak.
2. Stel de parkeerrem in werking, schakel de spuitpomp uit, zet de motor af en verwijder het contactsleuteltje.
3. Verwijder voorzichtig de doppen van de radiateur en de expansietank.

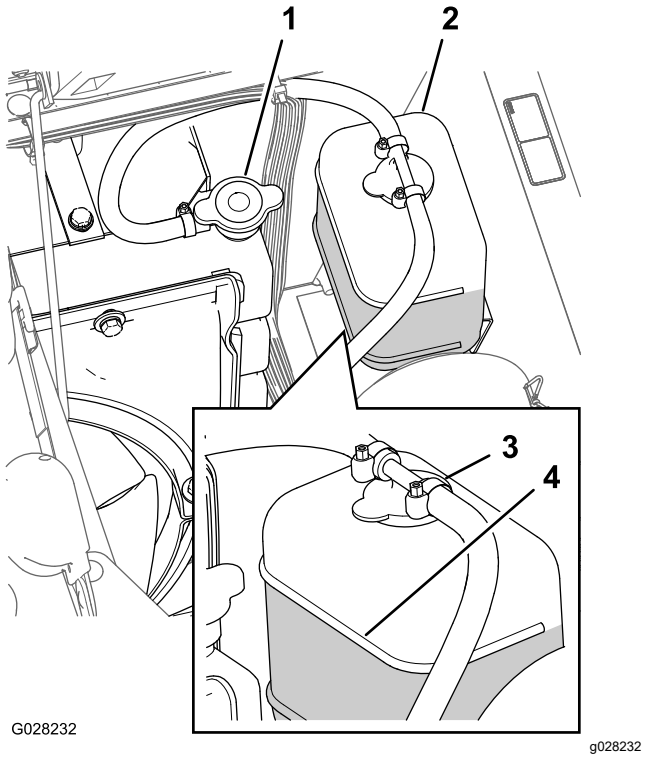

Figuur 135

1. Radiateurdop
2. Expansietank
3. Dop van expansietank
4. Vol-markering

4. Controleer het koelvloeistofpeil in de radiateur en de expansietank.

   Opmerking: De radiateur moet worden gevuld tot de bovenkant van de vulbuis en de expansietank tot de vol-markering op de tank.
5. Als het koelvloeistofpeil te laag staat, verwijdert u de doppen van de radiateur en expansietank en vult u de expansietank tot de vol-markering en de radiateur tot de bovenkant van de vulbuis.

   Belangrijk: **Vul de expansietank niet te vol.**

   Belangrijk: **Gebruik geen koelvloeistof op basis van alcohol/methanol of alleen water.**
6. Plaats de doppen van de radiateur en de expansietank terug.

De koelvloeistof verversen

Onderhoudsinterval: Om de 400 bedrijfsuren/Jaarlijks (houd hierbij de kortste periode aan)—Koelvloeistof (zoals voorgeschreven door fabrikant) controleren en indien nodig verversen.

De eigenaar dient voor de volgende benodigdheden te zorgen: een handthermometer voor de koelvloeistof.

1. Plaats de spuitmachine op een horizontaal oppervlak, stel de parkeerrem in werking, schakel de spuitpomp uit, zet de motor af en verwijder het sleuteltje.
2. Wacht tot de motor is afgekoeld en verwijder de radiateurdop.
3. Plaats een grote opvangbak onder de radiateur.
4. Open de aftapklep en laat de koelvloeistof in de bak lopen.

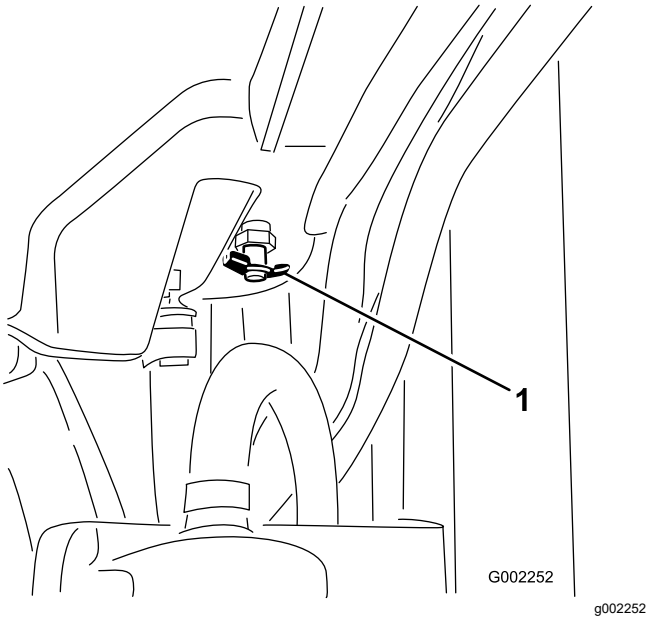

g002252

Figuur 136

1. Aftapklep

5. Sluit de aftapklep.
6. Verwijder de radiateurdop.
7. Vul de radiateur langzaam met koelvloeistof tot ongeveer 25 mm onder het afdichtingsoppervlak van de dop.

   Opmerking: Gebruik voldoende vloeistof om de motor en de leidingen van het systeem te vullen. Hierdoor kan de koelvloeistof uitzetten zonder dat deze overloopt als de motor warm wordt.
8. Start de motor terwijl de dop losjes op de radiateur zit.
9. Laat de motor warm worden totdat de thermostaat opengaat.

   Opmerking: De thermostaat van de motor moet opengaan wanneer de handthermometer aangeeft dat de koelvloeistof 79 tot 88 °C is.
10. Als de koelvloeistof is opgewarmd, moet u het koelvloeistof peil laten dalen tot het afdichtingsoppervlak en de dop vastzetten.
11. Open de dop van de expansietank en vul de tank met koelvloeistof tot deze het koud-peil bereikt.
12. Controleer het koelvloeistofpeil nadat u de motor verschillende keren hebt gestart en uitgeschakeld.

    Opmerking: Vul indien nodig de radiateur en expansietank bij met koelvloeistof.

Onderhouden remmen

Remmen afstellen

Als de vrije slag van het rempedaal meer dan 25 mm bedraagt voordat u weerstand voelt, moeten de remmen als volgt worden afgesteld:

1. Plaats de spuitmachine op een horizontaal oppervlak, zet de spuitpomp af, schakel de motor uit en verwijder het sleuteltje.
2. Stel de parkeerrem in werking.
3. Plaats blokken onder de wielen blokkeren om te voorkomen dat de machine gaat rollen.
4. Zet de parkeerrem vrij.
5. Draai de voorste contramoeren op remkabels onder het vooreinde van de spuitmachine los (Figuur 137).

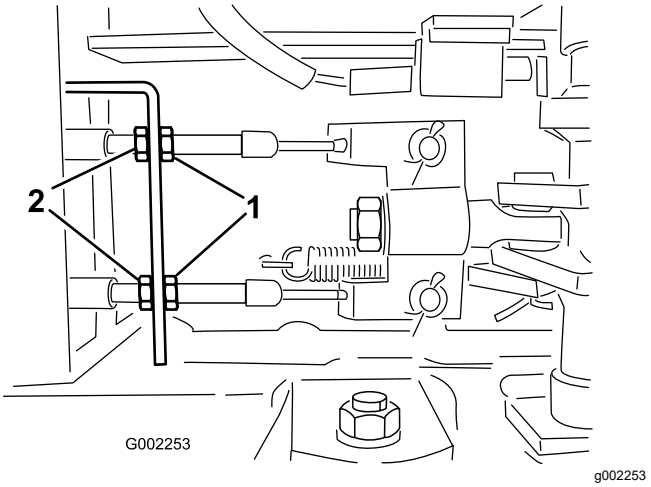

Figuur 137

1. Voorste contramoeren
2. Achterste contramoeren

6. Draai de achterste contramoeren gelijkmatig vast totdat het rempedaal een vrije slag van 1 tot 2 cm heeft voordat u weerstand voelt (Figuur 137).

   Belangrijk: **Zorg ervoor dat u beide achterste moeren gelijkmatig vastdraait zodat de draadeinden van de remkabels tegenover de voorste moeren dezelfde lengte hebben.**

7. Draai de voorste contramoeren vast.

Onderhoud riemen

Onderhoud van de riem van de wisselstroomdynamo

Onderhoudsinterval: Na de eerste 8 bedrijfsuren
Om de 100 bedrijfsuren

Controleer de conditie en de spanning van de riem van de wisselstroomdynamo/koelventilator Vervang de riem indien dit nodig is.

1. Plaats de spuitmachine op een horizontaal oppervlak, stel de parkeerrem in werking, schakel de spuitpomp uit, zet de motor af en verwijder het sleuteltje.
2. Controleer de spanning van de riem van de wisselstroomdynamo door de riem in het midden tussen de poelies van de wisselstroomdynamo en de krukas in te drukken met een kracht van 10 kg.

   Opmerking: De riem moet een speling van 10 tot 12 mm hebben. Als de riem te veel speling heeft, gaat u verder naar stap 3. Als de speling van de riem correct is, kunt u de rest van deze procedure overslaan en uw werkzaamheden met de spuitmachine voortzetten.
3. Draai de bout los aan het scharnierpunt van de wisselstroomdynamo; zet de bout los waarmee de wisselstroomdynamo bevestigd is aan de beugel met sleuf (Figuur 138).

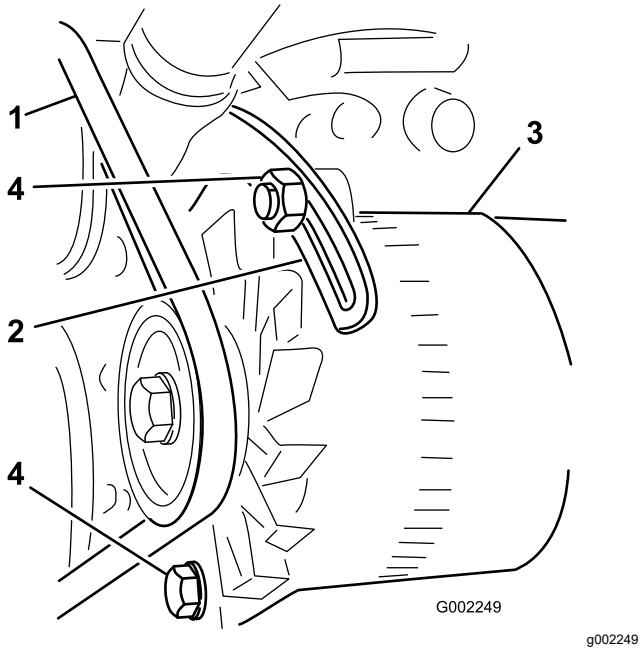

Figuur 138

1. Riem van wisselstroomdynamo
2. Beugel
3. Wisselstroomdynamo
4. Bouten

4. Plaats een breekijzer tussen de wisselstroomdynamo en de motor en wrik de wisselstroomdynamo voorzichtig naar buiten toe.
5. Als de juiste spanning is verkregen, draait u de wisselstroomdynamo en de bouten van de beugel vast om de afstelling te borgen.
6. Draai de borgmoer vast om de afstelling te borgen.

Onderhoud hydraulisch systeem

Veiligheid van het hydraulische systeem

- Waarschuw onmiddellijk een arts als er hydraulische vloeistof is geïnjecteerd in de huid. Geïnjecteerde vloeistof moet binnen enkele uren operatief worden verwijderd door een arts.
- Voer alle druk in het hydraulische systeem veilig af voordat u hieraan werkzaamheden gaat verrichten.
- Controleer of alle hydraulische slangen en leidingen in goede staat verkeren en alle hydraulische aansluitingen en fittings stevig vastzitten voordat u druk zet op het hydraulische systeem.
- Houd lichaam en handen uit de buurt van kleine lekgaten of spuitmonden waaruit onder hoge druk hydraulische vloeistof ontsnapt.
- U kunt lekken in het hydraulische systeem opsporen met behulp van karton of papier.

Specificaties hydraulische vloeistof

Het reservoir is in de fabriek gevuld met hoogwaardige hydraulische vloeistof. Controleer het peil van de hydraulische vloeistof voordat u de motor voor het eerst start, en vervolgens dagelijks; zie Hydraulische vloeistof controleren (bladz. 90).

Aanbevolen hydraulische vloeistof: Toro PX Extended Life hydraulische vloeistof; verkrijgbaar in emmers van 19 liter of vaten van 208 liter.

Opmerking: Een machine waarin de aanbevolen bijvulvloeistof wordt gebruikt, moet minder vaak bijgevuld worden en het filter moet minder vaak worden vervangen.

Andere hydraulische vloeistoffen: Als de Toro PX Extended Life hydraulische vloeistof niet verkrijgbaar is, kunt u een andere conventionele, petroleumgebaseerde hydraulische vloeistof gebruiken die aan de volgende materiaaleigenschappen en de industrienormen voldoet. Gebruik geen synthetische vloeistof. Vraag uw smeermiddelenleverancier naar een geschikt product.

Opmerking: Toro aanvaardt geen enkele aansprakelijkheid voor schade die wordt veroorzaakt door gebruik van verkeerde vervangende vloeistoffen. Gebruik daarom uitsluitend producten van

gerenommeerde fabrikanten die garant staan voor de door hen aanbevolen vloeistoffen.

ISO VG 46 slijtagewerende hydraulische vloeistof met hoge viscositeitsindex/laag stolpunt

Materiaaleigenschappen:	
Viscositeit, ASTM D445	cSt bij 40 °C 44 tot 48
Viscositeitsindex ASTM D2270	140 of hoger
Stolpunt, ASTM D97	-37 °C tot -45 °C
Industriespecificaties:	Eaton Vickers 694 (I-286-S, M-2950-S/35VQ25 of M-2952-S)

Opmerking: Veel hydraulische vloeistoffen zijn bijna kleurloos, zodat het moeilijk is lekkages op te sporen. Er is een rode kleurstof voor de hydraulische vloeistof verkrijgbaar in flesjes van 20 ml. Eén flesje is voldoende voor 15 tot 22 l hydraulische vloeistof. U kunt deze kleurstof bestellen bij een erkende Toro dealer (onderdeelnr. 44-2500).

Belangrijk: **Toro Premium synthetische, biologisch afbreekbare hydraulische vloeistof is de enige biologisch afbreekbare vloeistof die door Toro is goedgekeurd. Deze vloeistof is compatibel met de elastomeren die worden gebruikt in hydraulische systemen van Toro, en is geschikt voor een groot aantal temperatuursomstandigheden. Deze vloeistof is compatibel met gangbare minerale olie, maar met het oog op maximale biologische afbreekbaarheid en goede prestaties moet gewone vloeistof grondig uit het hydraulische systeem worden gespoeld. De olie is verkrijgbaar in emmers van 19 liter of vaten van 208 liter bij een erkende Toro verdeler.**

Hydraulische vloeistof controleren

Onderhoudsinterval: Bij elk gebruik of dagelijks
Controleer het peil van de hydraulische vloeistof voordat de motor voor het eerst wordt gestart, en vervolgens dagelijks.

Belangrijk: **Als de vloeistof verontreinigd raakt, neem dan contact op met een erkende Toro distributeur om het systeem te laten spoelen.**

Verontreinigde hydraulische vloeistof ziet er in vergelijking met schone vloeistof melkachtig of zwart uit.

1. Plaats de spuitmachine op een horizontaal oppervlak, stel de parkeerrem in werking, schakel de spuitpomp uit, zet de motor af en verwijder het sleuteltje.
2. Maak schoon rond de dop van de peilstok van de tank met hydraulische vloeistof en verwijder de dop (Figuur 139).

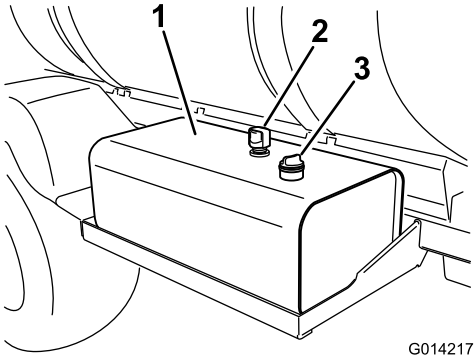

Figuur 139

1. Hydraulische vloeistoftank
2. Ontluchting
3. Dop van de peilstok

Belangrijk: **Ga zeer voorzichtig te werk zodat er geen vuil of andere verontreinigende stoffen in de opening komen als u de vloeistof controleert.**

3. Veeg de peilstok schoon met een vod en duw hem volledig terug in de tank.
4. Haal de peilstok uit de vulbuis en controleer het vloeistofpeil (Figuur 140).

   Opmerking: Het vloeistofpeil moet zich ter hoogte van de onderste markering op de peilstok bevinden wanneer de vloeistof koud is.

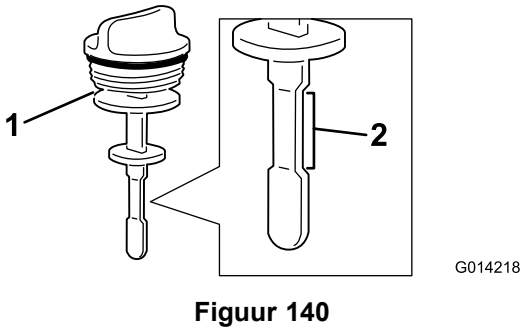

Figuur 140

1. Peilstok
2. Bereik voor veilig gebruik

5. Als het vloeistofpeil te laag is, vult u de tank bij met de vermelde hydraulische vloeistof tot het peil tot de onderste markering reikt; zie Specificaties hydraulische vloeistof (bladz. 89).
6. Plaats de dop van de peilstok op de tank en zet vast.

Hydraulische filters vervangen

Onderhoudsinterval: Om de 1000 bedrijfsuren—**Als u de aanbevolen hydraulische vloeistof gebruikt**, moet u het hydraulische filter vervangen.

Om de 800 bedrijfsuren—**Als u de aanbevolen hydraulische vloeistof niet gebruikt of het reservoir ooit hebt gevuld met een andere vloeistof**, moet u het hydraulische filter vervangen.

⚠ WAARSCHUWING

Hete hydraulische vloeistof kan ernstige brandwonden veroorzaken.

Laat de hydraulische vloeistof afkoelen voordat u onderhoudswerkzaamheden verricht aan het hydraulische systeem.

Belangrijk: **Als u een ander filter gebruikt, kan de garantie op sommige onderdelen komen te vervallen.**

Gebruik het vervangende filter van Toro (Zie uw *Onderdelenhandleiding* voor het juiste onderdeelnr.)

1. Plaats de spuitmachine op een horizontaal oppervlak, stel de parkeerrem in werking, schakel de spuitpomp uit, zet de motor af en verwijder het sleuteltje.
2. Zoek de 2 hydraulische filters van de machine (Figuur 141 en Figuur 142).

   Opmerking: 1 filter bevindt zich onder de tank voor hydraulische vloeistof en het andere filter achteraan de machine op het frame.

   - Voorste filter – onder de hydraulische tank.

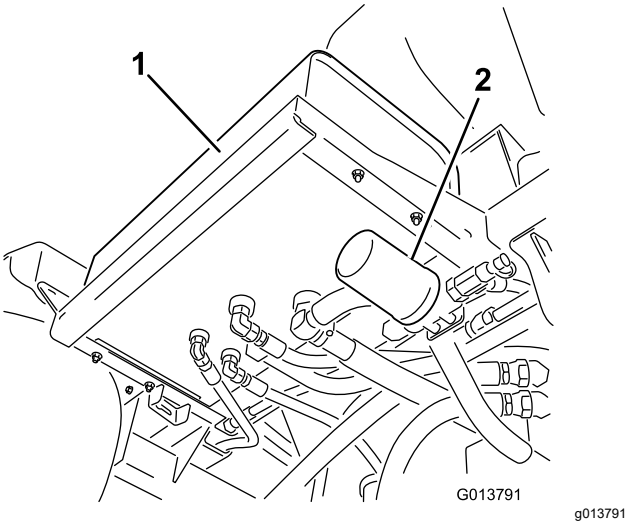

Figuur 141

1. Hydraulische tank
2. Voorste filter

- Achterste filter – op het frame van de machine.

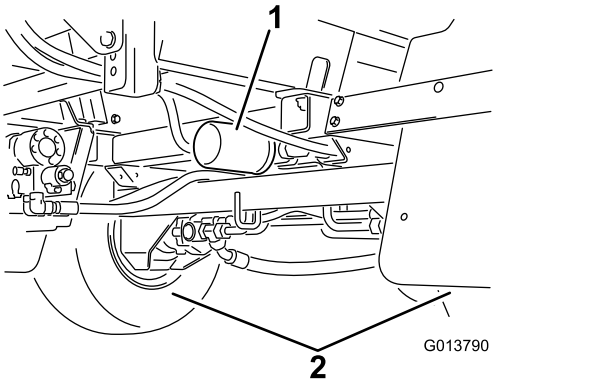

Figuur 142

1. Achterste filter
2. Achterwielen

3. Reinig de omgeving van de plaats waar het filter wordt gemonteerd.
4. Plaats een opvangbak onder het filter.
5. Verwijder het filter.

   Geef het gebruikte filter af bij een erkend inzamelcentrum.
6. Smeer de nieuwe filterpakking met schone hydraulische vloeistof; zie Specificaties hydraulische vloeistof (bladz. 89).
7. Maak het montagegebied van het filter schoon met een doek.
8. Schroef het filter erop totdat de pakking contact maakt met de bevestigingsplaat: draai het filter vervolgens nog eens een ½ slag vast.
9. Start de motor, stel de gashendel in op hoog stationair en laat de motor 3 tot 5 minuten

lopen om lucht uit het hydraulische systeem te verwijderen.

10. Zet de motor af en controleer of het peil van de hydraulische vloeistof correct is en of het systeem lekt; zie Hydraulische vloeistof controleren (bladz. 90).

Hoeveelheid hydraulische vloeistof

54 liter; zie Specificaties hydraulische vloeistof (bladz. 89)

Hydraulische vloeistof verversen

Onderhoudsinterval: Om de 2000 bedrijfsuren—**Als u de aanbevolen hydraulische vloeistof gebruikt**, moet u de hydraulische vloeistof verversen.

Om de 800 bedrijfsuren—**Als u de aanbevolen hydraulische vloeistof niet gebruikt of het reservoir ooit hebt gevuld met een andere vloeistof**, moet u de hydraulische vloeistof verversen.

⚠ WAARSCHUWING

Hete hydraulische vloeistof kan ernstige brandwonden veroorzaken.

Laat de hydraulische vloeistof afkoelen voordat u onderhoudswerkzaamheden verricht aan het hydraulische systeem.

Belangrijk: **Als u andere vloeistof gebruikt, kan de garantie op sommige onderdelen komen te vervallen.**

1. Vervang de filters van de hydraulische vloeistof; zie Hydraulische filters vervangen (bladz. 91).
2. Reinig de omgeving van een fitting van een hydraulische slang onderaan de hydraulische tank (Figuur 143).

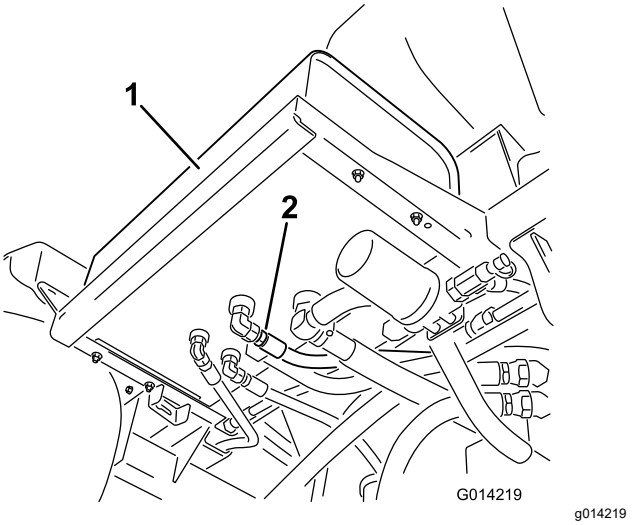

Figuur 143

1. Hydraulische tank
2. Hydraulische slang en fitting

3. Plaats een grote opvangbak onder de fittings van de hydraulische tank.
4. Verwijder de fitting van de slang uit de tank zodat de vloeistof in de opvangbak kan lopen (Figuur 143).

   Geef de oude vloeistof af bij een erkend recyclingcentrum.
5. Monteer de slang en de fitting aan de tank en zet deze stevig vast.
6. Vul de hydraulische tank met ongeveer 53 liter van de aanbevolen hydraulische vloeistof of een gelijkwaardige vloeistof, zie Specificaties hydraulische vloeistof (bladz. 89).
7. Start de motor, stel de gashendel in op hoog stationair en laat de motor 3 tot 5 minuten lopen om lucht uit het hydraulische systeem te verwijderen.
8. Zet de motor af en controleer of het peil van de hydraulische vloeistof correct is en of het systeem lekt; zie Hydraulische vloeistof controleren (bladz. 90).

Onderhoud van het spuitsysteem

De slangen controleren

Onderhoudsinterval: Om de 200 bedrijfsuren—Controleren of alle slangen en aansluitingen in goede staat verkeren en goed zijn bevestigd.

Om de 400 bedrijfsuren/Jaarlijks (houd hierbij de kortste periode aan)—O-ringen in de kleppen controleren en indien nodig vervangen.

Controleer alle slangen van het spuitsysteem op scheuren, lekken of andere schade. Controleer tegelijkertijd de aansluitingen en fittingen op soortgelijke schade. Vervang slangen en fittingen als deze beschadigd zijn.

De zuigkorf vervangen

Onderhoudsinterval: Om de 400 bedrijfsuren

Opmerking: Kies de gewenste maasgrootte van de zuigkorf voor uw toepassing, zie Een zuigkorf kiezen (bladz. 40).

1. Plaats de machine op een horizontaal oppervlak, stel de parkeerrem in werking, schakel de spuitpomp uit, zet de motor af en verwijder het sleuteltje.
2. Verwijder bovenaan de spuittank de borgclip waarmee de slangfitting bevestigd is aan de grote slang van de behuizing van de zuigkorf (Figuur 144).

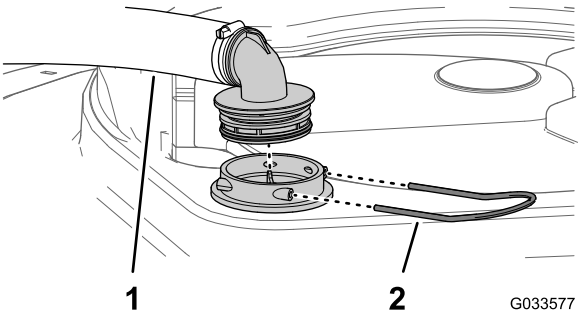

Figuur 144

1. Zuigslang
2. Borgclip

3. Verwijder de slang en de slangfitting van de behuizing van de zuigkorf (Figuur 144).
4. Verwijder de oude zuigkorf uit de behuizing in de tank (Figuur 145).

   Opmerking: Gooi het oude filter weg.

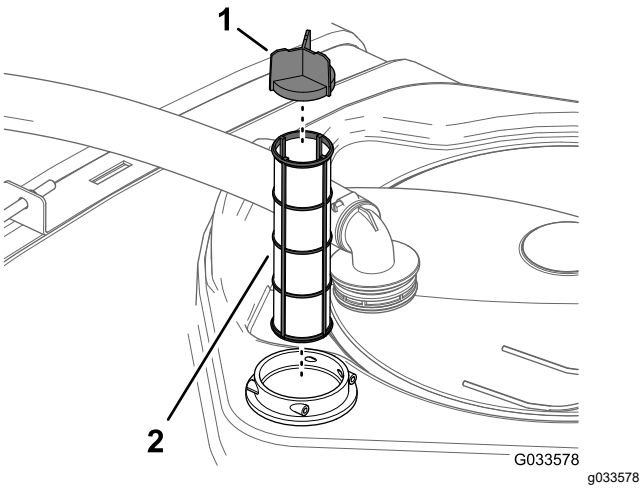

Figuur 145

1. Schermklep
2. Zuigkorf

5. Monteer de nieuwe zuigkorf in de behuizing.

   Opmerking: Verzeker dat de korf goed op zijn plaats zit.
6. Lijn de slang en de slangfitting uit met de behuizing van de korf bovenaan de tank en bevestig de fitting en de behuizing met de borgclip die u verwijderd hebt in stap 2.

Het drukfilter vervangen

Onderhoudsinterval: Om de 400 bedrijfsuren

1. Plaats de machine op een horizontaal oppervlak, zet de spuitpomp af, schakel de motor uit en verwijder het sleuteltje.
2. Plaats een opvangbak onder het drukfilter (Figuur 146).

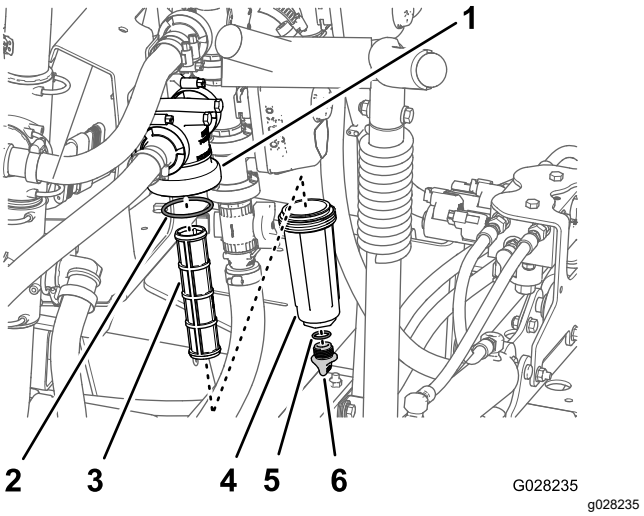

Figuur 146

1. Filterkop
2. O-ring (bak)
3. Filterelement
4. Bak
5. O-ring (aftapplug)
6. Aftapplug

3. Draai de aftapplug linksom en neem ze van de bak van het drukfilter (Figuur 146).

   Opmerking: Laat de bak volledig leeglopen.

4. Draai de bak linksom en verwijder hem van de filterkop (Figuur 146).

5. Verwijder het oude drukfilterelement (Figuur 146).

   Opmerking: Gooi het oude filter weg.

6. Controleer de O-ring voor de aftapplug (in de bak) en de O-ring voor de bak (in de filterkop) op schade en slijtage (Figuur 146).

   Opmerking: Vervang beschadigde of versleten O-ringen voor de plug, de bak of beide.

7. Monteer het nieuwe drukfilterelement in de filterkop (Figuur 146).

   Opmerking: Zorg dat het filterelement stevig in de filterkop zit.

8. Maak de bak handmatig vast op de filterkop (Figuur 146).

9. Maak de plug met de hand vast op de bak (Figuur 146).

Het spuitdopfilter vervangen

Opmerking: Kies de gewenste maasgrootte van het spuitdopfilter voor uw toepassing, zie Een spuitdopfilter kiezen (optioneel) (bladz. 42).

1. Plaats de machine op een horizontaal oppervlak, stel de parkeerrem in werking, schakel de spuitpomp uit, zet de motor af en verwijder het sleuteltje.

2. Neem de spuitdop uit de houder Figuur 147

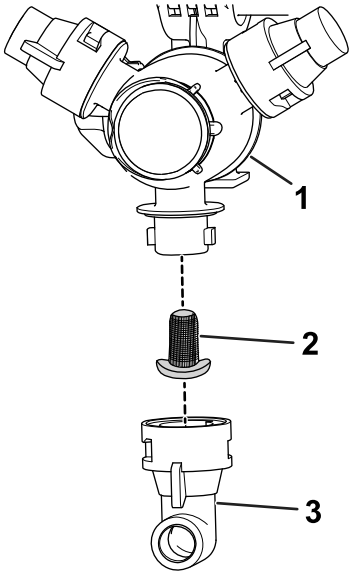

Figuur 147

1. Spuitdophouder
2. Spuitdopfilter
3. Spuitdop

3. Verwijder het oude spuitdopfilter (Figuur 147).

   Opmerking: Gooi het oude filter weg.

4. Monteer het nieuwe spuitdopfilter (Figuur 147).

   Opmerking: Verzeker dat de korf goed op zijn plaats zit.

5. Monteer de spuitdop op de spuitdophouder (Figuur 147).

Instelling van de spuitbomen tot niveau

De volgende procedure kan worden gebruikt voor het instellen van de actuators op het midden om linker en rechter spuitboom op hetzelfde niveau te houden.

1. Klap de spuitbomen in de spuitstand.
2. Verwijder de borgpen van de draaipen (Figuur 148).

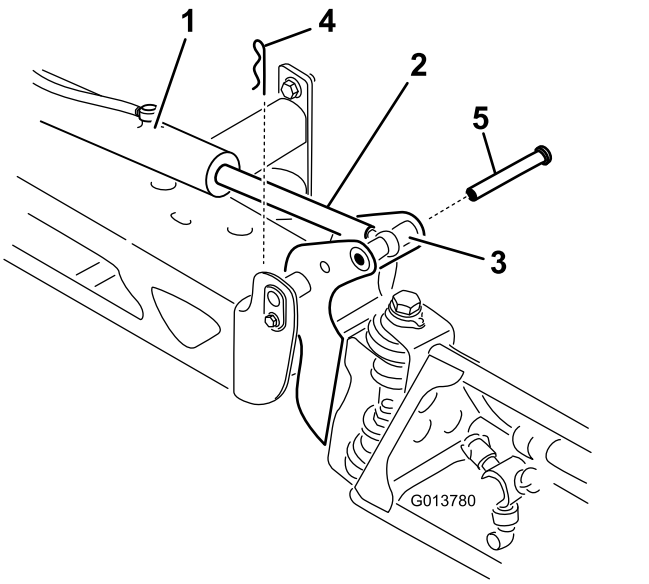

Figuur 148

1. Actuator
2. Actuatorstang
3. Behuizing van draaipen van spuitboom
4. Borgpen
5. Pen

3. Til de spuitboom op en verwijder de pen (Figuur 148), en laat de spuitboom langzaam op de grond zakken.
4. Controleer de pen op beschadigingen en vervang deze indien dit nodig is.
5. Houd de actuatorstang vast aan de platte kanten van de stang met een sleutel en draai dan de contramoer los (Figuur 149).

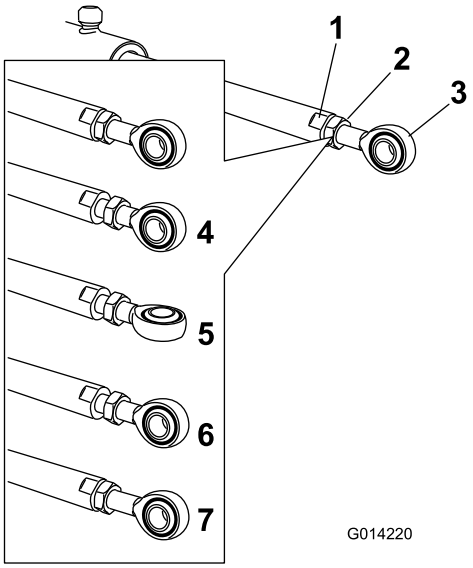

Figuur 149

1. Platte kant op de actuatorstang
2. Contramoer
3. Uiteinde van stang
4. Contramoer los
5. Stanguiteinde (versteld)
6. Stand van stanguiteinde, klaar om vastgezet te worden
7. Contramoer vastgedraaid om nieuwe positie te vergrendelen

6. Draai het stanguiteinde in de actuatorstang om de uitstekende actuator te verkorten of te verlengen tot de gewenste stand (Figuur 149).

   Opmerking: Draai het stanguiteinde in halve of volledige slagen zodat u de stang aan de spuitboom kunt monteren.
7. Draai de contramoer vast om de actuator en het stanguiteinde te bevestigen.
8. Hef de spuitboom op zodat het draaipunt en de actuatorstang zich in een lijn bevinden.
9. Houd de spuitboom vast en steek de pen door het draaipunt van de spuitboom en het stanguiteinde (Figuur 148).
10. Als de pen op zijn plaats is, laat u de spuitboom los en zet u de pen vast met de borgpen die u eerder hebt verwijderd.
11. Herhaal de procedure voor de andere actuatorstang indien nodig.

De nylon draaibussen controleren

Onderhoudsinterval: Om de 400 bedrijfsuren/Jaarlijks (houd hierbij de kortste periode aan)

1. Plaats de machine op een horizontaal oppervlak, stel de parkeerrem in werking, schakel de spuitpomp uit, zet de motor af en verwijder het sleuteltje.
2. Zet de spuitbomen in de spuitstand en ondersteun de spuitbomen met steunen of hijsbanden en hijsvoorzieningen.
3. Verwijder de bout en moer waarmee draaipen bevestigd is, en verwijder de pen (Figuur 150).

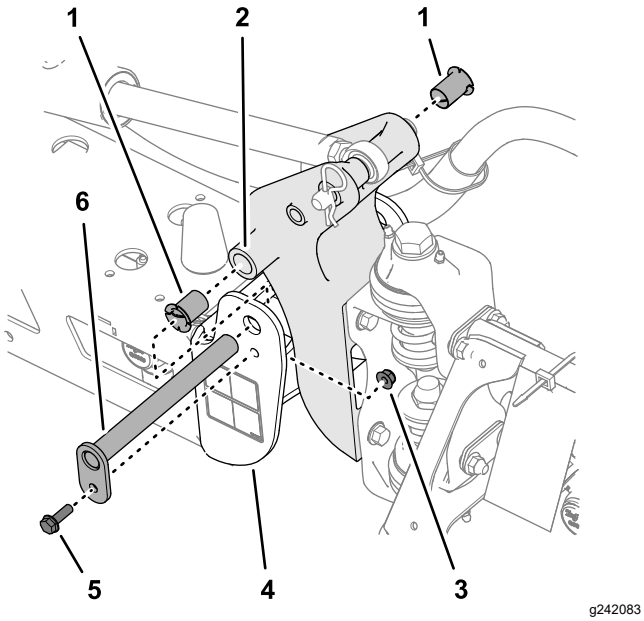

Figuur 150

1. Nylon lagerbussen	4. Eindkanaal (middelste frame)
2. Scharnierbeugel	5. Flensbout
3. Flensborgmoer	6. Draaipen

4. Verwijder de spuitboom en de draaibeugel van het eindkanaal van het middelste frame om bij de nylon draaibussen te kunnen komen.
5. Verwijder de draaibussen van de voor- en achterkant van de draaibeugel en controleer deze (Figuur 150).

   Opmerking: Vervang versleten of beschadigde bussen.
6. Smeer de nylon draaibussen in met een beetje olie en monteer de bussen in de draaibeugel (Figuur 150).
7. Lijn de openingen in de draaibeugel uit met de openingen in het eindkanaal (Figuur 150).
8. Plaats de draaipen en zet deze vast met de flensbout en de flensborgmoer die u in stap 3 verwijderd hebt.
9. Herhaal stap 2 tot en met 8 voor de andere buitenste spuitboom.

Onderhoud van de pomp

De pomp controleren

Onderhoudsinterval: Om de 400 bedrijfsuren/Jaarlijks (houd hierbij de kortste periode aan)—Controleer de pompmembranen en vervang indien nodig (raadpleeg een erkende Toro verdeler).

Om de 400 bedrijfsuren/Jaarlijks (houd hierbij de kortste periode aan)—Controleer de afsluitkleppen van de pomp en vervang indien nodig (raadpleeg een erkende Toro verdeler).

Opmerking: De volgende onderdelen zijn onderhevig aan slijtage door gebruik, tenzij deze gebreken vertonen, en vallen niet onder de dekking van de garantie op deze machine.

Laat een erkende Toro distributeur de volgende inwendige onderdelen van de pomp op schade controleren:

- Pompmembranen
- Afsluitkleppen van pomp

Vervang deze onderdelen indien noodzakelijk.

Reiniging

Reinig de machine indien nodig met alleen water of een mild reinigingsmiddel. Bij het schoonmaken van de machine kunt u een doek gebruiken.

Belangrijk: **Gebruik geen brak of teruggewonnen water om de machine schoon te maken.**

Opmerking: Gebruik nooit een hogedrukreiniger om de machine schoon te maken. Hogedrukreinigers kunnen het elektrische systeem beschadigen, belangrijke stickers losweken en noodzakelijk vet op wrijvingspunten wegspoelen. Gebruik niet te veel water in de buurt van het bedieningspaneel, de motor en de accu.

Belangrijk: **Reinig de machine niet terwijl de motor loopt. De machine reinigen terwijl de motor loopt kan interne motorschade veroorzaken.**

De koelribben van de radiateur reinigen

Onderhoudsinterval: Om de 200 bedrijfsuren—Radiateurribben reinigen.

Belangrijk: **Spuit nooit water op een heet motorcompartiment; dit kan de motor beschadigen.**

1. Plaats de spuitmachine op een horizontaal oppervlak, stel de parkeerrem in werking, schakel de spuitpomp uit, zet de motor af en verwijder het sleuteltje.
2. Kantel de bestuurders- en passagiersstoel naar voren en lijn de steunstang uit met de pal in het geleidergat van de steunstang.
3. Laat het koelsysteem afkoelen.
4. Verwijder het inspectieluik van de stoelbasis; zie Toegang krijgen tot de motor (bladz. 64).
5. Reinig de radiateurribben met een zachte borstel en perslucht onder lage druk.

   Opmerking: Indien nodig moet u de radiateurribben vaker reinigen. Controleer alle koelvloeistofslangen en vervang deze als zij lekken, beschadigd zijn of tekenen van slijtage vertonen.
6. Laat de bestuurders- en de passagiersstoel zakken.
7. Monteer het inspectieluik van de stoelbasis; zie Toegang krijgen tot de motor (bladz. 64).

De vloeistofstroommeter reinigen

Onderhoudsinterval: Om de 200 bedrijfsuren/Jaarlijks (houd hierbij de kortste periode aan) (vaker bij gebruik van bevochtigbaar poeder).

1. Het volledige spuitsysteem grondig uitspoelen en aftappen.
2. Verwijder de vloeistofstroommeter en spoel deze af met schoon water.
3. Verwijder de borgring aan de stroomopwaartse kant.

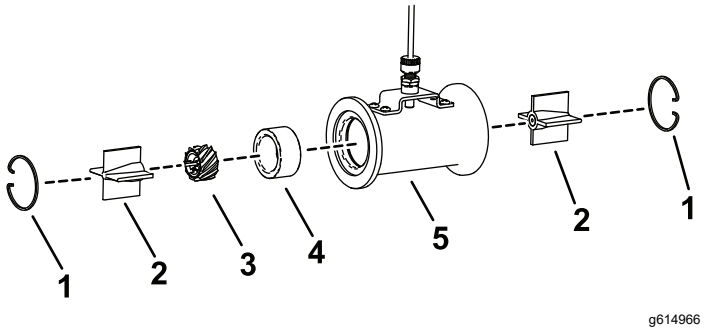

Figuur 151

1. Borgring
2. Lagereenheid
3. Turbine
4. Kraag
5. Behuizing

4. Reinig de turbine, lagereenheid en kraag om metaalvijlsel en bevochtigbaar poeder te verwijderen.

   Belangrijk: **Duid de montagerichting aan op de turbine. Het is belangrijk dat u deze op dezelfde manier weer terugplaatst.**
5. Controleer het oppervlak van de turbine op slijtage. Draai de vloeistofstroommeter 180 graden voor montage als het oppervlak slijtage vertoont.

   Opmerking: Als de turbine langs de beide kanten slijtage vertoont, vervang dan de vloeistofstroommeter.

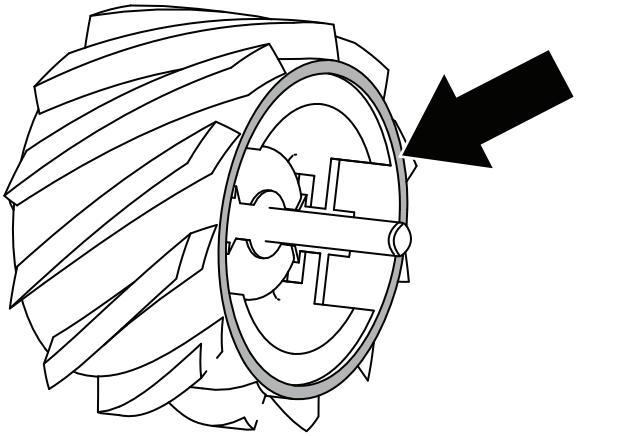

g614968

Figuur 152

6. Controleer aan het uiteinde van de as of de schaal slijtage vertoont.
   - A—de as vertoont geen slijtage en de turbine is geschikt voor gebruik.
   - B—de schaal zit in de schuine kant; draai de turbine 180 graden.
   - C—de schaal heeft bijna de rand bereikt; draai de turbine 180 graden.
   - D—de schaal heeft de rand bereikt en vertoont een verbreding; vervang de vloeistofstroommeter.

   Opmerking: Als de beide asuiteinden slijtage vertonen, vervang dan de vloeistofstroommeter.

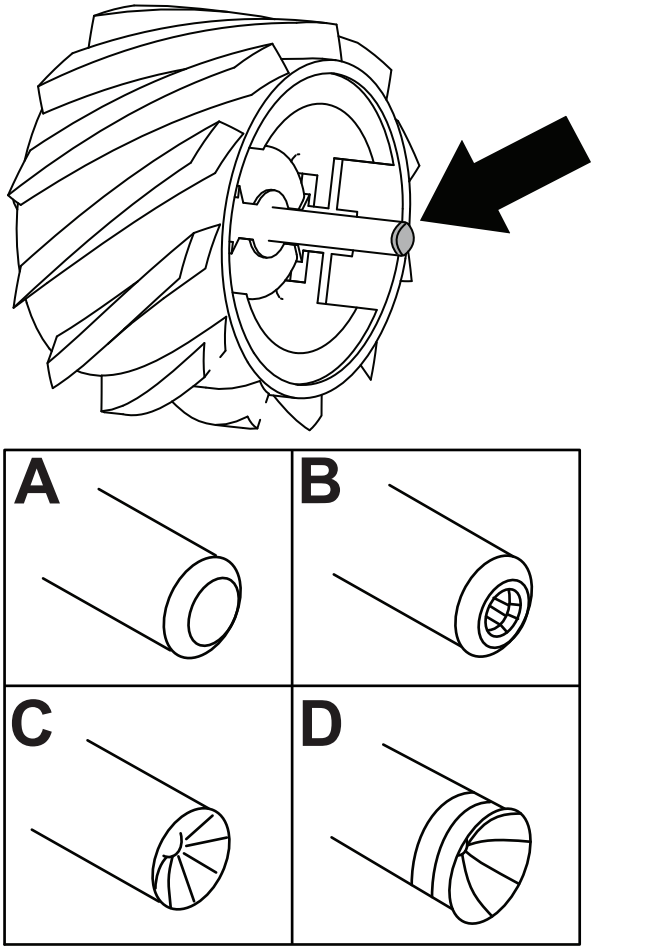

g614967

Figuur 153

7. Monteer de vloeistofstroommeter.
8. Gebruik lichte luchtdruk (0,34 bar) om ervoor te zorgen dat de turbine vrij draait.
9. Kalibreer de vloeistofstroommeter; raadpleeg uw *Softwaregids*.

Stalling

Veiligheid tijdens opslag

- Doe het volgende voordat u de bestuurdersstoel verlaat:
  - Parkeer de machine op een horizontaal oppervlak.
  - Schakel de spuitpomp uit.
  - Stel de parkeerrem in werking.
  - Zet de motor uit en verwijder het sleuteltje (indien aanwezig).
  - Wacht totdat alle bewegende onderdelen tot stilstand zijn gekomen.
  - Laat de machine afkoelen voordat u er instellingen of onderhoud aan verricht, of de machine schoonmaakt of stalt.
- Bewaar de machine en het brandstofvat niet op plaatsen waar open vlammen, vonken of waakvlammen (bv. van een boiler of een ander toestel) aanwezig kunnen zijn.

Voordat u de machine gaat stallen

Kort stallen

(minder dan 30 dagen)

De buitenkant van de machine schoonmaken

Belangrijk: **Gebruik geen brak of teruggewonnen water om de machine schoon te maken.**

1. Parkeer de machine op een horizontaal vlak, stel de parkeerrem in werking, zet de spuitpomp en de motor af, verwijder het contactsleuteltje en wacht totdat alle bewegende onderdelen tot stilstand zijn gekomen voordat u de machine verlaat.
2. Verwijder het vuil en vet van het hele voertuig, inclusief de buitenkant van de koelribben van de cilinderkop en de ventilatorbehuizing van de motor.

   Belangrijk: **U kunt het voertuig met een mild reinigingsmiddel en water wassen.** ***Doe dit niet met een hogedrukreiniger.*** **Daardoor kan het elektrische systeem worden beschadigd of noodzakelijk vet op wrijvingspunten worden weggespoeld. Gebruik niet te veel water in de buurt van het bedieningspaneel, de verlichting, de motor en de accu.**

De behandeling van de spuitmachine voorbereiden

1. Verplaats de machine naar het gebied met de afvoerplaat, stel de parkeerrem in werking, schakel de spuitpomp uit, zet de motor af, verwijder het contactsleuteltje en wacht totdat alle bewegende onderdelen tot stilstand zijn gekomen voordat u de bestuurdersplaats verlaat.
2. Laat de schoonwatertank leeglopen en laat de tapkraan open.
3. Laat de spuittank zo grondig mogelijk leeglopen.
4. Bereid een roestwerend, niet-alcoholgebaseerd antivriesmiddel voor motorvoertuigen voor; zie De conditioner voorbereiden (bladz. 57).
5. Start de motor en laat de buitenste spuitbomen neer.

De spuitmachine behandelen

1. Laat de spuitpomp een paar minuten lopen zodat de antivries voor motorvoertuigen door het spuitsysteem en eventueel gemonteerde spuitaccessoires stroomt.
2. Zet de schakelaars van de linker-, middelste en rechterspuitboom AAN.
3. Zet de hoofdschakelaar van de spuitbomen in de stand AAN en laat de spuitdop spuiten tot het antivriesmiddel voor motorvoertuigen zichtbaar is.
4. Zet de hoofdschakelaar van de spuitbomen op UIT.
5. Draai de pompschakelaar op UIT.
6. Laat de buitenste spuitbomen omhoog komen met behulp van de hefschakelaars van de spuitbomen.

   Hef de spuitbomen op totdat zij geheel kruiselings over elkaar in de transportstand in de transporthouder zijn gezet en de hefcilinders volledig zijn teruggetrokken.

   Opmerking: Zorg ervoor dat de hefcilinders volledig zijn teruggetrokken om beschadiging van de actuatorstang te voorkomen.
7. Zet de motor af.
8. Laat de spuittank zo grondig mogelijk leeglopen.

Lang stallen

(langer dan 30 dagen)

Verplaats de machine naar een schone, droge opslagruimte.

Voer de volgende procedures in het onderdeel voor kortstondige opslag uit:

- De machine schoonmaken aan de buitenkant.
- De behandeling van de spuitmachine voorbereiden.
- De spuitmachine behandelen.

Voer bovendien de volgende procedures uit:

- Controleer de bandenspanning.
- Remmen controleren.
- Controleer alle bouten, schroeven en moeren en draai deze vast.

  Opmerking: Vervang of repareer versleten of beschadigde onderdelen.
- Werk alle krassen en afgebladderde metaaloppervlakken bij met lak (deze is verkrijgbaar bij uw erkende Toro distributeur).
- Reinig de mengklep en de 10 spuitboomkleppen.
- Smeer de spuitmachine.
- Controleer de staat van alle spuitslangen.

  Opmerking: Vervang versleten en beschadigde slangen.
- Zet alle slangklemmen en fittings vast.
- Controleer het luchtfilter.
- Ververs het motoroliefilter en de olie.
- Tap de benzine af uit de brandstoftank.
- Bereid brandstof met stabilizer volgens de instructies van de fabrikant, en voeg deze toe aan de brandstoftank.

  Start de motor en laat deze 5 minuten stationair lopen.
- Zet alle fittings van het brandstofsysteem vast.
- De accu verwijderen.

  Opmerking: U mag de accukabels niet aansluiten op de accupolen tijdens stalling.
- Zuurpeil controleren.
- Laad de accu volledig op.

  Belangrijk: **De accu moet volledig opgeladen zijn, om te voorkomen dat deze bevriest en beschadigd raakt bij temperaturen beneden 0°C. Een volledig opgeladen accu kan ongeveer 50 dagen worden gestald bij temperaturen beneden 4 °C zonder tussentijds te worden opgeladen. Bij temperaturen boven 4 °C moet u om de 30 dagen het waterpeil in de accu controleren en de accu opladen.**

Problemen, oorzaak en remedie

Problemen met de motor en de machine verhelpen

Probleem	Mogelijke oorzaak	Remedie
De starter doet de motor niet aanslaan.	1. De elektrische aansluitingen zijn gecorrodeerd of zitten los. 2. Doorgebrande of losse zekering. 3. Accu is leeg. 4. Een defecte startmotor of startmotorsolenoïde. 5. Er zijn inwendige motoronderdelen vastgelopen.	1. Controleren of de elektrische aansluitingen goed contact maken. 2. Zekering goed inzetten of vervangen. 3. Accu opladen of vervangen. 4. Neem contact op met uw erkende Toro dealer. 5. Neem contact op met uw erkende Toro dealer.
De motor draait, maar start niet.	1. De brandstoftank is leeg. 2. Vuil, water of oude brandstof in het brandstofsysteem. 3. Verstopte brandstofslang. 4. Het inschakelrelais is niet bekrachtigd. 5. De starterschakelaar is defect.	1. Brandstoftank met verse brandstof vullen. 2. Brandstof aftappen uit de brandstoftank en deze schoonspoelen. Tank vullen met verse brandstof. 3. Reinigen of vervangen. 4. Neem contact op met uw erkende Toro dealer. 5. Neem contact op met uw erkende Toro dealer.
De motor start, maar blijft niet lopen.	1. De ontluchting van de brandstoftank wordt belemmerd. 2. Vuil of water in het brandstofsysteem. 3. Het brandstoffilter is verstopt. 4. Doorgebrande of losse zekering. 5. De brandstofpomp is defect. 6. Losse kabels of slechte aansluitingen. 7. De pakking van de cilinderkop is kapot.	1. Brandstoftankdop vervangen. 2. Brandstof aftappen uit de brandstoftank en deze schoonspoelen. Tank vullen met verse brandstof. 3. Brandstoffilter vervangen. 4. Zekering goed inzetten of vervangen. 5. Neem contact op met uw erkende Toro dealer. 6. De kabelaansluitingen controleren en vastzetten. 7. Neem contact op met uw erkende Toro dealer.
De motor loopt, maar klopt of hapert.	1. Vuil, water of oude brandstof in het brandstofsysteem. 2. Losse kabels of slechte aansluitingen. 3. De motor raakt oververhit.	1. Brandstof aftappen uit de brandstoftank en deze schoonspoelen. Tank vullen met verse brandstof. 2. De kabelaansluitingen controleren en vastzetten. 3. Zie verder 'De motor raakt oververhit'.
Motor loopt niet stationair.	1. De ontluchting van de brandstoftank wordt belemmerd. 2. Vuil, water of oude brandstof in het brandstofsysteem. 3. De brandstofpomp is defect. 4. De motor heeft onvoldoende compressie. 5. Het luchtfilterelement is vuil.	1. Brandstoftankdop vervangen. 2. Brandstof aftappen uit de brandstoftank en deze schoonspoelen. Tank vullen met verse brandstof. 3. Neem contact op met uw erkende Toro dealer. 4. Neem contact op met uw erkende Toro dealer. 5. Het luchtfilterelement vervangen.

Probleem	Mogelijke oorzaak	Remedie
De motor raakt oververhit.	1. Verkeerd oliepeil in het carter. 2. Het koelvloeistofpeil is te laag. 3. De motor wordt overbelast. 4. De luchtinlaatroosters zijn vuil. 5. De koelribben en luchtkanalen onder de behuizing van de motorventilator en/of het draaiende luchtinlaatrooster zijn verstopt.	1. Vullen of aftappen totdat het oliepeil de volmarkering bereikt. 2. Controleer het koelvloeistofpeil en vul indien nodig bij. 3. De belasting verminderen; met een lagere snelheid rijden. 4. Reinig telkens bij gebruik de luchtinlaatroosters. 5. Reinig telkens bij gebruik de koelribben en de luchtkanalen.
De motor verliest vermogen.	1. Verkeerd oliepeil in het carter. 2. Het luchtfilterelement is vuil. 3. Vuil, water of oude brandstof in het brandstofsysteem. 4. De motor is oververhit. 5. De opening in de ontluchtingsnippel van de brandstoftank is verstopt. 6. De motor heeft onvoldoende compressie.	1. Vullen of aftappen totdat het oliepeil de volmarkering bereikt. 2. Vervang het element van het luchtfilter. 3. Brandstof aftappen uit de brandstoftank en deze schoonspoelen. Tank vullen met verse brandstof. 4. Zie 'De motor raakt oververhit' hierboven. 5. Brandstoftankdop vervangen. 6. Neem contact op met uw erkende Toro dealer.
De machine trilt abnormaal.	1. De bevestigingsbouten van de motor zitten los. 2. Er is een probleem met de motor.	1. De bevestigingsbouten van de motor vastdraaien. 2. Neem contact op met uw erkende Toro dealer.
De machine rijdt in geen van beide richtingen omdat de motor vastloopt of afslaat.	1. De parkeerrem is in werking is gesteld.	1. Zet de parkeerrem vrij.
De machine rijdt in geen van beide richtingen.	1. De parkeerrem is niet vrij gezet of de parkeerrem komt niet vrij. 2. De transmissie is defect. 3. De koppeling van de bediening moet worden afgesteld of worden vervangen. 4. De spie van de aandrijfstang of de wielnaaf is beschadigd.	1. De parkeerrem vrijzetten of de koppeling controleren. 2. Neem contact op met uw erkende Toro dealer. 3. Neem contact op met uw erkende Toro dealer. 4. Neem contact op met uw erkende Toro dealer.

Problemen met het spuitsysteem verhelpen

Probleem	Mogelijke oorzaak	Remedie
Een spuitboom spuit niet.	1. De elektrische aansluiting op de klep van de spuitboom is vuil of los.	1. De klep met de hand uitschakelen. De elektrische connector op de klep losmaken en alle kabels reinigen; daarna de elektrische connector aansluiten.
	2. Een van de zekeringen is doorgebrand (open).	2. De zekeringen controleren en indien nodig vervangen.
	3. Er zit een slang gekneld.	3. Slang repareren of vervangen.
	4. Een omloopleiding van de spuitboom is verkeerd ingesteld.	4. Stel de omloopleiding van de spuitboom juist af.
	5. De klep van de spuitboom is beschadigd.	5. Neem contact op met uw erkende Toro dealer.
	6. Het elektrische systeem is beschadigd.	6. Neem contact op met uw erkende Toro dealer.
Een spuitboom kan niet worden uitgeschakeld.	1. De klep is beschadigd.	1. Demonteer de klep van de spuitboom; zie het hoofdstuk De spuitboomkleppen reinigen. Controleer alle onderdelen en vervang deze als ze beschadigd zijn.
Een klep van een spuitboom lekt.	1. Een O-ring is versleten.	1. Demonteer de klep en vervang de afdichtingen met behulp van de set voor klepreparatie; neem contact op met uw erkende Toro verdeler.
	2. Een klepzitting is versleten of beschadigd.	2. Verwijder de actuator van de klep en vervang de afdichtingen en zitting met behulp van de set voor klepreparatie; neem contact op met een erkende Toro distributeur.
De druk daalt als u een spuitboom inschakelt.	1. De omloopklep van de spuitboom is verkeerd afgesteld.	1. Omloopklep van de spuitboom afstellen.
	2. Er zit een verstopping in het klephuis van de spuitboom.	2. De inlaat- en uitlaataansluitingen van de klep van de spuitboom nemen en de verstopping verwijderen.
	3. Een filter van een spuitdop is beschadigd of verstopt.	3. Alle spuitdoppen verwijderen en controleren.
De spuitdop(pen) druppelt/druppelen wanneer de spuitboomschakelaar(s) uitgeschakeld wordt/worden.	1. Er heeft zich vuil opgestapeld tussen de spuitdopbehuizing en het membraan van de afsluitklep.	1. Reinig de spuitdopbehuizing en het membraan; zie het hoofdstuk De spuitdopbehuizing en het membraan van de afsluitklep reinigen.
De spuitdruk daalt tijdens het spuiten.	1. Het aanzuigfilter is bijna of geheel verstopt.	1. Verwijder het aanzuigfilter en reinig of vervang het.

Opmerkingen:

California Proposition 65 waarschuwing – alleen voor Californië

Wat is een waarschuwing?

Sommige producten die op de markt zijn bevatten een etiket met een waarschuwing als:

WAARSCHUWING: Kanker en schade aan de voortplantingsorganen – www.p65Warnings.ca.gov.

Wat is Prop 65?

Prop 65 geldt voor elk bedrijf dat actief is in Californië, producten verkoopt in Californië, of producten maakt die kunnen worden verkocht of geïmporteerd in Californië. De wet schrijft voor dat de Gouverneur van Californië een lijst van chemische stoffen bijhoudt en publiceert waarvan bekend is dat ze kanker, geboorteafwijkingen en/of andere schade aan de voortplantingsorganen kunnen veroorzaken. De lijst wordt jaarlijks bijgewerkt en omvat honderden chemische stoffen die in veel alledaagse voorwerpen voorkomen. Prop 65 heeft als doel mensen te informeren over blootstelling aan deze chemische stoffen.

Prop 65 verbiedt de verkoop van producten die deze chemicaliën bevatten niet; wel schrijft de wet voor dat het product, de productverpakking en de bijgevoegde documentatie waarschuwingen bevatten. Een Prop 65-waarschuwing betekent ook niet dat een product enige norm of vereiste inzake productveiligheid schendt. De Californische regering stelt duidelijk dat een Prop 65-waarschuwing 'niet neerkomt op een wettelijke beslissing dat een product ‘veilig’ of ‘onveilig’ is’. Veel van deze chemische stoffen worden al jaren op grote schaal en zonder gedocumenteerde schade gebruikt in alledaagse voorwerpen. Ga voor meer informatie naar https://oag.ca.gov/prop65/faqs-view-all.

Een Prop 65-waarschuwing betekent dat (1) een bedrijf de blootstelling heeft beoordeeld en van mening is dat deze het niveau ‘geen significant risico’ overschrijdt, of dat (2) het bedrijf kiest om een waarschuwing te vermelden omdat het weet dat een betreffende chemische stof aanwezig is, zonder evenwel de blootstelling eraan te beoordelen.

Is deze wet overal van kracht?

Prop 65-waarschuwingen zijn enkel vereist krachtens de Californische wet. Deze waarschuwingen ziet men in heel Californië in uiteenlopende omgevingen, bijvoorbeeld in restaurants, kruidenierswinkels, hotels, scholen, ziekenhuizen en op een groot aantal producten. Daarnaast kiezen sommige webverkopers en postorderbedrijven ervoor om Prop 65-waarschuwingen te geven op hun website of in catalogi.

Hoe verschillen de Californische waarschuwingen van de federale grenswaarden in de VS?

De Prop 65-voorschriften zijn vaak strikter dan federale en internationale normen. Voor verschillende stoffen is in Californië al bij veel lagere dosissen een waarschuwing vereist dan elders in de VS. Bijvoorbeeld: de Prop 65-norm voor waarschuwingen voor lood bedraagt 0,5 microgram per dag, wat veel minder is dan de federale en internationale standaarden.

Waarom hebben niet alle vergelijkbare producten deze waarschuwing?

- Producten die verkocht worden in Californië moeten voorzien worden van een Prop 65-aanduiding, maar dit geldt niet voor vergelijkbare producten op andere plaatsen.
- Een bedrijf kan in navolging van een rechtszaak verplicht worden om zijn producten te voorzien van Prop 65-waarschuwingen, terwijl dit voor andere bedrijven die vergelijkbare producten verkopen niet geldt.
- Prop 65 wordt niet eenduidig opgelegd.
- Bedrijven kunnen ervoor kiezen geen waarschuwing te vermelden omdat ze vinden dat ze daar niet toe verplicht zijn in het kader van de Prop 65-voorschriften; ook als er geen waarschuwingen op een product staan, is het best mogelijk dat de betreffende chemische producten toch in vergelijkbare dosissen aanwezig zijn.

Waarom vermeldt Toro deze waarschuwing?

Toro wil consumenten zo goed mogelijk informeren zodat ze geïnformeerde beslissingen kunnen nemen over de producten die ze kopen en gebruiken. Toro vermeldt in sommige gevallen waarschuwingen op basis van zijn kennis over de aanwezigheid van één of meer van de betreffende chemische stoffen, zonder evenwel het niveau van blootstelling te beoordelen, aangezien niet alle betreffende chemische stoffen voorzien zijn van voorschriften voor blootstellingslimieten. Ook al is de blootstelling door producten van Toro verwaarloosbaar of valt deze ruim binnen de categorie 'geen significant risico', heeft Toro er veiligheidshalve voor gekozen om Prop 65-waarschuwingen op te nemen. Als Toro deze waarschuwingen niet vermeldt, zou het bovendien vervolgd kunnen worden door de Staat Californië of door private personen die tenuitvoerlegging van Prop 65 beogen, en het kan op die manier aanzienlijke boetes krijgen.



Count on it.